住友中国网络

上海总公司
上海市长宁区虹桥路1386号
文广大厦1101室
邮编：200336
电话：+86(21)34627877
传真：+86(21)34627922

杭州分公司
杭州市凤起路78号杭州国际
假日酒店商务楼408室
邮编：310003
电话：+86(571)28909729
传真：+86(571)28909730

福州分公司
福州市五一中路88号
平安大厦7F C2单元
邮编：350001
电话：+86(591)87608527
传真：+86(591)87608617

厦门联络处
厦门市莲前西路811号1401室
邮编：361009
电话：+86(592)5196266
传真：+86(592)5196266

江西联络处
江西省南昌市建设西路99号星加坡花园
1栋F单元701室
邮编：330052
电话：+86(791)86521169
传真：+86(791)86521169

沈阳分公司
沈阳市和平区和平北大街69号
总统大厦C座1903室
邮编：110003
电话：+86(24)22812030
传真：+86(24)22812032

大连办事处
大连市黄河路677号天兴－罗斯福国际
中心写字楼1712室
邮编：116021
电话：+86(411)84521309
传真：+86(411)84521306

哈尔滨联络处
哈尔滨市香坊区香康街7号
邮编：150036
电话：18646118585

长春办事处
吉林省长春市净月区南四环路与临河街
交汇保利香槟C3-2-2205
邮编：130021
电话：13504317265

乌鲁木齐联络处
新疆乌鲁木齐天山区光明路
金碧华府A座1705室
邮编：830002
电话：+86(991)2627211
传真：+86(991)2657211

南京分公司
江苏省南京市中山南路49号
南京商茂世纪广场16楼A4座
邮编：210005
电话：+86(25)86890102
传真：+86(25)86890121

无锡分公司
无锡市滨湖区万达广场
A区写字楼2011室
邮编：214000
电话：+86(510)82735106
传真：+86(510)82722686

合肥联络处
合肥市政务区东流路999号
新城国际A座1707室
邮编：230022
电话：+86(551)63525360
传真：+86(551)62852401

苏州分公司
苏州新区狮山路88号
金河国际中心2111室
邮编：215011
电话：+86(512)68050638
传真：+86(512)68050568

济南分公司
济南市市中区经四路万达广场
C座1311室
邮编：250001
电话：+86(531)88119586
传真：+86(531)55771205

青岛分公司
青岛市山东路40号
青岛广发金融大厦1304–C
邮编：266071
电话：+86(532)86660107
传真：+86(532)86660105

成都分公司
成都市人民南路一段86号
城市之心19楼E座
邮编：610016
电话：+86(28)86203056
传真：+86(28)86203058

重庆办事处
重庆市九龙坡区火炬大道99号
千叶大厦3栋14–4
邮编：400010
电话：+86(23)63801662
传真：+86(23)63801660

昆明联络处
昆明市五华区红锦路46号
荷塘月色8幢3单元502室
邮编：650228
电话：+86(871)63510627
传真：+86(871)63510602

郑州分公司
郑州市金水路24号
润华商务花园A座426室
邮编：450012
电话：+86(371)63857861
传真：+86(371)63857222

西安分公司
西安市雁塔区高新四路一号
高科广场A座702室
邮编：710075
电话：+86(29)88365200
传真：+86(29)88365202

烟台联络处
烟台市福山区崇文街
福利莱小区23–1
邮编：265500
电话：18660559973

北京分公司
北京市朝阳区西坝河南路1号
金泰大厦2205室
邮编：100028
电话：+86(10)84854688
传真：+86(10)84854698

石家庄联络处
河北省石家庄新华区誉宏路1号
明珠花苑12–3–502室
邮编：050000
电话：+86(311)68008684
传真：+86(311)68008684

唐山联络处
唐山市开平区现代装备制造工业区
园区道35号住友重机械(唐山)有限公司
SCT营业部
邮编：063021
电话：+86(315)3390889
传真：+86(315)3390858

天津分公司
天津市东丽经济开发区
三经路7号
邮编：300300
电话：+86(22)24980378
传真：+86(22)24985406

太原分公司
太原市万柏林区千峰南路宜佳原上园
小区2号楼2单元1801号
邮编：030024
电话：+86(351)4695855
传真：+86(351)7925260

武汉分公司
武汉市武昌积玉桥临江大道
万达中心19层02号
邮编：430022
电话：+86(27)85710230
传真：+86(27)85728831

长沙分公司
长沙市雨花区万家丽路二段68号
华晨双帆602B室
邮编：4100016
电话：+86(731)84132878
传真：+86(731)84148938

广州分公司
广州市林和西路161号
中泰国际A座1208室
邮编：511356
电话：+86(20)38288422
传真：+86(20)38288580

温州联络处
温州市瓯海区
高翔路57号
邮编：325006
电话：18857791797

宁波联络处
浙江省宁波市海曙区
紫薇新村4栋11号405室
邮编：315016
电话：13306687987
传真：+86(574)89021801

香港分公司
香港九龙长沙湾永康街77号
环荟中心1301室
电话：00852–24601874
传真：00852–24601882

天津制造中心
天津市东丽经济开发区
三经路7号
邮编：300300
电话：+86(22)24993501
传真：+86(22)24993507

松江SCL工厂
上海市松江区书崖路301号2幢
邮编：201600
电话：+86(21)57748866
传真：+86(21)57748511

广州组装中心
广州市永和经济技术开发区
桑田三路32号兴宇物流第1号厂房
邮编：511356
电话：+86(20)82981073
传真：+86(20)32221017

唐山制造中心
唐山市开平区现代装备制造工业区
园区道35号
邮编：063021
电话：+86(315)3390880
传真：+86(315)3390939

住友全球其他网络

Asia/Oceania

Koren
Sumitomo(SHI)Cyclo Drive Korea, Ltd. (SCK)
Tel: (82)2–730–0151

Taiwan
Tatung SM–Cyclo Co., Ltd. (TSC)
Tel: (886)2–2595–7275

Singapore
Sumitomo(SHI)Cyclo Drive Asia Pacific Pte. Ltd. (SCA)
Tel: (65)6591–7800

Philippines
SCA Branch Office in Philippines
Tel: (63)2–6800–6500

Vietnam
SCA Representative Office in Hanoi
Tel: (84)4–3767–2716

Malaysia
SM–Cyclo (Malaysia) Sdn. Bhd. (SMMA)
Tel: (60)3–8061–2909

Thailand
SM–Cyclo (Thailand) Co., Ltd. (SMTH)
Tel: (66)2–670–0998

Australia
SM–Cyclo (Australia) Pty., Ltd. (SMAU)
Tel: (61)2–8811–6555

India
Sumi–Cyclo Drive India Private Limited
Tel: (91)20–6674–2900

Americas

U.S.A.
Sumitomo Machinery Corporation of America (SMA)
Tel: (1)757–485–8218

Argentina
SM–Cyclo de Argentina S.A. (SMAR)
Tel: (54)11–4765–5332

Brazil
SM–Cyclo Redutores do Brasil, Ltda. (SMBR)
Tel: (55)11–5585–3600

Chile
SM–Cyclo de Chile, Ltda. (SMCH)
Tel: (56)2–892–7000

Mexico
SM–Cyclo de Mexico, S.A. de C.V. (SMME)
Tel: (52)81–8144–5130

Canada
SM–Cyclo of Canada, Ltd. (SMC)
Tel: (1)905–469–1050

Europe

Germany
Sumitomo(SHI) Cyclo Drive Germany GmbH (SCG)
Tel: (49)8136–66–0

Austria
SCG Branch Austria Office
Tel: (43)732–330958

Benelux
SCG Branch Benelux Office
Tel: (32)16 60 83 11

France
SM–Cyclo France E.U.R.L. (SMFR)
Tel: (33)149–929494

Italy
SM–Cyclo Italy Srl (SMIT)
Tel: (39)02–9356–2121

Spain
SM–Cyclo Iberia, S.L. (SMIB)
Tel: (34)944–805389

Sweden
SM–Cyclo Scandinavia AB (SMSC)
Tel: (46)40220030

UK
SM–Cyclo UK Ltd. (SMUK)
Tel: (44)1482–790340

住友重机械减速机(中国)有限公司
http://www.sumitomodrive.com

No.C2001C-8.1
2016年08月印刷

Sumitomo Drive Technologies

CYCLO® 减速机

GB2效率 IE3 电机专用产品目录

Sumitomo Drive Technologies



CYCLO®

CYCLO® 减速机

GB2效率(IE3)电机专用产品目录

住友重机械减速机(中国)有限公司

No.C2001C-8

GB2效率(IE3)

齿轮电机已上市!

■电机的效率法规

在防止全球变暖的背景下，为减少能源这个二氧化碳产生源的使用量，世界各国及地区都已实施了旨在推广高效能电机的效率法规。

三相感应电机的效率法规(GB2效率 IE3级)已从2016年9月开始执行。(法规及电机的详细内容请参见A8～A10页)

本产品目录登载了适用该效率法规的GB2效率(IE3)齿轮电机。



Table of Contents

目录

A 概要

目录	A2
特点	A4
电机种类	A6
超高效电机使用注意事项	A8
对应海外标准	A9
应用广泛、值得信赖的产品系列	A10

B 齿轮电机・选型

关于选型	B3
齿轮电机标准规格	B4
型号	B6
减速机生产范围	B8
电机生产范围	B10
选型步骤	B12
选型例	B14
负载系数	B15
选型表说明	B19
选型表	B21
1级型・2级型	B23

C 齿轮电机・尺寸图

尺寸图	C1
卧式・底脚安装	C3
卧式・法兰安装	C57
立式・带安装台	C105





D 减速机・选型

关于选型	D3
减速机标准规格	D4
型号	D6
减速机生产范围	D8
选型步骤	D10
选型例	D12
负载系数	D13
选型表说明	D14
选型表	D15
1级型	D16
2级型	D78

E 减速机・尺寸图

尺寸图	E1
卧式・底脚安装	E3
卧式・法兰安装	E25
立式・带安装台	E45



F 技术资料

CYCLO减速机的机构	F2
结构图	F3
铭牌说明	F8
润滑	F10
许用径向和轴向负载	F14
低速轴轴端详细尺寸	F19
高速轴轴端详细尺寸	F21
转动惯量・GD^2	F23
立式位置关系	F30
法兰安装型・装配资料	F32
许用输入转速	F34
电机特性表	F36
端子箱规格	F37
电机风扇罩	F38
电机制动器	F39
接线	F51
变频驱动的注意事项	F58
保护方式・冷却方式	F59
世界电源状况	F60
涂装和防锈	F61
参考资料篇	F62
CYCLO减速机・新旧机座号对照表	F64

G 选项

使用环境	G2
配合尺寸・安装	G4
径向重载型	G14
端子箱	G20
电机制动器	G21
涂装・防锈	G23

H 其他

保修标准	H2
安全注意事项	H3

Features of the CYCLO®

特点

经过半个多

CYCLO®减速机由于其独创性机构带来的卓越性能和可靠性，获得了客户很高的评价。

超过1000万台的业绩并非只是单纯的数字，每一台都是客户和住友重机械的相逢，每一台都有合作的故事。

今后，随着客户业务的高度化和全球化，为了保持相互信赖的伙伴关系，我们真诚地为您奉献“下一台”。

减速机的代名词CYCLO®

自1939年开始生产以来，CYCLO®减速机一直在客户的期望、信赖和支持下成长。
作为“减速机的代名词”，住友重机械的使命就是在当前以及今后，精确、安全地运转所有机械。

周到的售后服务体制

客户长期放心地使用减速机，也是Sumitomo Drive Technologies的使命。
为此，覆盖日本全国的服务网点可迅速而细致地提供产品修理和维护。

面向全球

为了支持客户的全球业务，我们在世界50个国家设立了各种基地（生产、装配、中心等）以及250个营业所。同时，正在国内外开展值得信赖的销售和服务活动。
“全世界统一的品质和性能”，这就是Sumitomo Drive Technologies。

世纪历史考验的产品。

不会折断的齿形

“曲线板”是CYCLO®减速机的心脏部件。与渐开线齿轮不同，具有独创的光滑曲线（行星次摆线平行曲线）。此外，内齿轮也采用独创的圆弧齿形。实现了圆滑的滚动接触，不会造成断齿。
能够以较少的减速级数获得高减速比，兼具高效率和高减速比。（SK系列・低减速比系列除外）



CYCLO®减速机为
圆滑的滚动接触

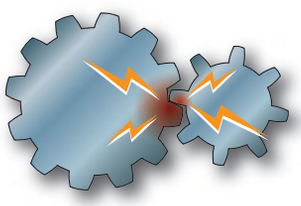

渐开线齿轮啮合率小，
为滑动接触

产品种类丰富

以电机直联型为例，容量0.1kW～132kW、减速比1/2.5～1/658503的产品已实现标准化，从而可快速交货。此外，与一般的齿轮电机不同，即使相同容量、相同减速比也可自由选择服务系数（相对于电机额定值的减速机裕度）。
而且，还备有适合各种用途的丰富的应用产品阵容，如内置力矩限制器型、电机带轮、伺服电机直联型、机械手等精密控制用F系列等，您可以从众多的产品中选择最适合的一台。



●搅拌、混合、反应槽用立式CYCLO®减速机



●CYCLO®绞盘



●CYCLO®电机带轮

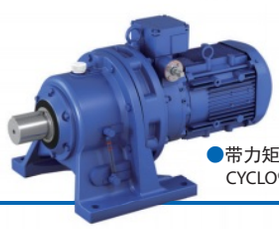

●带力矩限制器
CYCLO®减速机



●CYCLO®车轮

提供各种选项

备有丰富的可选规格，可对应海外规格、特殊环境下的规格、负载条件严酷的场合等各种条件和用途。
另外，可根据客户要求进行最适宜、最优的定制设计。

Application

应用产品一览表

● 带力矩限制器CYCLO®减速机

CYCLO减速机内置扭矩传感器。可进行宽范围的扭矩设定，保护客户重要装置免受过载破坏。

（☞ 产品目录编号No. C2002）



容　　量：0.2~30kW
减　速　比：1/11~1/658503
设定扭矩范围：780~68200N·m

● 带立式台架CYCLO®减速机



CYCLO减速机的输出部装有高刚性的封闭结构台架，可很方便地安装搅拌轴。

（☞ 产品目录编号No. C2011）

容　量：0.1~132kW
减速比：1/6~1/119

● CYCLO®电机带轮

带轮鼓中内置CYCLO减速机。紧凑坚固、使用方便。

（☞ 产品目录编号No. C2004）



容　量：0.4~7.5kW
减速比：1/11~1/165
鼓　径：260~520mm

● CYCLO®组件

在CYCLO减速机上直接连接了干式单板离合器/制动器。体积小、重量轻。

（☞ 产品目录编号No. C2010）



容　量：0.2~7.5kW
减速比：1/6~1/87

● CYCLO®车轮

将CYCLO减速机组装在车轮中，是结构紧凑、高强度的行走驱动装置。备有带制动器及低齿隙规格等，可广泛对应客户的用途。

（☞ 请咨询本公司）



容　　量：0.2~3.7kW
减 速 比：1/12~1/120
车轮直径：160~330mm

● 通用法兰型电机安装用CYCLO®减速机

安装有通用法兰型电机、带电机连接台的CYCLO®减速机。安装部采用空心输入轴型，使用方便。

（☞ 产品目录编号No. C2008）



● 伺服电机用CYCLO®减速机

本减速机可将CYCLO减速机的特点推广到使用伺服电机的用途中。输入侧备有各制造商伺服电机用连接台（电机轴对应无键、带键），可方便地安装伺服电机。备有标准齿隙规格和低齿隙规格（LB系列）。

（☞ 产品目录编号No. C2103）



额定输出扭矩：30~1370N・m
减　速　比：1/6~1/87
齿　　隙：6分以下（LB系列）

● CYCLO®绞盘

绞盘直接连接CYCLO减速机。维护方便、节省空间。

（☞ 产品目录编号No. C2009）



容　量：2.2~11kW
减速比：1/87

● 中心柱型CYCLO®减速机

在CYCLO减速机上组合了力矩限制器和内齿轮，是沉淀池刮泥机用减速机。

（☞ 产品目录编号No. C2021）



容　　量：0.4~3.7kW
设定扭矩范围：19600~245000N・m

● BEIER®・CYCLO®可变减速机

组合BEIER无级变速机和CYCLO减速机、兼具两者特点的可变速减速机。适用于低速无级变速运转。

（☞ 产品目录编号No. B2001）



容　　量：0.2~75kW
变 速 比：1：4、1：10
扭矩特性：介于恒定扭矩和恒定输出的中间特性及恒定输出特性

● 带CYCLO®减速机　HEDCON®蜗轮减速机

在高效率HEDCON蜗轮减速机上直接连接了CYCLO减速机。可实现非常安静、顺滑的运转。

（☞ 产品目录编号No. W2001）



容　量：0.75~30kW
减速比：1/176~1/5220

GB2效率电机使用注意事项

使用商用电源时

GB2效率电机的特性和以往的标准效率电机不同。
特别是在更换已有产品时，需重新考虑动力及周边设备。

变频器驱动时

可与标准效率电机一样使用，但需调整变频器的参数（额定电流值等）。

电机转速

GB2效率电机由于减少了产生的损耗，转速要比以往的标准效率电机快。
对于运转速度无法提高的用途，因电机转速的增加而需要重新选择减速比。
另外，由于转速增加，负载扭矩与标准效率电机相同或增加时，电机输出也将增加。
在某些负载条件下，消耗功率可能大于标准效率电机。

例)1　电机容量　2.2kW
　　电源电压　200V 60Hz

效率等级	额定转速
GB2效率	1740r/min
标准效率	1700r/min

电流值、起动扭矩、停转扭矩

GB2效率电机为减少铜损，降低了电机的绕组电阻，起动电流、起动扭矩、停转扭矩（最大扭矩）与标准效率电机相比有所增加。
因此，断路器等周边设备发生变更、起动/停止频率较高或转动惯量较大时，需估算起动/停止频率较高时的负载系数（服务系数：SF），选择减速机的机座号。

例)2　电机容量　2.2kW
　　电源电压　200V 60Hz

效率等级	额定电流值	起动电流值	起动扭矩	停转扭矩
GB2效率	9.32A	74.9A	297%	402%
标准效率	8.90A	46.9A	204%	229%

对应海外标准

电机标准根据所在国家或地区而不同。

电机的特性标准及安全标准根据所在国家或地区而不同，在中国以外使用时，需选择符合相应标准的电机。

各国都已实施了效率法规。

在世界范围防止全球变暖的背景下，为减少能源这个二氧化碳产生源的使用量，各国都已实施了旨在推广高效能电机的效率法规。

各国及地区效率法规的内容与住友的对应状况　（截至2016年1月）

国家、地区		欧盟 (EU)	日本	韩国	美国	加拿大	澳大利亚 新西兰	巴西
法规内容	标准	ErP. IEC	JIS	KS	EISA. NEMA	EEAct. CSA	AS	NBR
	效率等级	高效率/IE2	IE3 (JIS C 4034-30)	高效率/IE2 (KS C 4202)	GB2效率/IE3 (不包括一体型齿轮电机)	GB2效率/IE3 (一体型齿轮电机为高效率/IE2)	高效率/EFF1 (EFF1在IE2与IE3之间)	高效率/IE2
	法规实施时间	2011年6月16日	2015年4月1日	2011年1月1日	2010年12月19日	2011年1月1日	澳大利亚：2006年4月1日 新西兰：2006年6月16日	2009年12月8日
	容量范围	0.75～375kW	0.75～375kW	0.75～200kW	1～200HP	1～500HP	0.73～185kW	1～250HP
	极数	2、4、6	2、4、6	2、4、6	2、4、6、8	2、4、6、8	2、4、6、8	2、4、6、8
	电源电压	1000V以下 50Hz、50/60Hz	1000V以下	600V以下 60Hz	230/460V 60Hz	600V以下 60Hz、50/60Hz	600V以下 50Hz	600V以下 60Hz
	适用机型	通用电机、 一体型齿轮电机	通用电机、 一体型齿轮电机	通用电机、一体型齿轮电机、 一体型带制动器电机	通用电机	通用电机（GB2效率） 一体型齿轮电机（高效率）	通用电机、 一体型齿轮电机	通用电机、 一体型齿轮电机
	适用外机型	一体型带制动器电机、 变频电机	防爆型等	泵一体型等	一体型齿轮电机、 一体型带制动器电机、 变频电机等	一体型带制动器电机、 变频电机等	变频电机	变频电机、 防爆型电机
本公司对应内容	容量范围	0.75～30kW	0.75～30kW	0.75～30kW	（2～50HP）	2～50HP	0.75～30kW	1～15HP
	极数	4	4	4	（4）	4	4	4
	典型电源电压	230/400V、400V 50Hz	220/400V	220/380 V 、220/440 V 60Hz	（230/460V 60Hz）	230/460V、575V 60Hz	415V 50Hz	220V、380V、440V 60Hz
	机型	CYCLO、BUDDYBOX、PREST NEO、ALTAX NEO、PARAMAX			（CYCLO、BUDDYBOX、PREST NEO、ALTAX NEO、PARAMAX）	CYCLO、BUDDYBOX、PREST NEO、ALTAX NEO、PARAMAX		
	通过认证的内容	无认证及标签制度。 铭牌上印有效率值及效率等级（例IE2）。	可与EV相同。 但是（例IE3）	贴有KEL标签	不含一体型齿轮电机，无需认证。	铭牌上印有认证标志	有认证制度但无标签制度。 铭牌上印有效率值。	贴有ABNT标签

主要国家及地区的效率法规

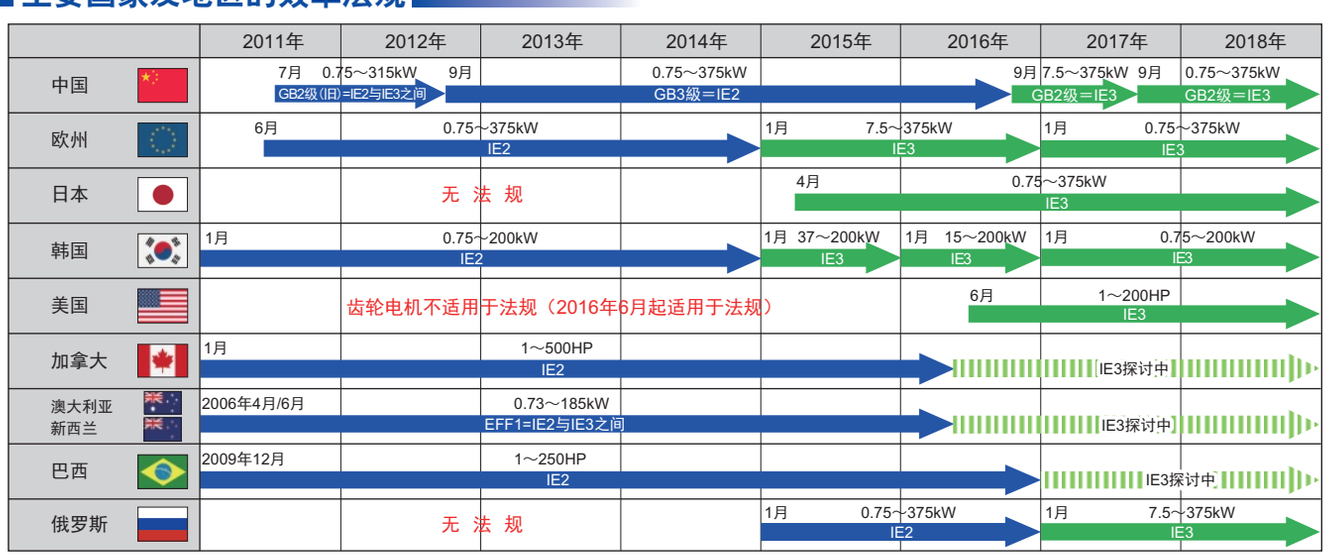

应用广泛、值得信赖的产品系列

Product Lineup

齿轮电机和减速机

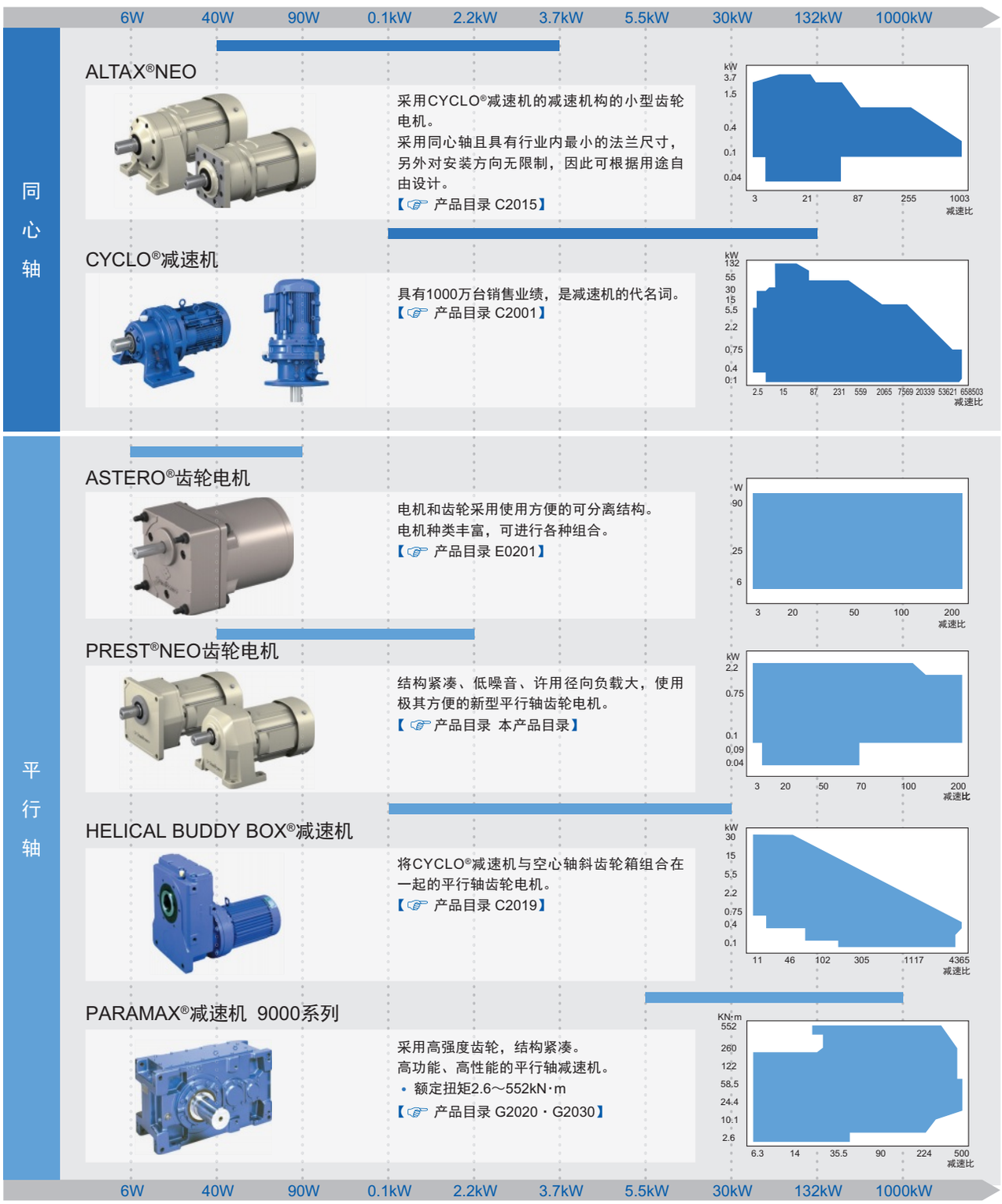

15W　25W　90W　0.1kW　5.5kW　11kW　55kW　1400kW

直交轴

ASTERO®齿轮电机



采用准双曲面齿轮及分离结构的直交轴齿轮电机。
无扭矩限制，效率高。
【☞ 产品目录 E0201】

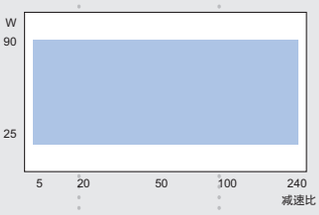

HYPONIC减速机®



采用准双曲面齿轮。品种丰富，可对应15W～11kW的容量范围和服务系数。
【☞ 产品目录 本产品目录】

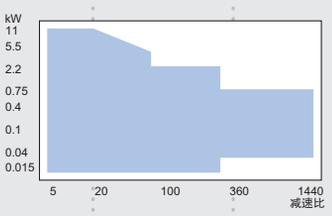

BEVEL BUDDY BOX®减速机



利用CYCLO®减速机的优异特点、在输出级增加了伞齿轮的直交轴齿轮电机。
【☞ 产品目录 C2020・C2030】

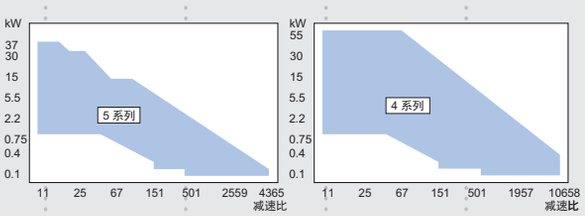

PARAMAX®减速机 9000系列



采用高强度齿轮，实现了小型化、电机直联结构。
高功能、高性能的直交轴减速机。
• 额定扭矩2.6～552kN·m
【☞ 产品目录 G2020・G2030】

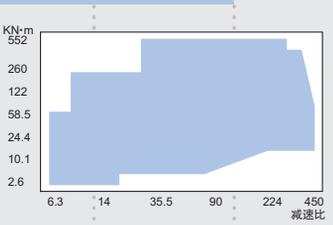

ALTAX®NEO、ASTERO®、PREST®NEO、HYPONIC减速机®为住友重机械齿轮株式会社制，
其他为住友重机械工业株式会社制。

应用广泛、值得信赖的产品系列

Product Lineup

运动・控制・传动（MCD）

许用最大扭矩

24N·m　35N·m　300N·m　400N·m　1000N·m　1400N·m　3200N·m　6300N·m　7600N·m　11000N·m

精密控制用®减速机F系列

FC-A F1C-A F2C-A系列



定位用紧凑型
【☞产品目录 F2001】

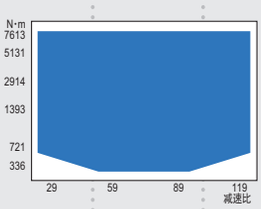

F4C-D系列



定位用高性能紧凑型
【☞产品目录 F2002・F2004】

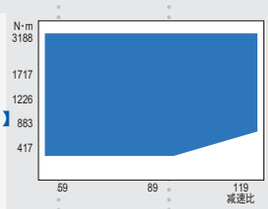

F4C-C F2C-C系列



定位用大直径空心高速轴型
【☞产品目录 F2003】

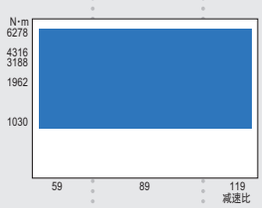

FC-T F2C-T系列



定位用高减速比型
【☞产品目录 F2001】

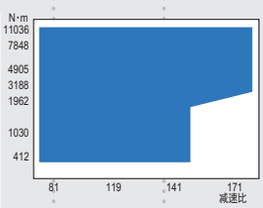

行星齿轮减速机

IB系列P1型



伺服电机用行星齿轮减速机
行业领先的小型化。
对应法兰输出。
对应主要伺服电机制造商。
• 齿隙：3min / 15min
【☞ 产品目录 Z2004】

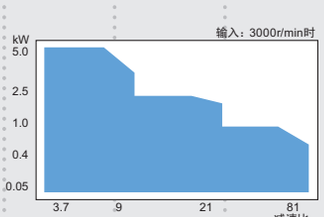

CYCLO®减速机

伺服电机用CYCLO®减速机



带各公司伺服电机用法兰CYCLO减速机
• 齿隙：LB 6min / STD 60min
【☞ 产品目录 C2103】

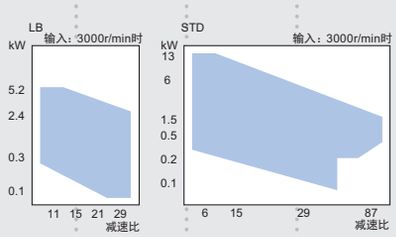

24N·m　35N·m　300N·m　400N·m　1000N·m　1400N·m　3200N·m　6300N·m　7600N·m　11000N·m

AC变频器

25W　0.1kW　0.2kW　0.75kW　2.2kW　3.7kW　5.5kW　7.5kW　55kW

CAI系列



结构紧凑、使用方便的变频器。
电源为单相/三相通用。
- 输出：25W～100W

【☞ 产品目录 E0201】

SF-520系列



操作简单的齿轮电机用变频器。
- 输出：0.1kW～2.2kW

【☞ 产品目录 D2201】

HF-520/HF-X20系列



高扭矩、高功能的无传感器矢量变频器。
- 输出：0.2kW～7.5kW
- 可对应d2G4
  （HF-X20系列 / 0.2kW～3.7kW）

【☞ 产品目录 D2301】

HF-430α系列



内置静噪滤波器、高性能无传感器矢量变频器。
- 输出：5.5kW～55kW
- 可对应d2G4

【☞ 产品目录 D2401】

AC伺服齿轮电机

GS-100系列



与变频器一样，操作非常简单。
控制端子台可脱卸。
带触摸面板。

【☞ 产品目录 D1601】

GS-200系列



可通过操作装置方便地进行设定。
书本型紧凑型。

【☞ 产品目录 D1701】

机械式变速机

BEIER®无级变速机



大容量、长寿命，具有50年以上传统、广受好评的机械式无级变速机。
- 容量：0.2kW～150kW

【☞ 产品目录 B2001】

蜗轮减速机

HEDCON®蜗轮减速机



采用独创的二次接触理论，实现高效率、高强度的高性能蜗轮减速机。
- 扭矩：0.8～82kN·m

【☞ 产品目录 W0101】

CYCLO® 减速机 B

齿轮电机选型

	页码
1. 关于选型	B3
2. 选型表	B21

M E M O

B 齿轮电机

1. 关于选型

	页码
齿轮电机标准规格	B4
型号	B6
减速机生产范围	B8
选型步骤	B12
选型例	B14
负载系数	B15
选型表说明	B19

齿轮电机（电机直联型）标准规格

电机部

项目		规格			
	电机规格	标准规格		带内置制动器标准规格	
三相超高效电机	容量范围	4P	0.75 ～ 55kW	4P	0.75 ～ 30kW FB 制动器、37 ～ 45kW ESB 制动器
	保护方式	室外型（IP44 全封闭防溅型 室外）		室内型（IP44 全封闭防溅型 室内）	
	外壳构造	全封闭外扇型		全封闭外扇型	
	电源	220V/380V 50Hz（0.75~3.7kW） 380V 50Hz（5.5kW~）		220V/380V 50Hz（0.75~3.7kW） 380V 50Hz（5.5kW~）	
	绝缘等级	155（F）		电机：155（F）/FB 制动器：F、ESB 制动器：B	
	工作制	S1（连续）		S1（连续）	
	端子箱位置和引出口方向	从负载侧观察为左侧，引出口方向参见 F37		从负载侧观察为左侧，引出口方向参见 F37	
	引出线根数	6 根	0.75 ～ 3.7kW（直接起动）	8 根	0.75 ～ 3.7kW（直接起动）
		6 根	5.5 ～ 55kW（可 人–Δ 起动）	8 根	5.5 ～ 45kW（可 人–Δ 起动）
	标准	JIS C 4034-1、效率值对应 JIS C 4034-30 及 IEC60034-30 超高效（IE3）		JIS C 4034-1、效率值对应 JIS C 4034-30 及 IEC60034-30 超高效（IE3）	

减速机部

系列	项目	规格	
CYCLO 6000 系列	润滑方式	脂润滑或油润滑	
	减速方式	具有次摆线类曲线齿形的内接式行星齿轮机构	
	输出旋转方向	L1 — U 以（电源侧）L2 — V（电机侧）为接线标准，从负载侧（低速轴侧）观察时的旋转方向。 L3 — W	
		1 级型（减速比：6 ～ 87、119）	左转（CCW、与电机轴旋转方向相反）
		2 级型（减速比：104、121 ～ 7569）	右转（CW、与电机轴旋转方向相同）
		3 级型（减速比：9251 ～ 658503）	左转（CCW，与电机轴旋转方向相反）
6000SK 系列（机座号的末尾添加SK的机型）	润滑方式	脂润滑或油润滑	
	减速方式	采用渐开线齿轮的平行轴齿轮减速方式	
	输出旋转方向	L1 — U 以（电源侧）L2 — V（电机侧）为接线标准，从负载侧（低速轴侧）观察时的旋转方向。 L3 — W	
		1 级型（公称减速比：2.5 ～ 10）	右转（CW、与电机轴旋转方向相同）
			※ 与 CYCLO6000 系列 1 级型不同，敬请留意。
CYCLO 低减速比系列（型式 PHHM PHFM PVVM）	润滑方式	油润滑	
	减速方式	单纯行星齿轮机构	
	输出旋转方向	L1 — U 以（电源侧）L2 — V（电机侧）为接线标准，从负载侧（低速轴侧）观察时的旋转方向。 L3 — W	
		1 级型（公称减速比：3、5）	右转（CW、与电机轴旋转方向相同）
			※ 与 CYCLO6000 系列 1 级型不同，敬请留意。

齿轮电机（电机直联型）标准规格

电机・减速机通用

<table>
<tr><th colspan="2">项目</th><th colspan="2">规格</th></tr>
<tr><td rowspan="6">环境条件</td><td>设置场所</td><td colspan="2">室内型：室内（尘埃少、淋不到水的场所）
室外型：室内及室外（会淋到少量雨水的场所）
振动 1G 以下</td></tr>
<tr><td>环境温度</td><td colspan="2">-10℃～ 40℃</td></tr>
<tr><td>环境湿度</td><td colspan="2">85％以下</td></tr>
<tr><td>海拔高度</td><td colspan="2">海拔 1000m 以下</td></tr>
<tr><td rowspan="2">环境空气</td><td colspan="2">无腐蚀性气体、爆炸性气体、蒸汽等。</td></tr>
<tr><td colspan="2">无尘埃、通风良好的场所。</td></tr>
<tr><td rowspan="10">安装方法
（注 1）</td><td>适用机型</td><td>型式</td><td>安装方向和固定方法</td></tr>
<tr><td rowspan="3">① CYCLO 6000 系列且机座号为以下的机型：（注 2）
606 □、607 □、608 □、609 □、610 □、611 □、612 □
606 □ DA、607 □ DA、609 □ DA、610 □ DA、612 □ DA
612 □ DB</td><td>CNHM</td><td>安装方向任意，底脚安装</td></tr>
<tr><td>CNFM</td><td>安装方向任意，法兰安装</td></tr>
<tr><td>CNVM</td><td>安装方向任意，安装台安装</td></tr>
<tr><td rowspan="3">②以下机型
・CYCLO 6000 系列且①以外的机型
・6000SK 系列（型式 CHFM 不可生产）</td><td>CHHM</td><td>低速轴方向水平，底脚安装</td></tr>
<tr><td>CHFM</td><td>低速轴方向水平，法兰安装（6000SK 系列不可生产）</td></tr>
<tr><td>CVVM</td><td>低速轴方向垂直向下，带安装台</td></tr>
<tr><td rowspan="3">③ CYCLO 低减速比系列</td><td>PHHM</td><td>低速轴方向水平，底脚安装</td></tr>
<tr><td>PHFM</td><td>低速轴方向水平，法兰安装</td></tr>
<tr><td>PVVM</td><td>低速轴方向垂直向下，带安装台</td></tr>
<tr><td colspan="2">与应用机械的连接方式</td><td colspan="2">联轴器直接连接、齿轮、链轮以及带轮 / 皮带驱动</td></tr>
<tr><td colspan="2" rowspan="2">涂　　装</td><td colspan="2">涂装材料：改性醇酸树脂类</td></tr>
<tr><td colspan="2">涂装颜色：近似于孟塞尔 6.5PB 3.6/8.2（多瑙蓝）</td></tr>
</table>

注）1. 安装场所倾斜（倾斜角 1 度以上）时请咨询本公司。（①的机型除外）
2. □内填写“0”或“5”。6000SK 系列无安装方向任意的设定。

型 号

C	N	H	M		1	–	6105		–	EP	–	B	–	51
❶	❷	❸	❹	❺	❻		❼	❽		❾		❿		⓫

❶ 机型代号

C	CYCLO 减速机 6000 系列 CYCLO 减速机 6000SK 系列
P	CYCLO 减速机低减速比系列

❷ 低速轴方向

卧式・低速轴方向 水平	H	立式・低速轴方向 垂直向下	V	倒立式・低速轴方向 垂直向上	W	安装方向任意	N



倒立式请另行咨询本公司。（性能、尺寸、润滑方式有可能不同。）

安装方向任意（N）的机座号仅为 606 □、607 □、608 □、609 □、610 □、611 □、612 □、606 □ DA、607 □ DA、609 □ DA、610 □ DA、612 □ DA、612 □ DB。
（□内填写「0」「5」「H」。）

❸ 安装方法

底脚安装	H	法兰安装	F	带安装台	V

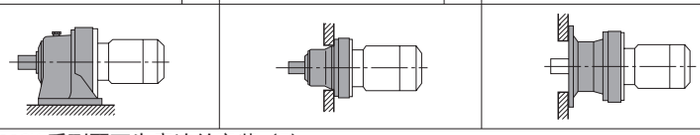

6000SK 系列不可生产法兰安装（F）。

❹ 电机连接方法

电机直联型	M	带连接台	JM	高速轴空心轴	XM

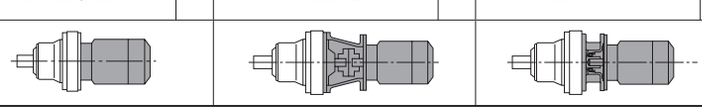

❺ 特殊规格

标准规格	空白
特殊规格	S

❻ 电机容量代号

4P	容量代号 kW(HP)	01 0.1 (1/8)	02 0.2 (1/4)	03 0.25 (1/3)	05 0.4 (1/2)	08 0.55 (3/4)	1 0.75 (1)
	容量代号 kW(HP)	1H 1.1 (1.5)	2 1.5 (2)	3 2.2 (3)	4 3.0 (4)	5 3.7 (5)	8 5.5 (7.5)
	容量代号 kW(HP)	10 7.5 (10)	15 11 (15)	20 15 (20)	25 18.5 (25)	30 22 (30)	40 30 (40)
	容量代号 kW(HP)	50 37 (50)	60 45 (60)	75 55 (75)	100 75 (100)		
6P	容量代号 kW(HP)	206 15 (20)	256 18.5 (25)	306 22 (30)	406 30 (40)	506 37 (50)	606 45 (60)
	容量代号 kW(HP)	756 55 (75)	1006 75 (100)	1256 90 (125)	1506 110 (150)	1756 132 (175)	

❼ 机座号

请参见自 B23 页的选型表。

❽ 轴类别

公制（标准）	空白
英制	Y
公制 DIN	G

❾ 辅助型号

带三相电机	空白	带伺服电机	SV	顶部底脚安装	H1
带 GB2 效率三相电机	EP	简易径向重载型	R1	左壁底脚安装	H2
带AF变频电机	AV	径向重载型	R2	右壁底脚安装	H3
带座板	BP	低齿隙型	LB	带 GB3 效率三相电机	ES
带力矩限制器	TL				

❿ 有无制动器

无制动器	空白
带制动器	B

⓫ 减速比

CYCLO6000 系列	实际减速比
CYCLO6000SK 系列、低减速比系列	公称减速比（实际减速比请参见 B10 页或选型表）

型号例（齿轮电机）

例 1）

CNHM2-6115- EP-29

C	: 机型	- CYCLO 减速机
N	: 低速轴方向	- 方向任意
H	: 安装方法	- 底脚安装
M	: 电机连接方法	- 电机直联
2	: 电机容量	- 1.5kW
6115	: 机座号	- 6115
EP	: 辅助型号	- 带 GB2 效率三相电机
29	: 减速比	- 29

产品和型号代号例（齿轮电机

CYCLO 齿轮电机除标准机型外还备有大量应用产品，按型号代号分类如下。
关于应用产品的详细内容，请参见各专用产品目录，或咨询本公司。

CYCLO 齿轮电机

CHHM（CNHM）

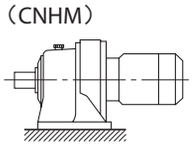

CHFM（CNFM）

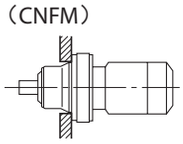

CHVM（CNVM）

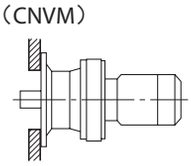

CVHM（CNHM）

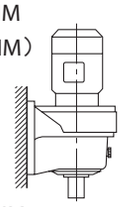

CVFM（CNFM）

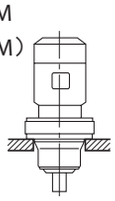

CVVM（CNVM）

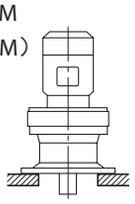

CWHM（CNHM）

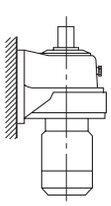

CWFM（CNFM）

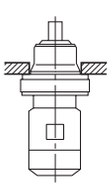

CWVM（CNVM）

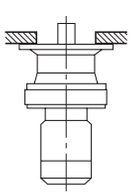

CHHJM（CNHJM）

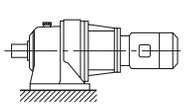

带连接台

CHFJM（CNFJM）

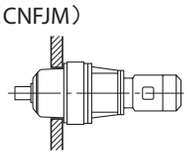

带连接台

CVVJM（CNVJM）

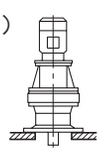

带连接台

CYCLO 齿轮电机应用产品

CHHXM（CNHXM）

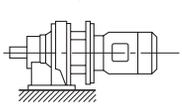

高速轴空心轴

CHFXM（CNFXM）

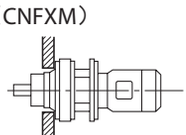

高速轴空心轴

CVVXM（CNVXM）

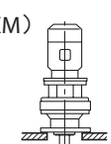

高速轴空心轴

CHHPM

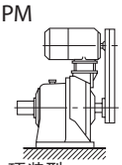

顶装型

CVVPM

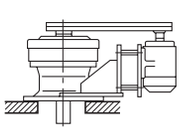

侧装型

CPM

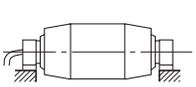

CYCLO 电机带轮

CHHBM

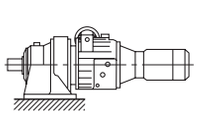

BEIER・CYCLO
可变减速机

CHFBM

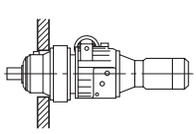

BEIER・CYCLO
可变减速机

CVVBM

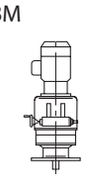

BEIER・CYCLO
可变减速机

CHHCM

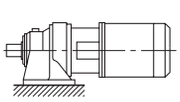

CYCLO 组件
（带离合制动器）

C11WM

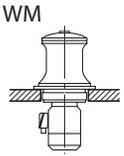

CYCLO 绞盘
（带绞盘卷筒）

C10CM

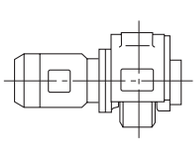

CYCLO 车轮

C14VM C15VM

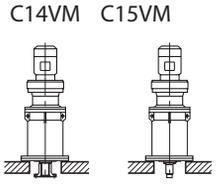

带立式台架

C17VM C18VM

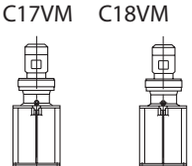

带立式台架

CPC

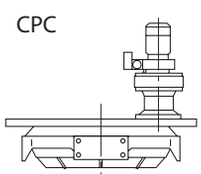

中心柱型 CYCLO® 减速机

减速机生产范围

■减速机＋电机组合

表 B1　6000SK 系列

公称减速比	2.5	3	4	5	6	8	10
输出转速 50Hz	580	483	363	290	242	181	145
r/min　60Hz	700	583	438	350	292	219	175
0.75 kW×4P	●	●	●	●	●	●	●
1.1 kW×4P	●	●	●	●	●	●	●
1.5 kW×4P	●	●	●	●	●	●	●
2.2 kW×4P	●	●	●	●	●	●	●
3.0 kW×4P	●	●	●	●	●	●	●
3.7 kW×4P	●	●	●	●	●	●	●
5.5 kW×4P	●	●	●	●	●	●	

表 B2　低减速比系列

公称减速比	3	5
输出转速 50Hz	483	290
r/min　60Hz	583	350
7.5 kW×4P	●	●
11 kW×4P	●	●
15 kW×4P	●	●
18.5 kW×4P	●	●
22 kW×4P	●	●

表 B3　6000 系列・1 级型

减速比	6	8	11	13	15	17	21	25	29	35	43	51	59	71	87	119
输出转速 50Hz	242	181	132	112	96.7	85.3	69.0	58.0	50.0	41.4	33.7	28.4	24.6	20.4	16.7	12.2
r/min　60Hz	292	219	159	135	117	103	83.3	70.0	60.3	50.0	40.7	34.3	29.7	24.6	20.1	14.7
0.75 kW×4P	●	●	●	●	●	●	●	●	●	●	●	●	●	●	●	
1.1 kW×4P	●	●	●	●	●	●	●	●	●	●	●	●	●	●	●	
1.5 kW×4P	●	●	●	●	●	●	●	●	●	●	●	●	●	●	●	
2.2 kW×4P	●	●	●	●	●	●	●	●	●	●	●	●	●	●	●	
3.0 kW×4P	●	●	●	●	●	●	●	●	●	●	●	●	●	●	●	
3.7 kW×4P	●	●	●	●	●	●	●	●	●	●	●	●	●	●	●	
5.5 kW×4P	●	●	●	●	●	●	●	●	●	●	●	●	●	●	●	
7.5 kW×4P	●	●	●	●	●	●	●	●	●	●	●	●	●	●	●	
11 kW×4P	●	●	●	●	●	●	●	●	●	●	●	●	●	●	●	
15 kW×4P	●	●	●	●	●	●	●	●	●	●	●	●	●	●	●	
18.5 kW×4P	●	●	●	●	●	●	●	●	●	●	●	●	●		●	
22 kW×4P	●	●	●	●	●	●	●	●	●	●	●	●	●		●	
30 kW×4P	●	●	●	●	●	●	●	●	●	●	●	●	●			
37 kW×4P			●	●	●	●	●	●	●	●	●		●			
45 kW×4P			●	●	●	●	●	●	●		●					
55 kW×4P			●		●		●		●		●					
75 kW×4P			●		●		●		●							

减速比	11	15	21	29	43	59	87
输出转速 50Hz	89.1	65.3	46.7	33.8	22.8	16.6	11.3
r/min　60Hz	106	77.7	55.5	40.2	27.1	19.7	13.4
15 kW×6P						●	●
18.5 kW×6P					●	●	●
22 kW×6P					●	●	●
30 kW×6P			●	●	●	●	●
37 kW×6P		●	●	●	●	●	●
45 kW×6P		●	●	●	●	●	●
55 kW×6P	●	●	●	●	●	●	
75 kW×6P	●	●	●	●	●	●	
90 kW×6P	●	●	●	●	●	●	
110 kW×6P	●	●	●	●	●		
132 kW×6P	●	●	●	●			

注）1.　输出转速是输入转速为以下值时的计算值。
- 4P 电机
  50Hz：1450 r/min
  60Hz：1750 r/min
- 6P 电机
  50Hz：980 r/min
  60Hz：1165 r/min

2. 表中的组合以服务系数 1.0 为基准。对于采用其他服务系数的组合，请参见齿轮电机选型表。
3. 6000SK 系列、低减速比系列的减速比为公称减速比，转速也据此计算而得。实际减速比请参见 B10 页或选型表。

减速机生产范围

表 B4　6000 系列・2 级型

减速比	104	121	143	165	187	195	231	273	289	319	377	473	493	559	649	731	841
输出转速 50Hz	13.9	12.0	10.1	8.79	7.75	7.44	6.28	5.31	5.02	4.55	3.85	3.07	2.94	2.59	2.23	1.98	1.72
r/min　60Hz	16.8	14.5	12.2	10.6	9.40	8.97	7.58	6.41	6.06	5.49	4.64	3.70	3.55	3.13	2.70	2.39	2.08
0.75 kW×4P	●	●	●	●	●	●	●	●	●	●	●	●	●	●	●	●	●
1.1 kW×4P	●	●	●	●	●	●	●	●	●	●	●	●	●	●	●	●	●
1.5 kW×4P	●	●	●	●	●	●	●	●	●	●	●	●	●	●	●	●	●
2.2 kW×4P	●	●	●	●	●	●	●	●	●	●	●	●	●	●	●	●	●
3.0 kW×4P	●	●	●	●	●	●	●	●	●	●	●	●	●	●	●	●	●
3.7 kW×4P	●	●	●	●	●	●	●	●	●	●	●	●	●	●	●	●	●
5.5 kW×4P	●	●	●	●	●	●	●	●	●	●	●	●	●	●	●	●	●
7.5 kW×4P	●	●	●	●	●	●	●	●		●	●	●	●	●	●	●	●
11 kW×4P	●	●	●	●	●	●	●	●		●	●	●	●	●	●	●	●
15 kW×4P	●	●		●	●	●	●	●		●	●	●	●	●	●	●	●
18.5 kW×4P		●		●	●	●	●	●		●	●	●	●	●	●	●	●
22 kW×4P		●		●	●	●	●	●		●	●	●	●	●	●	●	
30 kW×4P		●		●	●	●	●	●		●	●	●	●	●			
37 kW×4P		●		●		●	●	●		●	●						
45 kW×4P		●		●		●	●			●							

减速比	1003	1247	1479	1849	2065	2537	3045	3481	4437	5133	6177	7569
输出转速 50Hz	1.45	1.16	0.980	0.784	0.702	0.572	0.476	0.417	0.327	0.282	0.235	0.192
r/min　60Hz	1.74	1.40	1.18	0.946	0.847	0.690	0.575	0.503	0.394	0.341	0.283	0.231
0.75 kW×4P	●	●	●	●	●	●	●	●	●	●	●	●
1.1 kW×4P	●	●	●	●	●							
1.5 kW×4P	●	●	●	●	●	●	●	●	●	●	●	●
2.2 kW×4P	●	●	●	●	●	●	●	●	●	●	●	●
3.0 kW×4P	●	●	●	●	●							
3.7 kW×4P	●	●	●	●	●	●	●	●	●	●	●	●
5.5 kW×4P	●	●	●	●	●	●	●	●	●	●	●	●
7.5 kW×4P	●	●	●	●	●	●	●	●	●	●	●	●
11 kW×4P	●	●	●									
15 kW×4P	●	●										

注）输出转速是输入转速为以下值时的计算值。

・4P 电机

50Hz：1450 r/min

60Hz：1750 r/min

・6P 电机

50Hz：980 r/min

60Hz：1165 r/min

减速机生产范围

■ CYCLO® 机座号

表 B5　CYCLO 机座号一览表

6000SK 系列
机座号
6070SK
6075SK
6080SK
6085SK
6090SK
6095SK
6100SK
6105SK
6110SK
6115SK

低减速比系列
机座号
6130
6135
6140
6145
6160
6165
6170
6175

6000 系列							
1 级 型		2 级 型					
机座号		机座号	（输出侧 + 输入侧）	机座号	（输出侧 + 输入侧）	机座号	（输出侧 + 输入侧）
6060	6140	6060DA	（6060+6060）	6140DC	（6140+6105）	6190DA	（6190+6125）
6065	6145	6065DA	（6065+6065）	6145DA	（6145+6075）	6190DB	（6190+6135）
6070	614H	6070DA	（6070+6065）	6145DB	（6145+6095）	6195DA	（6195+6125）
6075	6160	6075DA	（6075+6065）	6145DC	（6145+6105）	6195DB	（6195+6135）
6080	6165	6090DA	（6090+6075）	6160DA	（6160+6095）	6205DA	（6205+6125）
6085	616H	6095DA	（6095+6075）	6160DB	（6160+6105）	6205DB	（6205+6135）
6090	6170	6100DA	（6100+6075）	6160DC	（6160+6125）	6215DA	（6215+6135）
6095	6175	6105DA	（6105+6075）	6165DA	（6165+6095）	6215DB	（6215+6165）
6100	6180	6120DA	（6120+6075）	6165DB	（6165+6105）	6225DA	（6225+6135）
6105	6185	6120DB	（6120+6095）	6165DC	（6165+6125）	6225DB	（6225+6175）
610H	6190	6125DA	（6125+6075）	6170DA	（6170+6095）	6235DA	（6235+6165）
6110	6195	6125DB	（6125+6095）	6170DB	（6170+6105）	6235DB	（6235+6185）
6115	6205	6130DA	（6130+6075）	6170DC	（6170+6125）	6245DA	（6245+6165）
6120	6215	6130DB	（6130+6095）	6175DA	（6175+6095）	6245DB	（6245+6185）
6125	6225	6130DC	（6130+6105）	6175DB	（6175+6105）	6255DA	（6255+6175）
612H	6235	6135DA	（6135+6075）	6175DC	（6175+6125）	6255DB	（6255+6195）
6130	6245	6135DB	（6135+6095）	6180DA	（6180+6105）	6265DA	（6265+6195）
6135	6255	6135DC	（6135+6105）	6180DB	（6180+6135）	6275DA	（6275+6195）
	6265	6140DA	（6140+6075）	6185DA	（6185+6105）		
	6275	6140DB	（6140+6095）	6185DB	（6185+6135）		

■减速比

表 B6　6000SK 系列（实际减速比表）

机座号	公称减速比						
	2.5	3	4	5	6	8	10
6070SK , 6075SK	2.514	2.911	3.985	5.109	5.915	8.097	9.848
6080SK , 6085SK	2.475	2.931	3.878	5.114	6.164	7.660	9.474
6090SK , 6095SK	2.492	2.878	4.100	5.017	5.623	8.169	9.996
6100SK , 6105SK	2.492	2.878	4.100	5.017	5.623	8.169	9.996
6110SK , 6115SK	2.483	3.063	3.859	4.707	5.980	7.738	10.07

※6000SK 系列的减速比随机座号而不同，敬请留意。

表 B7 低速减速比系列（实际减速比表）

机座号		公称减速比	
		3	5
6130	6135	3.110	5.000
6140	6145	3.110	5.000
6160	6165	3.100	5.080
6170	6175	3.100	5.050

表 B8　6000 系列

1 级型							
6	8	11	13	15	17	21	25
29	35	43	51	59	71	87	119

2 级型（产品目录记载部分上行：减速比 / 下行：输出侧减速比 × 输入侧减速比）									
104	121	143	165	187	195	231	273	289	319
（13×8）	（11×1）	（13×11）	（15×11）	（17×11）	（15×13）	（21×11）	（21×13）	（17×17）	（29×11）
377	473	493	559	649	731	841	1003	1247	1479
（29×13）	（43×11）	（29×17）	（43×13）	（59×11）	（43×17）	（29×29）	（59×17）	（43×29）	（87×17）
1849	2065	2537	3045	3481	4437	5133	6177	7569	
（43×43）	（59×35）	（59×43）	（87×35）	（59×59）	（87×51）	（87×59）	（87×71）	（87×87）	

注）1. 可生产的机型・机座号可能有限制。
2. 减速比187、289、493的减速机虽未在选型表中列出，但也可生产。
3. 对于机座号6205DA・DB～6265DA的减速比187和5133，输出侧与输入侧的减速比相反。

减速机生产范围

表 B9　其他可生产的 2 级型减速比

减速比	88	90	102	120	126	136	150	168	169	174
	（11×8）	（15×6）	（17×6）	（15×8）	（21×6）	（17×8）	（25×6）	（21×8）	（13×13）	（29×6）
输出转速 50Hz	16.5	16.1	14.2	12.1	11.5	10.7	9.67	8.63	8.58	8.33
r/min 60Hz	19.9	19.4	17.2	14.6	13.9	12.9	11.7	10.4	10.4	10.1
减速比	200	210	221	225	232	255	258	275	280	306
	（25×8）	（35×6）	（17×13）	（15×15）	（29×8）	（17×15）	（43×6）	（25×11）	（35×8）	（51×6）
输出转速 50Hz	7.25	6.9	6.56	6.44	6.25	5.69	5.62	5.27	5.18	4.74
r/min 60Hz	8.75	8.33	7.92	7.78	7.54	6.86	6.87	6.36	6.25	5.72
减速比	315	325	344	354	357	375	385	408	425	426
	（21×15）	（25×13）	（43×8）	（59×6）	（21×17）	（25×15）	（35×11）	（51×8）	（25×17）	（71×6）
输出转速 50Hz	4.6	4.46	4.22	4.1	4.06	3.87	3.77	3.55	3.41	3.4
r/min 60Hz	5.56	5.38	5.09	4.94	4.9	4.67	4.55	4.29	4.12	4.11
减速比	435	441	455	472	522	525	561	568	595	609
	（29×15）	（21×21）	（35×13）	（59×8）	（87×6）	（35×15）	（51×11）	（71×8）	（35×17）	（29×21）
输出转速 50Hz	3.33	3.29	3.19	3.07	2.78	2.76	2.58	2.55	2.44	2.38
r/min 60Hz	4.02	3.97	3.85	3.71	3.35	3.33	3.12	3.08	2.94	2.87
减速比	625	645	663	696	725	735	765	767	781	867
	（25×25）	（43×15）	（51×13）	（87×8）	（29×25）	（35×21）	（51×15）	（59×13）	（71×11）	（51×17）
输出转速 50Hz	2.32	2.25	2.19	2.08	2	1.97	1.9	1.89	1.86	1.67
r/min 60Hz	2.8	2.71	2.64	2.51	2.41	2.38	2.29	2.28	2.24	2.02
减速比	875	885	903	923	957	1015	1065	1071	1075	1131
	（35×25）	（59×15）	（43×21）	（71×13）	（87×11）	（35×29）	（71×15）	（51×21）	（43×25）	（87×13）
输出转速 50Hz	1.66	1.64	1.61	1.57	1.52	1.43	1.36	1.35	1.35	1.28
r/min 60Hz	2	1.98	1.94	1.9	1.83	1.72	1.64	1.63	1.63	1.55
减速比	1207	1225	1239	1275	1305	1475	1491	1505	1711	1775
	（71×17）	（35×35）	（59×21）	（51×25）	（87×15）	（59×25）	（71×21）	（43×35）	（59×29）	（71×25）
输出转速 50Hz	1.2	1.18	1.17	1.14	1.11	0.98	0.97	0.96	0.85	0.82
r/min 60Hz	1.45	1.43	1.41	1.37	1.34	1.19	1.17	1.16	1.02	0.99
减速比	1785	1827	2059	2175	2193	2485	2523	2601	3009	3053
	（51×35）	（87×21）	（71×29）	（87×25）	（51×43）	（71×35）	（87×29）	（51×51）	（59×51）	（71×43）
输出转速 50Hz	0.81	0.79	0.7	0.67	0.66	0.58	0.57	0.56	0.48	0.47
r/min 60Hz	0.98	0.96	0.85	0.8	0.8	0.7	0.69	0.67	0.58	0.57
减速比	3621	3741	4189	5041						
	（71×51）	（87×43）	（71×59）	（71×71）						
输出转速 50Hz	0.4	0.39	0.45	0.29						
r/min 60Hz	0.48	0.47	0.42	0.35						

输出转速为输入转速如下时的值。
50Hz：1450r/min
60Hz：1750r/min

注）1. 可生产的机型・机座号可能有限制。
2. 对于某些机座号，输出侧与输入侧的减速比可能相反。
3. 也可生产 3 级型（减速比　9251 ～ 658503）。请参见 B141 ～ B150 页。
4. 关于旧机型（4000#CYCLO 减速机、200#CYCLO 减速机）的置换，请参见“CYCLO 减速机・新旧产品比较资料（资料 No.CT003）”或本产品目录 F88 页。

选型步骤

请参考以下流程图选择机型。对选型方法有不明之处，请咨询本公司。

步骤 1：确定使用条件

开始选型前，请先确定以下条件。

- 用途
- 是连续运转，还是起动・停止频繁的运转
- 电源是直接起动，还是星形－三角形起动或变频驱动
- 电机容量（kW）及输出转速或减速比
- 径向负载及轴向负载
- 每天运转时间
- 冲击负载的程度
- 安装方向（低速轴方向）、配合形式
- 电机相关规格（电源频率、电压、有无制动器等）
- 其他环境条件（温度、湿度、室内・室外及其他环境等）

步骤 2：机型选择

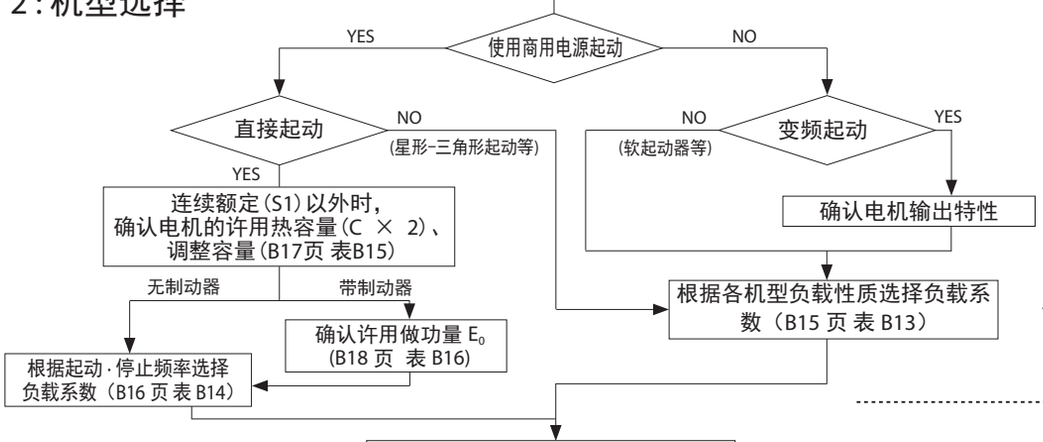

选择输出转速、减速比

确认输出扭矩 $T_L \leqq T_{out}$

T_L: 负载扭矩， T_{out}: 输出扭矩

步骤 3：确认

确定减速机机座号
负载系数≦减速机的服务系数（SF）

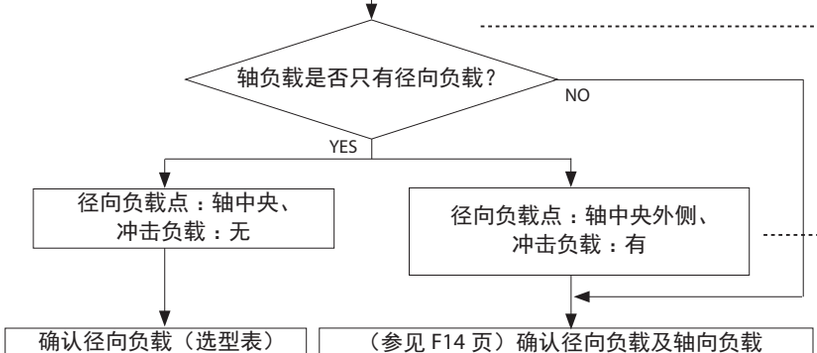

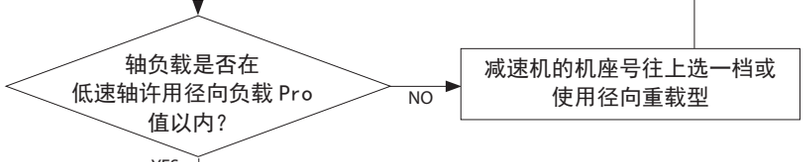

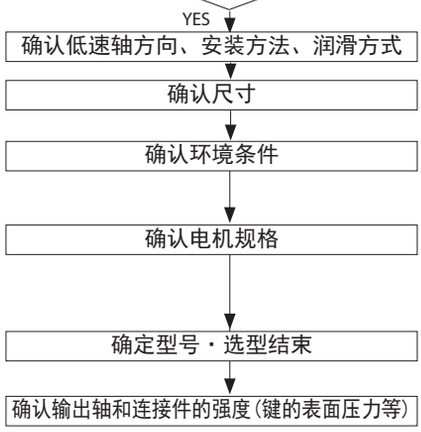

步骤 4：确定型号・结束

确定型号・选型结束

确认输出轴和连接件的强度(键的表面压力等)

选型步骤

步骤说明
・请在 B15 页选择适合用途的负载系数。
・反复进行起动・停止运转时，请确认 B16 页的起动・停止频率和减速机的负载系数、B17 页的电机许用热容量。带制动器时，请按 B18 页确认制动做功量未超出许用做功量 E_0。
・请按 F39 页确认制动扭矩。
・请在 B23 页的选型表中，找到记载有所用电机容量的页面。
・从选型表中，选择记载有与所用输出转速或减速比相近值的栏目。
・确认输出扭矩是否满足客户的使用值。输出扭矩不足时，请将电机容量提高一档。
・从选型表中，选择具有比所选负载系数大的服务系数（SF）的组合。
・确认作用在减速机低速轴的负载是否只有径向负载。如果还作用有轴向负载，请参见技术资料 F16 页进行计算。
・根据径向负载作用在低速轴的位置、有无冲击负载，参照技术资料 F14 页的系数进行换算。 ※1. 选型表的低速轴许用径向负载为负载作用于轴中央时的数值。 ※2. 对链条、V 形带、齿形带等施加初始张力时，计算时需将它们的影响计入径向负载。
・确认算出的径向负载有无超过低速轴许用径向负载。
・确认选择的组合能否对应所用的低速轴方向、安装方法、润滑方式。
・确认尺寸。如果不符合客户的使用条件，请咨询本公司。
・确认所选组合是否符合周边环境等条件。确认时，请参见 B4、B5 页的“标准规格”。
・确认与所选机型直接连接的电机是否符合使用条件（电源、环境、绝缘等级等）。
・对于所选机型，请在参见 B6 页“型号”后再确定型号。至此，机型选择结束。
・按起动・停止时的最大扭矩进行确认。

选型例

按照 B14、B15 页的选型步骤，举例说明机型选择。

○使用条件

- 用途：链式传送机
- 运转模式：连续运转
- 每天运转时间：24 小时 / 天
- 负载容量：0.7kW
- 输出转速：33.7r/min
- 与所用机械的连接：　链轮
  初始张力＝ 0
  链轮节圆半径：R＝61mm
  负载位置：轴中央
- 冲击负载的程度　：　无冲击
- 安装方向（低速轴方向）、配合形式
  ：　水平、底脚安装

- 电机规格
  电源频率　：　50Hz
  电压　：　200V
  制动器　：　无
  其他　：　室内型
- 环境条件
  环境温度 20℃、室内

按以上条件进行机型选择。

使用条件、选型及计算结果	本产品目录登载页
○ 选择负载系数 链式传送机用途的负载性质　➡　U（均匀负载） 负载系数　＝　1.20（U，24 小时 / 天运转）	B15 页　表 B13　各机械负载性质表 表 B12　减速机的负载系数
○ 选择电机容量 负载容量＝ 0.7kW　➡　电机容量＝ 0.75kW	B12 页　电机生产范围
○ 减速比的选择 电源频率 50Hz、输出转速 33.7r/min ➡　1450/33.7 ＝ 43 比	B26 页　CYCLO 齿轮电机选型表
○ 确认输出扭矩 $T_L=\frac{9550\times 0.7\ (kW)}{1450}\times 43=199N\cdot m \leqq 202N\cdot m$ ➡ OK T_L：负载扭矩	B26 页　CYCLO 齿轮电机选型表
○ 确定减速机机座号 负载系数 =1.2 ≦ 1.44 减速机机座号・减速比：　1-6105-EP-43	B26 页　CYCLO 齿轮电机选型表表
○ 检查径向负载 Pr=TL ／ R ≦ Pro ／ Cf Pr=199（N・m）／ 0.061（m）=3262（N）≦ 5400（N）／ 1=5400（N） ➡　OK	F14 页　许用径向和轴向负载 B26 页　CYCLO 齿轮电机选型表
○ 确认低速轴方向、安装方法、润滑方式 低速轴方向：水平、安装方法：底脚安装　➡　型式：CNHM（润滑方式为脂润滑）	B6 页　型号
○ 确认尺寸 根据尺寸表确认	C11 页　尺寸表
○ 确认环境条件 环境温度 20℃➡　OK	B4 页　标准规格
○ 确认电机规格 200V　50Hz 室内型　➡　采用标准规格 OK	B4 页　标准规格
◎ 确定型号 确定型号　：CNHM1-6105-EP-43 至此，选型结束。	B6 页　型号

负载系数

CYCLO® 减速机是按均匀负载、每天 10 小时的运转条件设计的。
如果每天运转超过 10 小时，或根据所用机械的负载条件，需要考虑以下负载系数。
负载系数的选择根据负载性质，分以下①和②两种方法。

①　根据各机械负载性质进行选择

【负载系数分类】　　U：均匀负载　　M：轻冲击　　H：重冲击

表 B12　减速机的负载系数

运转时间	～3 小时 / 天			～10 小时 / 天			～24 小时 / 天		
	U	M	H	U	M	H	U	M	H
负载系数	0.80	1.00	1.35	1.00	1.20	1.50	1.20	1.35	1.60

表 B13　各机械负载性质表

压缩机・泵		**选矿机**		**食品**		**制糖**	
空气压缩机		洗煤机	M	碾米机	U	开罐刀	M
往复式　多缸	M	筛煤机		甜菜切丝机	M	压碎机	M
单缸	H	旋转式（石料・砂）	M	DOW 搅拌机	M	磨机	H
泵		气动式	U	绞肉机	M	**炼油**	
离心式	U	活动筛式	U	烘缸	*	冷水机	M
可动叶片式	M	**粉碎机**		**酿造・蒸馏**		石蜡压滤机	M
往复式		压碎机		制罐机・装瓶机	U	回转窑	M
单动 3 缸以上	M	矿石・石料	H	酿造锅（连续）	U	**水泥**	
双动 2 缸以上	M	磨机（旋转式）		捣酱槽（连续）	U	干燥炉冷却器	M
旋转式（齿轮型等）	*	球磨机	H	捣酱槽（连续）	U	水泥窑	*
运输机械・卷扬机		辊式磨碎机		计量斗（频繁起动）	M	**纤维・纺织机械**	
升降机		窑炉	M	**造纸**		卷压梳理机	
厢式均匀负载	U	回转窑	H	曝气装置	*	干燥机・染色机	
重负载	M	混砂机	M	搅拌机	M	轧光机・起绒机・压染机	M
自动扶梯	U	**印刷机**	*	辅助用剥皮机（液压机）	M	浆纱机・皂洗机・络丝机	
链板式运输机	M	**洗涤机**	M	机械式剥皮机	M	纺纱机・增幅机・洗布机	
乘客・工作人员用	*	**机床**		卷筒式剥皮机	H	布匹加工处理设备（洗涤机・压染机・增幅机、干燥机・轧光机等）	M
水闸门卷扬	*	立式螺纹机床	H	碎浆机	M	**船舶**	
自卸汽车	H	冲床（齿轮驱动）	H	漂白机	U	驳船牵引机	H
牵引机	M	刨床	H	传送机	U	起锚机	*
吊车绞车		卷钣机	M	传送机（原木用）	H	舵机	M
主卷　中等负载	M	一般机床	*	切割机	H	绞盘・装货绞盘	*
重负载	H	**橡胶塑料**		纸浆缸	M	船用绞盘	*
箕斗提升机	M	挤出机		淤筒（纸浆用）	M	旋转机构	*
纵向行车・吊车横向行车	*	棒・管・粒	U	大柜	M	**陶瓷业**	
传送机（均匀负载）		吹塑机	M	洗涤浓缩机	M	制砖机・煤炭机	H
裙板式・组合式・带式・斗式・链式・刮板式・烤箱式・螺旋式	U	造粒机	M	造纸机		装填磨	M
传送机（重负载・变负载）		其他	*	挤出机	M	一般陶瓷用机械	M
裙板式・组合式・带式・斗式・链式・刮板式・烤箱式・螺旋式	M	混料机	H	吸入轧机	U	**水处理设备**	
往复式振动机	H	橡胶压延装料机	M	压榨机	U	滤清器	U
堆垛机	U	橡胶压碾机（两排以上）	M	烘缸	M	棒条筛	U
船坞起重机	*	板精研机	M	压光机	M	化学筛	U
加料机		管校直机	M	精轧光机	H	捕集器	U
圆盘式	U	粉碎机	H	卷绕机	U	脱水筛	M
裙板式・带式・螺旋式	M	烘缸	*	**炼钢**		泡沫打开机	M
往复式	H	**挖泥机**		鞍式辊驱动	H	混料机	M
混料机		缆盘筛	M	炉渣推出机	M	浓缩机	M
搅拌机		刀盘驱动	H	拔丝机（台车・主驱动）	H	真空过滤机	M
纯液体	U	夹具驱动	H	成形机	H	曝气装置	*
液体（密度有变化）	M	筛板驱动	H	分切机	M	凝露器	M
液体和固体	M	堆垛绞盘	M	平台传送机	*	回转筛	U
混料机				夹送烘缸输送辊	*	**木工行业**	*
密度固定	U			拔丝机・轧机機	M		
密度有变化	M			线材卷绕机	M		
水泥搅拌机	M			卷绕机（带钢用）	M		

关于带＊记号及表中未记载的机械，请咨询本公司。

注）实际使用的机械可能与本表的名称・机械性质有所不同，选型时请作为参考值使用。

负载系数

②　根据起动・停止频率选择

进行起动・停止频繁的运转时，以起动・停止频率和减速机的负载系数（表 B14）为基准进行选择，同时确认记载于表 B15 的电机许用热容量。带制动器电机时，请参见 F58 页计算制动器的制动做功量，并确认其不超过表 B16 所记载的许用做功量 E_0。（紧急停止时也请一并进行确认。）

表 B14　起动・停止频率和减速机的负载系数

GB2 效率三相电机（0.75 ～ 55kW）

起动・停止频率（次 / 小时）	～ 3 小时 / 天			～ 10 小时 / 天			～ 24 小时 / 天		
	I	II	III	I	II	III	I	II	III
1 以下	0.80	1.00	1.20	1.00	1.10	1.35	1.20	1.25	1.50
～ 3 以下	0.80	1.00	1.25	1.00	1.20	1.45	1.20	1.35	1.55
～ 10 以下	0.80	1.10	1.30	1.00	1.30	1.50	1.20	1.45	1.65
～ 60 以下	0.80	1.20	1.40	1.00	1.40	1.60	1.20	1.65	1.80

$$\text{转动惯量（GD}^2\text{）比} = \frac{\text{换算至电机轴的负载的转动惯量（换算至电机轴的负载的 GD}^2\text{）}}{\text{电机的转动惯量（电机的 GD}^2\text{）}}$$

负载系数分类

I ：许用转动惯量（GD^2）比 ≦ 0.3
II ：许用转动惯量（GD^2）比 ≦ 3
III ：许用转动惯量（GD^2）比 ≦ 10

注）1. 起动・停止次数应包括制动器、离合器等的制动次数。
2. 在作用有扭矩、径向负载的状态下起动时，需要另行考虑，请咨询本公司。
3. 起动・停止频率和转动惯量（GD^2）比超出上述值时，请咨询本公司。

规格考虑内容
・在减速机配合面打入定位销，使用铰孔螺栓
・变更外壳材质
・采用高频制动器
等

注意事项

・GB2效率三相电机、高效率三相电机的起动扭矩・停转扭矩（最大扭矩）较大，其选型步骤、起动・停止频率以及减速机的负载系数与传统电机不同。

负载系数

表 B15 电机许用热容量（C×Z）

kW×4P		许用C × Z				电机转动惯量 kg・m²		电机 GD² kgf・m²	
		（35% ED 以下）	（35% ED 以上～50% ED 以下）	（50% ED 以上～80% ED 以下）	（80% ED 以上～100% ED 以下）	标　准	带制动器	标　准	带制动器
GB2效率三相电机	0.75	1400	1400	800	500	0.00235	0.00258	0.00942	0.0103
	1.1	1400	1400	800	500	0.00337	0.00396	0.0135	0.0158
	1.5	1200	1200	500	400	0.00391	0.00450	0.0156	0.0180
	2.2	1000	900	400	200	0.00880	0.00978	0.0352	0.0391
	3.0	1000	900	400	200	0.0100	0.0110	0.0400	0.0440
	3.7	800	800	800	700	0.0194	0.0209	0.0777	0.0835
	5.5	300	300	200	150	0.0291	0.0306	0.116	0.122
	7.5	400	350	300	300	0.0409	0.0450	0.164	0.180
	11	200	200	150	150	0.0561	0.0602	0.224	0.241
	15	100	90	78	68	0.0995	0.115	0.398	0.460
	18.5	75	65	55	50	0.256	0.271	1.02	1.08
	22	75	65	55	50	0.256	0.271	1.02	1.08
	30	55	40	17	10	0.326	0.342	1.31	1.37

对于按以下①～③求得的 C×Z，在表 B15 的电机容量・%ED 范围内，检查其是否在许用 CZ 以内。

① 按下式计算 C 值。

[SI 单位]　$C = \dfrac{J_M + J_L}{J_M}$

J_M；电机的转动惯量（kg・m²）

J_L；换算至电机轴的电机以外的总转动惯量（kg・m²）

[重力单位]　$C = \dfrac{GD_M^2 + GD_L^2}{GD_M^2}$

GD_M^2；电机的 GD²（kgf・m²）

GD_L^2；换算至电机轴的电机以外的总 GD²（kgf・m²）

②计算每小时的起动次数 Z（次 / 小时）。

（a）设 1 个周期的运转时间为 t_a（秒）休止时间为 t_b（秒），在该期间进行 n_r（次 / 周期）的起动时

$$Z_r = \frac{3600 n_r}{t_a + t_b}（次 / 小时）$$

（b）如果在 1 个周期（t_a+t_b）中寸动次数有 n_i（次 / 周期），也将其换算为每小时的寸动次数 Z_i，然后再换算为起动次数。

$$Z_i = \frac{3600 n_r}{t_a + t_b}（次 / 小）$$

（c）从（a）及（b）求出每小时的总起动次数 Z（次 / 小时）。

$$Z = Z_r + \frac{1}{2} Z_i = \frac{3600}{t_a + t_b}（n_r + \frac{1}{2} n_i）（次 / 小时）$$

负载系数

③计算 C×Z。

根据①算出的 C 和②算出的 Z，求出 C×Z。

④负载时间率% ED

$$\%\ ED = \frac{t_a}{t_a + t_b} \times 100$$

表 B16　电机制动器的许用做功量 E_0

单位：E_0(J/min)

制动器型号	FB-01A1 FB-02A1 FB-05A1	FB-1D	FB-1E	FB-1HE FB-2E	FB-3E FB-4E	FB-5E FB-8E	FB-10E FB-15E	FB-20 FB-30	ESB-250
许用做功量 E_0	1080	1620	2580	3360	5720	6900	10800	22440	30672

制动器型号请参见 F55 页。

选型表说明

对于 B26 页以后的选型表，其主要部分说明如下。

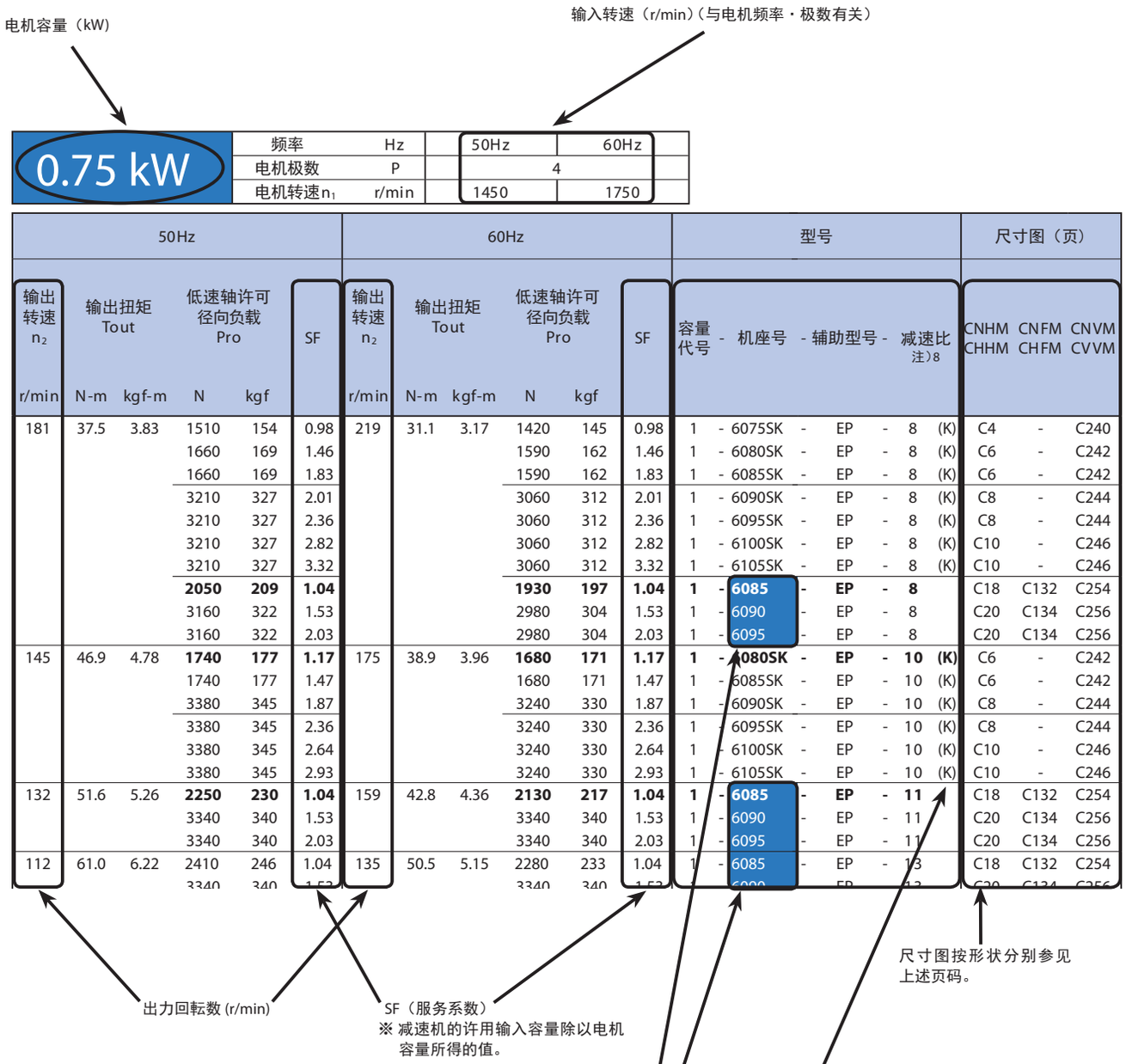

关于辅助型号和电机生产可否

・空白：三相电机为0.1～0.55kW
・EP　：对于GB2效率三相电机，0.75kW以上的所有机座号组合均可生产。

・AV　：AF变频电机
请在可否生产一栏中确认。

范　例

● 为标准产品，可以生产。
△ 可以生产。但需要确认规格，请咨询本公司。
□ 请咨询本公司。
— 不能生产。

M E M O

B　齿轮电机

2. 选型表

页码
1 级型・2 级型　B23

M E M O

CYCLO ® 减速机

B　齿轮电机

2. 选型表　1 级型・2 级型

	页码
0.75kW	B24
1.1kW	B32
1.5kW	B40
2.2kW	B47
3.0kW	B55
3.7kW	B61
5.5kW	B67
7.5kW	B73
11kW	B78
15kW	B83
18.5kW	B88
22kW	B92
30kW	B96
37kW	B99
45kW	B101
55kW	B103
75kW	B104
90kW	B105
110, 132kW	B106

关于辅助型号和电机生产可否

・EP　：对于GB2效率三相电机，0.75kW以上的所有机座号组合均可生产。

范　例

● 为标准产品，可以生产。
△ 可以生产。但需要确认规格，请咨询本公司。
□ 请咨询本公司。
— 不能生产。

选型表

0.75 kW

频率	Hz	50Hz	60Hz
电机极数	P	4	
电机转速 n_1	r/min	1450	1750

50Hz						60Hz						型号									尺寸图（页）		
输出转速 n_2	输出扭矩 Tout		低速轴许用径向负载 Pro		SF	输出转速 n_2	输出扭矩 Tout		低速轴许用径向负载 Pro		SF	容量代号	-	机座号	-	辅助型号	-	减速比 注）8			CNHM CHHM	CNFM CHFM	CNVM CVVM
r/min	N-m	kgf-m	N	kgf		r/min	N-m	kgf-m	N	kgf													
580	11.7	1.20	1130	115	1.48	700	9.72	0.991	1080	110	1.48	1	-	6070SK	-	EP	-	2.5	(K)		C4	-	C106
			1130	115	1.85				1080	110	1.85	1	-	6075SK	-	EP	-	2.5	(K)		C4	-	C106
			1260	128	2.20				1190	121	2.20	1	-	6080SK	-	EP	-	2.5	(K)		C5	-	C107
			1260	128	2.75				1190	121	2.75	1	-	6085SK	-	EP	-	2.5	(K)		C5	-	C107
			2250	229	3.20				2130	217	3.20	1	-	6090SK	-	EP	-	2.5	(K)		C6	-	C108
			2250	229	3.61				2130	217	3.61	1	-	6095SK	-	EP	-	2.5	(K)		C6	-	C108
483	14.1	1.44	1180	120	1.41	583	11.7	1.19	1120	114	1.41	1	-	6070SK	-	EP	-	3	(K)		C4	-	C106
			1180	120	1.77				1120	114	1.77	1	-	6075SK	-	EP	-	3	(K)		C4	-	C106
			1310	134	2.20				1250	127	2.20	1	-	6080SK	-	EP	-	3	(K)		C5	-	C107
			1310	134	2.75				1250	127	2.75	1	-	6085SK	-	EP	-	3	(K)		C5	-	C107
			2340	239	3.12				2220	226	3.12	1	-	6090SK	-	EP	-	3	(K)		C6	-	C108
			2340	239	3.51				2220	226	3.51	1	-	6095SK	-	EP	-	3	(K)		C6	-	C108
363	18.8	1.91	**1270**	**129**	**1.25**	438	15.6	1.59	**1220**	**124**	**1.25**	**1**	**-**	**6070SK**	**-**	**EP**	**-**	**4**	**(K)**		C4	-	C106
			1270	129	1.56				1220	124	1.56	1	-	6075SK	-	EP	-	4	(K)		C4	-	C106
			1420	145	2.20				1350	138	2.20	1	-	6080SK	-	EP	-	4	(K)		C5	-	C107
			1420	145	2.75				1350	138	2.75	1	-	6085SK	-	EP	-	4	(K)		C5	-	C107
			2660	271	3.12				2520	257	3.12	1	-	6090SK	-	EP	-	4	(K)		C6	-	C108
			2660	271	3.51				2520	257	3.51	1	-	6095SK	-	EP	-	4	(K)		C6	-	C108
290	23.5	2.39	**1370**	**140**	**1.18**	350	19.4	1.98	**1290**	**132**	**1.18**	**1**	**-**	**6070SK**	**-**	**EP**	**-**	**5**	**(K)**		C4	-	C106
			1370	140	1.48				1290	132	1.48	1	-	6075SK	-	EP	-	5	(K)		C4	-	C106
			1530	156	2.07				1460	149	2.07	1	-	6080SK	-	EP	-	5	(K)		C5	-	C107
			1530	156	2.47				1460	149	2.43	1	-	6085SK	-	EP	-	5	(K)		C5	-	C107
			2820	287	2.98				2680	273	2.98	1	-	6090SK	-	EP	-	5	(K)		C6	-	C108
			2820	287	3.51				2680	273	3.51	1	-	6095SK	-	EP	-	5	(K)		C6	-	C108
242	28.2	2.87	**1370**	**140**	**1.04**	292	23.3	2.38	**1290**	**132**	**1.04**	**1**	**-**	**6070SK**	**-**	**EP**	**-**	**6**	**(K)**		C4	-	C106
			1370	140	1.30				1290	132	1.30	1	-	6075SK	-	EP	-	6	(K)		C4	-	C106
			1580	161	1.73				1520	155	1.73	1	-	6080SK	-	EP	-	6	(K)		C5	-	C107
			1580	161	2.16				1520	155	2.16	1	-	6085SK	-	EP	-	6	(K)		C5	-	C107
			2880	294	2.55				2750	280	2.55	1	-	6090SK	-	EP	-	6	(K)		C6	-	C108
			2880	294	3.03				2750	280	3.03	1	-	6095SK	-	EP	-	6	(K)		C6	-	C108
			2880	294	3.56				2750	280	3.56	1	-	6100SK	-	EP	-	6	(K)		C7	-	C109
			1900	**193**	**1.04**				**1790**	**182**	**1.04**	**1**	**-**	**6085**	**-**	**EP**	**-**	**6**			C9	C58	C111
			2840	290	1.53				2670	273	1.53	1	-	6090	-	EP	-	6			C10	C59	C112
			2840	290	2.03				2670	273	2.03	1	-	6095	-	EP	-	6			C10	C59	C112

注）1. 关于选型表记载的机型型号，请参见 B6 页。
2. 低速轴许用径向负载 Pro 为低速轴中央的值。负载点在低速轴中央以外时，以及关于许用轴向负载，请参见技术资料 F14 ～ F16 页。
3. 润滑方式根据机型不同而异。详细内容请参见技术资料 F10 ～ F11 页的“润滑”。
4. 上表电机转速 n_1 为代表值，输出转速 n_2 是根据该电机转速决定的值。电机转速的详细情况请参见技术资料 F36 页。
5. 机座号为底纹字（例：6075）的机型安装方向任意。（型式为 CNHM、CNFM、CNVM）
6. CNHM、CHHM、CNFM、CHFM、CNVM、CVVM 为型号代号。详细内容请参见 B6 页“型号”。
7. 粗体字的组合是对于各减速比在均匀负载・10 小时 / 天运转的条件下的推荐机型（对于 50Hz 的电机额定值，SF=1.0 左右）。
8. 对于型号栏右端标有“(K)”记号的机型，记载的减速比为公称减速比。实际减速比请参见下表。对于除此之外的机型，[记载的减速比]=[实际减速比]。
9. 本表中记载的内容如有变更，恕不预告。

实际减速比表

机座号		公称减速比						
		2.5	3	4	5	6	8	10
6070SK	6075SK	2.514	2.911	3.985	5.109	5.915	8.097	9.848
6080SK	6085SK	2.475	2.931	3.878	5.114	6.164	7.660	9.474
6090SK	6095SK	2.492	2.878	4.100	5.017	5.623	8.169	9.996

机座号		公称减速比						
		2.5	3	4	5	6	8	10
6100SK	6105SK	2.492	2.878	4.100	5.017	5.623	8.169	9.996

0.75 kW

频率	Hz	50Hz	60Hz
电机极数	P	4	
电机转速 n_1	r/min	1450	1750

50Hz						60Hz						型号										尺寸图（页）		
输出转速 n_2	输出扭矩 Tout		低速轴许用径向负载 Pro		SF	输出转速 n_2	输出扭矩 Tout		低速轴许用径向负载 Pro		SF	容量代号	-	机座号	-	辅助型号	-	减速比 注）8				CNHM CHHM	CNFM CHFM	CNVM CVVM
r/min	N-m	kgf-m	N	kgf		r/min	N-m	kgf-m	N	kgf														
181	37.5	3.83	1510	154	0.98	219	31.1	3.17	1420	145	0.98	1	-	6075SK	-	EP	-	8	(K)			C4	-	C106
			1660	169	1.46				1590	162	1.46	1	-	6080SK	-	EP	-	8	(K)			C5	-	C107
			1660	169	1.83				1590	162	1.83	1	-	6085SK	-	EP	-	8	(K)			C5	-	C107
			3210	327	2.01				3060	312	2.01	1	-	6090SK	-	EP	-	8	(K)			C6	-	C108
			3210	327	2.36				3060	312	2.36	1	-	6095SK	-	EP	-	8	(K)			C6	-	C108
			3210	327	2.82				3060	312	2.82	1	-	6100SK	-	EP	-	8	(K)			C7	-	C109
			3210	327	3.32				3060	312	3.32	1	-	6105SK	-	EP	-	8	(K)			C7	-	C109
			2050	**209**	**1.04**				**1930**	**197**	**1.04**	**1**	**-**	**6085**	**-**	**EP**	**-**	**8**				C9	C58	C111
			3160	322	1.53				2980	304	1.53	1	-	6090	-	EP	-	8				C10	C59	C112
			3160	322	2.03				2980	304	2.03	1	-	6095	-	EP	-	8				C10	C59	C112
145	46.9	4.78	**1740**	**177**	**1.17**	175	38.9	3.96	**1680**	**171**	**1.17**	**1**	**-**	**6080SK**	**-**	**EP**	**-**	**10**	**(K)**			C5	-	C107
			1740	177	1.47				1680	171	1.47	1	-	6085SK	-	EP	-	10	(K)			C5	-	C107
			3380	345	1.87				3240	330	1.87	1	-	6090SK	-	EP	-	10	(K)			C6	-	C108
			3380	345	2.36				3240	330	2.36	1	-	6095SK	-	EP	-	10	(K)			C6	-	C108
			3380	345	2.64				3240	330	2.64	1	-	6100SK	-	EP	-	10	(K)			C7	-	C109
			3380	345	2.93				3240	330	2.93	1	-	6105SK	-	EP	-	10	(K)			C7	-	C109
132	51.6	5.26	**2250**	**230**	**1.04**	159	42.8	4.36	**2130**	**217**	**1.04**	**1**	**-**	**6085**	**-**	**EP**	**-**	**11**				C9	C58	C111
			3340	340	1.53				3340	340	1.53	1	-	6090	-	EP	-	11				C10	C59	C112
			3340	340	2.03				3340	340	2.03	1	-	6095	-	EP	-	11				C10	C59	C112
112	61.0	6.22	**2410**	**246**	**1.04**	135	50.5	5.15	**2280**	**233**	**1.04**	**1**	**-**	**6085**	**-**	**EP**	**-**	**13**				C9	C58	C111
			3340	340	1.53				3340	340	1.53	1	-	6090	-	EP	-	13				C10	C59	C112
			3340	340	2.03				3340	340	2.03	1	-	6095	-	EP	-	13				C10	C59	C112
96.7	70.4	7.18	**2490**	**253**	**1.04**	117	58.3	5.95	**2350**	**240**	**1.04**	**1**	**-**	**6085**	**-**	**EP**	**-**	**15**				C9	C58	C111
			3340	340	1.53				3340	340	1.53	1	-	6090	-	EP	-	15				C10	C59	C112
			3340	340	2.03				3340	340	2.03	1	-	6095	-	EP	-	15				C10	C59	C112
85.3	79.8	8.13	**2560**	**261**	**1.04**	103	66.1	6.74	**2460**	**251**	**1.04**	**1**	**-**	**6085**	**-**	**EP**	**-**	**17**				C9	C58	C111
			3340	340	1.53				3340	340	1.53	1	-	6090	-	EP	-	17				C10	C59	C112
			3340	340	2.03				3340	340	2.03	1	-	6095	-	EP	-	17				C10	C59	C112
			5400	550	2.65				5400	550	2.65	1	-	6100	-	EP	-	17				C11	C60	C113
69.0	98.5	10.0	**3340**	**340**	**1.01**	83.3	81.7	8.32	**3340**	**340**	**1.01**	**1**	**-**	**6090**	**-**	**EP**	**-**	**21**				C10	C59	C112
			3340	340	2.01				3340	340	2.03	1	-	6095	-	EP	-	21				C10	C59	C112
			5400	550	2.53				5400	550	2.57	1	-	6100	-	EP	-	21				C11	C60	C113
58.0	117	12.0	**3340**	**340**	**1.15**	70.0	97.2	9.91	**3340**	**340**	**1.15**	**1**	**-**	**6095**	**-**	**EP**	**-**	**25**				C10	C59	C112
			5400	550	1.69				5400	550	1.69	1	-	6100	-	EP	-	25				C11	C60	C113
			5400	550	2.23				5400	550	2.23	1	-	6105	-	EP	-	25				C11	C60	C113
			7240	738	2.55				6810	694	2.55	1	-	6110	-	EP	-	25				C12	C61	C114
			7240	738	2.96				6810	694	2.96	1	-	6115	-	EP	-	25				C12	C61	C114
50.0	136	13.9	**3320**	**338**	**1.05**	60.3	113	11.5	**3340**	**340**	**1.05**	**1**	**-**	**6095**	**-**	**EP**	**-**	**29**				C10	C59	C112
			5400	550	1.61				5400	550	1.61	1	-	6100	-	EP	-	29				C11	C60	C113
			5400	550	2.12				5400	550	2.12	1	-	6105	-	EP	-	29				C11	C60	C113
			7410	756	2.53				7000	714	2.53	1	-	6110	-	EP	-	29				C12	C61	C114
			7410	756	2.96				7000	714	2.96	1	-	6115	-	EP	-	29				C12	C61	C114

注）1. 关于选型表记载的机型型号，请参见 B6 页。
2. 低速轴许用径向负载 Pro 为低速轴中央的值。负载点在低速轴中央以外时，以及关于许用轴向负载，请参见技术资料 F14 ～ F16 页。
3. 润滑方式根据机型不同而异。详细内容请参见技术资料 F10 ～ F11 页的“润滑”。
4. 上表电机转速 n_1 为代表值，输出转速 n_2 是根据该电机转速决定的值。电机转速的详细情况请参见技术资料 F36 页。
5. 机座号为底纹字（例：6075）的机型安装方向任意。（型式为 CNHM、CNFM、CNVM）
6. CNHM、CHHM、CNFM、CHFM、CNVM、CVVM 为型号代号。详细内容请参见 B6 页“型号”。
7. 粗体字的组合是对于各减速比在均匀负载・10 小时 / 天运转的条件下的推荐机型（对于 50Hz 的电机额定值，SF=1.0 左右）。
8. 对于型号栏右端标有“(K)”记号的机型，记载的减速比为公称减速比。实际减速比请参见下表。对于除此之外的机型，[记载的减速比]=[实际减速比]。
9. 本表中记载的内容如有变更，恕不预告。

实际减速比表

机座号		公称减速比						
		2.5	3	4	5	6	8	10
6070SK	6075SK	2.514	2.911	3.985	5.109	5.915	8.097	9.848
6080SK	6085SK	2.475	2.931	3.878	5.114	6.164	7.660	9.474
6090SK	6095SK	2.492	2.878	4.100	5.017	5.623	8.169	9.996

机座号		公称减速比						
		2.5	3	4	5	6	8	10
6100SK	6105SK	2.492	2.878	4.100	5.017	5.623	8.169	9.996

选型表

0.75 kW

频率	Hz	50Hz	60Hz
电机极数	P	4	
电机转速 n_1	r/min	1450	1750

50Hz						60Hz						型号								尺寸图（页）		
输出转速 n_2	输出扭矩 Tout		低速轴许用径向负载 Pro		SF	输出转速 n_2	输出扭矩 Tout		低速轴许用径向负载 Pro		SF	容量代号	-	机座号	-	辅助型号	-	减速比	CNHM CHHM	CNFM CHFM	CNVM CVVM
r/min	N-m	kgf-m	N	kgf		r/min	N-m	kgf-m	N	kgf											
41.4	164	16.7	**3270**	**334**	**1.01**	50.0	136	13.9	**3330**	**339**	**1.01**	**1**	**-**	**6095**	**-**	**EP**	**-**	**35**	C10	C59	C112
			5400	550	1.30				5400	550	1.30	1	-	6100	-	EP	-	35	C11	C60	C113
			5400	550	1.60				5400	550	1.60	1	-	6105	-	EP	-	35	C11	C60	C113
			7470	761	2.00				7490	764	2.00	1	-	6110	-	EP	-	35	C12	C61	C114
			7470	761	2.41				7490	764	2.41	1	-	6115	-	EP	-	35	C12	C61	C114
33.7	202	20.6	3210	328	0.80	40.7	167	17.0	3280	334	0.80	1	-	6095	-	EP	-	43	C10	C59	C112
			5400	**550**	**1.04**				**5400**	**550**	**1.04**	**1**	**-**	**6100**	**-**	**EP**	**-**	**43**	C11	C60	C113
			5400	550	1.44				5400	550	1.44	1	-	6105	-	EP	-	43	C11	C60	C113
			7610	776	1.73				7610	776	1.73	1	-	6110	-	EP	-	43	C12	C61	C114
			7610	776	2.03				7610	776	2.03	1	-	6115	-	EP	-	43	C12	C61	C114
			9810	1000	2.55				9640	983	2.55	1	-	6120	-	EP	-	43	C13	C62	C115
28.4	239	24.4	**5400**	**550**	**1.03**	34.3	198	20.2	**5390**	**549**	**1.03**	**1**	**-**	**6105**	**-**	**EP**	**-**	**51**	C11	C60	C113
			7610	776	1.26				7610	776	1.26	1	-	6110	-	EP	-	51	C12	C61	C114
			7610	776	1.48				7610	776	1.48	1	-	6115	-	EP	-	51	C12	C61	C114
			9810	1000	2.17				9810	1000	2.29	1	-	6120	-	EP	-	51	C13	C62	C115
			9810	1000	2.63				9810	1000	3.04	1	-	6125	-	EP	-	51	C13	C62	C115
24.6	277	28.2	5400	550	0.91	29.7	229	23.4	5370	548	0.94	1	-	6105	-	EP	-	59	C11	C60	C113
			7610	**776**	**1.15**				**7610**	**776**	**1.15**	**1**	**-**	**6110**	**-**	**EP**	**-**	**59**	C12	C61	C114
			7610	776	1.35				7610	776	1.35	1	-	6115	-	EP	-	59	C12	C61	C114
			9810	1000	1.73				9810	1000	1.73	1	-	6120	-	EP	-	59	C13	C62	C115
			9810	1000	2.16				9810	1000	2.16	1	-	6125	-	EP	-	59	C13	C62	C115
			13200	1340	2.81				12400	1270	2.92	1	-	6130	-	EP	-	59	C14	C63	C116
20.4	333	34.0	**7610**	**775**	**1.01**	24.6	276	28.1	**7610**	**776**	**1.01**	**1**	**-**	**6115**	**-**	**EP**	**-**	**71**	C12	C61	C114
			9810	1000	1.28				9810	1000	1.28	1	-	6120	-	EP	-	71	C13	C62	C115
			9810	1000	1.52				9810	1000	1.60	1	-	6125	-	EP	-	71	C13	C62	C115
			14000	1420	2.35				13100	1340	2.44	1	-	6130	-	EP	-	71	C14	C63	C116
			14000	1420	2.71				13100	1340	2.89	1	-	6135	-	EP	-	71	C14	C63	C116
16.7	408	41.6	**7550**	**770**	**1.01**	20.1	338	34.5	**7610**	**776**	**1.01**	**1**	**-**	**6115**	**-**	**EP**	**-**	**87**	C12	C61	C114
			9810	1000	1.26				9810	1000	1.26	1	-	6120	-	EP	-	87	C13	C62	C115
			9810	1000	1.37				9810	1000	1.51	1	-	6125	-	EP	-	87	C13	C62	C115
			14700	1500	1.89				14200	1440	1.89	1	-	6130	-	EP	-	87	C14	C63	C116
			14700	1500	2.20				14200	1440	2.55	1	-	6135	-	EP	-	87	C14	C63	C116
			16000	1630	2.64				16000	1630	2.64	1	-	6140	-	EP	-	87	C15	C64	C117
			16000	1630	2.88				16000	1630	3.31	1	-	6145	-	EP	-	87	C15	C64	C117
13.9	462	47.1	**9810**	**1000**	**1.14**	16.8	383	39.1	**9810**	**1000**	**1.37**	**1**	**-**	**6120DB**	**-**	**EP**	**-**	**104**	C27	C76	C129
			9810	1000	1.36				9810	1000	1.64	1	-	6125DB	-	EP	-	104	C27	C76	C129
			14700	1500	1.69				14700	1500	2.03	1	-	6130DB	-	EP	-	104	C28	C77	C130
			14700	1500	2.03				14700	1500	2.03	1	-	6135DB	-	EP	-	104	C28	C77	C130
			14700	1500	2.03				14700	1500	2.45	1	-	6135DC	-	EP	-	104	C29	C78	C131
			16000	1630	2.03				16000	1630	2.03	1	-	6140DB	-	EP	-	104	C30	C79	C132
			16000	1630	2.65				16000	1630	3.20	1	-	6140DC	-	EP	-	104	C31	C80	C133
			16000	1630	2.96				16000	1630	3.58	1	-	6145DC	-	EP	-	104	C31	C80	C133

注）1. 关于选型表记载的机型型号，请参见 B6 页。
2. 低速轴许用径向负载 Pro 为低速轴中央的值。负载点在低速轴中央以外时，以及关于许用轴向负载，请参见技术资料 F14 ～ F16 页。
3. 润滑方式根据机型不同而异。详细内容请参见技术资料 F10 ～ F11 页的“润滑”。
4. 上表电机转速 n_1 为代表值，输出转速 n_2 是根据该电机转速决定的值。电机转速的详细情况请参见技术资料 F36 页。
5. 机座号为底纹字（例：6075）的机型安装方向任意。（型式为 CNHM、CNFM、CVVM）
6. CNHM、CHHM、CNFM、CHFM、CNVM、CVVM 为型号代号。详细内容请参见 B6 页“型号”。
7. 粗体字的组合是对于各减速比在均匀负载・10 小时 / 天运转的条件下的推荐机型（对于 50Hz 的电机额定值，SF=1.0 左右）。
8. 本表中记载的内容如有变更，恕不预告。

0.75 kW

频率	Hz	50Hz	60Hz
电机极数	P	4	
电机转速 n_1	r/min	1450	1750

50Hz						60Hz						型号	尺寸图（页）		
输出转速 n_2	输出扭矩 Tout		低速轴许用径向负载 Pro		SF 注）8	输出转速 n_2	输出扭矩 Tout		低速轴许用径向负载 Pro		SF 注）8	容量代号 - 机座号 - 辅助型号 - 减速比	CNHM CHHM	CNFM CHFM	CNVM CVVM
r/min	N-m	kgf-m	N	kgf		r/min	N-m	kgf-m	N	kgf					
12.0	538	54.8	**9810**	**1000**	**1.16**	14.5	446	45.4	**9810**	**1000**	**1.40**	**1 - 6125DB - EP - 121**	C27	C76	C129
			14700	1500	1.45				14700	1500	1.75	1 - 6130DB - EP - 121	C28	C77	C130
			14700	1500	1.75				14700	1500	2.03	1 - 6135DB - EP - 121	C28	C77	C130
			16000	1630	2.03				16000	1630	2.03	1 - 6140DB - EP - 121	C30	C79	C132
			16000	1630	2.28				16000	1630	2.75	1 - 6140DC - EP - 121	C31	C80	C133
			16000	1630	2.40				16000	1630	2.90	1 - 6145DC - EP - 121	C31	C80	C133
10.1	525	53.5	9810	1000	*	12.2	525	53.5	9810	1000	*	1 - 6120DB - EP - 143	C27	C76	C129
	636	64.8	9810	1000	0.98		527	53.7	9810	1000	1.20	1 - 6125DB - EP - 143	C27	C76	C129
			14700	**1500**	**1.23**				**14700**	**1500**	**1.48**	**1 - 6130DB - EP - 143**	C28	C77	C130
			14700	1500	1.48				14700	1500	1.78	1 - 6135DB - EP - 143	C28	C77	C130
			16000	1630	1.93				16000	1630	2.03	1 - 6140DB - EP - 143	C30	C79	C132
			16000	1630	1.93				16000	1630	2.33	1 - 6140DC - EP - 143	C31	C80	C133
			16000	1630	2.03				16000	1630	2.03	1 - 6145DB - EP - 143	C30	C79	C132
			16000	1630	2.15				16000	1630	2.60	1 - 6145DC - EP - 143	C31	C80	C133
			22100	2250	2.76				22100	2250	3.33	1 - 6160DB - EP - 143	C33	C82	C135
8.79	525	53.5	9810	1000	*	10.6	525	53.5	9810	1000	*	1 - 6120DB - EP - 165	C27	C76	C129
	734	74.8	9810	1000	0.86		608	62.0	9810	1000	1.04	1 - 6125DB - EP - 165	C27	C76	C129
			14700	**1500**	**1.06**				**14700**	**1500**	**1.28**	**1 - 6130DB - EP - 165**	C28	C77	C130
			14700	1500	1.28				14700	1500	1.55	1 - 6135DB - EP - 165	C28	C77	C130
			16000	1630	1.67				16000	1630	2.02	1 - 6140DB - EP - 165	C30	C79	C132
			16000	1630	1.85				16000	1630	2.03	1 - 6145DB - EP - 165	C30	C79	C132
			16000	1630	1.85				16000	1630	2.23	1 - 6145DC - EP - 165	C31	C80	C133
			22100	2250	2.03				22100	2250	2.03	1 - 6160DA - EP - 165	C32	C81	C134
			22100	2250	2.39				22100	2250	2.89	1 - 6160DB - EP - 165	C33	C82	C135
			22100	2250	2.86				22100	2250	3.46	1 - 6165DB - EP - 165	C33	C82	C135
7.75	630	64.2	9810	1000	*	9.36	630	64.2	9810	1000	*	1 - 6125DB - EP - 187	C27	C76	C129
	831	84.7	14700	1500	0.94		689	70.2	14700	1500	1.13	1 - 6130DB - EP - 187	C28	C77	C130
			14700	**1500**	**1.13**				**14700**	**1500**	**1.36**	**1 - 6135DB - EP - 187**	C28	C77	C130
			16000	1630	1.48				16000	1630	1.79	1 - 6140DB - EP - 187	C30	C79	C132
			16000	1630	1.65				16000	1630	1.99	1 - 6145DB - EP - 187	C30	C79	C132
			22100	2250	2.02				22100	2250	2.02	1 - 6160DA - EP - 187	C32	C81	C134
			22100	2250	2.12				22100	2250	2.55	1 - 6160DB - EP - 187	C33	C82	C135
			22100	2250	2.53				22100	2250	3.05	1 - 6165DB - EP - 187	C33	C82	C135
7.44	630	64.2	9810	1000	*	8.97	630	64.2	9810	1000	*	1 - 6125DB - EP - 195	C27	C76	C129
	867	88.4	**14700**	**1500**	**1.08**		718	73.2	**14700**	**1500**	**1.31**	**1 - 6135DB - EP - 195**	C28	C77	C130
			16000	1630	1.41				16000	1630	1.71	1 - 6140DB - EP - 195	C30	C79	C132
			16000	1630	1.57				16000	1630	1.89	1 - 6145DB - EP - 195	C30	C79	C132
			22100	2250	2.02				22100	2250	2.03	1 - 6160DA - EP - 195	C32	C81	C134
			22100	2250	2.02				22100	2250	2.44	1 - 6160DB - EP - 195	C33	C82	C135
			22100	2250	2.03				22100	2250	2.03	1 - 6165DA - EP - 195	C32	C81	C134
			22100	2250	2.42				22100	2250	2.92	1 - 6165DB - EP - 195	C33	C82	C135
			29500	3010	2.92				29500	3010	3.52	1 - 6170DB - EP - 195	C36	C85	C138

注）1. 关于选型表记载的机型型号，请参见 B6 页。
2. 低速轴许用径向负载 Pro 为低速轴中央的值。负载点在低速轴中央以外时，以及关于许用轴向负载，请参见技术资料 F14 ～ F16 页。
3. 润滑方式根据机型不同而异。详细内容请参见技术资料 F10 ～ F11 页的“润滑”。
4. 上表电机转速 n_1 为代表值，输出转速 n_2 是根据该电机转速决定的值。电机转速的详细情况请参见技术资料 F36 页。
5. 机座号为底纹字（例：6075）的机型安装方向任意。（型式为 CNHM、CNFM、CNVM）
6. CNHM、CHHM、CNFM、CHFM、CNVM、CVVM 为型号代号。详细内容请参见 B6 页“型号”。
7. 粗体字的组合是对于各减速比在均匀负载・10 小时 / 天运转的条件下的推荐机型（对于 50Hz 的电机额定值，SF=1.0 左右）。
8. “SF”一栏为“*”的机型，运转时的负载扭矩请勿超过表中“输出扭矩”。不能以电机 100% 额定值进行运转。
9. 本表中记载的内容如有变更，恕不预告。

选型表

0.75 kW

频率	Hz	50Hz	60Hz
电机极数	P	4	
电机转速 n_1	r/min	1450	1750

50Hz						60Hz						型号	尺寸图（页）		
输出转速 n_2	输出扭矩 Tout		低速轴许用径向负载 Pro		SF 注）8	输出转速 n_2	输出扭矩 Tout		低速轴许用径向负载 Pro		SF 注）8	容量代号 - 机座号 - 辅助型号 - 减速比	CNHM CHHM	CNFM CHFM	CNVM CVVM
r/min	N-m	kgf-m	N	kgf		r/min	N-m	kgf-m	N	kgf					
6.28	630	64.2	9810	1000	*	7.58	630	64.2	9810	1000	*	1 - 6125DB - EP - 231	C27	C76	C129
	780	79.5	14700	1500	*		780	79.5	14700	1500	*	1 - 6130DB - EP - 231	C28	C77	C130
	1030	105	14700	1500	0.92		851	86.7	14700	1500	1.10	1 - 6135DB - EP - 231	C28	C77	C130
			16000	**1630**	**1.19**				**16000**	**1630**	**1.44**	**1 - 6140DB - EP - 231**	C30	C79	C132
			16000	1630	1.30				16000	1630	1.57	1 - 6145DB - EP - 231	C30	C79	C132
			22100	2250	1.71				22100	2250	2.03	1 - 6160DA - EP - 231	C32	C81	C134
			22100	2250	2.03				22100	2250	2.03	1 - 6165DA - EP - 231	C32	C81	C134
			22100	2250	2.04				22100	2250	2.47	1 - 6165DB - EP - 231	C33	C82	C135
			29500	3010	2.03				29500	3010	2.03	1 - 6170DA - EP - 231	C35	C84	C137
			29500	3010	2.46				29500	3010	2.97	1 - 6170DB - EP - 231	C36	C85	C138
5.31	780	79.5	14700	1500	*	6.41	780	79.5	14700	1500	*	1 - 6130DB - EP - 273	C28	C77	C130
	940	95.8	14700	1500	*		940	95.8	14700	1500	*	1 - 6135DB - EP - 273	C28	C77	C130
	1210	124	**16000**	**1630**	**1.01**		1010	103	**16000**	**1630**	**1.22**	**1 - 6140DB - EP - 273**	C30	C79	C132
			16000	1630	1.10				16000	1630	1.33	1 - 6145DB - EP - 273	C30	C79	C132
			22100	2250	1.45				22100	2250	1.75	1 - 6160DA - EP - 273	C32	C81	C134
			22100	2250	1.73				22100	2250	2.03	1 - 6165DA - EP - 273	C32	C81	C134
			29500	3010	2.03				29500	3010	2.03	1 - 6170DA - EP - 273	C35	C84	C137
			29500	3010	2.08				29500	3010	2.52	1 - 6170DB - EP - 273	C36	C85	C138
			29500	3010	2.03				29500	3010	2.03	1 - 6175DA - EP - 273	C35	C84	C137
			29500	3010	2.60				29500	3010	3.13	1 - 6175DB - EP - 273	C36	C85	C138
5.02	940	95.8	14700	1500	*	6.06	940	95.8	14700	1500	*	1 - 6135DB - EP - 289	C28	C77	C130
	1280	130	16000	1630	0.96		1060	108	16000	1630	1.16	1 - 6140DB - EP - 289	C30	C79	C132
			16000	**1630**	**1.07**				**16000**	**1630**	**1.29**	**1 - 6145DB - EP - 289**	C30	C79	C132
			22100	2250	1.38				22100	2250	1.66	1 - 6160DA - EP - 289	C32	C81	C134
			22100	2250	1.64				22100	2250	1.98	1 - 6165DA - EP - 289	C32	C81	C134
			29500	3010	1.98				29500	3010	2.03	1 - 6170DA - EP - 289	C35	C84	C137
			29500	3010	1.98				29500	3010	2.39	1 - 6170DB - EP - 289	C36	C85	C138
			29500	3010	2.46				29500	3010	2.97	1 - 6175DB - EP - 289	C36	C85	C138
4.55	940	95.8	14700	1500	*	5.49	940	95.8	14700	1500	*	1 - 6135DB - EP - 319	C28	C77	C130
	1420	145	15500	1580	0.97		1180	120	16000	1630	1.17	1 - 6145DB - EP - 319	C30	C79	C132
			22100	**2250**	**1.24**				**22100**	**2250**	**1.49**	**1 - 6160DA - EP - 319**	C32	C81	C134
			22100	2250	1.48				22100	2250	1.79	1 - 6165DA - EP - 319	C32	C81	C134
			29500	3010	1.78				29500	3010	2.03	1 - 6170DA - EP - 319	C35	C84	C137
			29500	3010	1.78				29500	3010	2.15	1 - 6170DB - EP - 319	C36	C85	C138
			29500	3010	2.03				29500	3010	2.03	1 - 6175DA - EP - 319	C35	C84	C137
			29500	3010	2.22				29500	3010	2.68	1 - 6175DB - EP - 319	C36	C85	C138
			41700	4250	2.86				41700	4250	3.45	1 - 6180DA - EP - 319	C38	C87	C140

注）1. 关于选型表记载的机型型号，请参见 B6 页。
2. 低速轴许用径向负载 Pro 为低速轴中央的值。负载点在低速轴中央以外时，以及关于许用轴向负载，请参见技术资料 F14 ～ F16 页。
3. 润滑方式根据机型不同而异。详细内容请参见技术资料 F10 ～ F11 页的“润滑”。
4. 上表电机转速 n_1 为代表值，输出转速 n_2 是根据该电机转速决定的值。电机转速的详细情况请参见技术资料 F36 页。
5. 机座号为底纹字（例：6075）的机型安装方向任意。（型式为 CNHM、CNFM、CNVM）
6. CNHM、CHHM、CNFM、CHFM、CNVM、CVVM 为型号代号。详细内容请参见 B6 页“型号”。
7. 粗体字的组合是对于各减速比在均匀负载・10 小时 / 天运转的条件下的推荐机型（对于 50Hz 的电机额定值，SF=1.0 左右）。
8. “SF”一栏为“*”的机型，运转时的负载扭矩请勿超过表中“输出扭矩”。不能以电机 100% 额定值进行运转。
9. 本表中记载的内容如有变更，恕不预告。

选型表

0.75 kW

频率	Hz	50Hz	60Hz
电机极数	P	4	
电机转速 n_1	r/min	1450	1750

50Hz						60Hz						型号	尺寸图（页）		
输出转速 n_2	输出扭矩 Tout		低速轴许用径向负载 Pro		SF 注）7	输出转速 n_2	输出扭矩 Tout		低速轴许用径向负载 Pro		SF 注）7	容量代号 - 机座号 - 辅助型号 - 减速比	CHHM	CHFM	CVVM
r/min	N-m	kgf-m	N	kgf		r/min	N-m	kgf-m	N	kgf					
3.85	1230	125	16000	1630	*	4.64	1230	125	16000	1630	*	1 - 6140DB - EP - 377	C30	C79	C132
	1370	140	15800	1610	*		1370	140	15800	1610	*	1 - 6145DB - EP - 377	C30	C79	C132
	1680	171	14100	1440	0.82		1390	142	15700	1600	0.98	1 - 6145DB - EP - 377	C30	C79	C132
			22100	**2250**	**1.05**				**22100**	**2250**	**1.26**	**1 - 6160DA - EP - 377**	C32	C81	C134
			22100	2250	1.25				22100	2250	1.51	1 - 6165DA - EP - 377	C32	C81	C134
			29500	3010	1.51				29500	3010	1.82	1 - 6170DA - EP - 377	C35	C84	C137
			29500	3010	1.88				29500	3010	2.03	1 - 6175DA - EP - 377	C35	C84	C137
			29500	3010	1.88				29500	3010	2.27	1 - 6175DB - EP - 377	C36	C85	C138
			41700	4250	2.42				41700	4250	2.92	1 - 6180DA - EP - 377	C38	C87	C140
			41700	4250	2.98				41700	4250	3.60	1 - 6185DA - EP - 377	C38	C87	C140
3.07	1370	140	15700	1600	*	3.70	1370	140	15700	1600	*	1 - 6145DB - EP - 473	C30	C79	C132
	1740	177	22100	2250	*		1740	177	22100	2250	*	1 - 6160DA - EP - 473	C32	C81	C134
	2100	214	**22100**	**2250**	**1.00**		1740	178	**22100**	**2250**	**1.21**	**1 - 6165DA - EP - 473**	C32	C81	C134
			29500	3010	1.20				29500	3010	1.45	1 - 6170DA - EP - 473	C35	C84	C137
			29500	3010	1.50				29500	3010	1.81	1 - 6175DA - EP - 473	C35	C84	C137
			41700	4250	1.93				41700	4250	2.33	1 - 6180DA - EP - 473	C38	C87	C140
			41700	4250	2.38				41700	4250	2.87	1 - 6185DA - EP - 473	C38	C87	C140
2.94	1370	140	15800	1610	*	3.55	1370	140	15800	1610	*	1 - 6145DB - EP - 493	C30	C79	C132
	1760	179	22100	2250	*		1760	179	22100	2250	*	1 - 6160DA - EP - 493	C32	C81	C134
	2190	223	22100	2250	0.96		1820	186	22100	2250	1.15	1 - 6165DA - EP - 493	C32	C81	C134
			29500	**3010**	**1.16**				**29500**	**3010**	**1.39**	**1 - 6170DA - EP - 493**	C35	C84	C137
			29500	3010	1.44				29500	3010	1.73	1 - 6175DA - EP - 493	C35	C84	C137
			41700	4250	1.85				41700	4250	2.23	1 - 6180DA - EP - 493	C38	C87	C140
			41700	4250	2.28				41700	4250	2.75	1 - 6185DA - EP - 493	C38	C87	C140
			59000	6010	2.91				59000	6010	3.51	1 - 6190DA - EP - 493	C40	C89	C142
2.59	1740	177	22100	2250	*	3.13	1740	177	22100	2250	*	1 - 6160DA - EP - 559	C32	C81	C134
	2490	253	22100	2250	0.85		2060	210	22100	2250	1.02	1 - 6165DA - EP - 559	C32	C81	C134
			29500	**3010**	**1.02**				**29500**	**3010**	**1.23**	**1 - 6170DA - EP - 559**	C35	C84	C137
			29500	3010	1.27				29500	3010	1.53	1 - 6175DA - EP - 559	C35	C84	C137
			41700	4250	1.63				41700	4250	1.97	1 - 6180DA - EP - 559	C38	C87	C140
			41700	4250	2.01				41700	4250	2.43	1 - 6185DA - EP - 559	C38	C87	C140
			59000	6010	2.57				59000	6010	3.10	1 - 6190DA - EP - 559	C40	C89	C142
2.23	2100	214	22100	2250	*	2.70	2100	214	22100	2250	*	1 - 6165DA - EP - 649	C32	C81	C134
	2890	294	**29500**	**3010**	**1.09**		2390	244	**29500**	**3010**	**1.32**	**1 - 6175DA - EP - 649**	C35	C84	C137
			41700	4250	1.40				41700	4250	1.69	1 - 6180DA - EP - 649	C38	C87	C140
			41700	4250	1.73				41700	4250	2.09	1 - 6185DA - EP - 649	C38	C87	C140
			59000	6010	2.21				59000	6010	2.67	1 - 6190DA - EP - 649	C40	C89	C142
			59000	6010	2.76				59000	6010	3.33	1 - 6195DA - EP - 649	C40	C89	C142

注）1. 关于选型表记载的机型型号，请参见 B6 页。
2. 低速轴许用径向负载 Pro 为低速轴中央的值。负载点在低速轴中央以外时，以及关于许用轴向负载，请参见技术资料 F14 ～ F16 页。
3. 润滑方式根据机型不同而异。详细内容请参见技术资料 F10 ～ F11 页的“润滑”。
4. 上表电机转速 n_1 为代表值，输出转速 n_2 是根据该电机转速决定的值。电机转速的详细情况请参见技术资料 F36 页。
5. CHHM、CHFM、CVVM 为型号代号。详细内容请参见 B6 页“型号”。
6. 粗体字的组合是对于各减速比在均匀负载・10 小时 / 天运转的条件下的推荐机型（对于 50Hz 的电机额定值，SF=1.0 左右）。
7. “SF”一栏为“*”的机型，运转时的负载扭矩请勿超过表中“输出扭矩”。不能以电机 100% 额定值进行运转。
8. 本表中记载的内容如有变更，恕不预告。

选型表

0.75 kW

频率	Hz	50Hz	60Hz
电机极数	P	4	
电机转速 n_1	r/min	1450	1750

50Hz						60Hz						型号	尺寸图（页）		
输出转速 n_2	输出扭矩 Tout		低速轴许用径向负载 Pro		SF 注）7	输出转速 n_2	输出扭矩 Tout		低速轴许用径向负载 Pro		SF 注）7	容量代号 - 机座号 - 辅助型号 - 减速比	CHHM	CHFM	CVVM
r/min	N-m	kgf-m	N	kgf		r/min	N-m	kgf-m	N	kgf					
1.98	2100	214	22100	2250	*	2.39	2100	214	22100	2250	*	1 - 6165DA - EP - 731	C32	C81	C134
	2530	258	29500	3010	*		2530	258	29500	3010	*	1 - 6170DA - EP - 731	C35	C84	C137
	3250	331	29500	3010	0.97		2690	274	29500	3010	1.17	1 - 6175DA - EP - 731	C35	C84	C137
			41700	**4250**	**1.25**				**41700**	**4250**	**1.51**	**1 - 6180DA - EP - 731**	C38	C87	C140
			41700	4250	1.54				41700	4250	1.86	1 - 6185DA - EP - 731	C38	C87	C140
			59000	6010	1.96				59000	6010	2.37	1 - 6190DA - EP - 731	C40	C89	C142
			59000	6010	2.45				59000	6010	2.96	1 - 6195DA - EP - 731	C40	C89	C142
1.72	2530	258	29500	3010	*	2.08	2530	258	29500	3010	*	1 - 6170DA - EP - 841	C35	C84	C137
	3740	381	29500	3010	0.84		3100	316	29500	3010	1.02	1 - 6175DA - EP - 841	C35	C84	C137
			41700	**4250**	**1.08**				**41700**	**4250**	**1.31**	**1 - 6180DA - EP - 841**	C38	C87	C140
			41700	4250	1.34				41700	4250	1.61	1 - 6185DA - EP - 841	C38	C87	C140
			59000	6010	1.71				59000	6010	2.06	1 - 6190DA - EP - 841	C40	C89	C142
			59000	6010	2.13				59000	6010	2.57	1 - 6195DA - EP - 841	C40	C89	C142
1.45	3150	321	29500	3010	*	1.74	3150	321	29500	3010	*	1 - 6175DA - EP - 1003	C35	C84	C137
	4460	455	**41700**	**4250**	**1.12**		3690	377	**41700**	**4250**	**1.35**	**1 - 6185DA - EP - 1003**	C38	C87	C140
			59000	6010	1.43				59000	6010	1.73	1 - 6190DA - EP - 1003	C40	C89	C142
			59000	6010	1.79				59000	6010	2.15	1 - 6195DA - EP - 1003	C40	C89	C142
1.16	4060	414	41700	4250	*	1.40	4060	414	41700	4250	*	1 - 6180DA - EP - 1247	C38	C87	C140
	5540	565	41700	4250	0.90		4590	468	41700	4250	1.09	1 - 6185DA - EP - 1247	C38	C87	C140
			59000	**6010**	**1.15**				**59000**	**6010**	**1.39**	**1 - 6190DA - EP - 1247**	C40	C89	C142
			59000	6010	1.44				59000	6010	1.73	1 - 6195DA - EP - 1247	C40	C89	C142
0.980	4060	414	41700	4250	*	1.18	4060	414	41700	4250	*	1 - 6180DA - EP - 1479	C38	C87	C140
	5000	510	41700	4250	*		5000	510	41700	4250	*	1 - 6185DA - EP - 1479	C38	C87	C140
	6580	670	**58800**	**5990**	**1.21**		5450	555	**59000**	**6010**	**1.46**	**1 - 6195DA - EP - 1479**	C40	C89	C142
0.784	5000	510	41700	4250	*	0.946	5000	510	41700	4250	*	1 - 6185DA - EP - 1849	C38	C87	C140
	6380	650	59000	6010	*		6380	650	59000	6010	*	1 - 6190DA - EP - 1849	C40	C89	C142
	8220	838	58900	6000	0.97		6810	694	59000	6010	1.17	1 - 6195DA - EP - 1849	C40	C89	C142
0.702	5000	510	41600	4240	*	0.847	5000	510	41600	4240	*	1 - 6185DA - EP - 2065	C38	C87	C140
	6380	650	58600	5970	*		6380	650	58600	5970	*	1 - 6190DA - EP - 2065	C40	C89	C142
	9180	936	57800	5890	0.87		7610	775	58200	5940	1.05	1 - 6195DA - EP - 2065	C40	C89	C142
0.572	6380	650	58600	5970	*	0.690	6380	650	58600	5970	*	1 - 6190DA - EP - 2537	C40	C89	C142
	7960	811	58100	5930	*		7960	811	58100	5930	*	1 - 6195DA - EP - 2537	C40	C89	C142
	9300	948	84100	8570	*		9300	948	84100	8570	*	1 - 6205DA - EP - 2537	C42	C91	C144
	11300	1150	84100	8570	0.82		9350	953	84100	8570	1.00	1 - 6205DA - EP - 2537	C42	C91	C144
0.476	6380	650	58900	6000	*	0.575	6380	650	58900	6000	*	1 - 6190DA - EP - 3045	C40	C89	C142
	7960	811	58400	5950	*		7960	811	58400	5950	*	1 - 6195DA - EP - 3045	C40	C89	C142
	8760	893	84100	8570	*		8760	893	84100	8570	*	1 - 6205DA - EP - 3045	C42	C91	C144
0.417	6380	650	58600	5970	*	0.503	6380	650	58600	5970	*	1 - 6190DA - EP - 3481	C40	C89	C142
	7960	811	58100	5930	*		7960	811	58100	5930	*	1 - 6195DA - EP - 3481	C40	C89	C142
	9300	948	84100	8570	*		9300	948	84100	8570	*	1 - 6205DA - EP - 3481	C42	C91	C144
0.327	6380	650	58900	6000	*	0.394	6380	650	58900	6000	*	1 - 6190DA - EP - 4437	C40	C89	C142
	7960	811	58400	5950	*		7960	811	58400	5950	*	1 - 6195DA - EP - 4437	C40	C89	C142
	8760	893	84100	8570	*		8760	893	84100	8570	*	1 - 6205DA - EP - 4437	C42	C91	C144

注）1. 关于选型表记载的机型型号，请参见 B6 页。
2. 低速轴许用径向负载 Pro 为低速轴中央的值。负载点在低速轴中央以外时，以及关于许用轴向负载，请参见技术资料 F14 ～ F16 页。
3. 润滑方式根据机型不同而异。详细内容请参见技术资料 F10 ～ F11 页的“润滑”。
4. 上表电机转速 n_1 为代表值，输出转速 n_2 是根据该电机转速决定的值。电机转速的详细情况请参见技术资料 F36 页。
5. CHHM、CHFM、CVVM 为型号代号。详细内容请参见 B6 页“型号”。
6. 粗体字的组合是对于各减速比在均匀负载・10 小时 / 天运转的条件下的推荐机型（对于 50Hz 的电机额定值，SF=1.0 左右）。
7. “SF”一栏为“*”的机型，运转时的负载扭矩请勿超过表中“输出扭矩”。不能以电机 100% 额定值进行运转。
8. 本表中记载的内容如有变更，恕不预告。

选型表

0.75 kW

频率	Hz	50Hz	60Hz
电机极数	P	4	
电机转速 n_1	r/min	1450	1750

50Hz						60Hz						型号	尺寸图（页）		
输出转速 n_2	输出扭矩 Tout		低速轴许用径向负载 Pro		SF 注）6	输出转速 n_2	输出扭矩 Tout		低速轴许用径向负载 Pro		SF 注）6				
r/min	N-m	kgf-m	N	kgf		r/min	N-m	kgf-m	N	kgf		容量代号 - 机座号 - 辅助型号 - 减速比	CHHM	CHFM	CVVM
0.282	6380	650	58900	6000	*	0.341	6380	650	58900	6000	*	1 - 6190DA - EP - 5133	C40	C89	C142
	7960	811	58400	5950	*		7960	811	58400	5950	*	1 - 6195DA - EP - 5133	C40	C89	C142
	9300	948	84100	8570	*		9300	948	84100	8570	*	1 - 6205DA - EP - 5133	C42	C91	C144
0.235	6380	650	58900	6000	*	0.283	6380	650	58900	6000	*	1 - 6190DA - EP - 6177	C40	C89	C142
	7960	811	58400	5950	*		7960	811	58400	5950	*	1 - 6195DA - EP - 6177	C40	C89	C142
	8760	893	84100	8570	*		8760	893	84100	8570	*	1 - 6205DA - EP - 6177	C42	C91	C144
0.192	6380	650	58900	6000	*	0.231	6380	650	58900	6000	*	1 - 6190DA - EP - 7569	C40	C89	C142
	7960	811	58400	5950	*		7960	811	58400	5950	*	1 - 6195DA - EP - 7569	C40	C89	C142
	8760	893	84100	8570	*		8760	893	84100	8570	*	1 - 6205DA - EP - 7569	C42	C91	C144

注）1. 关于选型表记载的机型型号，请参见 B6 页。
2. 低速轴许用径向负载 Pro 为低速轴中央的值。负载点在低速轴中央以外时，以及关于许用轴向负载，请参见技术资料 F14 ～ F16 页。
3. 润滑方式根据机型不同而异。详细内容请参见技术资料 F10 ～ F11 页的“润滑”。
4. 上表电机转速 n_1 为代表值，输出转速 n_2 是根据该电机转速决定的值。电机转速的详细情况请参见技术资料 F36 页。
5. CHHM、CHFM、CVVM 为型号代号。详细内容请参见 B6 页“型号”。
6. “SF”一栏为“*”的机型，运转时的负载扭矩请勿超过表中“输出扭矩”。不能以电机 100% 额定值进行运转。
7. 本表中记载的内容如有变更，恕不预告。

选型表

1.1 kW

频率	Hz	50Hz	60Hz
电机极数	P	4	
电机转速 n_1	r/min	1450	1750

50Hz						60Hz						型号	尺寸图（页）		
输出转速 n_2	输出扭矩 Tout		低速轴许用径向负载 Pro		SF	输出转速 n_2	输出扭矩 Tout		低速轴许用径向负载 Pro		SF	容量代号 - 机座号 - 辅助型号 - 减速比 注）8	CNHM CHHM	CNFM CHFM	CNVM CVVM
r/min	N-m	kgf-m	N	kgf		r/min	N-m	kgf-m	N	kgf					
580	17.2	1.75	1200	122	1.50	700	14.3	1.45	1140	116	1.50	1H - 6080SK - EP - 2.5 (K)	C5	-	C107
			1200	122	1.87				1140	116	1.87	1H - 6085SK - EP - 2.5 (K)	C5	-	C107
			2230	227	2.18				2120	216	2.18	1H - 6090SK - EP - 2.5 (K)	C6	-	C108
			2230	227	2.46				2120	216	2.46	1H - 6095SK - EP - 2.5 (K)	C6	-	C108
			2230	227	2.90				2120	216	2.90	1H - 6100SK - EP - 2.5 (K)	C7	-	C109
			2230	227	3.41				2120	216	3.41	1H - 6105SK - EP - 2.5 (K)	C7	-	C109
483	20.6	2.10	1250	127	1.50	583	17.1	1.74	1200	122	1.50	1H - 6080SK - EP - 3 (K)	C5	-	C107
			1250	127	1.87				1200	122	1.87	1H - 6085SK - EP - 3 (K)	C5	-	C107
			2310	235	2.13				2210	225	2.13	1H - 6090SK - EP - 3 (K)	C6	-	C108
			2310	235	2.39				2210	225	2.39	1H - 6095SK - EP - 3 (K)	C6	-	C108
			2310	235	3.00				2210	225	3.00	1H - 6100SK - EP - 3 (K)	C7	-	C109
363	27.5	2.81	1330	136	1.50	438	22.8	2.33	1290	131	1.50	1H - 6080SK - EP - 4 (K)	C5	-	C107
			1330	136	1.87				1290	131	1.87	1H - 6085SK - EP - 4 (K)	C5	-	C107
			2560	261	2.13				2450	250	2.13	1H - 6090SK - EP - 4 (K)	C6	-	C108
			2560	261	2.39				2450	250	2.39	1H - 6095SK - EP - 4 (K)	C6	-	C108
			2560	261	2.93				2450	250	2.93	1H - 6100SK - EP - 4 (K)	C7	-	C109
			2560	261	3.45				2450	250	3.45	1H - 6105SK - EP - 4 (K)	C7	-	C109
290	34.4	3.51	1420	145	1.41	350	28.5	2.91	1370	140	1.41	1H - 6080SK - EP - 5 (K)	C5	-	C107
			1420	145	1.65				1370	140	1.65	1H - 6085SK - EP - 5 (K)	C5	-	C107
			2740	279	2.03				2600	265	2.03	1H - 6090SK - EP - 5 (K)	C6	-	C108
			2740	279	2.39				2600	265	2.39	1H - 6095SK - EP - 5 (K)	C6	-	C108
			2740	279	2.86				2600	265	2.86	1H - 6100SK - EP - 5 (K)	C7	-	C109
			2740	279	3.36				2600	265	3.36	1H - 6105SK - EP - 5 (K)	C7	-	C109
242	41.3	4.21	**1450**	**148**	**1.18**	292	34.2	3.49	**1410**	**144**	**1.18**	**1H - 6080SK - EP - 6 (K)**	C5	-	C107
			1450	148	1.47				1410	144	1.47	1H - 6085SK - EP - 6 (K)	C5	-	C107
			2800	285	1.74				2670	272	1.74	1H - 6090SK - EP - 6 (K)	C6	-	C108
			2800	285	2.06				2670	272	2.06	1H - 6095SK - EP - 6 (K)	C6	-	C108
			2800	285	2.43				2670	272	2.43	1H - 6100SK - EP - 6 (K)	C7	-	C109
			2800	285	2.85				2670	272	2.85	1H - 6105SK - EP - 6 (K)	C7	-	C109
			2820	**287**	**1.05**				**2650**	**270**	**1.05**	**1H - 6090 - EP - 6**	C10	C59	C112
			2820	287	1.38				2650	270	1.38	1H - 6095 - EP - 6	C10	C59	C112
			4140	422	2.14				3900	397	2.14	1H - 6100 - EP - 6	C11	C60	C113
			4140	422	2.89				3900	397	2.89	1H - 6105 - EP - 6	C11	C60	C113

注）1. 关于选型表记载的机型型号，请参见 B6 页。
2. 低速轴许用径向负载 Pro 为低速轴中央的值。负载点在低速轴中央以外时，以及关于许用轴向负载，请参见技术资料 F14 ～ F16 页。
3. 润滑方式根据机型不同而异。详细内容请参见技术资料 F10 ～ F11 页的“润滑”。
4. 上表电机转速 n_1 为代表值，输出转速 n_2 是根据该电机转速决定的值。电机转速的详细情况请参见技术资料 F36 页。
5. 机座号为底纹字（例：6075）的机型安装方向任意。（型式为 CNHM、CNFM、CNVM）
6. CNHM、CHHM、CNFM、CHFM、CNVM、CVVM 为型号代号。详细内容请参见 B6 页“型号”。
7. 粗体字的组合是对于各减速比在均匀负载・10 小时 / 天运转的条件下的推荐机型（对于 50Hz 的电机额定值，SF=1.0 左右）。
8. 对于型号栏右端标有“(K)”记号的机型，记载的减速比为公称减速比。实际减速比请参见下表。对于除此之外的机型，[记载的减速比]=[实际减速比]。
9. 本表中记载的内容如有变更，恕不预告。

实际减速比表

机座号		公称减速比						
		2.5	3	4	5	6	8	10
6080SK	6085SK	2.475	2.931	3.878	5.114	6.164	7.660	9.474
6090SK	6095SK	2.492	2.878	4.100	5.017	5.623	8.169	9.996

机座号		公称减速比						
		2.5	3	4	5	6	8	10
6100SK	6105SK	2.492	2.878	4.100	5.017	5.623	8.169	9.996

选型表

1.1 kW

频率	Hz	50Hz	60Hz
电机极数	P	4	
电机转速 n_1	r/min	1450	1750

50Hz						60Hz						型号	尺寸图（页）		
输出转速 n_2	输出扭矩 Tout		低速轴许用径向负载 Pro		SF	输出转速 n_2	输出扭矩 Tout		低速轴许用径向负载 Pro		SF	容量代号 - 机座号 - 辅助型号 - 减速比 注）8	CNHM CHHM	CNFM CHFM	CNVM CVVM
r/min	N-m	kgf-m	N	kgf		r/min	N-m	kgf-m	N	kgf					
181	55.1	5.61	**1490**	**152**	**1.00**	219	45.6	4.65	**1450**	**148**	**1.00**	**1H - 6080SK - EP - 8 (K)**	C5	-	C107
			1490	152	1.25				1450	148	1.25	1H - 6085SK - EP - 8 (K)	C5	-	C107
			3060	312	1.37				2930	299	1.37	1H - 6090SK - EP - 8 (K)	C6	-	C108
			3060	312	1.61				2930	299	1.61	1H - 6095SK - EP - 8 (K)	C6	-	C108
			3060	312	1.92				2930	299	1.92	1H - 6100SK - EP - 8 (K)	C7	-	C109
			3060	312	2.26				2930	299	2.26	1H - 6105SK - EP - 8 (K)	C7	-	C109
			4080	416	3.37				3870	395	3.37	1H - 6110SK - EP - 8 (K)	C8	-	C110
			3130	**319**	**1.05**				**2950**	**301**	**1.05**	**1H - 6090 - EP - 8**	C6	-	C108
			3130	319	1.38				2950	301	1.38	1H - 6095 - EP - 8	C6	-	C108
			4620	471	2.14				4350	443	2.14	1H - 6100 - EP - 8	C7	-	C109
			4620	471	2.89				4350	443	2.89	1H - 6105 - EP - 8	C7	-	C109
145	68.8	7.02	**1540**	**157**	**1.00**	175	57.0	5.81	**1510**	**154**	**1.00**	**1H - 6085SK - EP - 10 (K)**	C5	-	C107
			3220	328	1.27				3070	313	1.27	1H - 6090SK - EP - 10 (K)	C6	-	C108
			3220	328	1.61				3070	313	1.61	1H - 6095SK - EP - 10 (K)	C6	-	C108
			3220	328	1.80				3070	313	1.80	1H - 6100SK - EP - 10 (K)	C7	-	C109
			3220	328	2.00				3070	313	2.00	1H - 6105SK - EP - 10 (K)	C7	-	C109
			4400	449	2.78				4180	426	2.78	1H - 6110SK - EP - 10 (K)	C8	-	C110
			4400	449	3.47				4180	426	3.47	1H - 6115SK - EP - 10 (K)	C8	-	C110
132	75.7	7.72	**3340**	**340**	**1.05**	159	62.7	6.39	**3340**	**340**	**1.05**	**1H - 6090 - EP - 11**	C10	C59	C112
			3340	340	1.38				3340	340	1.38	1H - 6095 - EP - 11	C10	C59	C112
			5250	536	2.14				4950	504	2.14	1H - 6100 - EP - 11	C11	C60	C113
			5250	536	2.89				4950	504	2.89	1H - 6105 - EP - 11	C11	C60	C113
112	89.5	9.12	**3340**	**340**	**1.05**	135	74.1	7.56	**3340**	**340**	**1.05**	**1H - 6090 - EP - 13**	C10	C59	C112
			3340	340	1.38				3340	340	1.38	1H - 6095 - EP - 13	C10	C59	C112
			5400	550	2.14				5140	524	2.14	1H - 6100 - EP - 13	C11	C60	C113
			5400	550	2.89				5140	524	2.89	1H - 6105 - EP - 13	C11	C60	C113
96.7	103	10.5	**3340**	**340**	**1.05**	117	85.5	8.72	**3340**	**340**	**1.05**	**1H - 6090 - EP - 15**	C10	C59	C112
			3340	340	1.38				3340	340	1.38	1H - 6095 - EP - 15	C10	C59	C112
			5400	550	2.14				5400	550	2.14	1H - 6100 - EP - 15	C11	C60	C113
			5400	550	2.89				5400	550	2.89	1H - 6105 - EP - 15	C11	C60	C113
85.3	117	11.9	**3340**	**340**	**1.05**	103	96.9	9.88	**3340**	**340**	**1.05**	**1H - 6090 - EP - 17**	C10	C59	C112
			3340	340	1.38				3340	340	1.38	1H - 6095 - EP - 17	C10	C59	C112
			5400	550	1.81				5400	550	1.81	1H - 6100 - EP - 17	C11	C60	C113
			5400	550	2.24				5400	550	2.24	1H - 6105 - EP - 17	C11	C60	C113
			6660	679	2.89				6270	639	2.89	1H - 6110 - EP - 17	C12	C61	C114
69.0	145	14.7	3340	340	1.37	83.3	120	12.2	3340	340	1.38	1H - 6095 - EP - 21	C10	C59	C112
			5400	550	1.73				5400	550	1.75	1H - 6100 - EP - 21	C11	C60	C113
			5400	550	2.07				5400	550	2.13	1H - 6105 - EP - 21	C11	C60	C113
			7080	722	2.47				6670	679	2.47	1H - 6110 - EP - 21	C12	C61	C114
			7080	722	2.83				6670	679	2.83	1H - 6115 - EP - 21	C12	C61	C114

注）1. 关于选型表记载的机型型号，请参见 B6 页。
2. 低速轴许用径向负载 Pro 为低速轴中央的值。负载点在低速轴中央以外时，以及关于许用轴向负载，请参见技术资料 F14 ～ F16 页。
3. 润滑方式根据机型不同而异。详细内容请参见技术资料 F10 ～ F11 页的“润滑”。
4. 上表电机转速 n_1 为代表值，输出转速 n_2 是根据该电机转速决定的值。电机转速的详细情况请参见技术资料 F36 页。
5. 机座号为底纹字（例：6075）的机型安装方向任意。（型式为 CNHM、CNFM、CNVM）
6. CNHM、CHHM、CNFM、CHFM、CNVM、CVVM 为型号代号。详细内容请参见 B6 页“型号”。
7. 粗体字的组合是对于各减速比在均匀负载・10 小时 / 天运转的条件下的推荐机型（对于 50Hz 的电机额定值，SF=1.0 左右）。
8. 对于型号栏右端标有“(K)”记号的机型，记载的减速比为公称减速比。实际减速比请参见下表。对于除此之外的机型，[记载的减速比]=[实际减速比]。
9. 本表中记载的内容如有变更，恕不预告。

实际减速比表

机座号		公称减速比						
		2.5	3	4	5	6	8	10
6080SK	6085SK	2.475	2.931	3.878	5.114	6.164	7.660	9.474
6090SK	6095SK	2.492	2.878	4.100	5.017	5.623	8.169	9.996

机座号		公称减速比						
		2.5	3	4	5	6	8	10
6100SK	6105SK	2.492	2.878	4.100	5.017	5.623	8.169	9.996
6110SK	6115SK	2.483	3.063	3.859	4.707	5.980	7.738	10.07

选型表

1.1 kW

频率	Hz	50Hz	60Hz
电机极数	P	4	
电机转速 n_1	r/min	1450	1750

50Hz						60Hz						型号	尺寸图（页）		
输出转速 n_2	输出扭矩 Tout		低速轴许用径向负载 Pro		SF	输出转速 n_2	输出扭矩 Tout		低速轴许用径向负载 Pro		SF	容量代号 - 机座号 - 辅助型号 - 减速比	CNHM CHHM	CNFM CHFM	CNVM CVVM
r/min	N-m	kgf-m	N	kgf		r/min	N-m	kgf-m	N	kgf					
58.0	172	17.5	**5400**	**550**	**1.15**	70.0	143	14.5	**5400**	**550**	**1.15**	**1H - 6100 - EP - 25**	C11	C60	C113
			5400	550	1.52				5400	550	1.52	1H - 6105 - EP - 25	C11	C60	C113
			7180	732	1.74				6770	690	1.74	1H - 6110 - EP - 25	C12	C61	C114
			7180	732	2.02				6770	690	2.02	1H - 6115 - EP - 25	C12	C61	C114
			8700	887	2.81				8190	835	2.81	1H - 6120 - EP - 25	C13	C62	C115
50.0	200	20.3	**5400**	**550**	**1.10**	60.3	165	16.9	**5400**	**550**	**1.10**	**1H - 6100 - EP - 29**	C11	C60	C113
			5400	550	1.45				5400	550	1.45	1H - 6105 - EP - 29	C11	C60	C113
			7350	750	1.73				6960	709	1.73	1H - 6110 - EP - 29	C12	C61	C114
			7350	750	2.02				6960	709	2.02	1H - 6115 - EP - 29	C12	C61	C114
			9050	922	2.61				8510	868	2.72	1H - 6120 - EP - 29	C13	C62	C115
41.4	241	24.6	**5400**	**550**	**1.09**	50.0	200	20.3	**5400**	**550**	**1.09**	**1H - 6105 - EP - 35**	C11	C60	C113
			7400	754	1.36				7430	758	1.36	1H - 6110 - EP - 35	C12	C61	C114
			7400	754	1.65				7430	758	1.65	1H - 6115 - EP - 35	C12	C61	C114
			9560	975	2.15				9000	918	2.26	1H - 6120 - EP - 35	C13	C62	C115
			9560	975	2.62				9000	918	2.89	1H - 6125 - EP - 35	C13	C62	C115
33.7	296	30.2	5400	550	0.98	40.7	245	25.0	5380	548	0.98	1H - 6105 - EP - 43	C11	C60	C113
			7610	**776**	**1.18**				**7610**	**776**	**1.18**	**1H - 6110 - EP - 43**	C12	C61	C114
			7610	776	1.38				7610	776	1.38	1H - 6115 - EP - 43	C12	C61	C114
			9810	1000	1.74				9580	976	1.74	1H - 6120 - EP - 43	C13	C62	C115
			9810	1000	2.13				9580	976	2.16	1H - 6125 - EP - 43	C13	C62	C115
			12000	1220	2.64				11300	1150	2.72	1H - 6130 - EP - 43	C14	C63	C116
28.4	351	35.8	**7600**	**775**	**1.01**	34.3	291	29.6	**7610**	**776**	**1.01**	**1H - 6115 - EP - 51**	C12	C61	C114
			9810	1000	1.48				9810	1000	1.56	1H - 6120 - EP - 51	C13	C62	C115
			9810	1000	1.79				9810	1000	2.07	1H - 6125 - EP - 51	C13	C62	C115
			12500	1270	2.22				11800	1200	2.31	1H - 6130 - EP - 51	C14	C63	C116
			12500	1270	2.32				11800	1200	2.66	1H - 6135 - EP - 51	C14	C63	C116
24.6	406	41.4	7570	772	0.92	29.7	336	34.3	7610	776	0.92	1H - 6115 - EP - 59	C12	C61	C114
			9810	**1000**	**1.18**				**9810**	**1000**	**1.18**	**1H - 6120 - EP - 59**	C13	C62	C115
			9810	1000	1.47				9810	1000	1.47	1H - 6125 - EP - 59	C13	C62	C115
			13100	1340	1.92				12300	1260	1.99	1H - 6130 - EP - 59	C14	C63	C116
			13100	1340	2.22				12300	1260	2.29	1H - 6135 - EP - 59	C14	C63	C116
			16000	1630	2.69				16000	1630	2.69	1H - 6140 - EP - 59	C15	C64	C117
			16000	1630	2.89				16000	1630	3.32	1H - 6145 - EP - 59	C15	C64	C117
20.4	489	49.8	**9810**	**1000**	**1.04**	24.6	405	41.3	**9810**	**1000**	**1.09**	**1H - 6125 - EP - 71**	C13	C62	C115
			13900	1410	1.60				13100	1330	1.66	1H - 6130 - EP - 71	C14	C63	C116
			13900	1410	1.85				13100	1330	1.97	1H - 6135 - EP - 71	C14	C63	C116
			16000	1630	2.21				16000	1630	2.21	1H - 6140 - EP - 71	C15	C64	C117
			16000	1630	2.38				16000	1630	2.75	1H - 6145 - EP - 71	C15	C64	C117

注）1. 关于选型表记载的机型型号，请参见 B6 页。
2. 低速轴许用径向负载 Pro 为低速轴中央的值。负载点在低速轴中央以外时，以及关于许用轴向负载，请参见技术资料 F14 ～ F16 页。
3. 润滑方式根据机型不同而异。详细内容请参见技术资料 F10 ～ F11 页的“润滑”。
4. 上表电机转速 n_1 为代表值，输出转速 n_2 是根据该电机转速决定的值。电机转速的详细情况请参见技术资料 F36 页。
5. 机座号为底纹字（例：6075）的机型安装方向任意。（型式为 CNHM、CNFM、CVVM）
6. CNHM、CHHM、CNFM、CHFM、CNVM、CVVM 为型号代号。详细内容请参见 B6 页“型号”。
7. 粗体字的组合是对于各减速比在均匀负载・10 小时 / 天运转的条件下的推荐机型（对于 50Hz 的电机额定值，SF=1.0 左右）。
8. 本表中记载的内容如有变更，恕不预告。

1.1 kW

频率	Hz	50Hz	60Hz
电机极数	P	4	
电机转速 n_1	r/min	1450	1750

50Hz						60Hz						型号	尺寸图（页）		
输出转速 n_2	输出扭矩 Tout		低速轴许用径向负载 Pro		SF 注）8	输出转速 n_2	输出扭矩 Tout		低速轴许用径向负载 Pro		SF 注）8	容量代号 - 机座号 - 辅助型号 - 减速比	CNHM CHHM	CNFM CHFM	CNVM CVVM
r/min	N-m	kgf-m	N	kgf		r/min	N-m	kgf-m	N	kgf					
16.7	599	61.0	9620	981	0.94	20.1	496	50.6	9810	1000	1.03	1H - 6125 - EP - 87	C13	C62	C115
			14700	**1500**	**1.29**				**14100**	**1430**	**1.29**	**1H - 6130 - EP - 87**	C14	C63	C116
			14700	1500	1.50				14100	1430	1.74	1H - 6135 - EP - 87	C14	C63	C116
			16000	1630	1.80				16000	1630	1.80	1H - 6140 - EP - 87	C15	C64	C117
			16000	1630	1.96				16000	1630	2.25	1H - 6145 - EP - 87	C15	C64	C117
			22100	2250	2.93				22100	2250	3.15	1H - 6160 - EP - 87	C16	C65	C118
13.9	525	53.5	9810	1000	*	16.8	525	53.5	9810	1000	*	1H - 6120DB - EP - 104	C27	C76	C129
	678	69.1	9810	1000	0.93		562	57.3	9810	1000	1.12	1H - 6125DB - EP - 104	C27	C76	C129
			14700	**1500**	**1.15**				**14700**	**1500**	**1.39**	**1H - 6130DB - EP - 104**	C28	C77	C130
			14700	1500	1.39				14700	1500	1.39	1H - 6135DB - EP - 104	C28	C77	C130
			16000	1630	1.39				16000	1630	1.39	1H - 6140DB - EP - 104	C30	C79	C132
			16000	1630	1.81				16000	1630	2.18	1H - 6140DC - EP - 104	C31	C80	C133
			16000	1630	2.02				16000	1630	2.44	1H - 6145DC - EP - 104	C31	C80	C133
			22100	2250	2.59				22100	2250	2.89	1H - 6160DB - EP - 104	C33	C82	C135
			22100	2250	2.59				22100	2250	3.12	1H - 6160DC - EP - 104	C34	C83	C136
12.0	525	53.5	9810	1000	*	14.5	525	53.5	9810	1000	*	1H - 6120DB - EP - 121	C27	C76	C129
	622	63.4	9810	1000	*		622	63.4	9810	1000	*	1H - 6125DB - EP - 121	C27	C76	C129
	789	80.4	**14700**	**1500**	**1.19**		654	66.6	**14700**	**1500**	**1.39**	**1H - 6135DB - EP - 121**	C28	C77	C130
			16000	1630	1.39				16000	1630	1.39	1H - 6140DB - EP - 121	C30	C79	C132
			16000	1630	1.55				16000	1630	1.87	1H - 6140DC - EP - 121	C31	C80	C133
			16000	1630	1.64				16000	1630	1.98	1H - 6145DC - EP - 121	C31	C80	C133
			22100	2250	2.22				22100	2250	2.68	1H - 6160DB - EP - 121	C33	C82	C135
			22100	2250	2.66				22100	2250	2.89	1H - 6165DB - EP - 121	C33	C82	C135
			22100	2250	2.66				22100	2250	3.21	1H - 6165DC - EP - 121	C34	C83	C136
10.1	630	64.2	9810	1000	*	12.2	630	64.2	9810	1000	*	1H - 6125DB - EP - 143	C27	C76	C129
	932	95.0	**14700**	**1500**	**1.01**		773	78.8	**14700**	**1500**	**1.22**	**1H - 6135DB - EP - 143**	C28	C77	C130
			16000	1630	1.31				16000	1630	1.39	1H - 6140DB - EP - 143	C30	C79	C132
			16000	1630	1.31				16000	1630	1.59	1H - 6140DC - EP - 143	C31	C80	C133
			16000	1630	1.39				16000	1630	1.39	1H - 6145DB - EP - 143	C30	C79	C132
			16000	1630	1.47				16000	1630	1.77	1H - 6145DC - EP - 143	C31	C80	C133
			22100	2250	1.88				22100	2250	2.27	1H - 6160DB - EP - 143	C33	C82	C135
			22100	2250	2.25				22100	2250	2.72	1H - 6165DB - EP - 143	C33	C82	C135
			29500	3010	2.71				29500	3010	2.89	1H - 6170DB - EP - 143	C36	C85	C138
			29500	3010	2.71				29500	3010	3.27	1H - 6170DC - EP - 143	C37	C86	C139

注）1. 关于选型表记载的机型型号，请参见 B6 页。
2. 低速轴许用径向负载 Pro 为低速轴中央的值。负载点在低速轴中央以外时，以及关于许用轴向负载，请参见技术资料 F14 ～ F16 页。
3. 润滑方式根据机型不同而异。详细内容请参见技术资料 F10 ～ F11 页的“润滑”。
4. 上表电机转速 n_1 为代表值，输出转速 n_2 是根据该电机转速决定的值。电机转速的详细情况请参见技术资料 F36 页。
5. 机座号为底纹字（例：6075）的机型安装方向任意。（型式为 CNHM、CNFM、CNVM）
6. CNHM、CHHM、CNFM、CHFM、CNVM、CVVM 为型号代号。详细内容请参见 B6 页“型号”。
7. 粗体字的组合是对于各减速比在均匀负载・10 小时 / 天运转的条件下的推荐机型（对于 50Hz 的电机额定值，SF=1.0 左右）。
8. “SF”一栏为“*”的机型，运转时的负载扭矩请勿超过表中“输出扭矩”。不能以电机 100% 额定值进行运转。
9. 本表中记载的内容如有变更，恕不预告。

选型表

1.1 kW

频率	Hz	50Hz	60Hz
电机极数	P	4	
电机转速 n_1	r/min	1450	1750

50Hz						60Hz						型号	尺寸图（页）		
输出转速 n_2	输出扭矩 Tout		低速轴许用径向负载 Pro		SF 注）8	输出转速 n_2	输出扭矩 Tout		低速轴许用径向负载 Pro		SF 注）8	容量代号 - 机座号 - 辅助型号 - 减速比	CNHM CHHM	CNFM CHFM	CNVM CVVM
r/min	N-m	kgf-m	N	kgf		r/min	N-m	kgf-m	N	kgf					
8.79	630	64.2	9810	1000	*	10.6	630	64.2	9810	1000	*	1H - 6125DB - EP - 165	C27	C76	C129
	780	79.5	14700	1500	*		780	79.5	14700	1500	*	1H - 6130DB - EP - 165	C28	C77	C130
	1080	110	14700	1500	0.87		891	90.9	14700	1500	1.05	1H - 6135DB - EP - 165	C28	C77	C130
			16000	**1630**	**1.14**				**16000**	**1630**	**1.37**	**1H - 6140DB - EP - 165**	C30	C79	C132
			16000	1630	1.26				16000	1630	1.39	1H - 6145DB - EP - 165	C30	C79	C132
			16000	1630	1.26				16000	1630	1.52	1H - 6145DC - EP - 165	C31	C80	C133
			22100	2250	1.39				22100	2250	1.39	1H - 6160DA - EP - 165	C32	C81	C134
			22100	2250	1.63				22100	2250	1.97	1H - 6160DB - EP - 165	C33	C82	C135
			22100	2250	1.95				22100	2250	2.36	1H - 6165DB - EP - 165	C33	C82	C135
			29500	3010	2.35				29500	3010	2.84	1H - 6170DB - EP - 165	C36	C85	C138
			29500	3010	2.89				29500	3010	2.89	1H - 6175DB - EP - 165	C36	C85	C138
			29500	3010	2.93				29500	3010	3.53	1H - 6175DC - EP - 165	C37	C86	C139
7.75	780	79.5	14700	1500	*	9.36	780	79.5	14700	1500	*	1H - 6130DB - EP - 187	C28	C77	C130
	940	95.8	14700	1500	*		940	95.8	14700	1500	*	1H - 6135DB - EP - 187	C28	C77	C130
	1220	124	**16000**	**1630**	**1.01**		1010	103.0	**16000**	**1630**	**1.22**	**1H - 6140DB - EP - 187**	C30	C79	C132
			16000	1630	1.12				16000	1630	1.36	1H - 6145DB - EP - 187	C30	C79	C132
			22100	2250	1.38				22100	2250	1.38	1H - 6160DA - EP - 187	C32	C81	C134
			22100	2250	1.44				22100	2250	1.74	1H - 6160DB - EP - 187	C33	C82	C135
			22100	2250	1.72				22100	2250	2.08	1H - 6165DB - EP - 187	C33	C82	C135
			29500	3010	2.07				29500	3010	2.50	1H - 6170DB - EP - 187	C36	C85	C138
			29500	3010	2.58				29500	3010	2.89	1H - 6175DB - EP - 187	C36	C85	C138
			29500	3010	2.58				29500	3010	3.12	1H - 6175DC - EP - 187	C37	C86	C139
7.44	780	79.5	14700	1500	*	8.97	780	79.5	14700	1500	*	1H - 6130DB - EP - 195	C28	C77	C130
	940	95.8	14700	1500	*		940	95.8	14700	1500	*	1H - 6135DB - EP - 195	C28	C77	C130
	1270	130	**16000**	**1630**	**1.07**		1050	107	**16000**	**1630**	**1.29**	**1H - 6145DB - EP - 195**	C30	C79	C132
			22100	2250	1.38				22100	2250	1.39	1H - 6160DA - EP - 195	C32	C81	C134
			22100	2250	1.38				22100	2250	1.67	1H - 6160DB - EP - 195	C33	C82	C135
			22100	2250	1.39				22100	2250	1.39	1H - 6165DA - EP - 195	C32	C81	C134
			22100	2250	1.65				22100	2250	1.99	1H - 6165DB - EP - 195	C33	C82	C135
			29500	3010	1.99				29500	3010	2.40	1H - 6170DB - EP - 195	C36	C85	C138
			29500	3010	2.48				29500	3010	2.89	1H - 6175DB - EP - 195	C36	C85	C138
6.28	940	95.8	14700	1500	*	7.58	940	95.8	14700	1500	*	1H - 6135DB - EP - 231	C28	C77	C130
	1230	125	16000	1630	*		1230	125	16000	1630	*	1H - 6140DB - EP - 231	C30	C79	C132
	1510	154	15500	1580	0.89		1250	127	16000	1630	1.07	1H - 6145DB - EP - 231	C30	C79	C132
			22100	**2250**	**1.17**				**22100**	**2250**	**1.39**	**1H - 6160DA - EP - 231**	C32	C81	C134
			22100	2250	1.39				22100	2250	1.39	1H - 6165DA - EP - 231	C32	C81	C134
			22100	2250	1.39				22100	2250	1.68	1H - 6165DB - EP - 231	C33	C82	C135
			29500	3010	1.39				29500	3010	1.39	1H - 6170DA - EP - 231	C35	C84	C137
			29500	3010	1.68				29500	3010	2.03	1H - 6170DB - EP - 231	C36	C85	C138
			29500	3010	2.09				29500	3010	2.52	1H - 6175DB - EP - 231	C36	C85	C138
			41700	4250	2.69				41700	4250	2.89	1H - 6180DA - EP - 231	C38	C87	C140
			41700	4250	2.69				41700	4250	3.25	1H - 6180DB - EP - 231	C39	C88	C141

注）1. 关于选型表记载的机型型号，请参见 B6 页。
2. 低速轴许用径向负载 Pro 为低速轴中央的值。负载点在低速轴中央以外时，以及关于许用轴向负载，请参见技术资料 F14 ～ F16 页。
3. 润滑方式根据机型不同而异。详细内容请参见技术资料 F10 ～ F11 页的“润滑”。
4. 上表电机转速 n_1 为代表值，输出转速 n_2 是根据该电机转速决定的值。电机转速的详细情况请参见技术资料 F36 页。
5. 机座号为底纹字（例：6075）的机型安装方向任意。（型式为 CNHM、CNFM、CVNM）
6. CNHM、CHHM、CNFM、CHFM、CNVM、CVVM 为型号代号。详细内容请参见 B6 页“型号”。
7. 粗体字的组合是对于各减速比在均匀负载・10 小时 / 天运转的条件下的推荐机型（对于 50Hz 的电机额定值，SF=1.0 左右）。
8. “SF”一栏为“*”的机型，运转时的负载扭矩请勿超过表中“输出扭矩”。不能以电机 100% 额定值进行运转。
9. 本表中记载的内容如有变更，恕不预告。

1.1 kW

频率	Hz	50Hz	60Hz
电机极数	P	4	
电机转速 n_1	r/min	1450	1750

50Hz						60Hz						型号	尺寸图（页）		
输出转速 n_2	输出扭矩 Tout		低速轴许用径向负载 Pro		SF 注）7	输出转速 n_2	输出扭矩 Tout		低速轴许用径向负载 Pro		SF 注）7	容量代号 - 机座号 - 辅助型号 - 减速比	CHHM	CHFM	CVVM
r/min	N-m	kgf-m	N	kgf		r/min	N-m	kgf-m	N	kgf					
5.31	1230	125	16000	1630	*	6.41	1230	125	16000	1630	*	1H - 6140DB - EP - 273	C30	C79	C132
	1340	136	16000	1630	*		1340	136	16000	1630	*	1H - 6145DB - EP - 273	C30	C79	C132
	1780	181	**22100**	**2250**	**1.18**		1470	150	**22100**	**2250**	**1.39**	**1H - 6165DA - EP - 273**	C32	C81	C134
			29500	3010	1.39				29500	3010	1.39	1H - 6170DA - EP - 273	C35	C84	C137
			29500	3010	1.42				29500	3010	1.72	1H - 6170DB - EP - 273	C36	C85	C138
			29500	3010	1.39				29500	3010	1.39	1H - 6175DA - EP - 273	C35	C84	C137
			29500	3010	1.77				29500	3010	2.14	1H - 6175DB - EP - 273	C36	C85	C138
			41700	4250	2.28				41700	4250	2.75	1H - 6180DA - EP - 273	C38	C87	C140
			41700	4250	2.81				41700	4250	2.89	1H - 6185DA - EP - 273	C38	C87	C140
			41700	4250	2.81				41700	4250	3.39	1H - 6185DB - EP - 273	C39	C88	C141
5.02	1230	125	16000	1630	*	6.06	1230	125	16000	1630	*	1H - 6140DB - EP - 289	C30	C79	C132
	1370	140	16000	1630	*		1370	140	16000	1630	*	1H - 6145DB - EP - 289	C30	C79	C132
	1880	192	22100	2250	0.94		1560	159	22100	2250	1.13	1H - 6160DA - EP - 289	C32	C81	C134
			22100	**2250**	**1.12**				**22100**	**2250**	**1.35**	**1H - 6165DA - EP - 289**	C32	C81	C134
			29500	3010	1.35				29500	3010	1.38	1H - 6170DA - EP - 289	C35	C84	C137
			29500	3010	1.35				29500	3010	1.62	1H - 6170DB - EP - 289	C36	C85	C138
			29500	3010	1.68				29500	3010	2.02	1H - 6175DB - EP - 289	C36	C85	C138
			41700	4250	2.16				41700	4250	2.24	1H - 6180DA - EP - 289	C38	C87	C140
			41700	4250	2.16				41700	4250	2.60	1H - 6180DB - EP - 289	C39	C88	C141
			41700	4250	2.66				41700	4250	3.21	1H - 6185DB - EP - 289	C39	C88	C141
4.55	1230	125	16000	1630	*	5.49	1230	125	16000	1630	*	1H - 6140DB - EP - 319	C30	C79	C132
	1370	140	15800	1610	*		1370	140	15800	1610	*	1H - 6145DB - EP - 319	C30	C79	C132
	2080	212	**22100**	**2250**	**1.01**		1720	176	**22100**	**2250**	**1.22**	**1H - 6165DA - EP - 319**	C32	C81	C134
			29500	3010	1.22				29500	3010	1.39	1H - 6170DA - EP - 319	C35	C84	C137
			29500	3010	1.22				29500	3010	1.47	1H - 6170DB - EP - 319	C36	C85	C138
			29500	3010	1.39				29500	3010	1.39	1H - 6175DA - EP - 319	C35	C84	C137
			29500	3010	1.51				29500	3010	1.83	1H - 6175DB - EP - 319	C36	C85	C138
			41700	4250	1.95				41700	4250	2.35	1H - 6180DA - EP - 319	C38	C87	C140
			41700	4250	2.40				41700	4250	2.89	1H - 6185DA - EP - 319	C38	C87	C140
3.85	1760	179	22100	2250	*	4.64	1760	179	22100	2250	*	1H - 6160DA - EP - 377	C32	C81	C134
	2460	251	22100	2250	0.85		2040	208	22100	2250	1.03	1H - 6165DA - EP - 377	C32	C81	C134
			29500	**3010**	**1.03**				**29500**	**3010**	**1.24**	**1H - 6170DA - EP - 377**	C35	C84	C137
			29500	3010	1.28				29500	3010	1.39	1H - 6175DA - EP - 377	C35	C84	C137
			29500	3010	1.28				29500	3010	1.55	1H - 6175DB - EP - 377	C36	C85	C138
			41700	4250	1.65				41700	4250	1.99	1H - 6180DA - EP - 377	C38	C87	C140
			41700	4250	2.03				41700	4250	2.45	1H - 6185DA - EP - 377	C38	C87	C140
			59000	6010	2.60				59000	6010	3.13	1H - 6190DA - EP - 377	C40	C89	C142

注）1. 关于选型表记载的机型型号，请参见 B6 页。
2. 低速轴许用径向负载 Pro 为低速轴中央的值。负载点在低速轴中央以外时，以及关于许用轴向负载，请参见技术资料 F14 ～ F16 页。
3. 润滑方式根据机型不同而异。详细内容请参见技术资料 F10 ～ F11 页的“润滑”。
4. 上表电机转速 n_1 为代表值，输出转速 n_2 是根据该电机转速决定的值。电机转速的详细情况请参见技术资料 F36 页。
5. CHHM、CHFM、CVVM 为型号代号。详细内容请参见 B6 页“型号”。
6. 粗体字的组合是对于各减速比在均匀负载・10 小时 / 天运转的条件下的推荐机型（对于 50Hz 的电机额定值，SF=1.0 左右）。
7. “SF”一栏为“*”的机型，运转时的负载扭矩请勿超过表中“输出扭矩”。不能以电机 100% 额定值进行运转。
8. 本表中记载的内容如有变更，恕不预告。

选型表

1.1 kW

频率	Hz	50Hz	60Hz
电机极数	P	4	
电机转速 n_1	r/min	1450	1750

50Hz						60Hz						型号	尺寸图（页）		
输出转速 n_2	输出扭矩 Tout		低速轴许用径向负载 Pro		SF 注）7	输出转速 n_2	输出扭矩 Tout		低速轴许用径向负载 Pro		SF 注）7	容量代号 - 机座号 - 辅助型号 - 减速比	CHHM	CHFM	CVVM
r/min	N-m	kgf-m	N	kgf		r/min	N-m	kgf-m	N	kgf					
3.07	2100	214	22100	2250	*	3.70	2100	214	22100	2250	*	1H - 6165DA - EP - 473	C32	C81	C134
	2530	258	29500	3010	*		2530	258	29500	3010	*	1H - 6170DA - EP - 473	C35	C84	C137
	3080	314	**29500**	**3010**	**1.02**		2560	260	**29500**	**3010**	**1.23**	**1H - 6175DA - EP - 473**	C35	C84	C137
			41700	4250	1.32				41700	4250	1.59	1H - 6180DA - EP - 473	C38	C87	C140
			41700	4250	1.62				41700	4250	1.96	1H - 6185DA - EP - 473	C38	C87	C140
			59000	6010	2.07				59000	6010	2.50	1H - 6190DA - EP - 473	C40	C89	C142
			59000	6010	2.58				59000	6010	3.11	1H - 6195DA - EP - 473	C40	C89	C142
2.94	2100	214	22100	2250	*	3.55	2100	214	22100	2250	*	1H - 6165DA - EP - 493	C32	C81	C134
	2530	258	29500	3010	*		2530	258	29500	3010	*	1H - 6170DA - EP - 493	C35	C84	C137
	3210	327	29500	3010	0.98		2660	271	29500	3010	1.18	1H - 6175DA - EP - 493	C35	C84	C137
			41700	**4250**	**1.26**				**41700**	**4250**	**1.52**	**1H - 6180DA - EP - 493**	C38	C87	C140
			41700	4250	1.56				41700	4250	1.88	1H - 6185DA - EP - 493	C38	C87	C140
			59000	6010	1.99				59000	6010	2.40	1H - 6190DA - EP - 493	C40	C89	C142
			59000	6010	2.48				59000	6010	2.99	1H - 6195DA - EP - 493	C40	C89	C142
2.59	2100	214	22100	2250	*	3.13	2100	214	22100	2250	*	1H - 6165DA - EP - 559	C32	C81	C134
	2530	258	29500	3010	*		2530	258	29500	3010	*	1H - 6170DA - EP - 559	C35	C84	C137
	3640	372	29500	3010	0.86		3020	308	29500	3010	1.04	1H - 6175DA - EP - 559	C35	C84	C137
			41700	**4250**	**1.11**				**41700**	**4250**	**1.34**	**1H - 6180DA - EP - 559**	C38	C87	C140
			41700	4250	1.37				41700	4250	1.66	1H - 6185DA - EP - 559	C38	C87	C140
			59000	6010	1.75				59000	6010	2.11	1H - 6190DA - EP - 559	C40	C89	C142
			59000	6010	2.18				59000	6010	2.64	1H - 6195DA - EP - 559	C40	C89	C142
2.23	2530	258	29500	3010	*	2.70	2530	258	29500	3010	*	1H - 6170DA - EP - 649	C35	C84	C137
	3150	321	29500	3010	*		3150	321	29500	3010	*	1H - 6175DA - EP - 649	C35	C84	C137
	4230	431	**41700**	**4250**	**1.18**		3510	357	**41700**	**4250**	**1.43**	**1H - 6185DA - EP - 649**	C38	C87	C140
			59000	6010	1.51				59000	6010	1.82	1H - 6190DA - EP - 649	C40	C89	C142
			59000	6010	1.88				59000	6010	2.27	1H - 6195DA - EP - 649	C40	C89	C142
1.98	3150	321	29500	3010	*	2.39	3150	321	29500	3010	*	1H - 6175DA - EP - 731	C35	C84	C137
	4770	486	**41700**	**4250**	**1.05**		3950	403	**41700**	**4250**	**1.27**	**1H - 6185DA - EP - 731**	C38	C87	C140
			59000	6010	1.34				59000	6010	1.62	1H - 6190DA - EP - 731	C40	C89	C142
			59000	6010	1.67				59000	6010	2.02	1H - 6195DA - EP - 731	C40	C89	C142
1.72	3150	321	29500	3010	*	2.08	3150	321	29500	3010	*	1H - 6175DA - EP - 841	C35	C84	C137
	4050	413	41700	4250	*		4050	413	41700	4250	*	1H - 6180DA - EP - 841	C38	C87	C140
	5480	559	41700	4250	0.91		4540	463	41700	4250	1.10	1H - 6185DA - EP - 841	C38	C87	C140
			59000	**6010**	**1.16**				**59000**	**6010**	**1.40**	**1H - 6190DA - EP - 841**	C40	C89	C142
			59000	6010	1.45				59000	6010	1.75	1H - 6195DA - EP - 841	C40	C89	C142
1.45	4050	413	41700	4250	*	1.74	4050	413	41700	4250	*	1H - 6180DA - EP - 1003	C38	C87	C140
	5000	510	41600	4240	*		5000	510	41600	4240	*	1H - 6185DA - EP - 1003	C38	C87	C140
	6540	667	**58500**	**5970**	**1.22**		5420	552	**58800**	**6000**	**1.47**	**1H - 6195DA - EP - 1003**	C40	C89	C142
1.16	5000	510	41700	4250	*	1.40	5000	510	41700	4250	*	1H - 6185DA - EP - 1247	C38	C87	C140
	6380	650	59000	6010	*		6380	650	59000	6010	*	1H - 6190DA - EP - 1247	C40	C89	C142
	8130	829	58900	6010	0.98		6740	687	59000	6010	1.18	1H - 6195DA - EP - 1247	C40	C89	C142

注）1. 关于选型表记载的机型型号，请参见 B6 页。
2. 低速轴许用径向负载 Pro 为低速轴中央的值。负载点在低速轴中央以外时，以及关于许用轴向负载，请参见技术资料 F14 ～ F16 页。
3. 润滑方式根据机型不同而异。详细内容请参见技术资料 F10 ～ F11 页的“润滑”。
4. 上表电机转速 n_1 为代表值，输出转速 n_2 是根据该电机转速决定的值。电机转速的详细情况请参见技术资料 F36 页。
5. CHHM、CHFM、CVVM 为型号代号。详细内容请参见 B6 页“型号”。
6. 粗体字的组合是对于各减速比在均匀负载・10 小时 / 天运转的条件下的推荐机型（对于 50Hz 的电机额定值，SF=1.0 左右）。
7. “SF”一栏为“*”的机型，运转时的负载扭矩请勿超过表中“输出扭矩”。不能以电机 100% 额定值进行运转。
8. 本表中记载的内容如有变更，恕不预告。

1.1 kW

频率	Hz	50Hz	60Hz
电机极数	P	4	
电机转速 n_1	r/min	1450	1750

50Hz						60Hz						型号	尺寸图（页）		
输出转速 n_2	输出扭矩 Tout		低速轴许用径向负载 Pro		SF 注）6	输出转速 n_2	输出扭矩 Tout		低速轴许用径向负载 Pro		SF 注）6	容量代号 - 机座号 - 辅助型号 - 减速比	CHHM	CHFM	CVVM
r/min	N-m	kgf-m	N	kgf		r/min	N-m	kgf-m	N	kgf					
0.980	6380	650	58900	6000	*	1.18	6380	650	58900	6000	*	1H - 6190DA - EP - 1479	C40	C89	C142
	7960	811	58400	5950	*		7960	811	58400	5950	*	1H - 6195DA - EP - 1479	C40	C89	C142
	9640	983	57800	5900	0.83		7990	815	58400	5950	1.00	1H - 6195DA - EP - 1479	C40	C89	C142
0.784	7960	811	59000	6010	*	0.946	7960	811	59000	6010	*	1H - 6195DA - EP - 1849	C40	C89	C142
0.702	7960	811	58100	5930	*	0.847	7960	811	58100	5930	*	1H - 6195DA - EP - 2065	C40	C89	C142

注）1. 关于选型表记载的机型型号，请参见 B6 页。
2. 低速轴许用径向负载 Pro 为低速轴中央的值。负载点在低速轴中央以外时，以及关于许用轴向负载，请参见技术资料 F14 ～ F16 页。
3. 润滑方式根据机型不同而异。详细内容请参见技术资料 F10 ～ F11 页的“润滑”。
4. 上表电机转速 n_1 为代表值，输出转速 n_2 是根据该电机转速决定的值。电机转速的详细情况请参见技术资料 F36 页。
5. CHHM、CHFM、CVVM 为型号代号。详细内容请参见 B6 页“型号”。
6. “SF”一栏为“*”的机型，运转时的负载扭矩请勿超过表中“输出扭矩”。不能以电机 100% 额定值进行运转。
7. 本表中记载的内容如有变更，恕不预告。

选型表

1.5 kW

频率	Hz	50Hz	60Hz
电机极数	P	4	
电机转速 n_1	r/min	1450	1750

50Hz						60Hz						型号						尺寸图（页）		
输出转速 n_2	输出扭矩 Tout		低速轴许用径向负载 Pro		SF	输出转速 n_2	输出扭矩 Tout		低速轴许用径向负载 Pro		SF	容量代号	- 机座号	- 辅助型号	- 减速比 注）8			CNHM CHHM	CNFM CHFM	CNVM CVVM
r/min	N-m	kgf-m	N	kgf		r/min	N-m	kgf-m	N	kgf										
580	23.5	2.39	**1130**	**115**	**1.10**	700	19.4	1.98	**1090**	**111**	**1.10**	**2**	**- 6080SK**	**- EP**	**- 2.5**	**(K)**		C5	-	C107
			1130	115	1.37				1090	111	1.37	2	- 6085SK	- EP	- 2.5	(K)		C5	-	C107
			2140	218	1.60				2050	209	1.60	2	- 6090SK	- EP	- 2.5	(K)		C6	-	C108
			2140	218	1.81				2050	209	1.81	2	- 6095SK	- EP	- 2.5	(K)		C6	-	C108
			2140	218	2.12				2050	209	2.12	2	- 6100SK	- EP	- 2.5	(K)		C7	-	C109
			2140	218	2.50				2050	209	2.50	2	- 6105SK	- EP	- 2.5	(K)		C7	-	C109
			2860	292	3.43				2710	276	3.43	2	- 6110SK	- EP	- 2.5	(K)		C8	-	C110
483	28.2	2.87	**1170**	**119**	**1.10**	583	23.3	2.38	**1130**	**115**	**1.10**	**2**	**- 6080SK**	**- EP**	**- 3**	**(K)**		C5	-	C107
			1170	119	1.37				1130	115	1.37	2	- 6085SK	- EP	- 3	(K)		C5	-	C107
			2230	227	1.56				2120	216	1.56	2	- 6090SK	- EP	- 3	(K)		C6	-	C108
			2230	227	1.75				2120	216	1.75	2	- 6095SK	- EP	- 3	(K)		C6	-	C108
			2230	227	2.20				2120	216	2.20	2	- 6100SK	- EP	- 3	(K)		C7	-	C109
			2230	227	2.59				2120	216	2.59	2	- 6105SK	- EP	- 3	(K)		C7	-	C109
			3060	312	3.52				2890	295	3.52	2	- 6110SK	- EP	- 3	(K)		C8	-	C110
363	37.5	3.83	**1250**	**127**	**1.10**	438	31.1	3.17	**1210**	**123**	**1.10**	**2**	**- 6080SK**	**- EP**	**- 4**	**(K)**		C5	-	C107
			1250	127	1.37				1210	123	1.37	2	- 6085SK	- EP	- 4	(K)		C5	-	C107
			2470	252	1.56				2370	242	1.56	2	- 6090SK	- EP	- 4	(K)		C6	-	C108
			2470	252	1.75				2370	242	1.75	2	- 6095SK	- EP	- 4	(K)		C6	-	C108
			2470	252	2.15				2370	242	2.15	2	- 6100SK	- EP	- 4	(K)		C7	-	C109
			2470	252	2.53				2370	242	2.53	2	- 6105SK	- EP	- 4	(K)		C7	-	C109
			3280	334	3.57				3100	316	3.57	2	- 6110SK	- EP	- 4	(K)		C8	-	C110
290	46.9	4.78	**1290**	**132**	**1.21**	350	38.9	3.96	**1270**	**129**	**1.21**	**2**	**- 6085SK**	**- EP**	**- 5**	**(K)**		C5	-	C107
			2590	264	1.49				2490	254	1.49	2	- 6090SK	- EP	- 5	(K)		C6	-	C108
			2590	264	1.75				2490	254	1.75	2	- 6095SK	- EP	- 5	(K)		C6	-	C108
			2590	264	2.10				2490	254	2.10	2	- 6100SK	- EP	- 5	(K)		C7	-	C109
			2590	264	2.47				2490	254	2.47	2	- 6105SK	- EP	- 5	(K)		C7	-	C109
			3460	353	3.07				3290	335	3.07	2	- 6110SK	- EP	- 5	(K)		C8	-	C110
242	56.3	5.74	**1290**	**132**	**1.08**	292	46.7	4.76	**1290**	**131**	**1.08**	**2**	**- 6085SK**	**- EP**	**- 6**	**(K)**		C5	-	C107
			2660	271	1.27				2530	258	1.27	2	- 6090SK	- EP	- 6	(K)		C6	-	C108
			2660	271	1.51				2530	258	1.51	2	- 6095SK	- EP	- 6	(K)		C6	-	C108
			2660	271	1.78				2530	258	1.78	2	- 6100SK	- EP	- 6	(K)		C7	-	C109
			2660	271	2.09				2530	258	2.09	2	- 6105SK	- EP	- 6	(K)		C7	-	C109
			3700	377	2.82				3510	358	2.82	2	- 6110SK	- EP	- 6	(K)		C8	-	C110
			2790	**284**	**1.01**				**2630**	**268**	**1.01**	**2**	**- 6095**	**- EP**	**- 6**			C10	C59	C112
			4130	421	1.57				3880	396	1.57	2	- 6100	- EP	- 6			C11	C60	C113
			4130	421	2.12				3880	396	2.12	2	- 6105	- EP	- 6			C11	C60	C113
			4670	476	2.37				4390	447	2.37	2	- 6110	- EP	- 6			C12	C61	C114
			4670	476	2.61				4390	447	2.61	2	- 6115	- EP	- 6			C12	C61	C114

注）1. 关于选型表记载的机型型号，请参见 B6 页。
2. 低速轴许用径向负载 Pro 为低速轴中央的值。负载点在低速轴中央以外时，以及关于许用轴向负载，请参见技术资料 F14 ～ F16 页。
3. 润滑方式根据机型不同而异。详细内容请参见技术资料 F10 ～ F11 页的“润滑”。
4. 上表电机转速 n_1 为代表值，输出转速 n_2 是根据该电机转速决定的值。电机转速的详细情况请参见技术资料 F36 页。
5. 机座号为底纹字（例：6075）的机型安装方向任意。（型式为 CNHM、CNFM、CNVM）
6. CNHM、CHHM、CNFM、CHFM、CNVM、CVVM 为型号代号。详细内容请参见 B6 页“型号”。
7. 粗体字的组合是对于各减速比在均匀负载・10 小时 / 天运转的条件下的推荐机型（对于 50Hz 的电机额定值，SF=1.0 左右）。
8. 对于型号栏右端标有“(K)”记号的机型，记载的减速比为公称减速比。实际减速比请参见下表。对于除此之外的机型，[记载的减速比]=[实际减速比]。
9. 本表中记载的内容如有变更，恕不预告。

实际减速比表

机座号		公称减速比						
		2.5	3	4	5	6	8	10
6080SK	6085SK	2.475	2.931	3.878	5.114	6.164	7.660	9.474
6090SK	6095SK	2.492	2.878	4.100	5.017	5.623	8.169	9.996

机座号		公称减速比						
		2.5	3	4	5	6	8	10
6100SK	6105SK	2.492	2.878	4.100	5.017	5.623	8.169	9.996
6110SK	6115SK	2.483	3.063	3.859	4.707	5.980	7.738	10.07

1.5 kW

频率	Hz	50Hz	60Hz
电机极数	P	4	
电机转速 n_1	r/min	1450	1750

50Hz						60Hz						型号									尺寸图（页）		
输出转速 n_2	输出扭矩 Tout		低速轴许用径向负载 Pro		SF	输出转速 n_2	输出扭矩 Tout		低速轴许用径向负载 Pro		SF	容量代号	-	机座号	-	辅助型号	-	减速比 注）8			CNHM CHHM	CNFM CHFM	CNVM CVVM
r/min	N-m	kgf-m	N	kgf		r/min	N-m	kgf-m	N	kgf													
181	75.1	7.65	1290	132	0.91	219	62.2	6.34	1290	132	0.91	2	-	6085SK	-	EP	-	8	(K)		C5	-	C107
			2870	**293**	**1.00**				**2780**	**283**	**1.00**	**2**	**-**	**6090SK**	**-**	**EP**	**-**	**8**	**(K)**		C6	-	C108
			2870	293	1.18				2780	283	1.18	2	-	6095SK	-	EP	-	8	(K)		C6	-	C108
			2870	293	1.41				2780	283	1.41	2	-	6100SK	-	EP	-	8	(K)		C7	-	C109
			2870	293	1.66				2780	283	1.66	2	-	6105SK	-	EP	-	8	(K)		C7	-	C109
			3950	403	2.47				3770	384	2.47	2	-	6110SK	-	EP	-	8	(K)		C8	-	C110
			3950	403	3.09				3770	384	3.09	2	-	6115SK	-	EP	-	8	(K)		C8	-	C110
			3090	**315**	**1.01**				**2920**	**297**	**1.01**	**2**	**-**	**6095**	**-**	**EP**	**-**	**8**			C10	C59	C112
			4600	469	1.57				4330	441	1.57	2	-	6100	-	EP	-	8			C11	C60	C113
			4600	469	2.12				4330	441	2.12	2	-	6105	-	EP	-	8			C11	C60	C113
			5210	531	2.37				4900	499	2.37	2	-	6110	-	EP	-	8			C12	C61	C114
			5210	531	2.61				4900	499	2.61	2	-	6115	-	EP	-	8			C12	C61	C114
145	93.9	9.57	**2990**	**305**	**1.18**	175	77.8	7.93	**2900**	**296**	**1.18**	**2**	**-**	**6095SK**	**-**	**EP**	**-**	**10**	**(K)**		C6	-	C108
			2990	305	1.32				2900	296	1.32	2	-	6100SK	-	EP	-	10	(K)		C7	-	C109
			2990	305	1.47				2900	296	1.47	2	-	6105SK	-	EP	-	10	(K)		C7	-	C109
			4250	433	2.04				4050	413	2.04	2	-	6110SK	-	EP	-	10	(K)		C8	-	C110
			4250	433	2.55				4050	413	2.55	2	-	6115SK	-	EP	-	10	(K)		C8	-	C110
132	103	10.5	**3340**	**340**	**1.01**	159	85.5	8.72	**3300**	**336**	**1.01**	**2**	**-**	**6095**	**-**	**EP**	**-**	**11**			C10	C59	C112
			5220	532	1.57				4920	501	1.57	2	-	6100	-	EP	-	11			C11	C60	C113
			5220	532	2.12				4920	501	2.12	2	-	6105	-	EP	-	11			C11	C60	C113
			5950	606	2.37				5600	571	2.37	2	-	6110	-	EP	-	11			C12	C61	C114
			5950	606	2.61				5600	571	2.61	2	-	6115	-	EP	-	11			C12	C61	C114
112	122	12.4	**3340**	**340**	**1.01**	135	101	10.3	**3300**	**336**	**1.01**	**2**	**-**	**6095**	**-**	**EP**	**-**	**13**			C10	C59	C112
			5400	550	1.57				5110	521	1.57	2	-	6100	-	EP	-	13			C11	C60	C113
			5400	550	2.12				5110	521	2.12	2	-	6105	-	EP	-	13			C11	C60	C113
			6150	627	2.37				5790	591	2.37	2	-	6110	-	EP	-	13			C12	C61	C114
			6150	627	2.60				5790	591	2.60	2	-	6115	-	EP	-	13			C12	C61	C114
96.7	141	14.4	**3340**	**340**	**1.01**	117	117	11.9	**3280**	**335**	**1.01**	**2**	**-**	**6095**	**-**	**EP**	**-**	**15**			C10	C59	C112
			5400	550	1.57				5400	550	1.57	2	-	6100	-	EP	-	15			C11	C60	C113
			5400	550	2.12				5400	550	2.12	2	-	6105	-	EP	-	15			C11	C60	C113
			6560	669	2.37				6180	630	2.37	2	-	6110	-	EP	-	15			C12	C61	C114
			6560	669	2.60				6180	630	2.60	2	-	6115	-	EP	-	15			C12	C61	C114
85.3	160	16.3	**3340**	**340**	**1.01**	103	132	13.5	**3290**	**336**	**1.01**	**2**	**-**	**6095**	**-**	**EP**	**-**	**17**			C10	C59	C112
			5400	550	1.33				5400	550	1.33	2	-	6100	-	EP	-	17			C11	C60	C113
			5400	550	1.64				5400	550	1.64	2	-	6105	-	EP	-	17			C11	C60	C113
			6620	675	2.12				6240	636	2.12	2	-	6110	-	EP	-	17			C12	C61	C114
			6620	675	2.60				6240	636	2.60	2	-	6115	-	EP	-	17			C12	C61	C114
69.0	197	20.1	**3340**	**340**	**1.01**	83.3	163	16.6	**3260**	**332**	**1.01**	**2**	**-**	**6095**	**-**	**EP**	**-**	**21**			C10	C59	C112
			5400	550	1.27				5400	550	1.29	2	-	6100	-	EP	-	21			C11	C60	C113
			5400	550	1.52				5400	550	1.56	2	-	6105	-	EP	-	21			C11	C60	C113
			7020	716	1.81				6620	675	1.81	2	-	6110	-	EP	-	21			C12	C61	C114
			7020	716	2.07				6620	675	2.07	2	-	6115	-	EP	-	21			C12	C61	C114
			8260	842	2.64				7780	793	2.64	2	-	6120	-	EP	-	21			C13	C62	C115

注）1. 关于选型表记载的机型型号，请参见 B6 页。
2. 低速轴许用径向负载 Pro 为低速轴中央的值。负载点在低速轴中央以外时，以及关于许用轴向负载，请参见技术资料 F14 ～ F16 页。
3. 润滑方式根据机型不同而异。详细内容请参见技术资料 F10 ～ F11 页的“润滑”。
4. 上表电机转速 n_1 为代表值，输出转速 n_2 是根据该电机转速决定的值。电机转速的详细情况请参见技术资料 F36 页。
5. 机座号为底纹字（例：6075）的机型安装方向任意。（型式为 CNHM、CNFM、CNVM）
6. CNHM、CHHM、CNFM、CHFM、CNVM、CVVM 为型号代号。详细内容请参见 B6 页“型号”。
7. 粗体字的组合是对于各减速比在均匀负载・10 小时 / 天运转的条件下的推荐机型（对于 50Hz 的电机额定值，SF=1.0 左右）。
8. 对于型号栏右端标有“(K)”记号的机型，记载的减速比为公称减速比。实际减速比请参见下表。对于除此之外的机型，[记载的减速比]=[实际减速比]。
9. 本表中记载的内容如有变更，恕不预告。

实际减速比表

机座号		公称减速比						
		2.5	3	4	5	6	8	10
6080SK	6085SK	2.475	2.931	3.878	5.114	6.164	7.660	9.474
6090SK	6095SK	2.492	2.878	4.100	5.017	5.623	8.169	9.996

机座号		公称减速比						
		2.5	3	4	5	6	8	10
6100SK	6105SK	2.492	2.878	4.100	5.017	5.623	8.169	9.996
6110SK	6115SK	2.483	3.063	3.859	4.707	5.980	7.738	10.07

选型表

1.5 kW

频率	Hz	50Hz	60Hz
电机极数	P	4	
电机转速 n_1	r/min	1450	1750

50Hz						60Hz						型号	尺寸图（页）		
输出转速 n_2	输出扭矩 Tout		低速轴许用径向负载 Pro		SF	输出转速 n_2	输出扭矩 Tout		低速轴许用径向负载 Pro		SF	容量代号 - 机座号 - 辅助型号 - 减速比	CNHM CHHM	CNFM CHFM	CNVM CVVM
r/min	N-m	kgf-m	N	kgf		r/min	N-m	kgf-m	N	kgf					
58.0	235	23.9	**5400**	**550**	**1.11**	70.0	194	19.8	**5400**	**550**	**1.11**	**2 - 6105 - EP - 25**	C11	C60	C113
			7120	726	1.27				6720	685	1.27	2 - 6110 - EP - 25	C12	C61	C114
			7120	726	1.48				6720	685	1.48	2 - 6115 - EP - 25	C12	C61	C114
			8650	882	2.06				8150	831	2.06	2 - 6120 - EP - 25	C13	C62	C115
			8650	882	2.64				8150	831	2.64	2 - 6125 - EP - 25	C13	C62	C115
50.0	272	27.7	**5400**	**550**	**1.06**	60.3	226	23.0	**5400**	**550**	**1.06**	**2 - 6105 - EP - 29**	C11	C60	C113
			7290	743	1.27				6900	703	1.27	2 - 6110 - EP - 29	C12	C61	C114
			7290	743	1.48				6900	703	1.48	2 - 6115 - EP - 29	C12	C61	C114
			8990	916	1.91				8470	863	1.99	2 - 6120 - EP - 29	C13	C62	C115
			8990	916	2.31				8470	863	2.51	2 - 6125 - EP - 29	C13	C62	C115
			10500	1070	2.87				9920	1010	2.99	2 - 6130 - EP - 29	C14	C63	C116
41.4	328	33.5	4820	491	0.80	50.0	272	27.7	5330	544	0.80	2 - 6105 - EP - 35	C11	C60	C113
			7310	**745**	**1.00**				**7360**	**751**	**1.00**	**2 - 6110 - EP - 35**	C12	C61	C114
			7310	745	1.21				7360	751	1.21	2 - 6115 - EP - 35	C12	C61	C114
			9490	967	1.58				8940	912	1.66	2 - 6120 - EP - 35	C13	C62	C115
			9490	967	1.92				8940	912	2.12	2 - 6125 - EP - 35	C13	C62	C115
			11100	1130	2.37				10400	1060	2.47	2 - 6130 - EP - 35	C14	C63	C116
			11100	1130	2.74				10400	1060	2.83	2 - 6135 - EP - 35	C14	C63	C116
33.7	404	41.1	**7540**	**769**	**1.01**	40.7	334	34.1	**7610**	**776**	**1.01**	**2 - 6115 - EP - 43**	C12	C61	C114
			9810	1000	1.27				9510	969	1.27	2 - 6120 - EP - 43	C13	C62	C115
			9810	1000	1.56				9510	969	1.59	2 - 6125 - EP - 43	C13	C62	C115
			11900	1210	1.93				11200	1140	1.99	2 - 6130 - EP - 43	C14	C63	C116
			11900	1210	2.23				11200	1140	2.51	2 - 6135 - EP - 43	C14	C63	C116
			16000	1630	2.63				15900	1620	2.63	2 - 6140 - EP - 43	C15	C64	C117
28.4	479	48.8	**9810**	**1000**	**1.09**	34.3	397	40.4	**9810**	**1000**	**1.15**	**2 - 6120 - EP - 51**	C13	C62	C115
			9810	1000	1.31				9810	1000	1.52	2 - 6125 - EP - 51	C13	C62	C115
			12400	1260	1.63				11700	1190	1.69	2 - 6130 - EP - 51	C14	C63	C116
			12400	1260	1.70				11700	1190	1.95	2 - 6135 - EP - 51	C14	C63	C116
			16000	1630	2.29				16000	1630	2.29	2 - 6140 - EP - 51	C15	C64	C117
			16000	1630	2.47				16000	1630	2.81	2 - 6145 - EP - 51	C15	C64	C117
24.6	554	56.4	**9810**	**1000**	**1.08**	29.7	459	46.8	**9810**	**1000**	**1.08**	**2 - 6125 - EP - 59**	C13	C62	C115
			13000	1320	1.41				12200	1250	1.46	2 - 6130 - EP - 59	C14	C63	C116
			13000	1320	1.63				12200	1250	1.68	2 - 6135 - EP - 59	C14	C63	C116
			16000	1630	1.97				16000	1630	1.97	2 - 6140 - EP - 59	C15	C64	C117
			16000	1630	2.12				16000	1630	2.43	2 - 6145 - EP - 59	C15	C64	C117
			22100	2250	2.95				22100	2250	2.95	2 - 6160 - EP - 59	C16	C65	C118
20.4	666	67.9	**13700**	**1400**	**1.17**	24.6	552	56.3	**12900**	**1320**	**1.22**	**2 - 6130 - EP - 71**	C14	C63	C116
			13700	1400	1.35				12900	1320	1.45	2 - 6135 - EP - 71	C14	C63	C116
			16000	1630	1.62				16000	1630	1.62	2 - 6140 - EP - 71	C15	C64	C117
			16000	1630	1.75				16000	1630	2.02	2 - 6145 - EP - 71	C15	C64	C117
			22100	2250	2.31				22100	2250	2.31	2 - 6160 - EP - 71	C16	C65	C118

注）1. 关于选型表记载的机型型号，请参见 B6 页。
2. 低速轴许用径向负载 Pro 为低速轴中央的值。负载点在低速轴中央以外时，以及关于许用轴向负载，请参见技术资料 F14 ～ F16 页。
3. 润滑方式根据机型不同而异。详细内容请参见技术资料 F10 ～ F11 页的“润滑”。
4. 上表电机转速 n_1 为代表值，输出转速 n_2 是根据该电机转速决定的值。电机转速的详细情况请参见技术资料 F36 页。
5. 机座号为底纹字（例：6075）的机型安装方向任意。（型式为 CNHM、CNFM、CVNM）
6. CNHM、CHHM、CNFM、CHFM、CNVM、CVVM 为型号代号。详细内容请参见 B6 页“型号”。
7. 粗体字的组合是对于各减速比在均匀负载・10 小时 / 天运转的条件下的推荐机型（对于 50Hz 的电机额定值，SF=1.0 左右）。
8. 本表中记载的内容如有变更，恕不预告。

1.5 kW

频率	Hz	50Hz	60Hz
电机极数	P	4	
电机转速 n_1	r/min	1450	1750

50Hz						60Hz						型号	尺寸图（页）		
输出转速 n_2	输出扭矩 Tout		低速轴许用径向负载 Pro		SF 注）8	输出转速 n_2	输出扭矩 Tout		低速轴许用径向负载 Pro		SF 注）8	容量代号 - 机座号 - 辅助型号 - 减速比	CNHM CHHM	CNFM CHFM	CNVM CVVM
r/min	N-m	kgf-m	N	kgf		r/min	N-m	kgf-m	N	kgf					
16.7	817	83.2	**14700**	**1500**	**1.10**	20.1	677	69.0	**13900**	**1420**	**1.27**	**2 - 6135 - EP - 87**	C14	C63	C116
			16000	1630	1.32				16000	1630	1.32	2 - 6140 - EP - 87	C15	C64	C117
			16000	1630	1.44				16000	1630	1.65	2 - 6145 - EP - 87	C15	C64	C117
			22100	2250	2.15				22100	2250	2.31	2 - 6160 - EP - 87	C16	C65	C118
			22100	2250	2.51				22100	2250	2.60	2 - 6165 - EP - 87	C16	C65	C118
13.9	630	64.2	9810	1000	*	16.8	630	64.2	9810	1000	*	2 - 6125DB - EP - 104	C27	C76	C129
	925	94.3	**14700**	**1500**	**1.02**		766	78.1	**14700**	**1500**	**1.02**	**2 - 6135DB - EP - 104**	C28	C77	C130
			14700	1500	1.02				14700	1500	1.23	2 - 6135DC - EP - 104	C29	C78	C131
			16000	1630	1.32				16000	1630	1.60	2 - 6140DC - EP - 104	C31	C80	C133
			16000	1630	1.48				16000	1630	1.79	2 - 6145DC - EP - 104	C31	C80	C133
			22100	2250	1.90				22100	2250	2.12	2 - 6160DB - EP - 104	C33	C82	C135
			22100	2250	1.90				22100	2250	2.29	2 - 6160DC - EP - 104	C34	C83	C136
			22100	2250	2.12				22100	2250	2.12	2 - 6165DB - EP - 104	C33	C82	C135
			22100	2250	2.27				22100	2250	2.74	2 - 6165DC - EP - 104	C34	C83	C136
			29500	3010	2.73				29500	3010	3.30	2 - 6170DC - EP - 104	C37	C86	C139
12.0	780	79.5	14700	1500	*	14.5	780	79.5	14700	1500	*	2 - 6130DB - EP - 121	C28	C77	C130
	1080	110	14700	1500	0.87		891	90.9	14700	1500	1.02	2 - 6135DB - EP - 121	C28	C77	C130
			16000	**1630**	**1.02**				**16000**	**1630**	**1.02**	**2 - 6140DB - EP - 121**	C30	C79	C132
			16000	1630	1.14				16000	1630	1.37	2 - 6140DC - EP - 121	C31	C80	C133
			16000	1630	1.20				16000	1630	1.45	2 - 6145DC - EP - 121	C31	C80	C133
			22100	2250	1.63				22100	2250	1.97	2 - 6160DB - EP - 121	C33	C82	C135
			22100	2250	1.95				22100	2250	2.12	2 - 6165DB - EP - 121	C33	C82	C135
			22100	2250	1.95				22100	2250	2.36	2 - 6165DC - EP - 121	C34	C83	C136
			29500	3010	2.12				29500	3010	2.12	2 - 6170DB - EP - 121	C36	C85	C138
			29500	3010	2.35				29500	3010	2.84	2 - 6170DC - EP - 121	C37	C86	C139
			29500	3010	2.93				29500	3010	3.53	2 - 6175DC - EP - 121	C37	C86	C139
10.1	780	79.5	14700	1500	*	12.2	780	79.5	14700	1500	*	2 - 6130DB - EP - 143	C28	C77	C130
	940	95.8	14700	1500	*		940	95.8	14700	1500	*	2 - 6135DB - EP - 143	C28	C77	C130
	1270	130	**16000**	**1630**	**1.02**		1050	107	**16000**	**1630**	**1.02**	**2 - 6145DB - EP - 143**	C30	C79	C132
			16000	1630	1.08				16000	1630	1.30	2 - 6145DC - EP - 143	C31	C80	C133
			22100	2250	1.38				22100	2250	1.67	2 - 6160DB - EP - 143	C33	C82	C135
			22100	2250	1.65				22100	2250	1.99	2 - 6165DB - EP - 143	C33	C82	C135
			29500	3010	1.99				29500	3010	2.12	2 - 6170DB - EP - 143	C36	C85	C138
			29500	3010	1.99				29500	3010	2.40	2 - 6170DC - EP - 143	C37	C86	C139
			29500	3010	2.12				29500	3010	2.12	2 - 6175DB - EP - 143	C36	C85	C138
			29500	3010	2.48				29500	3010	2.99	2 - 6175DC - EP - 143	C37	C86	C139

注）1. 关于选型表记载的机型型号，请参见 B6 页。
2. 低速轴许用径向负载 Pro 为低速轴中央的值。负载点在低速轴中央以外时，以及关于许用轴向负载，请参见技术资料 F14 ～ F16 页。
3. 润滑方式根据机型不同而异。详细内容请参见技术资料 F10 ～ F11 页的“润滑”。
4. 上表电机转速 n_1 为代表值，输出转速 n_2 是根据该电机转速决定的值。电机转速的详细情况请参见技术资料 F36 页。
5. 机座号为底纹字（例：6075）的机型安装方向任意。（型式为 CNHM、CNFM、CNVM）
6. CNHM、CHHM、CNFM、CHFM、CNVM、CVVM 为型号代号。详细内容请参见 B6 页“型号”。
7. 粗体字的组合是对于各减速比在均匀负载・10 小时 / 天运转的条件下的推荐机型（对于 50Hz 的电机额定值，SF=1.0 左右）。
8. “SF”一栏为“*”的机型，运转时的负载扭矩请勿超过表中“输出扭矩”。不能以电机 100% 额定值进行运转。
9. 本表中记载的内容如有变更，恕不预告。

选型表

1.5 kW

频率	Hz	50Hz	60Hz
电机极数	P	4	
电机转速 n_1	r/min	1450	1750

50Hz						60Hz						型号	尺寸图（页）		
输出转速 n_2	输出扭矩 Tout		低速轴许用径向负载 Pro		SF 注）7	输出转速 n_2	输出扭矩 Tout		低速轴许用径向负载 Pro		SF 注）7	容量代号 - 机座号 - 辅助型号 - 减速比	CHHM	CHFM	CVVM
r/min	N-m	kgf-m	N	kgf		r/min	N-m	kgf-m	N	kgf					
8.79	940	95.8	14700	1500	*	10.6	940	95.8	14700	1500	*	2 - 6135DB - EP - 165	C28	C77	C130
	1470	150	15500	1580	0.93		1220	124	16000	1630	1.02	2 - 6145DB - EP - 165	C30	C79	C132
			15500	1580	0.93				16000	1630	1.12	2 - 6145DC - EP - 165	C31	C80	C133
			22100	**2250**	**1.02**				**22100**	**2250**	**1.02**	**2 - 6160DA - EP - 165**	C32	C81	C134
			22100	2250	1.20				22100	2250	1.44	2 - 6160DB - EP - 165	C33	C82	C135
			22100	2250	1.43				22100	2250	1.73	2 - 6165DB - EP - 165	C33	C82	C135
			29500	3010	1.72				29500	3010	2.08	2 - 6170DB - EP - 165	C36	C85	C138
			29500	3010	2.12				29500	3010	2.12	2 - 6175DB - EP - 165	C36	C85	C138
			41700	4250	2.12				41700	4250	2.12	2 - 6180DA - EP - 165	C38	C87	C140
			41700	4250	2.77				41700	4250	3.34	2 - 6180DB - EP - 165	C39	C88	C141
7.75	940	95.8	14700	1500	*	9.36	940	95.8	14700	1500	*	2 - 6135DB - EP - 187	C28	C77	C130
	1230	125	16000	1630	*		1230	125	16000	1630	*	2 - 6140DB - EP - 187	C30	C79	C132
	1660	169	14500	1480	0.83		1380	141	16000	1630	0.99	2 - 6145DB - EP - 187	C30	C79	C132
			22100	**2250**	**1.01**				**22100**	**2250**	**1.01**	**2 - 6160DA - EP - 187**	C32	C81	C134
			22100	2250	1.06				22100	2250	1.28	2 - 6160DB - EP - 187	C33	C82	C135
			22100	2250	1.27				22100	2250	1.52	2 - 6165DB - EP - 187	C33	C82	C135
			29500	3010	1.52				29500	3010	1.83	2 - 6170DB - EP - 187	C36	C85	C138
			29500	3010	1.90				29500	3010	2.12	2 - 6175DB - EP - 187	C36	C85	C138
			41700	4250	2.12				41700	4250	2.12	2 - 6180DA - EP - 187	C38	C87	C140
			41700	4250	2.45				41700	4250	2.94	2 - 6180DB - EP - 187	C39	C88	C141
7.44	1230	125	16000	1630	*	8.97	1230	125	16000	1630	*	2 - 6140DB - EP - 195	C30	C79	C132
	1360	138	16000	1630	*		1360	138	16000	1630	*	2 - 6145DB - EP - 195	C30	C79	C132
	1730	177	**22100**	**2250**	**1.01**		1440	146	**22100**	**2250**	**1.02**	**2 - 6160DA - EP - 195**	C32	C81	C134
			22100	2250	1.01				22100	2250	1.22	2 - 6160DB - EP - 195	C33	C82	C135
			22100	2250	1.21				22100	2250	1.46	2 - 6165DB - EP - 195	C33	C82	C135
			29500	3010	1.46				29500	3010	1.76	2 - 6170DB - EP - 195	C36	C85	C138
			29500	3010	1.82				29500	3010	2.12	2 - 6175DB - EP - 195	C36	C85	C138
			41700	4250	2.12				41700	4250	2.12	2 - 6180DA - EP - 195	C38	C87	C140
			41700	4250	2.34				41700	4250	2.83	2 - 6180DB - EP - 195	C39	C88	C141
			41700	4250	2.84				41700	4250	3.43	2 - 6185DB - EP - 195	C39	C88	C141
6.28	1340	136	16000	1630	*	7.58	1340	136	16000	1630	*	2 - 6145DB - EP - 231	C30	C79	C132
	2050	209	**22100**	**2250**	**1.02**		1700	173	**22100**	**2250**	**1.02**	**2 - 6165DA - EP - 231**	C32	C81	C134
			22100	2250	1.02				22100	2250	1.23	2 - 6165DB - EP - 231	C33	C82	C135
			29500	3010	1.02				29500	3010	1.02	2 - 6170DA - EP - 231	C35	C84	C137
			29500	3010	1.23				29500	3010	1.49	2 - 6170DB - EP - 231	C36	C85	C138
			29500	3010	1.53				29500	3010	1.85	2 - 6175DB - EP - 231	C36	C85	C138
			41700	4250	1.97				41700	4250	2.12	2 - 6180DA - EP - 231	C38	C87	C140
			41700	4250	1.97				41700	4250	2.38	2 - 6180DB - EP - 231	C39	C88	C141
			41700	4250	2.12				41700	4250	2.12	2 - 6185DA - EP - 231	C38	C87	C140
			41700	4250	2.43				41700	4250	2.94	2 - 6185DB - EP - 231	C39	C88	C141

注）1. 关于选型表记载的机型型号，请参见 B6 页。
2. 低速轴许用径向负载 Pro 为低速轴中央的值。负载点在低速轴中央以外时，以及关于许用轴向负载，请参见技术资料 F14 ～ F16 页。
3. 润滑方式根据机型不同而异。详细内容请参见技术资料 F10 ～ F11 页的“润滑”。
4. 上表电机转速 n_1 为代表值，输出转速 n_2 是根据该电机转速决定的值。电机转速的详细情况请参见技术资料 F36 页。
5. CHHM、CHFM、CVVM 为型号代号。详细内容请参见 B6 页“型号”。
6. 粗体字的组合是对于各减速比在均匀负载・10 小时 / 天运转的条件下的推荐机型（对于 50Hz 的电机额定值，SF=1.0 左右）。
7. “SF”一栏为“*”的机型，运转时的负载扭矩请勿超过表中“输出扭矩”。不能以电机 100% 额定值进行运转。
8. 本表中记载的内容如有变更，恕不预告。

选型表

1.5 kW

频率	Hz	50Hz	60Hz
电机极数	P	4	
电机转速 n_1	r/min	1450	1750

50Hz						60Hz						型号	尺寸图（页）		
输出转速 n_2	输出扭矩 Tout		低速轴许用径向负载 Pro		SF 注）7	输出转速 n_2	输出扭矩 Tout		低速轴许用径向负载 Pro		SF 注）7	容量代号 - 机座号 - 辅助型号 - 减速比	CHHM	CHFM	CVVM
r/min	N-m	kgf-m	N	kgf		r/min	N-m	kgf-m	N	kgf					
5.31	1760	179	22100	2250	*	6.41	1760	179	22100	2250	*	2 - 6160DA - EP - 273	C32	C81	C134
	2430	247	22100	2250	0.87		2010	205	22100	2250	1.02	2 - 6165DA - EP - 273	C32	C81	C134
			29500	**3010**	**1.02**				**29500**	**3010**	**1.02**	**2 - 6170DA - EP - 273**	C35	C84	C137
			29500	3010	1.04				29500	3010	1.26	2 - 6170DB - EP - 273	C36	C85	C138
			29500	3010	1.30				29500	3010	1.57	2 - 6175DB - EP - 273	C36	C85	C138
			41700	4250	1.67				41700	4250	2.01	2 - 6180DA - EP - 273	C38	C87	C140
			41700	4250	2.06				41700	4250	2.12	2 - 6185DA - EP - 273	C38	C87	C140
			41700	4250	2.06				41700	4250	2.49	2 - 6185DB - EP - 273	C39	C88	C141
			59000	6010	2.63				59000	6010	3.17	2 - 6190DA - EP - 273	C40	C89	C142
5.02	1760	179	22100	2250	*	6.06	1760	179	22100	2250	*	2 - 6160DA - EP - 289	C32	C81	C134
	2100	214	22100	2250	*		2100	214	22100	2250	*	2 - 6165DA - EP - 289	C32	C81	C134
	2570	262	29500	3010	0.98		2130	217	29500	3010	1.01	2 - 6170DA - EP - 289	C35	C84	C137
			29500	3010	0.98				29500	3010	1.19	2 - 6170DB - EP - 289	C36	C85	C138
			29500	**3010**	**1.23**				**29500**	**3010**	**1.48**	**2 - 6175DB - EP - 289**	C36	C85	C138
			41700	4250	1.58				41700	4250	1.64	2 - 6180DA - EP - 289	C38	C87	C140
			41700	4250	1.58				41700	4250	1.91	2 - 6180DB - EP - 289	C39	C88	C141
			41700	4250	1.95				41700	4250	2.35	2 - 6185DB - EP - 289	C39	C88	C141
			59000	6010	2.48				59000	6010	3.00	2 - 6190DA - EP - 289	C40	C89	C142
4.55	1760	179	22100	2250	*	5.49	1760	179	22100	2250	*	2 - 6160DA - EP - 319	C32	C81	C134
	2100	214	22100	2250	*		2100	214	22100	2250	*	2 - 6165DA - EP - 319	C32	C81	C134
	2840	289	**29500**	**3010**	**1.02**		2350	240	**29500**	**3010**	**1.02**	**2 - 6175DA - EP - 319**	C35	C84	C137
			29500	3010	1.11				29500	3010	1.34	2 - 6175DB - EP - 319	C36	C85	C138
			41700	4250	1.43				41700	4250	1.72	2 - 6180DA - EP - 319	C38	C87	C140
			41700	4250	1.76				41700	4250	2.12	2 - 6185DA - EP - 319	C38	C87	C140
			59000	6010	2.25				59000	6010	2.71	2 - 6190DA - EP - 319	C40	C89	C142
			59000	6010	2.81				59000	6010	3.39	2 - 6195DA - EP - 319	C40	C89	C142
3.85	2100	214	22100	2250	*	4.64	2100	214	22100	2250	*	2 - 6165DA - EP - 377	C32	C81	C134
	2530	258	29500	3010	*		2530	258	29500	3010	*	2 - 6170DA - EP - 377	C35	C84	C137
	3350	342	29500	3010	0.94		2780	283	29500	3010	1.02	2 - 6175DA - EP - 377	C35	C84	C137
			29500	3010	0.94				29500	3010	1.13	2 - 6175DB - EP - 377	C36	C85	C138
			41700	**4250**	**1.21**				**41700**	**4250**	**1.46**	**2 - 6180DA - EP - 377**	C38	C87	C140
			41700	4250	1.49				41700	4250	1.80	2 - 6185DA - EP - 377	C38	C87	C140
			59000	6010	1.90				59000	6010	2.30	2 - 6190DA - EP - 377	C40	C89	C142
			59000	6010	2.37				59000	6010	2.87	2 - 6195DA - EP - 377	C40	C89	C142
3.07	3150	321	29500	3010	*	3.70	3150	321	29500	3010	*	2 - 6175DA - EP - 473	C35	C84	C137
	4210	429	**41700**	**4250**	**1.19**		3480	355	**41700**	**4250**	**1.43**	**2 - 6185DA - EP - 473**	C38	C87	C140
			59000	6010	1.52				59000	6010	1.83	2 - 6190DA - EP - 473	C40	C89	C142
			59000	6010	1.89				59000	6010	2.28	2 - 6195DA - EP - 473	C40	C89	C142

注）1. 关于选型表记载的机型型号，请参见 B6 页。
2. 低速轴许用径向负载 Pro 为低速轴中央的值。负载点在低速轴中央以外时，以及关于许用轴向负载，请参见技术资料 F14 ～ F16 页。
3. 润滑方式根据机型不同而异。详细内容请参见技术资料 F10 ～ F11 页的“润滑”。
4. 上表电机转速 n_1 为代表值，输出转速 n_2 是根据该电机转速决定的值。电机转速的详细情况请参见技术资料 F36 页。
5. CHHM、CHFM、CVVM 为型号代号。详细内容请参见 B6 页“型号”。
6. 粗体字的组合是对于各减速比在均匀负载・10 小时 / 天运转的条件下的推荐机型（对于 50Hz 的电机额定值，SF=1.0 左右）。
7. “SF”一栏为“*”的机型，运转时的负载扭矩请勿超过表中“输出扭矩”。不能以电机 100% 额定值进行运转。
8. 本表中记载的内容如有变更，恕不预告。

选型表

1.5 kW

频率	Hz	50Hz	60Hz
电机极数	P	4	
电机转速 n_1	r/min	1450	1750

50Hz						60Hz						型号	尺寸图（页）		
输出转速 n_2	输出扭矩 Tout		低速轴许用径向负载 Pro		SF 注）7	输出转速 n_2	输出扭矩 Tout		低速轴许用径向负载 Pro		SF 注）7	容量代号 - 机座号 - 辅助型号 - 减速比	CHHM	CHFM	CVVM
r/min	N-m	kgf-m	N	kgf		r/min	N-m	kgf-m	N	kgf					
2.94	3150	321	29500	3010	*	3.55	3150	321	29500	3010	*	2 - 6175DA - EP - 493	C35	C84	C137
	4380	446	41700	4250	0.92		3630	370	41700	4250	1.12	2 - 6180DA - EP - 493	C38	C87	C140
			41700	**4250**	**1.14**				**41700**	**4250**	**1.38**	**2 - 6185DA - EP - 493**	C38	C87	C140
			59000	6010	1.46				59000	6010	1.76	2 - 6190DA - EP - 493	C40	C89	C142
			59000	6010	1.82				59000	6010	2.19	2 - 6195DA - EP - 493	C40	C89	C142
2.59	3150	321	29500	3010	*	3.13	3150	321	29500	3010	*	2 - 6175DA - EP - 559	C35	C84	C137
	4060	414	41700	4250	*		4060	414	41700	4250	*	2 - 6180DA - EP - 559	C38	C87	C140
	4970	507	**41700**	**4250**	**1.01**		4120	420	**41700**	**4250**	**1.21**	**2 - 6185DA - EP - 559**	C38	C87	C140
			59000	6010	1.28				59000	6010	1.55	2 - 6190DA - EP - 559	C40	C89	C142
			59000	6010	1.60				59000	6010	1.93	2 - 6195DA - EP - 559	C40	C89	C142
2.23	4050	413	41700	4250	*	2.70	4050	413	41700	4250	*	2 - 6180DA - EP - 649	C38	C87	C140
	5770	588	41300	4210	0.87		4780	487	41700	4250	1.05	2 - 6185DA - EP - 649	C38	C87	C140
			58700	**5990**	**1.11**				**59000**	**6010**	**1.33**	**2 - 6190DA - EP - 649**	C40	C89	C142
			58700	5990	1.38				59000	6010	1.66	2 - 6195DA - EP - 649	C40	C89	C142
1.98	4060	414	41700	4250	*	2.39	4060	414	41700	4250	*	2 - 6180DA - EP - 731	C38	C87	C140
	5000	510	41700	4250	*		5000	510	41700	4250	*	2 - 6185DA - EP - 731	C38	C87	C140
	6500	663	59000	6010	1.22		5390	549	59000	6010	1.48	2 - 6195DA - EP - 731	C40	C89	C142
1.72	5000	510	41700	4250	*	2.08	5000	510	41700	4250	*	2 - 6185DA - EP - 841	C38	C87	C140
	7480	762	**59000**	**6010**	**1.06**		6200	632	**59000**	**6010**	**1.28**	**2 - 6195DA - EP - 841**	C40	C89	C142
1.45	6380	650	58600	5970	*	1.74	6380	650	58600	5970	*	2 - 6190DA - EP - 1003	C40	C89	C142
	8920	909	57900	5900	0.89		7390	753	58300	5940	1.08	2 - 6195DA - EP - 1003	C40	C89	C142
1.16	7960	811	59000	6010	*	1.40	7960	811	59000	6010	*	2 - 6195DA - EP - 1247	C40	C89	C142
0.980	8760	893	84100	8570	*	1.18	8360	853	84100	8570	*	2 - 6205DA - EP - 1479	C42	C91	C144
	13200	1340	104000	10600	0.86		10900	1110	104000	10600	1.03	2 - 6215DA - EP - 1479	C44	C93	C146
0.784	9300	948	84100	8570	*	0.946	9300	948	84100	8570	*	2 - 6205DA - EP - 1849	C42	C91	C144
	12700	1290	104000	10600	*		12700	1290	104000	10600	*	2 - 6215DA - EP - 1849	C44	C93	C146
	16400	1680	145000	14800	0.97		13600	1390	145000	14800	1.17	2 - 6225DA - EP - 1849	C46	C95	C148
0.702	9300	948	84100	8570	*	0.847	9300	948	84100	8570	*	2 - 6205DA - EP - 2065	C42	C91	C144
	12700	1290	104000	10600	*		12700	1290	104000	10600	*	2 - 6215DA - EP - 2065	C44	C93	C146
	18400	1870	145000	14800	0.86		15200	1550	145000	14800	1.04	2 - 6225DA - EP - 2065	C46	C95	C148
0.572	12700	1290	104000	10600	*	0.690	12700	1290	104000	10600	*	2 - 6215DA - EP - 2537	C44	C93	C146
	15900	1620	145000	14800	*		15900	1620	145000	14800	*	2 - 6225DA - EP - 2537	C46	C95	C148
0.476	11300	1150	104000	10600	*	0.575	11300	1150	104000	10600	*	2 - 6215DA - EP - 3045	C44	C93	C146
	15100	1540	145000	14800	*		15100	1540	145000	14800	*	2 - 6225DA - EP - 3045	C46	C95	C148
0.417	12700	1290	104000	10600	*	0.503	12700	1290	104000	10600	*	2 - 6215DA - EP - 3481	C44	C93	C146
	15900	1620	145000	14800	*		15900	1620	145000	14800	*	2 - 6225DA - EP - 3481	C46	C95	C148
0.327	11300	1150	104000	10600	*	0.394	11300	1150	104000	10600	*	2 - 6215DA - EP - 4437	C44	C93	C146
	15100	1540	145000	14800	*		15100	1540	145000	14800	*	2 - 6225DA - EP - 4437	C46	C95	C148
0.282	12700	1290	104000	10600	*	0.341	12700	1290	104000	10600	*	2 - 6215DA - EP - 5133	C44	C93	C146
	15900	1620	145000	14800	*		15900	1620	145000	14800	*	2 - 6225DA - EP - 5133	C46	C95	C148
0.235	11300	1150	104000	10600	*	0.283	11300	1150	104000	10600	*	2 - 6215DA - EP - 6177	C44	C93	C146
	15100	1540	145000	14800	*		15100	1540	145000	14800	*	2 - 6225DA - EP - 6177	C46	C95	C148
0.192	11300	1150	104000	10600	*	0.231	11300	1150	104000	10600	*	2 - 6215DA - EP - 7569	C44	C93	C146
	15100	1540	145000	14800	*		15100	1540	145000	14800	*	2 - 6225DA - EP - 7569	C46	C95	C148

注）1. 关于选型表记载的机型型号，请参见 B6 页。
2. 低速轴许用径向负载 Pro 为低速轴中央的值。负载点在低速轴中央以外时，以及关于许用轴向负载，请参见技术资料 F14 ～ F16 页。
3. 润滑方式根据机型不同而异。详细内容请参见技术资料 F10 ～ F11 页的“润滑”。
4. 上表电机转速 n_1 为代表值，输出转速 n_2 是根据该电机转速决定的值。电机转速的详细情况请参见技术资料 F36 页。
5. CHHM、CHFM、CVVM 为型号代号。详细内容请参见 B6 页“型号”。
6. 粗体字的组合是对于各减速比在均匀负载・10 小时 / 天运转的条件下的推荐机型（对于 50Hz 的电机额定值，SF=1.0 左右）。
7. “SF”一栏为“*”的机型，运转时的负载扭矩请勿超过表中“输出扭矩”。不能以电机 100% 额定值进行运转。
8. 本表中记载的内容如有变更，恕不预告。

2.2 kW

频率	Hz	50Hz	60Hz
电机极数	P	4	
电机转速 n_1	r/min	1450	1750

50Hz						60Hz						型号										尺寸图（页）		
输出转速 n_2	输出扭矩 Tout		低速轴许用径向负载 Pro		SF	输出转速 n_2	输出扭矩 Tout		低速轴许用径向负载 Pro		SF	容量代号	-	机座号	-	辅助型号	-	减速比 注）8				CNHM CHHM	CNFM CHFM	CNVM CVVM
r/min	N-m	kgf-m	N	kgf		r/min	N-m	kgf-m	N	kgf														
580	34.4	3.51	**2050**	**209**	**1.09**	700	28.5	2.91	**1970**	**201**	**1.09**	**3**	**-**	**6090SK**	**-**	**EP**	**-**	**2.5**	**(K)**			C6	-	C108
			2050	209	1.23				1970	201	1.23	3	-	6095SK	-	EP	-	2.5	(K)			C6	-	C108
			2050	209	1.45				1970	201	1.45	3	-	6100SK	-	EP	-	2.5	(K)			C7	-	C109
			2050	209	1.70				1970	201	1.70	3	-	6105SK	-	EP	-	2.5	(K)			C7	-	C109
			2790	284	2.34				2650	270	2.34	3	-	6110SK	-	EP	-	2.5	(K)			C8	-	C110
			2790	284	2.93				2650	270	2.93	3	-	6115SK	-	EP	-	2.5	(K)			C8	-	C110
483	41.3	4.21	**2120**	**216**	**1.06**	583	34.2	3.49	**2040**	**208**	**1.06**	**3**	**-**	**6090SK**	**-**	**EP**	**-**	**3**	**(K)**			C6	-	C108
			2120	216	1.20				2040	208	1.20	3	-	6095SK	-	EP	-	3	(K)			C6	-	C108
			2120	216	1.50				2040	208	1.50	3	-	6100SK	-	EP	-	3	(K)			C7	-	C109
			2120	216	1.76				2040	208	1.76	3	-	6105SK	-	EP	-	3	(K)			C7	-	C109
			2960	302	2.40				2820	287	2.40	3	-	6110SK	-	EP	-	3	(K)			C8	-	C110
			2960	302	3.00				2820	287	3.00	3	-	6115SK	-	EP	-	3	(K)			C8	-	C110
363	55.1	5.61	**2300**	**234**	**1.06**	438	45.6	4.65	**2240**	**228**	**1.06**	**3**	**-**	**6090SK**	**-**	**EP**	**-**	**4**	**(K)**			C6	-	C108
			2300	234	1.20				2240	228	1.20	3	-	6095SK	-	EP	-	4	(K)			C6	-	C108
			2300	234	1.46				2240	228	1.46	3	-	6100SK	-	EP	-	4	(K)			C7	-	C109
			2300	234	1.72				2240	228	1.72	3	-	6105SK	-	EP	-	4	(K)			C7	-	C109
			3170	323	2.43				3010	307	2.43	3	-	6110SK	-	EP	-	4	(K)			C8	-	C110
			3170	323	3.04				3010	307	3.04	3	-	6115SK	-	EP	-	4	(K)			C8	-	C110
290	68.8	7.02	**2420**	**247**	**1.02**	350	57.0	5.81	**2330**	**238**	**1.02**	**3**	**-**	**6090SK**	**-**	**EP**	**-**	**5**	**(K)**			C6	-	C108
			2420	247	1.20				2330	238	1.20	3	-	6095SK	-	EP	-	5	(K)			C6	-	C108
			2420	247	1.43				2330	238	1.43	3	-	6100SK	-	EP	-	5	(K)			C7	-	C109
			2420	247	1.68				2330	238	1.68	3	-	6105SK	-	EP	-	5	(K)			C7	-	C109
			3330	339	2.09				3180	324	2.09	3	-	6110SK	-	EP	-	5	(K)			C8	-	C110
			3330	339	2.62				3180	324	2.62	3	-	6115SK	-	EP	-	5	(K)			C8	-	C110
242	82.6	8.42	**2410**	**246**	**1.03**	292	68.4	6.98	**2370**	**242**	**1.03**	**3**	**-**	**6095SK**	**-**	**EP**	**-**	**6**	**(K)**			C6	-	C108
			2410	246	1.21				2370	242	1.21	3	-	6100SK	-	EP	-	6	(K)			C7	-	C109
			2410	246	1.43				2370	242	1.43	3	-	6105SK	-	EP	-	6	(K)			C7	-	C109
			3520	359	1.92				3370	344	1.92	3	-	6110SK	-	EP	-	6	(K)			C8	-	C110
			3520	359	2.40				3370	344	2.40	3	-	6115SK	-	EP	-	6	(K)			C8	-	C110
			4090	**417**	**1.07**				**3860**	**393**	**1.07**	**3**	**-**	**6100**	**-**	**EP**	**-**	**6**				C11	C60	C113
			4090	417	1.45				3860	393	1.45	3	-	6105	-	EP	-	6				C11	C60	C113
			4640	473	1.61				4370	445	1.61	3	-	6110	-	EP	-	6				C12	C61	C114
			4640	473	1.78				4370	445	1.78	3	-	6115	-	EP	-	6				C12	C61	C114
			5260	536	2.30				4950	505	2.30	3	-	6120	-	EP	-	6				C13	C62	C115
181	110	11.2	2540	259	0.80	219	91.2	9.30	2500	255	0.80	3	-	6095SK	-	EP	-	8	(K)			C6	-	C108
			2540	**259**	**1.13**				**2500**	**255**	**1.13**	**3**	**-**	**6105SK**	**-**	**EP**	**-**	**8**	**(K)**			C7	-	C109
			3730	380	1.68				3580	365	1.68	3	-	6110SK	-	EP	-	8	(K)			C8	-	C110
			3730	380	2.10				3580	365	2.10	3	-	6115SK	-	EP	-	8	(K)			C8	-	C110
			4560	**465**	**1.07**				**4300**	**438**	**1.07**	**3**	**-**	**6100**	**-**	**EP**	**-**	**8**				C11	C60	C113
			4560	465	1.45				4300	438	1.45	3	-	6105	-	EP	-	8				C11	C60	C113
			5170	527	1.61				4870	496	1.61	3	-	6110	-	EP	-	8				C12	C61	C114
			5170	527	1.78				4870	496	1.78	3	-	6115	-	EP	-	8				C12	C61	C114
			5870	598	2.30				5520	563	2.30	3	-	6120	-	EP	-	8				C13	C62	C115

注）1. 关于选型表记载的机型型号，请参见 B6 页。
2. 低速轴许用径向负载 Pro 为低速轴中央的值。负载点在低速轴中央以外时，以及关于许用轴向负载，请参见技术资料 F14 ～ F16 页。
3. 润滑方式根据机型不同而异。详细内容请参见技术资料 F10 ～ F11 页的“润滑”。
4. 上表电机转速 n_1 为代表值，输出转速 n_2 是根据该电机转速决定的值。电机转速的详细情况请参见技术资料 F36 页。
5. 机座号为底纹字（例：6075）的机型安装方向任意。（型式为 CNHM、CNFM、CNVM）
6. CNHM、CHHM、CNFM、CHFM、CNVM、CVVM 为型号代号。详细内容请参见 B6 页“型号”。
7. 粗体字的组合是对于各减速比在均匀负载・10 小时 / 天运转的条件下的推荐机型（对于 50Hz 的电机额定值，SF=1.0 左右）。
8. 对于型号栏右端标有“(K)”记号的机型，记载的减速比为公称减速比。实际减速比请参见下表。对于除此之外的机型，[记载的减速比]=[实际减速比]。
9. 本表中记载的内容如有变更，恕不预告。

实际减速比表

机座号		公称减速比						
		2.5	3	4	5	6	8	10
6090SK	6095SK	2.492	2.878	4.100	5.017	5.623	8.169	9.996

机座号		公称减速比						
		2.5	3	4	5	6	8	10
6100SK	6105SK	2.492	2.878	4.100	5.017	5.623	8.169	9.996
6110SK	6115SK	2.483	3.063	3.859	4.707	5.980	7.738	10.07

选型表

2.2 kW

频率	Hz	50Hz	60Hz
电机极数	P	4	
电机转速 n_1	r/min	1450	1750

50Hz						60Hz						型号						尺寸图（页）		
输出转速 n_2	输出扭矩 Tout		低速轴许用径向负载 Pro		SF	输出转速 n_2	输出扭矩 Tout		低速轴许用径向负载 Pro		SF	容量代号	- 机座号	- 辅助型号	- 减速比 注）8			CNHM CHHM	CNFM CHFM	CNVM CVVM
r/min	N-m	kgf-m	N	kgf		r/min	N-m	kgf-m	N	kgf										
145	138	14.0	2610	266	0.80	175	114	11.6	2580	263	0.80	3	- 6095SK	- EP	- 10	(K)		C6	-	C108
			2610	**266**	**1.00**				**2580**	**263**	**1.00**	**3**	**- 6105SK**	**- EP**	**- 10**	**(K)**		C7	-	C109
			3960	404	1.39				3820	389	1.39	3	- 6110SK	- EP	- 10	(K)		C8	-	C110
			3960	404	1.74				3820	389	1.74	3	- 6115SK	- EP	- 10	(K)		C8	-	C110
132	151	15.4	**5170**	**527**	**1.07**	159	125	12.8	**4870**	**497**	**1.07**	**3**	**- 6100**	**- EP**	**- 11**			C11	C60	C113
			5170	527	1.45				4870	497	1.45	3	- 6105	- EP	- 11			C11	C60	C113
			5900	601	1.61				5560	567	1.61	3	- 6110	- EP	- 11			C12	C61	C114
			5900	601	1.78				5560	567	1.78	3	- 6115	- EP	- 11			C12	C61	C114
			6670	680	2.30				6280	640	2.30	3	- 6120	- EP	- 11			C13	C62	C115
			6670	680	2.69				6280	640	2.69	3	- 6125	- EP	- 11			C13	C62	C115
112	179	18.2	**5360**	**547**	**1.07**	135	148	15.1	**5060**	**516**	**1.07**	**3**	**- 6100**	**- EP**	**- 13**			C11	C60	C113
			5360	547	1.45				5060	516	1.45	3	- 6105	- EP	- 13			C11	C60	C113
			6090	621	1.61				5740	586	1.61	3	- 6110	- EP	- 13			C12	C61	C114
			6090	621	1.77				5740	586	1.77	3	- 6115	- EP	- 13			C12	C61	C114
			6890	702	2.30				6490	662	2.30	3	- 6120	- EP	- 13			C13	C62	C115
			6890	702	2.69				6490	662	2.69	3	- 6125	- EP	- 13			C13	C62	C115
96.7	206	21.0	**5400**	**550**	**1.07**	117	171	17.4	**5340**	**544**	**1.07**	**3**	**- 6100**	**- EP**	**- 15**			C11	C60	C113
			5400	550	1.45				5340	544	1.45	3	- 6105	- EP	- 15			C11	C60	C113
			6490	662	1.61				6120	624	1.61	3	- 6110	- EP	- 15			C12	C61	C114
			6490	662	1.77				6120	624	1.77	3	- 6115	- EP	- 15			C12	C61	C114
			7390	753	2.30				6960	710	2.30	3	- 6120	- EP	- 15			C13	C62	C115
			7390	753	2.69				6960	710	2.69	3	- 6125	- EP	- 15			C13	C62	C115
85.3	234	23.9	**5400**	**550**	**1.12**	103	194	19.8	**5400**	**550**	**1.12**	**3**	**- 6105**	**- EP**	**- 17**			C11	C60	C113
			6550	668	1.45				6180	630	1.45	3	- 6110	- EP	- 17			C12	C61	C114
			6550	668	1.77				6180	630	1.77	3	- 6115	- EP	- 17			C12	C61	C114
			7460	760	2.22				7030	716	2.30	3	- 6120	- EP	- 17			C13	C62	C115
			7460	760	2.57				7030	716	2.57	3	- 6125	- EP	- 17			C13	C62	C115
69.0	289	29.5	**5400**	**550**	**1.04**	83.3	240	24.4	**5400**	**550**	**1.06**	**3**	**- 6105**	**- EP**	**- 21**			C11	C60	C113
			6920	706	1.24				6540	667	1.24	3	- 6110	- EP	- 21			C12	C61	C114
			6920	706	1.41				6540	667	1.41	3	- 6115	- EP	- 21			C12	C61	C114
			8180	834	1.80				7710	786	1.80	3	- 6120	- EP	- 21			C13	C62	C115
			8180	834	2.18				7710	786	2.22	3	- 6125	- EP	- 21			C13	C62	C115
			9580	976	2.70				9020	919	2.79	3	- 6130	- EP	- 21			C14	C63	C116
58.0	344	35.1	**7010**	**715**	**1.01**	70.0	285	29.1	**6620**	**675**	**1.01**	**3**	**- 6115**	**- EP**	**- 25**			C12	C61	C114
			8560	873	1.40				8070	823	1.40	3	- 6120	- EP	- 25			C13	C62	C115
			8560	873	1.80				8070	823	1.80	3	- 6125	- EP	- 25			C13	C62	C115
			9950	1010	2.27				9370	955	2.35	3	- 6130	- EP	- 25			C14	C63	C116
			9950	1010	2.61				9370	955	2.70	3	- 6135	- EP	- 25			C14	C63	C116

注）1. 关于选型表记载的机型型号，请参见 B6 页。
2. 低速轴许用径向负载 Pro 为低速轴中央的值。负载点在低速轴中央以外时，以及关于许用轴向负载，请参见技术资料 F14 ～ F16 页。
3. 润滑方式根据机型不同而异。详细内容请参见技术资料 F10 ～ F11 页的“润滑”。
4. 上表电机转速 n_1 为代表值，输出转速 n_2 是根据该电机转速决定的值。电机转速的详细情况请参见技术资料 F36 页。
5. 机座号为底纹字（例：6075）的机型安装方向任意。（型式为 CNHM、CNFM、CNVM）
6. CNHM、CHHM、CNFM、CHFM、CNVM、CVVM 为型号代号。详细内容请参见 B6 页“型号”。
7. 粗体字的组合是对于各减速比在均匀负载・10 小时 / 天运转的条件下的推荐机型（对于 50Hz 的电机额定值，SF=1.0 左右）。
8. 对于型号栏右端标有“(K)”记号的机型，记载的减速比为公称减速比。实际减速比请参见下表。对于除此之外的机型，[记载的减速比]=[实际减速比]。
9. 本表中记载的内容如有变更，恕不预告。

实际减速比表

机座号		公称减速比						
		2.5	3	4	5	6	8	10
6090SK	6095SK	2.492	2.878	4.100	5.017	5.623	8.169	9.996

机座号		公称减速比						
		2.5	3	4	5	6	8	10
6100SK	6105SK	2.492	2.878	4.100	5.017	5.623	8.169	9.996
6110SK	6115SK	2.483	3.063	3.859	4.707	5.980	7.738	10.07

2.2kW

频率	Hz	50Hz	60Hz
电机极数	P	4	
电机转速 n_1	r/min	1450	1750

50Hz						60Hz						型号								尺寸图（页）		
输出转速 n_2	输出扭矩 Tout		低速轴许用径向负载 Pro		SF	输出转速 n_2	输出扭矩 Tout		低速轴许用径向负载 Pro		SF	容量代号	-	机座号	-	辅助型号	-	减速比	CNHM CHHM	CNFM CHFM	CNVM CVVM
r/min	N-m	kgf-m	N	kgf		r/min	N-m	kgf-m	N	kgf											
50.0	399	40.7	**7160**	**730**	**1.01**	60.3	331	33.7	**6800**	**693**	**1.01**	**3**	-	**6115**	-	**EP**	-	**29**	C12	C61	C114
			8880	905	1.30				8380	854	1.36	3	-	6120	-	EP	-	29	C13	C62	C115
			8880	905	1.58				8380	854	1.71	3	-	6125	-	EP	-	29	C13	C62	C115
			10500	1070	1.95				9850	1000	2.04	3	-	6130	-	EP	-	29	C14	C63	C116
			10500	1070	2.22				9850	1000	2.56	3	-	6135	-	EP	-	29	C14	C63	C116
			15000	1530	2.70				14200	1450	2.70	3	-	6140	-	EP	-	29	C15	C64	C117
41.4	482	49.1	4960	506	0.82	50.0	399	40.7	7230	737	0.82	3	-	6115	-	EP	-	35	C12	C61	C114
			9350	**954**	**1.08**				**8830**	**900**	**1.13**	**3**	-	**6120**	-	**EP**	-	**35**	C13	C62	C115
			9350	954	1.31				8830	900	1.45	3	-	6125	-	EP	-	35	C13	C62	C115
			11000	1120	1.62				10300	1050	1.69	3	-	6130	-	EP	-	35	C14	C63	C116
			11000	1120	1.87				10300	1050	1.93	3	-	6135	-	EP	-	35	C14	C63	C116
			16000	1630	2.37				15200	1550	2.37	3	-	6140	-	EP	-	35	C15	C64	C117
			16000	1630	2.85				15200	1550	3.42	3	-	6145	-	EP	-	35	C15	C64	C117
33.7	592	60.3	**9810**	**1000**	**1.06**	40.7	490	50.0	**9380**	**956**	**1.08**	**3**	-	**6125**	-	**EP**	-	**43**	C13	C62	C115
			11800	1200	1.32				11100	1130	1.36	3	-	6130	-	EP	-	43	C14	C63	C116
			11800	1200	1.52				11100	1130	1.71	3	-	6135	-	EP	-	43	C14	C63	C116
			16000	1630	1.79				15900	1620	1.79	3	-	6140	-	EP	-	43	C15	C64	C117
			16000	1630	2.12				15900	1620	2.45	3	-	6145	-	EP	-	43	C15	C64	C117
			20600	2100	2.93				19300	1970	3.39	3	-	6160	-	EP	-	43	C16	C65	C118
28.4	702	71.6	9810	1000	0.90	34.3	582	59.3	9760	995	1.04	3	-	6125	-	EP	-	51	C13	C62	C115
			12200	**1250**	**1.11**				**11500**	**1180**	**1.15**	**3**	-	**6130**	-	**EP**	-	**51**	C14	C63	C116
			12200	1250	1.16				11500	1180	1.33	3	-	6135	-	EP	-	51	C14	C63	C116
			16000	1630	1.56				16000	1630	1.56	3	-	6140	-	EP	-	51	C15	C64	C117
			16000	1630	1.68				16000	1630	1.92	3	-	6145	-	EP	-	51	C15	C64	C117
			21300	2180	2.50				20100	2050	2.61	3	-	6160	-	EP	-	51	C16	C65	C118
			21300	2180	2.99				20100	2050	3.42	3	-	6165	-	EP	-	51	C16	C65	C118
24.6	812	82.8	**12800**	**1300**	**1.11**	29.7	673	68.6	**12100**	**1230**	**1.15**	**3**	-	**6135**	-	**EP**	-	**59**	C14	C63	C116
			16000	1630	1.35				16000	1630	1.35	3	-	6140	-	EP	-	59	C15	C64	C117
			16000	1630	1.45				16000	1630	1.66	3	-	6145	-	EP	-	59	C15	C64	C117
			22100	2250	2.01				22100	2250	2.01	3	-	6160	-	EP	-	59	C16	C65	C118
			22100	2250	2.59				22100	2250	2.61	3	-	6165	-	EP	-	59	C16	C65	C118
20.4	977	99.6	13500	1380	0.92	24.6	810	82.5	12800	1300	0.98	3	-	6135	-	EP	-	71	C14	C63	C116
			16000	**1630**	**1.10**				**16000**	**1630**	**1.10**	**3**	-	**6140**	-	**EP**	-	**71**	C15	C64	C117
			16000	1630	1.19				16000	1630	1.38	3	-	6145	-	EP	-	71	C15	C64	C117
			22100	2250	1.58				22100	2250	1.58	3	-	6160	-	EP	-	71	C16	C65	C118
			22100	2250	2.15				22100	2250	2.57	3	-	6165	-	EP	-	71	C16	C65	C118
16.7	1200	122	16000	1630	0.98	20.1	992	101	16000	1630	1.13	3	-	6145	-	EP	-	87	C15	C64	C117
			22100	**2250**	**1.46**				**22100**	**2250**	**1.58**	**3**	-	**6160**	-	**EP**	-	**87**	C16	C65	C118
			22100	2250	1.71				22100	2250	1.77	3	-	6165	-	EP	-	87	C16	C65	C118

注）1. 关于选型表记载的机型型号，请参见 B6 页。
2. 低速轴许用径向负载 Pro 为低速轴中央的值。负载点在低速轴中央以外时，以及关于许用轴向负载，请参见技术资料 F14 ～ F16 页。
3. 润滑方式根据机型不同而异。详细内容请参见技术资料 F10 ～ F11 页的“润滑”。
4. 上表电机转速 n_1 为代表值，输出转速 n_2 是根据该电机转速决定的值。电机转速的详细情况请参见技术资料 F36 页。
5. 机座号为底纹字（例：6075）的机型安装方向任意。（型式为 CNHM、CNFM、CNVM）
6. CNHM、CHHM、CNFM、CHFM、CNVM、CVVM 为型号代号。详细内容请参见 B6 页“型号”。
7. 粗体字的组合是对于各减速比在均匀负载・10 小时 / 天运转的条件下的推荐机型（对于 50Hz 的电机额定值，SF=1.0 左右）。
8. 本表中记载的内容如有变更，恕不预告。

选型表

2.2 kW

频率	Hz	50Hz	60Hz
电机极数	P	4	
电机转速 n_1	r/min	1450	1750

50Hz						60Hz						型号	尺寸图（页）		
输出转速 n_2	输出扭矩 Tout		低速轴许用径向负载 Pro		SF 注）7	输出转速 n_2	输出扭矩 Tout		低速轴许用径向负载 Pro		SF 注）7	容量代号 - 机座号 - 辅助型号 - 减速比	CHHM	CHFM	CVVM
r/min	N-m	kgf-m	N	kgf		r/min	N-m	kgf-m	N	kgf					
13.9	780	79.5	14700	1500	*	16.8	780	79.5	14700	1500	*	3 - 6130DC - EP - 104	C29	C78	C131
	940	95.8	14700	1500	*		940	95.8	14700	1500	*	3 - 6135DC - EP - 104	C29	C78	C131
	1360	138	**16000**	**1630**	**1.01**		1120	115	**16000**	**1630**	**1.22**	**3 - 6145DC - EP - 104**	C31	C80	C133
			22100	2250	1.29				22100	2250	1.45	3 - 6160DB - EP - 104	C33	C82	C135
			22100	2250	1.29				22100	2250	1.56	3 - 6160DC - EP - 104	C34	C83	C136
			22100	2250	1.45				22100	2250	1.45	3 - 6165DB - EP - 104	C33	C82	C135
			22100	2250	1.55				22100	2250	1.87	3 - 6165DC - EP - 104	C34	C83	C136
			29500	3010	1.86				29400	3000	2.25	3 - 6170DC - EP - 104	C37	C86	C139
			29500	3010	2.32				29400	3000	2.80	3 - 6175DC - EP - 104	C37	C86	C139
			41300	4210	2.99				38800	3960	3.61	3 - 6180DB - EP - 104	C39	C88	C141
12.0	940	95.8	14700	1500	*	14.5	940	95.8	14700	1500	*	3 - 6135DC - EP - 121	C29	C78	C131
	1230	125	16000	1630	*		1230	125	16000	1630	*	3 - 6140DC - EP - 121	C31	C80	C133
	1290	132	16000	1630	*		1290	132	16000	1630	*	3 - 6145DC - EP - 121	C31	C80	C133
	1580	161	15300	1560	0.82		1310	133	16000	1630	0.98	3 - 6145DC - EP - 121	C31	C80	C133
			22100	**2250**	**1.11**				**22100**	**2250**	**1.34**	**3 - 6160DB - EP - 121**	C33	C82	C135
			22100	2250	1.11				22100	2250	1.34	3 - 6160DC - EP - 121	C34	C83	C136
			22100	2250	1.33				22100	2250	1.45	3 - 6165DB - EP - 121	C33	C82	C135
			22100	2250	1.33				22100	2250	1.61	3 - 6165DC - EP - 121	C34	C83	C136
			29500	3010	1.45				29500	3010	1.45	3 - 6170DB - EP - 121	C36	C85	C138
			29500	3010	1.60				29500	3010	1.94	3 - 6170DC - EP - 121	C37	C86	C139
			29500	3010	2.00				29500	3010	2.41	3 - 6175DC - EP - 121	C37	C86	C139
			41700	4250	2.57				41300	4210	3.11	3 - 6180DB - EP - 121	C39	C88	C141
10.1	1230	125	16000	1630	*	12.2	1230	125	16000	1630	*	3 - 6140DC - EP - 143	C31	C80	C133
	1370	140	15900	1620	*		1370	140	15900	1620	*	3 - 6145DC - EP - 143	C31	C80	C133
	1860	190	**22100**	**2250**	**1.13**		1550	158	**22100**	**2250**	**1.36**	**3 - 6165DB - EP - 143**	C33	C82	C135
			29500	3010	1.35				29500	3010	1.45	3 - 6170DB - EP - 143	C36	C85	C138
			29500	3010	1.35				29500	3010	1.64	3 - 6170DC - EP - 143	C37	C86	C139
			29500	3010	1.45				29500	3010	1.45	3 - 6175DB - EP - 143	C36	C85	C138
			29500	3010	1.69				29500	3010	2.04	3 - 6175DC - EP - 143	C37	C86	C139
			41700	4250	2.18				41700	4250	2.63	3 - 6180DB - EP - 143	C39	C88	C141
			41700	4250	2.63				41700	4250	3.17	3 - 6185DB - EP - 143	C39	C88	C141
			59000	6010	2.69				59000	6010	2.69	3 - 6190DA - EP - 143	C40	C89	C142

注）1. 关于选型表记载的机型型号，请参见 B6 页。
2. 低速轴许用径向负载 Pro 为低速轴中央的值。负载点在低速轴中央以外时，以及关于许用轴向负载，请参见技术资料 F14 ～ F16 页。
3. 润滑方式根据机型不同而异。详细内容请参见技术资料 F10 ～ F11 页的“润滑”。
4. 上表电机转速 n_1 为代表值，输出转速 n_2 是根据该电机转速决定的值。电机转速的详细情况请参见技术资料 F36 页。
5. CHHM、CHFM、CVVM 为型号代号。详细内容请参见 B6 页“型号”。
6. 粗体字的组合是对于各减速比在均匀负载・10 小时 / 天运转的条件下的推荐机型（对于 50Hz 的电机额定值，SF=1.0 左右）。
7. “SF”一栏为“*”的机型，运转时的负载扭矩请勿超过表中“输出扭矩”。不能以电机 100% 额定值进行运转。
8. 本表中记载的内容如有变更，恕不预告。

2.2 kW

频率	Hz	50Hz	60Hz
电机极数	P	4	
电机转速 n_1	r/min	1450	1750

50Hz						60Hz						型号								尺寸图（页）		
输出转速 n_2	输出扭矩 Tout		低速轴许用径向负载 Pro		SF 注）7	输出转速 n_2	输出扭矩 Tout		低速轴许用径向负载 Pro		SF 注）7	容量代号	-	机座号	-	辅助型号	-	减速比	CHHM	CHFM	CVVM
r/min	N-m	kgf-m	N	kgf		r/min	N-m	kgf-m	N	kgf											
8.79	1230	125	16000	1630	*	10.6	1230	125	16000	1630	*	3	-	6140DC	-	EP	-	165	C31	C80	C133
	1360	138	16000	1630	*		1360	138	16000	1630	*	3	-	6145DC	-	EP	-	165	C31	C80	C133
	1760	179	22100	2250	*		1760	179	22100	2250	*	3	-	6160DB	-	EP	-	165	C33	C82	C135
	2150	219	22100	2250	0.98		1780	182	22100	2250	1.18	3	-	6165DB	-	EP	-	165	C33	C82	C135
			29500	**3010**	**1.18**				**29500**	**3010**	**1.42**	**3**	**-**	**6170DB**	**-**	**EP**	**-**	**165**	C36	C85	C138
			29500	3010	1.45				29500	3010	1.45	3	-	6175DB	-	EP	-	165	C36	C85	C138
			29500	3010	1.46				29500	3010	1.77	3	-	6175DC	-	EP	-	165	C37	C86	C139
			41700	4250	1.45				41700	4250	1.45	3	-	6180DA	-	EP	-	165	C38	C87	C140
			41700	4250	1.89				41700	4250	2.28	3	-	6180DB	-	EP	-	165	C39	C88	C141
			41700	4250	2.29				41700	4250	2.76	3	-	6185DB	-	EP	-	165	C39	C88	C141
			59000	6010	2.69				59000	6010	2.69	3	-	6190DA	-	EP	-	165	C40	C89	C142
			59000	6010	2.97				59000	6010	3.58	3	-	6190DB	-	EP	-	165	C41	C90	C143
7.75	1760	179	22100	2250	*	9.36	1760	179	22100	2250	*	3	-	6160DB	-	EP	-	187	C33	C82	C135
	2440	249	22100	2250	0.86		2020	206	22100	2250	1.04	3	-	6165DB	-	EP	-	187	C33	C82	C135
			29500	**3010**	**1.04**				**29500**	**3010**	**1.25**	**3**	**-**	**6170DB**	**-**	**EP**	**-**	**187**	C36	C85	C138
			29500	3010	1.29				29500	3010	1.45	3	-	6175DB	-	EP	-	187	C36	C85	C138
			41700	4250	1.45				41700	4250	1.45	3	-	6180DA	-	EP	-	187	C38	C87	C140
			41700	4250	1.66				41700	4250	2.01	3	-	6180DB	-	EP	-	187	C39	C88	C141
			41700	4250	2.05				41700	4250	2.48	3	-	6185DB	-	EP	-	187	C39	C88	C141
			59000	6010	2.61				59000	6010	2.69	3	-	6190DA	-	EP	-	187	C40	C89	C142
			59000	6010	2.61				59000	6010	3.16	3	-	6190DB	-	EP	-	187	C41	C90	C143
7.44	1760	179	22100	2250	*	8.97	1760	179	22100	2250	*	3	-	6160DB	-	EP	-	195	C33	C82	C135
	2100	214	22100	2250	*		2100	214	22100	2250	*	3	-	6165DB	-	EP	-	195	C33	C82	C135
	2540	259	22100	2250	0.83		2110	215	22100	2250	1.00	3	-	6165DB	-	EP	-	195	C33	C82	C135
			29500	3010	0.98				29500	3010	1.20	3	-	6170DB	-	EP	-	195	C36	C85	C138
			29500	**3010**	**1.24**				**29500**	**3010**	**1.45**	**3**	**-**	**6175DB**	**-**	**EP**	**-**	**195**	C36	C85	C138
			41700	4250	1.45				41700	4250	1.45	3	-	6180DA	-	EP	-	195	C38	C87	C140
			41700	4250	1.60				41700	4250	1.93	3	-	6180DB	-	EP	-	195	C39	C88	C141
			41700	4250	1.94				41700	4250	2.34	3	-	6185DB	-	EP	-	195	C39	C88	C141
			59000	6010	2.51				59000	6010	2.69	3	-	6190DA	-	EP	-	195	C40	C89	C142
			59000	6010	2.51				59000	6010	3.03	3	-	6190DB	-	EP	-	195	C41	C90	C143
			59000	6010	2.56				59000	6010	2.69	3	-	6195DA	-	EP	-	195	C40	C89	C142
			84100	8570	2.69				84100	8570	2.69	3	-	6205DA	-	EP	-	195	C42	C91	C144
6.28	1760	179	22100	2250	*	7.58	1760	179	22100	2250	*	3	-	6160DB	-	EP	-	231	C33	C82	C135
	2100	214	22100	2250	*		2100	214	22100	2250	*	3	-	6165DB	-	EP	-	231	C33	C82	C135
	3010	307	**29500**	**3010**	**1.05**		2500	254	**29500**	**3010**	**1.26**	**3**	**-**	**6175DB**	**-**	**EP**	**-**	**231**	C36	C85	C138
			41700	4250	1.34				41700	4250	1.45	3	-	6180DA	-	EP	-	231	C38	C87	C140
			41700	4250	1.34				41700	4250	1.62	3	-	6180DB	-	EP	-	231	C39	C88	C141
			41700	4250	1.45				41700	4250	1.45	3	-	6185DA	-	EP	-	231	C38	C87	C140
			41700	4250	1.66				41700	4250	2.00	3	-	6185DB	-	EP	-	231	C39	C88	C141
			59000	6010	2.12				59000	6010	2.56	3	-	6190DA	-	EP	-	231	C40	C89	C142
			59000	6010	2.64				59000	6010	2.69	3	-	6195DA	-	EP	-	231	C40	C89	C142
			59000	6010	2.64				59000	6010	3.19	3	-	6195DB	-	EP	-	231	C41	C90	C143

注）1. 关于选型表记载的机型型号，请参见 B6 页。
2. 低速轴许用径向负载 Pro 为低速轴中央的值。负载点在低速轴中央以外时，以及关于许用轴向负载，请参见技术资料 F14 ～ F16 页。
3. 润滑方式根据机型不同而异。详细内容请参见技术资料 F10 ～ F11 页的“润滑”。
4. 上表电机转速 n_1 为代表值，输出转速 n_2 是根据该电机转速决定的值。电机转速的详细情况请参见技术资料 F36 页。
5. CHHM、CHFM、CVVM 为型号代号。详细内容请参见 B6 页“型号”。
6. 粗体字的组合是对于各减速比在均匀负载・10 小时 / 天运转的条件下的推荐机型（对于 50Hz 的电机额定值，SF=1.0 左右）。
7. “SF”一栏为“*”的机型，运转时的负载扭矩请勿超过表中“输出扭矩”。不能以电机 100% 额定值进行运转。
8. 本表中记载的内容如有变更，恕不预告。

选型表

2.2 kW

频率	Hz	50Hz	60Hz
电机极数	P	4	
电机转速 n_1	r/min	1450	1750

50Hz						60Hz						型号	尺寸图（页）		
输出转速 n_2	输出扭矩 Tout		低速轴许用径向负载 Pro		SF 注）7	输出转速 n_2	输出扭矩 Tout		低速轴许用径向负载 Pro		SF 注）7	容量代号 - 机座号 - 辅助型号 - 减速比	CHHM	CHFM	CVVM
r/min	N-m	kgf-m	N	kgf		r/min	N-m	kgf-m	N	kgf					
5.31	2100	214	22100	2250	*	6.41	2100	214	22100	2250	*	3 - 6165DB - EP - 273	C33	C82	C135
	2530	258	29500	3010	*		2530	258	29500	3010	*	3 - 6170DB - EP - 273	C36	C85	C138
	3560	363	29500	3010	0.88		2950	301	29500	3010	1.07	3 - 6175DB - EP - 273	C36	C85	C138
			41700	**4250**	**1.14**				**41700**	**4250**	**1.37**	**3 - 6180DA - EP - 273**	C38	C87	C140
			41700	4250	1.40				41700	4250	1.45	3 - 6185DA - EP - 273	C38	C87	C140
			41700	4250	1.40				41700	4250	1.70	3 - 6185DB - EP - 273	C39	C88	C141
			59000	6010	1.79				59000	6010	2.16	3 - 6190DA - EP - 273	C40	C89	C142
			59000	6010	2.24				59000	6010	2.69	3 - 6195DA - EP - 273	C40	C89	C142
			84100	8570	2.35				84100	8570	2.66	3 - 6205DA - EP - 273	C42	C91	C144
			84100	8570	2.61				84100	8570	3.14	3 - 6205DB - EP - 273	C43	C92	C145
5.02	2530	258	29500	3010	*	6.06	2530	258	29500	3010	*	3 - 6170DB - EP - 289	C36	C85	C138
	2600	265	29500	3010	*		2150	219	29500	3010	*	3 - 6175DA - EP - 289	C35	C84	C137
	3770	384	29500	3010	0.84		3120	318	29500	3010	1.01	3 - 6175DB - EP - 289	C36	C85	C138
			41700	**4250**	**1.08**				**41700**	**4250**	**1.12**	**3 - 6180DA - EP - 289**	C38	C87	C140
			41700	4250	1.08				41700	4250	1.30	3 - 6180DB - EP - 289	C39	C88	C141
			41700	4250	1.33				41700	4250	1.60	3 - 6185DB - EP - 289	C39	C88	C141
			59000	6010	1.69				59000	6010	2.04	3 - 6190DA - EP - 289	C40	C89	C142
			59000	6010	2.11				59000	6010	2.55	3 - 6195DA - EP - 289	C40	C89	C142
4.55	2530	258	29500	3010	*	5.49	2530	258	29500	3010	*	3 - 6170DB - EP - 319	C36	C85	C138
	3150	321	29500	3010	*		3150	321	29500	3010	*	3 - 6175DB - EP - 319	C36	C85	C138
	4160	424	**41700**	**4250**	**1.20**		3450	351	**41700**	**4250**	**1.45**	**3 - 6185DA - EP - 319**	C38	C87	C140
			59000	6010	1.53				59000	6010	1.85	3 - 6190DA - EP - 319	C40	C89	C142
			59000	6010	1.91				59000	6010	2.31	3 - 6195DA - EP - 319	C40	C89	C142
			84100	8570	1.94				84100	8570	2.20	3 - 6205DA - EP - 319	C42	C91	C144
			84100	8570	2.22				84100	8570	2.68	3 - 6205DB - EP - 319	C43	C92	C145
3.85	3150	321	29500	3010	*	4.64	3150	321	29500	3010	*	3 - 6175DB - EP - 377	C36	C85	C138
	4050	413	41700	4250	*		4050	413	41700	4250	*	3 - 6180DA - EP - 377	C38	C87	C140
	4920	501	**41700**	**4250**	**1.02**		4070	415	**41700**	**4250**	**1.23**	**3 - 6185DA - EP - 377**	C38	C87	C140
			59000	6010	1.30				59000	6010	1.57	3 - 6190DA - EP - 377	C40	C89	C142
			59000	6010	1.62				59000	6010	1.95	3 - 6195DA - EP - 377	C40	C89	C142
			84100	8570	1.74				84100	8570	1.97	3 - 6205DA - EP - 377	C42	C91	C144
			84100	8570	1.88				84100	8570	2.27	3 - 6205DB - EP - 377	C43	C92	C145
			104000	10600	2.57				104000	10600	3.11	3 - 6215DA - EP - 377	C44	C93	C146
3.07	4060	414	41700	4250	*	3.70	4060	414	41700	4250	*	3 - 6180DA - EP - 473	C38	C87	C140
	5000	510	41700	4250	*		5000	510	41700	4250	*	3 - 6185DA - EP - 473	C38	C87	C140
	6170	629	41700	4250	0.81		5110	521	41700	4250	0.98	3 - 6185DA - EP - 473	C38	C87	C140
			59000	**6010**	**1.03**				**59000**	**6010**	**1.25**	**3 - 6190DA - EP - 473**	C40	C89	C142
			59000	6010	1.29				59000	6010	1.56	3 - 6195DA - EP - 473	C40	C89	C142
			84100	8570	1.34				84100	8570	1.52	3 - 6205DA - EP - 473	C42	C91	C144
			84100	8570	1.51				84100	8570	1.82	3 - 6205DB - EP - 473	C43	C92	C145
			104000	10600	2.05				104000	10600	2.48	3 - 6215DA - EP - 473	C44	C93	C146
			145000	14800	2.59				145000	14800	3.13	3 - 6225DA - EP - 473	C46	C95	C148

注）1. 关于选型表记载的机型型号，请参见 B6 页。
2. 低速轴许用径向负载 Pro 为低速轴中央的值。负载点在低速轴中央以外时，以及关于许用轴向负载，请参见技术资料 F14 ～ F16 页。
3. 润滑方式根据机型不同而异。详细内容请参见技术资料 F10 ～ F11 页的“润滑”。
4. 上表电机转速 n_1 为代表值，输出转速 n_2 是根据该电机转速决定的值。电机转速的详细情况请参见技术资料 F36 页。
5. CHHM、CHFM、CVVM 为型号代号。详细内容请参见 B6 页“型号”。
6. 粗体字的组合是对于各减速比在均匀负载・10 小时 / 天运转的条件下的推荐机型（对于 50Hz 的电机额定值，SF=1.0 左右）。
7. “SF”一栏为“*”的机型，运转时的负载扭矩请勿超过表中“输出扭矩”。不能以电机 100% 额定值进行运转。
8. 本表中记载的内容如有变更，恕不预告。

选型表

2.2 kW

频率	Hz	50Hz	60Hz
电机极数	P	4	
电机转速 n_1	r/min	1450	1750

50Hz						60Hz						型号						尺寸图（页）		
输出转速 n_2	输出扭矩 Tout		低速轴许用径向负载 Pro		SF 注）7	输出转速 n_2	输出扭矩 Tout		低速轴许用径向负载 Pro		SF 注）7	容量代号	- 机座号	- 辅助型号	- 减速比			CHHM	CHFM	CVVM
r/min	N-m	kgf-m	N	kgf		r/min	N-m	kgf-m	N	kgf										
2.94	4050	413	41700	4250	*	3.55	4050	413	41700	4250	*	3	- 6180DA	- EP	- 493			C38	C87	C140
	5000	510	41700	4250	*		5000	510	41700	4250	*	3	- 6185DA	- EP	- 493			C38	C87	C140
	6430	655	59000	6010	0.99		5330	543	59000	6010	1.20	3	- 6190DA	- EP	- 493			C40	C89	C142
			59000	**6010**	**1.24**				**59000**	**6010**	**1.49**	**3**	**- 6195DA**	**- EP**	**- 493**			C40	C89	C142
			84100	8570	1.44				84100	8570	1.66	3	- 6205DA	- EP	- 493			C42	C91	C144
			104000	10600	1.98				104000	10600	2.38	3	- 6215DA	- EP	- 493			C44	C93	C146
			145000	14800	2.33				145000	14800	2.81	3	- 6225DA	- EP	- 493			C46	C95	C148
			179000	18200	2.94				179000	18200	3.55	3	- 6235DA	- EP	- 493			C48	C97	C150
2.59	5000	510	41700	4250	*	3.13	5000	510	41700	4250	*	3	- 6185DA	- EP	- 559			C38	C87	C140
	7290	743	**59000**	**6010**	**1.09**		6040	616	**59000**	**6010**	**1.32**	**3**	**- 6195DA**	**- EP**	**- 559**			C40	C89	C142
			84100	8570	1.20				84100	8570	1.36	3	- 6205DA	- EP	- 559			C42	C91	C144
			84100	8570	1.28				84100	8570	1.54	3	- 6205DB	- EP	- 559			C43	C92	C145
			104000	10600	1.74				104000	10600	2.09	3	- 6215DA	- EP	- 559			C44	C93	C146
			145000	14800	2.19				145000	14800	2.65	3	- 6225DA	- EP	- 559			C46	C95	C148
			179000	18200	2.81				179000	18200	3.39	3	- 6235DA	- EP	- 559			C48	C97	C150
2.23	5000	510	41600	4240	*	2.70	5000	510	41600	4240	*	3	- 6185DA	- EP	- 649			C38	C87	C140
	6380	650	58600	5970	*		6380	650	58600	5970	*	3	- 6190DA	- EP	- 649			C40	C89	C142
	8460	863	58000	5910	0.94		7010	715	58400	5950	1.14	3	- 6195DA	- EP	- 649			C40	C89	C142
			84100	8570	0.98				84100	8570	1.11	3	- 6205DA	- EP	- 649			C42	C91	C144
			84100	**8570**	**1.10**				**84100**	**8570**	**1.33**	**3**	**- 6205DB**	**- EP**	**- 649**			C43	C92	C145
			104000	10600	1.49				104000	10600	1.80	3	- 6215DA	- EP	- 649			C44	C93	C146
			145000	14800	1.88				145000	14800	2.26	3	- 6225DA	- EP	- 649			C46	C95	C148
			179000	18200	2.42				179000	18200	2.92	3	- 6235DA	- EP	- 649			C48	C97	C150
1.98	6380	650	59000	6010	*	2.39	6380	650	59000	6010	*	3	- 6190DA	- EP	- 731			C40	C89	C142
	9530	972	58500	5970	0.84		7900	805	59000	6010	1.01	3	- 6195DA	- EP	- 731			C40	C89	C142
			84100	8570	0.98				84100	8570	1.15	3	- 6205DA	- EP	- 731			C42	C91	C144
			84100	8570	0.98				84100	8570	1.18	3	- 6205DB	- EP	- 731			C43	C92	C145
			104000	**10600**	**1.33**				**104000**	**10600**	**1.60**	**3**	**- 6215DA**	**- EP**	**- 731**			C44	C93	C146
			145000	14800	1.68				145000	14800	2.03	3	- 6225DA	- EP	- 731			C46	C95	C148
			179000	18200	2.15				179000	18200	2.60	3	- 6235DA	- EP	- 731			C48	C97	C150
			208000	21200	2.71				208000	21200	3.27	3	- 6245DA	- EP	- 731			C50	C99	C152
1.72	6380	650	59000	6010	*	2.08	6380	650	59000	6010	*	3	- 6190DA	- EP	- 841			C40	C89	C142
	7960	811	59000	6010	*		7960	811	59000	6010	*	3	- 6195DA	- EP	- 841			C40	C89	C142
	11000	1120	84100	8570	0.84		9090	926	84100	8570	1.02	3	- 6205DA	- EP	- 841			C42	C91	C144
			104000	**10600**	**1.15**				**104000**	**10600**	**1.39**	**3**	**- 6215DA**	**- EP**	**- 841**			C44	C93	C146
			145000	14800	1.37				145000	14800	1.65	3	- 6225DA	- EP	- 841			C46	C95	C148
			179000	18200	1.72				179000	18200	2.08	3	- 6235DA	- EP	- 841			C48	C97	C150
			208000	21200	2.35				208000	21200	2.84	3	- 6245DA	- EP	- 841			C50	C99	C152

注）1. 关于选型表记载的机型型号，请参见 B6 页。
2. 低速轴许用径向负载 Pro 为低速轴中央的值。负载点在低速轴中央以外时，以及关于许用轴向负载，请参见技术资料 F14 ～ F16 页。
3. 润滑方式根据机型不同而异。详细内容请参见技术资料 F10 ～ F11 页的“润滑”。
4. 上表电机转速 n_1 为代表值，输出转速 n_2 是根据该电机转速决定的值。电机转速的详细情况请参见技术资料 F36 页。
5. CHHM、CHFM、CVVM 为型号代号。详细内容请参见 B6 页“型号”。
6. 粗体字的组合是对于各减速比在均匀负载・10 小时 / 天运转的条件下的推荐机型（对于 50Hz 的电机额定值，SF=1.0 左右）。
7. “SF”一栏为“*”的机型，运转时的负载扭矩请勿超过表中“输出扭矩”。不能以电机 100% 额定值进行运转。
8. 本表中记载的内容如有变更，恕不预告。

选型表

2.2 kW

频率	Hz	50Hz	60Hz
电机极数	P	4	
电机转速 n_1	r/min	1450	1750

50Hz						60Hz						型号	尺寸图（页）		
输出转速 n_2	输出扭矩 Tout		低速轴许用径向负载 Pro		SF 注）7	输出转速 n_2	输出扭矩 Tout		低速轴许用径向负载 Pro		SF 注）7	容量代号 - 机座号 - 辅助型号 - 减速比	CHHM	CHFM	CVVM
r/min	N-m	kgf-m	N	kgf		r/min	N-m	kgf-m	N	kgf					
1.45	7960	811	58100	5930	☆	1.74	7960	811	58100	5930	☆	3 - 6195DA - EP - 1003	C40	C89	C142
	9300	948	84100	8570	☆		9060	923	84100	8570	☆	3 - 6205DA - EP - 1003	C42	C91	C144
	13100	1330	104000	10600	0.97		10800	1100	104000	10600	1.17	3 - 6215DA - EP - 1003	C44	C93	C146
			145000	**14800**	**1.21**				**145000**	**14800**	**1.46**	**3 - 6225DA - EP - 1003**	C46	C95	C148
			179000	18200	1.57				179000	18200	1.89	3 - 6235DA - EP - 1003	C48	C97	C150
			208000	21200	1.97				208000	21200	2.38	3 - 6245DA - EP - 1003	C50	C99	C152
1.16	9300	948	84100	8570	☆	1.40	9300	948	84100	8570	☆	3 - 6205DA - EP - 1247	C42	C91	C144
	12700	1290	104000	10600	☆		12700	1290	104000	10600	☆	3 - 6215DA - EP - 1247	C44	C93	C146
	16300	1660	145000	14800	0.98		13500	1370	145000	14800	1.19	3 - 6225DA - EP - 1247	C46	C95	C148
			179000	**18200**	**1.26**				**179000**	**18200**	**1.52**	**3 - 6235DA - EP - 1247**	C48	C97	C150
			208000	21200	1.59				208000	21200	1.91	3 - 6245DA - EP - 1247	C50	C99	C152
0.980	11300	1150	104000	10600	☆	1.18	11300	1150	104000	10600	☆	3 - 6215DA - EP - 1479	C44	C93	C146
	15100	1540	145000	14800	☆		15100	1540	145000	14800	☆	3 - 6225DA - EP - 1479	C46	C95	C148
	19300	1970	179000	18200	0.89		16000	1630	179000	18200	1.07	3 - 6235DA - EP - 1479	C48	C97	C150
			208000	**21200**	**1.17**				**208000**	**21200**	**1.42**	**3 - 6245DA - EP - 1479**	C50	C99	C152
0.784	16000	1630	145000	14800	☆	0.946	16000	1630	145000	14800	☆	3 - 6225DA - EP - 1849	C46	C95	C148
	24100	2460	179000	18200	0.85		20000	2040	179000	18200	1.03	3 - 6235DA - EP - 1849	C48	C97	C150
			208000	**21200**	**1.07**				**208000**	**21200**	**1.29**	**3 - 6245DA - EP - 1849**	C50	C99	C152
0.702	15900	1620	145000	14800	☆	0.847	15900	1620	145000	14800	☆	3 - 6225DA - EP - 2065	C46	C95	C148
	20500	2090	179000	18200	☆		20500	2090	179000	18200	☆	3 - 6235DA - EP - 2065	C48	C97	C150
	26900	2750	208000	21200	0.96		22300	2270	208000	21200	1.16	3 - 6245DA - EP - 2065	C50	C99	C152
0.572	20500	2090	179000	18200	☆	0.690	20500	2090	179000	18200	☆	3 - 6235DA - EP - 2537	C48	C97	C150
	25800	2630	208000	21200	☆		25800	2630	208000	21200	☆	3 - 6245DA - EP - 2537	C50	C99	C152
0.476	17200	1750	179000	18200	☆	0.575	17200	1750	179000	18200	☆	3 - 6235DA - EP - 3045	C48	C97	C150
	22600	2310	208000	21200	☆		22600	2310	208000	21200	☆	3 - 6245DA - EP - 3045	C50	C99	C152
0.417	20500	2090	179000	18200	☆	0.503	20500	2090	179000	18200	☆	3 - 6235DA - EP - 3481	C48	C97	C150
	25800	2630	208000	21200	☆		25800	2630	208000	21200	☆	3 - 6245DA - EP - 3481	C50	C99	C152
0.327	17200	1750	179000	18200	☆	0.394	17200	1750	179000	18200	☆	3 - 6235DA - EP - 4437	C48	C97	C150
	22600	2310	208000	21200	☆		22600	2310	208000	21200	☆	3 - 6245DA - EP - 4437	C50	C99	C152
0.282	20500	2090	179000	18200	☆	0.341	20500	2090	179000	18200	☆	3 - 6235DA - EP - 5133	C48	C97	C150
	25800	2630	208000	21200	☆		25800	2630	208000	21200	☆	3 - 6245DA - EP - 5133	C50	C99	C152
0.235	17200	1750	179000	18200	☆	0.283	17200	1750	179000	18200	☆	3 - 6235DA - EP - 6177	C48	C97	C150
	22600	2310	208000	21200	☆		22600	2310	208000	21200	☆	3 - 6245DA - EP - 6177	C50	C99	C152
0.192	17200	1750	179000	18200	☆	0.231	17200	1750	179000	18200	☆	3 - 6235DA - EP - 7569	C48	C97	C150
	22600	2310	208000	21200	☆		22600	2310	208000	21200	☆	3 - 6245DA - EP - 7569	C50	C99	C152

注）1. 关于选型表记载的机型型号，请参见 B6 页。
2. 低速轴许用径向负载 Pro 为低速轴中央的值。负载点在低速轴中央以外时，以及关于许用轴向负载，请参见技术资料 F14 ～ F16 页。
3. 润滑方式根据机型不同而异。详细内容请参见技术资料 F10 ～ F11 页的“润滑”。
4. 上表电机转速 n_1 为代表值，输出转速 n_2 是根据该电机转速决定的值。电机转速的详细情况请参见技术资料 F36 页。
5. CHHM、CHFM、CVVM 为型号代号。详细内容请参见 B6 页“型号”。
6. 粗体字的组合是对于各减速比在均匀负载・10 小时 / 天运转的条件下的推荐机型（对于 50Hz 的电机额定值，SF=1.0 左右）。
7. “SF”一栏为“*”的机型，运转时的负载扭矩请勿超过表中“输出扭矩”。不能以电机 100% 额定值进行运转。
8. 本表中记载的内容如有变更，恕不预告。

3.0 kW

频率	Hz	50Hz	60Hz
电机极数	P	4	
电机转速 n_1	r/min	1450	1750

50Hz						60Hz						型号										尺寸图（页）		
输出转速 n_2	输出扭矩 Tout		低速轴许用径向负载 Pro		SF	输出转速 n_2	输出扭矩 Tout		低速轴许用径向负载 Pro		SF	容量代号	-	机座号	-	辅助型号	-	减速比			CNHM CHHM	CNFM CHFM	CNVM CVVM
r/min	N-m	kgf-m	N	kgf		r/min	N-m	kgf-m	N	kgf														
580	46.9	4.78	**1930**	**197**	**1.06**	700	38.9	3.96	**1870**	**191**	**1.06**	**4**	**-**	**6100SK**	**-**	**EP**	**-**	**2.5**	**(K)**		C7	-	C109
			1930	197	1.25				1870	191	1.25	4	-	6105SK	-	EP	-	2.5	(K)		C7	-	C109
			2700	275	1.72				2570	262	1.72	4	-	6110SK	-	EP	-	2.5	(K)		C8	-	C110
			2700	275	2.15				2570	262	2.15	4	-	6115SK	-	EP	-	2.5	(K)		C8	-	C110
483	56.3	5.74	**1980**	**202**	**1.10**	583	46.7	4.76	**1920**	**196**	**1.10**	**4**	**-**	**6100SK**	**-**	**EP**	**-**	**3**	**(K)**		C7	-	C109
			1980	202	1.29				1920	196	1.29	4	-	6105SK	-	EP	-	3	(K)		C7	-	C109
			2850	291	1.76				2730	278	1.76	4	-	6110SK	-	EP	-	3	(K)		C8	-	C110
			2850	291	2.20				2730	278	2.20	4	-	6115SK	-	EP	-	3	(K)		C8	-	C110
363	75.1	7.65	**2130**	**217**	**1.07**	583	62.2	6.34	**2080**	**212**	**1.07**	**4**	**-**	**6100SK**	**-**	**EP**	**-**	**4**	**(K)**		C7	-	C109
			2130	217	1.26				2080	212	1.26	4	-	6105SK	-	EP	-	4	(K)		C7	-	C109
			3040	310	1.78				2900	296	1.78	4	-	6110SK	-	EP	-	4	(K)		C8	-	C110
			3040	310	2.23				2900	296	2.23	4	-	6115SK	-	EP	-	4	(K)		C8	-	C110
290	93.9	9.57	**2210**	**225**	**1.23**	350	77.8	7.93	**2160**	**220**	**1.23**	**4**	**-**	**6105SK**	**-**	**EP**	**-**	**5**	**(K)**		C7	-	C109
			3180	324	1.54				3040	310	1.26	4	-	6110SK	-	EP	-	5	(K)		C8	-	C110
			3180	324	1.92				3040	310	1.78	4	-	6115SK	-	EP	-	5	(K)		C8	-	C110
242	113	11.5	**2190**	**223**	**1.05**	292	93.3	9.51	**2160**	**220**	**1.05**	**4**	**-**	**6105SK**	**-**	**EP**	**-**	**6**	**(K)**		C7	-	C109
			3330	339	1.41				3210	327	1.41	4	-	6110SK	-	EP	-	6	(K)		C8	-	C110
			3330	339	1.76				3210	327	1.76	4	-	6115SK	-	EP	-	6	(K)		C8	-	C110
			4610	470	1.18				4340	443	1.18	4	-	6110	-	EP	-	6			C12	C61	C114
			4610	470	1.31				4340	443	1.31	4	-	6115	-	EP	-	6			C12	C61	C114
			5230	534	1.69				4930	502	1.69	4	-	6120	-	EP	-	6			C13	C62	C115
			5230	534	2.32				4930	502	1.94	4	-	6125	-	EP	-	6			C13	C62	C115
181	150	15.3	2170	221	0.83	219	124	12.7	2190	223	0.83	4	-	6105SK	-	EP	-	8	(K)		C7	-	C109
			3470	**354**	**1.23**				**3370**	**344**	**1.23**	**4**	**-**	**6110SK**	**-**	**EP**	**-**	**8**	**(K)**		C8	-	C110
			3470	354	1.54				3370	344	1.54	4	-	6115SK	-	EP	-	8	(K)		C8	-	C110
			5130	523	1.18				4830	493	1.18	4	-	6110	-	EP	-	8			C12	C61	C114
			5130	523	1.31				4830	493	1.31	4	-	6115	-	EP	-	8			C12	C61	C114
			5830	595	1.69				5490	560	1.69	4	-	6120	-	EP	-	8			C13	C62	C115
			5830	595	2.32				5490	560	2.32	4	-	6125	-	EP	-	8			C13	C62	C115
145	188	19.1	**3650**	**372**	**1.02**	175	156	15.9	**3550**	**362**	**1.02**	**4**	**-**	**6110SK**	**-**	**EP**	**-**	**10**	**(K)**		C8	-	C110
			3650	372	1.27				3550	362	1.27	4	-	6115SK	-	EP	-	10	(K)		C8	-	C110
132	206	21.0	**5840**	**595**	**1.18**	159	171	17.4	**5510**	**561**	**1.18**	**4**	**-**	**6110**	**-**	**EP**	**-**	**11**			C12	C61	C114
			5840	595	1.31				5510	561	1.31	4	-	6115	-	EP	-	11			C12	C61	C114
			6620	675	1.69				6240	636	1.69	4	-	6120	-	EP	-	11			C13	C62	C115
			6620	675	1.97				6240	636	1.97	4	-	6125	-	EP	-	11			C13	C62	C115
112	244	24.9	**6020**	**614**	**1.18**	135	202	20.6	**5690**	**580**	**1.18**	**4**	**-**	**6110**	**-**	**EP**	**-**	**13**			C12	C61	C114
			6020	614	1.30				5690	580	1.30	4	-	6115	-	EP	-	13			C12	C61	C114
			6830	696	1.69				6440	657	1.69	4	-	6120	-	EP	-	13			C13	C62	C115
			6830	696	1.97				6440	657	1.97	4	-	6125	-	EP	-	13			C13	C62	C115

注）1. 关于选型表记载的机型型号，请参见 B6 页。
2. 低速轴许用径向负载 Pro 为低速轴中央的值。负载点在低速轴中央以外时，以及关于许用轴向负载，请参见技术资料 F14 ～ F16 页。
3. 润滑方式根据机型不同而异。详细内容请参见技术资料 F10 ～ F11 页的“润滑”。
4. 上表电机转速 n_1 为代表值，输出转速 n_2 是根据该电机转速决定的值。电机转速的详细情况请参见技术资料 F36 页。
5. 机座号为底纹字（例：6075）的机型安装方向任意。（型式为 CNHM、CNFM、CNVM）
6. CNHM、CHHM、CNFM、CHFM、CNVM、CVVM 为型号代号。详细内容请参见 B6 页“型号”。
7. 粗体字的组合是对于各减速比在均匀负载・10 小时 / 天运转的条件下的推荐机型（对于 50Hz 的电机额定值，SF=1.0 左右）。
8. 对于型号栏右端标有“(K)”记号的机型，记载的减速比为公称减速比。实际减速比请参见下表。对于除此之外的机型，[记载的减速比]=[实际减速比]。
9. 本表中记载的内容如有变更，恕不预告。

实际减速比表

机座号		公称减速比						
		2.5	3	4	5	6	8	10
6100SK	6105SK	2.492	2.878	4.100	5.017	5.623	8.169	9.996
6110SK	6115SK	2.483	3.063	3.859	4.707	5.980	7.738	10.07

选型表

3.0 kW

频率	Hz	50Hz	60Hz
电机极数	P	4	
电机转速 n_1	r/min	1450	1750

50Hz						60Hz						型号	尺寸图（页）		
输出转速 n_2	输出扭矩 Tout		低速轴许用径向负载 Pro		SF	输出转速 n_2	输出扭矩 Tout		低速轴许用径向负载 Pro		SF	容量代号 - 机座号 - 辅助型号 - 减速比	CNHM CHHM	CNFM CHFM	CNVM CVVM
r/min	N-m	kgf-m	N	kgf		r/min	N-m	kgf-m	N	kgf					
96.7	282	28.7	**6410**	**653**	**1.18**	117	233	23.8	**6050**	**617**	**1.18**	**4 - 6110 - EP - 15**	C12	C61	C114
			6410	653	1.30				6050	617	1.30	4 - 6115 - EP - 15	C12	C61	C114
			7320	747	1.69				6910	704	1.69	4 - 6120 - EP - 15	C13	C62	C115
			7320	747	1.97				6910	704	1.97	4 - 6125 - EP - 15	C13	C62	C115
			8290	845	2.59				7810	796	2.59	4 - 6130 - EP - 15	C14	C63	C116
			8290	845	2.99				7810	796	2.99	4 - 6135 - EP - 15	C14	C63	C116
85.3	319	32.5	**6460**	**659**	**1.06**	103	264	27.0	**6110**	**622**	**1.06**	**4 - 6110 - EP - 17**	C12	C61	C114
			6460	659	1.30				6110	622	1.30	4 - 6115 - EP - 17	C12	C61	C114
			7390	753	1.63				6970	710	1.69	4 - 6120 - EP - 17	C13	C62	C115
			7390	753	1.89				6970	710	1.89	4 - 6125 - EP - 17	C13	C62	C115
			8900	907	2.42				8380	854	2.42	4 - 6130 - EP - 17	C14	C63	C116
			8900	907	2.76				8380	854	2.76	4 - 6135 - EP - 17	C14	C63	C116
69.0	394	40.2	**6800**	**693**	**1.04**	83.3	327	33.3	**6440**	**657**	**1.04**	**4 - 6115 - EP - 21**	C12	C61	C114
			8090	825	1.32				7640	779	1.32	4 - 6120 - EP - 21	C13	C62	C115
			8090	825	1.60				7640	779	1.63	4 - 6125 - EP - 21	C13	C62	C115
			9500	969	1.98				8960	913	2.05	4 - 6130 - EP - 21	C14	C63	C116
			9500	969	2.24				8960	913	2.51	4 - 6135 - EP - 21	C14	C63	C116
			14000	**1430**	**2.89**				**13200**	**1350**	**2.89**	**4 - 6140 - EP - 21**	C15	C64	C117
58.0	469	47.8	**8450**	**861**	**1.03**	70.0	389	39.6	**7980**	**814**	**1.03**	**4 - 6120 - EP - 25**	C13	C62	C115
			8450	861	1.32				7980	814	1.32	4 - 6125 - EP - 25	C13	C62	C115
			9860	1010	1.66				9300	948	1.72	4 - 6130 - EP - 25	C14	C63	C116
			9860	1010	1.92				9300	948	1.98	4 - 6135 - EP - 25	C14	C63	C116
			14700	1490	2.30				13900	1410	2.30	4 - 6140 - EP - 25	C15	C64	C117
			14700	1490	2.64				13900	1410	2.64	4 - 6145 - EP - 25	C15	C64	C117
50.0	544	55.5	**8750**	**892**	**1.16**	60.3	451	46.0	**8280**	**844**	**1.26**	**4 - 6125 - EP - 29**	C13	C62	C115
			10400	1060	1.43				9770	996	1.49	4 - 6130 - EP - 29	C14	C63	C116
			10400	1060	1.63				9770	996	1.88	4 - 6135 - EP - 29	C14	C63	C116
			15000	1530	1.98				14200	1450	1.98	4 - 6140 - EP - 29	C15	C64	C117
			15000	1530	2.51				14200	1450	2.51	4 - 6145 - EP - 29	C15	C64	C117
41.4	657	67.0	9190	937	0.96	50.0	544	55.5	8700	887	1.06	4 - 6125 - EP - 35	C13	C62	C115
			10900	**1110**	**1.19**				**10300**	**1050**	**1.24**	**4 - 6130 - EP - 35**	C14	C63	C116
			10900	1110	1.37				10300	1050	1.42	4 - 6135 - EP - 35	C14	C63	C116
			16000	1630	1.74				15200	1550	1.74	4 - 6140 - EP - 35	C15	C64	C117
			16000	1630	2.09				15200	1550	2.51	4 - 6145 - EP - 35	C15	C64	C117
			19100	1950	2.67				18000	1840	3.22	4 - 6160 - EP - 35	C16	C65	C118
33.7	807	82.3	**11600**	**1180**	**1.12**	40.7	669	68.2	**11000**	**1120**	**1.26**	**4 - 6135 - EP - 43**	C14	C63	C116
			16000	1630	1.31				15800	1610	1.31	4 - 6140 - EP - 43	C15	C64	C117
			16000	1630	1.56				15800	1610	1.80	4 - 6145 - EP - 43	C15	C64	C117
			20400	2080	2.15				19200	1960	2.48	4 - 6160 - EP - 43	C16	C65	C118
			20400	2080	2.60				19200	1960	2.64	4 - 6165 - EP - 43	C16	C65	C118

注）1. 关于选型表记载的机型型号，请参见 B6 页。
2. 低速轴许用径向负载 Pro 为低速轴中央的值。负载点在低速轴中央以外时，以及关于许用轴向负载，请参见技术资料 F14 ～ F16 页。
3. 润滑方式根据机型不同而异。详细内容请参见技术资料 F10 ～ F11 页的“润滑”。
4. 上表电机转速 n_1 为代表值，输出转速 n_2 是根据该电机转速决定的值。电机转速的详细情况请参见技术资料 F36 页。
5. 机座号为底纹字（例：6075）的机型安装方向任意。（型式为 CNHM、CNFM、CVNM）
6. CNHM、CHHM、CNFM、CHFM、CNVM、CVVM 为型号代号。详细内容请参见 B6 页“型号”。
7. 粗体字的组合是对于各减速比在均匀负载・10 小时 / 天运转的条件下的推荐机型（对于 50Hz 的电机额定值，SF=1.0 左右）。
8. 本表中记载的内容如有变更，恕不预告。

3.0 kW

频率	Hz	50Hz	60Hz
电机极数	P	4	
电机转速 n_1	r/min	1450	1750

50Hz						60Hz						型号	尺寸图（页）		
输出转速 n_2	输出扭矩 Tout		低速轴许用径向负载 Pro		SF 注）7	输出转速 n_2	输出扭矩 Tout		低速轴许用径向负载 Pro		SF 注）7	容量代号 - 机座号 - 辅助型号 - 减速比	CHHM	CHFM	CVVM
r/min	N-m	kgf-m	N	kgf		r/min	N-m	kgf-m	N	kgf					
28.4	957	97.6	12000	1220	0.85	34.3	793	80.9	11400	1160	0.98	4 - 6135 - EP - 51	C14	C63	C116
			16000	**1630**	**1.14**				**16000**	**1630**	**1.14**	**4 - 6140 - EP - 51**	C15	C64	C117
			16000	1630	1.23				16000	1630	1.41	4 - 6145 - EP - 51	C15	C64	C117
			21200	2160	1.83				20000	2040	1.92	4 - 6160 - EP - 51	C16	C65	C118
			21200	2160	2.19				20000	2040	2.51	4 - 6165 - EP - 51	C16	C65	C118
			24100	2450	2.55				22700	2310	2.80	4 - 6170 - EP - 51	C17	C66	C119
24.6	1110	113	12600	1280	0.81	29.7	918	93.5	11900	1210	0.84	4 - 6135 - EP - 59	C14	C63	C116
			16000	1630	0.98				16000	1630	0.98	4 - 6140 - EP - 59	C15	C64	C117
			16000	**1630**	**1.06**				**16000**	**1630**	**1.22**	**4 - 6145 - EP - 59**	C15	C64	C117
			22100	2250	1.47				22100	2250	1.47	4 - 6160 - EP - 59	C16	C65	C118
			22100	2250	1.90				22100	2250	1.92	4 - 6165 - EP - 59	C16	C65	C118
			25200	2570	2.21				23800	2420	2.38	4 - 6170 - EP - 59	C17	C66	C119
			25200	2570	2.76				23800	2420	2.76	4 - 6175 - EP - 59	C17	C66	C119
20.4	1330	136	16000	1630	0.87	24.6	1100	113	16000	1630	1.01	4 - 6145 - EP - 71	C15	C64	C117
			22100	**2250**	**1.16**				**22100**	**2250**	**1.16**	**4 - 6160 - EP - 71**	C16	C65	C118
			22100	2250	1.58				22100	2250	1.88	4 - 6165 - EP - 71	C16	C65	C118
			26700	2720	1.83				25100	2560	1.97	4 - 6170 - EP - 71	C17	C66	C119
			26700	2720	2.33				25100	2560	2.38	4 - 6175 - EP - 71	C17	C66	C119
			35900	3650	2.93				33700	3440	2.93	4 - 6180 - EP - 71	C18	C67	C120
16.7	1630	166	**22100**	**2250**	**1.07**	20.1	1350	138	**21900**	**2230**	**1.16**	**4 - 6160 - EP - 87**	C16	C65	C118
			22100	2250	1.26				21900	2230	1.30	4 - 6165 - EP - 87	C16	C65	C118
			28600	2910	1.52				26900	2750	1.60	4 - 6170 - EP - 87	C17	C66	C119
			28600	2910	1.87				26900	2750	1.87	4 - 6175 - EP - 87	C17	C66	C119
			38600	3930	2.38				36300	3700	2.38	4 - 6180 - EP - 87	C18	C67	C120
			38600	3930	2.86				36300	3700	2.86	4 - 6185 - EP - 87	C18	C67	C120
13.9	1850	189	**22100**	**2250**	**1.14**	16.8	1530	156	**22100**	**2250**	**1.37**	**4 - 6165DC - EP - 104**	C34	C83	C136
			29500	3010	1.37				29200	2970	1.65	4 - 6170DC - EP - 104	C37	C86	C139
			29500	3010	1.70				29200	2970	2.06	4 - 6175DC - EP - 104	C37	C86	C139
			41100	4190	2.20				38700	3940	2.65	4 - 6180DB - EP - 104	C39	C88	C141
			41100	4190	2.65				38700	3940	3.20	4 - 6185DB - EP - 104	C39	C88	C141
			57400	5850	2.32				53900	5500	2.32	4 - 6190DA - EP - 104	C40	C89	C142
12.0	1760	179	22100	2250	*	14.5	1760	179	22100	2250	*	4 - 6160DC - EP - 121	C34	C83	C136
	2150	219	22100	2250	0.98		1780	182	22100	2250	1.18	4 - 6165DC - EP - 121	C34	C83	C136
			29500	**3010**	**1.18**				**29500**	**3010**	**1.42**	**4 - 6170DC - EP - 121**	C37	C86	C139
			29500	3010	1.46				29500	3010	1.77	4 - 6175DC - EP - 121	C37	C86	C139
			41700	4250	1.89				41200	4200	2.28	4 - 6180DB - EP - 121	C39	C88	C141
			41700	4250	2.23				41200	4200	2.70	4 - 6185DB - EP - 121	C39	C88	C141
			59000	6010	2.97				57500	5860	3.58	4 - 6190DB - EP - 121	C41	C90	C143

注）1. 关于选型表记载的机型型号，请参见 B6 页。
2. 低速轴许用径向负载 Pro 为低速轴中央的值。负载点在低速轴中央以外时，以及关于许用轴向负载，请参见技术资料 F14 ～ F16 页。
3. 润滑方式根据机型不同而异。详细内容请参见技术资料 F10 ～ F11 页的“润滑”。
4. 上表电机转速 n_1 为代表值，输出转速 n_2 是根据该电机转速决定的值。电机转速的详细情况请参见技术资料 F36 页。
5. CHHM、CHFM、CVVM 为型号代号。详细内容请参见 B6 页“型号”。
6. 粗体字的组合是对于各减速比在均匀负载・10 小时 / 天运转的条件下的推荐机型（对于 50Hz 的电机额定值，SF=1.0 左右）。
7. “SF”一栏为“*”的机型，运转时的负载扭矩请勿超过表中“输出扭矩”。不能以电机 100% 额定值进行运转。
8. 本表中记载的内容如有变更，恕不预告。

选型表

3.0 kW

频率	Hz	50Hz	60Hz
电机极数	P	4	
电机转速 n_1	r/min	1450	1750

50Hz						60Hz						型号	尺寸图（页）		
输出转速 n_2	输出扭矩 Tout		低速轴许用径向负载 Pro		SF 注）7	输出转速 n_2	输出扭矩 Tout		低速轴许用径向负载 Pro		SF 注）7	容量代号 - 机座号 - 辅助型号 - 减速比	CHHM	CHFM	CVVM
r/min	N-m	kgf-m	N	kgf		r/min	N-m	kgf-m	N	kgf					
10.1	1760	179	22100	2250	*	12.2	1760	179	22100	2250	*	4 - 6160DC - EP - 143	C34	C83	C136
	2100	214	22100	2250	*		2100	214	22100	2250	*	4 - 6165DC - EP - 143	C34	C83	C136
	2540	259	22100	2250	0.83		2110	215	22100	2250	1.00	4 - 6165DC - EP - 143	C34	C83	C136
			29500	3010	0.98				29500	3010	1.20	4 - 6170DC - EP - 143	C37	C86	C139
			29500	**3010**	**1.24**				**29500**	**3010**	**1.50**	**4 - 6175DC - EP - 143**	C37	C86	C139
			41700	4250	1.60				41700	4250	1.93	4 - 6180DB - EP - 143	C39	C88	C141
			41700	4250	1.93				41700	4250	2.33	4 - 6185DB - EP - 143	C39	C88	C141
			59000	6010	1.97				59000	6010	1.97	4 - 6190DA - EP - 143	C40	C89	C142
			59000	6010	2.51				59000	6010	3.03	4 - 6190DB - EP - 143	C41	C90	C143
			59000	6010	3.00				59000	6010	3.62	4 - 6195DB - EP - 143	C41	C90	C143
8.79	2100	214	22100	2250	*	10.6	2100	214	22100	2250	*	4 - 6165DC - EP - 165	C34	C83	C136
	2930	299	**29500**	**3010**	**1.07**		2430	248	**29500**	**3010**	**1.30**	**4 - 6175DC - EP - 165**	C37	C86	C139
			41700	4250	1.38				41700	4250	1.67	4 - 6180DB - EP - 165	C39	C88	C141
			41700	4250	1.68				41700	4250	2.02	4 - 6185DB - EP - 165	C39	C88	C141
			59000	6010	1.97				59000	6010	1.97	4 - 6190DA - EP - 165	C40	C89	C142
			59000	6010	2.17				59000	6010	2.62	4 - 6190DB - EP - 165	C41	C90	C143
			59000	6010	2.70				59000	6010	3.25	4 - 6195DB - EP - 165	C41	C90	C143
7.75	2100	214	22100	2250	*	9.36	2100	214	22100	2250	*	4 - 6165DC - EP - 187	C34	C83	C136
	2530	258	29500	3010	*		2530	258	29500	3010	*	4 - 6170DC - EP - 187	C37	C86	C139
	3330	339	29500	3010	0.95		2760	281	29500	3010	1.14	4 - 6175DC - EP - 187	C37	C86	C139
			41700	**4250**	**1.22**				**41700**	**4250**	**1.47**	**4 - 6180DB - EP - 187**	C39	C88	C141
			41700	4250	1.50				41700	4250	1.81	4 - 6185DB - EP - 187	C39	C88	C141
			59000	6010	1.92				59000	6010	1.97	4 - 6190DA - EP - 187	C40	C89	C142
			59000	6010	1.92				59000	6010	2.31	4 - 6190DB - EP - 187	C41	C90	C143
			59000	6010	2.39				59000	6010	2.88	4 - 6195DB - EP - 187	C41	C90	C143
7.44	2530	258	29500	3010	*	8.97	2530	258	29500	3010	*	4 - 6170DC - EP - 195	C37	C86	C139
	3470	353	29500	3010	0.91		2870	293	29500	3010	1.10	4 - 6175DC - EP - 195	C37	C86	C139
			41700	**4250**	**1.17**				**41700**	**4250**	**1.41**	**4 - 6180DB - EP - 195**	C39	C88	C141
			41700	4250	1.42				41700	4250	1.71	4 - 6185DB - EP - 195	C39	C88	C141
			59000	6010	1.84				59000	6010	1.97	4 - 6190DA - EP - 195	C40	C89	C142
			59000	6010	1.84				59000	6010	2.22	4 - 6190DB - EP - 195	C41	C90	C143
			59000	6010	1.88				59000	6010	1.97	4 - 6195DA - EP - 195	C40	C89	C142
			59000	6010	2.28				59000	6010	2.75	4 - 6195DB - EP - 195	C41	C90	C143
			84100	8570	2.67				84100	8570	3.23	4 - 6205DB - EP - 195	C43	C92	C145
6.28	2530	258	29500	3010	*	7.58	2530	258	29500	3010	*	4 - 6170DC - EP - 231	C37	C86	C139
	3150	321	29500	3010	*		3150	321	29500	3010	*	4 - 6175DC - EP - 231	C37	C86	C139
	4110	419	**41700**	**4250**	**1.22**		3400	347	**41700**	**4250**	**1.47**	**4 - 6185DB - EP - 231**	C39	C88	C141
			59000	6010	1.55				59000	6010	1.87	4 - 6190DA - EP - 231	C40	C89	C142
			59000	6010	1.94				59000	6010	1.97	4 - 6195DA - EP - 231	C40	C89	C142
			59000	6010	1.94				59000	6010	2.34	4 - 6195DB - EP - 231	C41	C90	C143
			84100	8570	2.26				84100	8570	2.72	4 - 6205DB - EP - 231	C43	C92	C145

注）1. 关于选型表记载的机型型号，请参见 B6 页。
2. 低速轴许用径向负载 Pro 为低速轴中央的值。负载点在低速轴中央以外时，以及关于许用轴向负载，请参见技术资料 F14 ～ F16 页。
3. 润滑方式根据机型不同而异。详细内容请参见技术资料 F10 ～ F11 页的“润滑”。
4. 上表电机转速 n_1 为代表值，输出转速 n_2 是根据该电机转速决定的值。电机转速的详细情况请参见技术资料 F36 页。
5. CHHM、CHFM、CVVM 为型号代号。详细内容请参见 B6 页“型号”。
6. 粗体字的组合是对于各减速比在均匀负载・10 小时 / 天运转的条件下的推荐机型（对于 50Hz 的电机额定值，SF=1.0 左右）。
7. “SF”一栏为“*”的机型，运转时的负载扭矩请勿超过表中“输出扭矩”。不能以电机 100% 额定值进行运转。
8. 本表中记载的内容如有变更，恕不预告。

选型表

3.0 kW

频率	Hz	50Hz	60Hz
电机极数	P	4	
电机转速 n_1	r/min	1450	1750

50Hz						60Hz						型号	尺寸图（页）		
输出转速 n_2	输出扭矩 Tout		低速轴许用径向负载 Pro		SF 注）7	输出转速 n_2	输出扭矩 Tout		低速轴许用径向负载 Pro		SF 注）7	容量代号 - 机座号 - 辅助型号 - 减速比	CHHM	CHFM	CVVM
r/min	N-m	kgf-m	N	kgf		r/min	N-m	kgf-m	N	kgf					
5.31	3150	321	29500	3010	*	6.41	3150	321	29500	3010	*	4 - 6175DC - EP - 273	C37	C86	C139
	4850	495	**41700**	**4250**	**1.03**		4020	410	**41700**	**4250**	**1.24**	**4 - 6185DB - EP - 273**	C39	C88	C141
			59000	6010	1.31				59000	6010	1.59	4 - 6190DA - EP - 273	C40	C89	C142
			59000	6010	1.64				59000	6010	1.97	4 - 6195DA - EP - 273	C40	C89	C142
			84100	8570	1.72				84100	8570	1.95	4 - 6205DA - EP - 273	C42	C91	C144
			84100	8570	1.91				84100	8570	2.31	4 - 6205DB - EP - 273	C43	C92	C145
			104000	10600	2.57				104000	10600	3.11	4 - 6215DA - EP - 273	C44	C93	C146
5.02	4060	414	41700	4250	*	6.06	4060	414	41700	4250	*	4 - 6180DB - EP - 289	C39	C88	C141
	4210	429	41700	4250	*		3490	356	41700	4250	*	4 - 6185DA - EP - 289	C38	C87	C140
	5140	524	41700	4250	0.97		4260	434	41700	4250	1.17	4 - 6185DB - EP - 289	C39	C88	C141
			59000	**6010**	**1.24**				**59000**	**6010**	**1.50**	**4 - 6190DA - EP - 289**	C40	C89	C142
			59000	6010	1.55				59000	6010	1.87	4 - 6195DA - EP - 289	C40	C89	C142
4.55	4050	413	41700	4250	*	5.49	4050	413	41700	4250	*	4 - 6180DB - EP - 319	C39	C88	C141
	5670	578	41700	4250	0.88		4700	479	41700	4250	1.06	4 - 6185DB - EP - 319	C39	C88	C141
			59000	**6010**	**1.12**				**59000**	**6010**	**1.36**	**4 - 6190DA - EP - 319**	C40	C89	C142
			59000	6010	1.40				59000	6010	1.69	4 - 6195DA - EP - 319	C40	C89	C142
			84100	8570	1.42				84100	8570	1.61	4 - 6205DA - EP - 319	C42	C91	C144
			84100	8570	1.63				84100	8570	1.96	4 - 6205DB - EP - 319	C43	C92	C145
			104000	10600	2.23				104000	10600	2.69	4 - 6215DA - EP - 319	C44	C93	C146
			145000	14800	2.65				144000	14700	3.20	4 - 6225DA - EP - 319	C46	C95	C148
3.85	5000	510	41700	4250	*	4.64	5000	510	41700	4250	*	4 - 6185DB - EP - 377	C39	C88	C141
	6700	683	**59000**	**6010**	**1.19**		5550	566	**59000**	**6010**	**1.43**	**4 - 6195DA - EP - 377**	C40	C89	C142
			84100	8570	1.28				84100	8570	1.45	4 - 6205DA - EP - 377	C42	C91	C144
			84100	8570	1.38				84100	8570	1.66	4 - 6205DB - EP - 377	C43	C92	C145
			104000	10600	1.89				104000	10600	2.28	4 - 6215DA - EP - 377	C44	C93	C146
			145000	14800	2.24				145000	14800	2.71	4 - 6225DA - EP - 377	C46	C95	C148
			179000	18200	2.82				179000	18200	3.40	4 - 6235DA - EP - 377	C48	C97	C150
3.07	6380	650	59000	6010	*	3.70	6380	650	59000	6010	*	4 - 6190DA - EP - 473	C40	C89	C142
	8410	857	58800	6000	0.95		6970	710	59000	6010	1.14	4 - 6195DA - EP - 473	C40	C89	C142
			84100	8570	0.98				84100	8570	1.12	4 - 6205DA - EP - 473	C42	C91	C144
			84100	**8570**	**1.11**				**84100**	**8570**	**1.33**	**4 - 6205DB - EP - 473**	C43	C92	C145
			104000	10600	1.50				104000	10600	1.82	4 - 6215DA - EP - 473	C44	C93	C146
			145000	14800	1.90				145000	14800	2.30	4 - 6225DA - EP - 473	C46	C95	C148
			179000	18200	2.44				179000	18200	2.94	4 - 6235DA - EP - 473	C48	C97	C150
2.94	6380	650	59000	6010	*	3.55	6380	650	59000	6010	*	4 - 6190DA - EP - 493	C40	C89	C142
	8770	894	58800	5990	0.91		7260	740	59000	6010	1.10	4 - 6195DA - EP - 493	C40	C89	C142
			84100	**8570**	**1.05**				**84100**	**8570**	**1.22**	**4 - 6205DA - EP - 493**	C42	C91	C144
			104000	10600	1.45				104000	10600	1.75	4 - 6215DA - EP - 493	C44	C93	C146
			145000	14800	1.71				145000	14800	2.07	4 - 6225DA - EP - 493	C46	C95	C148
			179000	18200	2.16				179000	18200	2.60	4 - 6235DA - EP - 493	C48	C97	C150
			208000	21200	2.94				208000	21200	3.55	4 - 6245DA - EP - 493	C50	C99	C152

注）1. 关于选型表记载的机型型号，请参见 B6 页。
2. 低速轴许用径向负载 Pro 为低速轴中央的值。负载点在低速轴中央以外时，以及关于许用轴向负载，请参见技术资料 F14 ～ F16 页。
3. 润滑方式根据机型不同而异。详细内容请参见技术资料 F10 ～ F11 页的“润滑”。
4. 上表电机转速 n_1 为代表值，输出转速 n_2 是根据该电机转速决定的值。电机转速的详细情况请参见技术资料 F36 页。
5. CHHM、CHFM、CVVM 为型号代号。详细内容请参见 B6 页“型号”。
6. 粗体字的组合是对于各减速比在均匀负载・10 小时 / 天运转的条件下的推荐机型（对于 50Hz 的电机额定值，SF=1.0 左右）。
7. “SF”一栏为“*”的机型，运转时的负载扭矩请勿超过表中“输出扭矩”。不能以电机 100% 额定值进行运转。
8. 本表中记载的内容如有变更，恕不预告。

选型表

3.0 kW

频率	Hz	50Hz	60Hz
电机极数	P	4	
电机转速 n_1	r/min	1450	1750

50Hz						60Hz						型号	尺寸图（页）		
输出转速 n_2	输出扭矩 Tout		低速轴许用径向负载 Pro		SF 注）7	输出转速 n_2	输出扭矩 Tout		低速轴许用径向负载 Pro		SF 注）7	容量代号 - 机座号 - 辅助型号 - 减速比	CHHM	CHFM	CVVM
r/min	N-m	kgf-m	N	kgf		r/min	N-m	kgf-m	N	kgf					
2.59	6380	650	59000	6010	*	3.13	6380	650	59000	6010	*	4 - 6190DA - EP - 559	C40	C89	C142
	7960	811	59000	6010	*		7960	811	59000	6010	*	4 - 6195DA - EP - 559	C40	C89	C142
	8760	893	84100	8570	*		8230	839	84100	8570	*	4 - 6205DA - EP - 559	C42	C91	C144
	9940	1010	58400	5950	0.80		8240	840	58900	6000	0.97	4 - 6195DA - EP - 559	C40	C89	C142
			84100	8570	0.88				84100	8570	1.00	4 - 6205DA - EP - 559	C42	C91	C144
			84100	8570	0.94				84100	8570	1.13	4 - 6205DB - EP - 559	C43	C92	C145
			104000	**10600**	**1.27**				**104000**	**10600**	**1.54**	**4 - 6215DA - EP - 559**	C44	C93	C146
			145000	14800	1.61				145000	14800	1.94	4 - 6225DA - EP - 559	C46	C95	C148
			179000	18200	2.06				179000	18200	2.49	4 - 6235DA - EP - 559	C48	C97	C150
			208000	21200	2.60				208000	21200	3.13	4 - 6245DA - EP - 559	C50	C99	C152
2.23	7960	811	58100	5930	*	2.70	7960	811	58100	5930	*	4 - 6195DA - EP - 649	C40	C89	C142
	8300	846	84100	8570	*		7790	794	84100	8570	*	4 - 6205DA - EP - 649	C42	C91	C144
	11500	1180	84100	8570	0.81		9560	975	84100	8570	0.97	4 - 6205DB - EP - 649	C43	C92	C145
			104000	**10600**	**1.10**				**104000**	**10600**	**1.32**	**4 - 6215DA - EP - 649**	C44	C93	C146
			145000	14800	1.38				145000	14800	1.66	4 - 6225DA - EP - 649	C46	C95	C148
			179000	18200	1.78				179000	18200	2.14	4 - 6235DA - EP - 649	C48	C97	C150
			208000	21200	2.24				208000	21200	2.70	4 - 6245DA - EP - 649	C50	C99	C152
1.98	7960	811	59000	6010	*	2.39	7960	811	59000	6010	*	4 - 6195DA - EP - 731	C40	C89	C142
	9300	948	84100	8570	*		9060	923	84100	8570	*	4 - 6205DA - EP - 731	C42	C91	C144
	13000	1330	104000	10600	0.97		10800	1100	104000	10600	1.17	4 - 6215DA - EP - 731	C44	C93	C146
			145000	**14800**	**1.23**				**145000**	**14800**	**1.49**	**4 - 6225DA - EP - 731**	C46	C95	C148
			179000	18200	1.58				179000	18200	1.90	4 - 6235DA - EP - 731	C48	C97	C150
			208000	21200	1.98				208000	21200	2.40	4 - 6245DA - EP - 731	C50	C99	C152
1.72	9230	941	84100	8570	*	2.08	9230	941	84100	8570	*	4 - 6205DA - EP - 841	C42	C91	C144
	15000	1520	104000	10600	0.85		12400	1260	104000	10600	1.02	4 - 6215DA - EP - 841	C44	C93	C146
			145000	**14800**	**1.01**				**145000**	**14800**	**1.21**	**4 - 6225DA - EP - 841**	C46	C95	C148
			179000	18200	1.26				179000	18200	1.53	4 - 6235DA - EP - 841	C48	C97	C150
			208000	21200	1.73				208000	21200	2.08	4 - 6245DA - EP - 841	C50	C99	C152
1.45	12700	1290	104000	10600	*	1.74	12700	1290	104000	10600	*	4 - 6215DA - EP - 1003	C44	C93	C146
	17800	1820	145000	14800	0.89		14800	1510	145000	14800	1.07	4 - 6225DA - EP - 1003	C46	C95	C148
			179000	**18200**	**1.15**				**179000**	**18200**	**1.39**	**4 - 6235DA - EP - 1003**	C48	C97	C150
			208000	21200	1.45				208000	21200	1.75	4 - 6245DA - EP - 1003	C50	C99	C152
1.16	16000	1630	145000	14800	*	1.40	16000	1630	145000	14800	*	4 - 6225DA - EP - 1247	C46	C95	C148
	22200	2260	179000	18200	0.92		18400	1870	179000	18200	1.12	4 - 6235DA - EP - 1247	C48	C97	C150
			208000	**21200**	**1.16**				**208000**	**21200**	**1.40**	**4 - 6245DA - EP - 1247**	C50	C99	C152
0.980	17200	1750	179000	18200	*	1.18	17200	1750	179000	18200	*	4 - 6235DA - EP - 1479	C48	C97	C150
	26300	2680	208000	21200	0.86		21800	2220	208000	21200	1.04	4 - 6245DA - EP - 1479	C50	C99	C152
0.784	20500	2090	179000	18200	*	0.946	20500	2090	179000	18200	*	4 - 6235DA - EP - 1849	C48	C97	C150
	25800	2630	208000	21200	*		25800	2630	208000	21200	*	4 - 6245DA - EP - 1849	C50	C99	C152
0.702	25800	2630	208000	21200	*	0.847	25800	2630	208000	21200	*	4 - 6245DA - EP - 2065	C50	C99	C152

注）1. 关于选型表记载的机型型号，请参见 B6 页。
2. 低速轴许用径向负载 Pro 为低速轴中央的值。负载点在低速轴中央以外时，以及关于许用轴向负载，请参见技术资料 F14 ～ F16 页。
3. 润滑方式根据机型不同而异。详细内容请参见技术资料 F10 ～ F11 页的“润滑”。
4. 上表电机转速 n_1 为代表值，输出转速 n_2 是根据该电机转速决定的值。电机转速的详细情况请参见技术资料 F36 页。
5. CHHM、CHFM、CVVM 为型号代号。详细内容请参见 B6 页“型号”。
6. 粗体字的组合是对于各减速比在均匀负载・10 小时 / 天运转的条件下的推荐机型（对于 50Hz 的电机额定值，SF=1.0 左右）。
7. “SF”一栏为“*”的机型，运转时的负载扭矩请勿超过表中“输出扭矩”。不能以电机 100% 额定值进行运转。
8. 本表中记载的内容如有变更，恕不预告。

3.7 kW

频率	Hz	50Hz	60Hz
电机极数	P	4	
电机转速 n_1	r/min	1450	1750

50Hz						60Hz						型号										尺寸图（页）		
输出转速 n_2	输出扭矩 Tout		低速轴许用径向负载 Pro		SF	输出转速 n_2	输出扭矩 Tout		低速轴许用径向负载 Pro		SF	容量代号	-	机座号	-	辅助型号	-	减速比 注）8				CNHM CHHM	CNFM CHFM	CNVM CVVM
r/min	N-m	kgf-m	N	kgf		r/min	N-m	kgf-m	N	kgf														
580	57.9	5.90	**1820**	**186**	**1.01**	700	48.0	4.89	**1790**	**182**	**1.01**	**5**	**-**	**6105SK**	**-**	**EP**	**-**	**2.5**	**(K)**			C7	-	C109
			2620	267	1.39				2500	255	1.39	5	-	6110SK	-	EP	-	2.5	(K)			C8	-	C110
			2620	267	1.74				2500	255	1.74	5	-	6115SK	-	EP	-	2.5	(K)			C8	-	C110
483	69.5	7.08	**1850**	**189**	**1.05**	583	57.5	5.87	**1810**	**185**	**1.05**	**5**	**-**	**6105SK**	**-**	**EP**	**-**	**3**	**(K)**			C7	-	C109
			2770	282	1.43				2650	270	1.43	5	-	6110SK	-	EP	-	3	(K)			C8	-	C110
			2770	282	1.78				2650	270	1.78	5	-	6115SK	-	EP	-	3	(K)			C8	-	C110
363	92.6	9.44	**1960**	**200**	**1.02**	438	76.7	7.82	**1940**	**198**	**1.02**	**5**	**-**	**6105SK**	**-**	**EP**	**-**	**4**	**(K)**			C7	-	C109
			2920	298	1.45				2820	287	1.45	5	-	6110SK	-	EP	-	4	(K)			C8	-	C110
			2920	298	1.81				2820	287	1.81	5	-	6115SK	-	EP	-	4	(K)			C8	-	C110
290	116	11.8	**2010**	**205**	**1.00**	350	95.9	9.78	**2000**	**204**	**1.00**	**5**	**-**	**6105SK**	**-**	**EP**	**-**	**5**	**(K)**			C7	-	C109
			3040	310	1.25				2930	299	1.25	5	-	6110SK	-	EP	-	5	(K)			C8	-	C110
			3040	310	1.56				2930	299	1.56	5	-	6115SK	-	EP	-	5	(K)			C8	-	C110
242	139	14.2	1960	200	0.85	292	115	11.7	1970	201	0.85	5	-	6105SK	-	EP	-	6	(K)			C7	-	C109
			3160	**322**	**1.14**				**3060**	**312**	**1.14**	**5**	**-**	**6110SK**	**-**	**EP**	**-**	**6**	**(K)**			C8	-	C110
			3160	322	1.43				3060	312	1.43	5	-	6115SK	-	EP	-	6	(K)			C8	-	C110
			4580	**467**	**1.06**				**4320**	**440**	**1.06**	**5**	**-**	**6115**	**-**	**EP**	**-**	**6**				C12	C61	C114
			5210	531	1.37				4910	500	1.37	5	-	6120	-	EP	-	6				C13	C62	C115
			5210	531	1.88				4910	500	1.57	5	-	6125	-	EP	-	6				C13	C62	C115
			6120	624	2.54				5760	587	2.54	5	-	6130	-	EP	-	6				C14	C63	C116
181	185	18.9	**3260**	**332**	**1.00**	219	153	15.6	**3190**	**325**	**1.00**	**5**	**-**	**6110SK**	**-**	**EP**	**-**	**8**	**(K)**			C8	-	C110
			3260	332	1.25				3190	325	1.25	5	-	6115SK	-	EP	-	8	(K)			C8	-	C110
			5090	**519**	**1.06**				**4800**	**489**	**1.06**	**5**	**-**	**6115**	**-**	**EP**	**-**	**8**				C12	C61	C114
			5800	591	1.37				5470	557	1.37	5	-	6120	-	EP	-	8				C13	C62	C115
			5800	591	1.88				5470	557	1.88	5	-	6125	-	EP	-	8				C13	C62	C115
			6820	695	2.54				6420	655	2.54	5	-	6130	-	EP	-	8				C14	C63	C116
145	232	23.6	**3360**	**343**	**1.03**	175	192	19.6	**3330**	**339**	**1.03**	**5**	**-**	**6115SK**	**-**	**EP**	**-**	**10**	**(K)**			C8	-	C110
132	255	26.0	**5780**	**589**	**1.06**	159	211	21.5	**5460**	**557**	**1.06**	**5**	**-**	**6115**	**-**	**EP**	**-**	**11**				C12	C61	C114
			6580	670	1.37				6200	632	1.37	5	-	6120	-	EP	-	11				C13	C62	C115
			6580	670	1.60				6200	632	1.60	5	-	6125	-	EP	-	11				C13	C62	C115
			7770	792	2.54				7320	746	2.54	5	-	6130	-	EP	-	11				C14	C63	C116
112	301	30.7	**5960**	**608**	**1.05**	135	249	25.4	**5640**	**574**	**1.05**	**5**	**-**	**6115**	**-**	**EP**	**-**	**13**				C12	C61	C114
			6780	691	1.37				6400	652	1.37	5	-	6120	-	EP	-	13				C13	C62	C115
			6780	691	1.60				6400	652	1.60	5	-	6125	-	EP	-	13				C13	C62	C115
			8080	824	2.54				7620	776	2.54	5	-	6130	-	EP	-	13				C14	C63	C116
			8080	824	2.76				7620	776	3.05	5	-	6135	-	EP	-	13				C14	C63	C116
96.7	347	35.4	**6330**	**646**	**1.05**	117	288	29.3	**5990**	**611**	**1.05**	**5**	**-**	**6115**	**-**	**EP**	**-**	**15**				C12	C61	C114
			7260	741	1.37				6860	699	1.37	5	-	6120	-	EP	-	15				C13	C62	C115
			7260	741	1.60				6860	699	1.60	5	-	6125	-	EP	-	15				C13	C62	C115
			8250	841	2.10				7770	792	2.10	5	-	6130	-	EP	-	15				C14	C63	C116
			8250	841	2.42				7770	792	2.42	5	-	6135	-	EP	-	15				C14	C63	C116

注）1. 关于选型表记载的机型型号，请参见 B6 页。
2. 低速轴许用径向负载 Pro 为低速轴中央的值。负载点在低速轴中央以外时，以及关于许用轴向负载，请参见技术资料 F14 ～ F16 页。
3. 润滑方式根据机型不同而异。详细内容请参见技术资料 F10 ～ F11 页的“润滑”。
4. 上表电机转速 n_1 为代表值，输出转速 n_2 是根据该电机转速决定的值。电机转速的详细情况请参见技术资料 F36 页。
5. 机座号为底纹字（例：6075）的机型安装方向任意。（型式为 CNHM、CNFM、CNVM）
6. CNHM、CHHM、CNFM、CHFM、CNVM、CVVM 为型号代号。详细内容请参见 B6 页“型号”。
7. 粗体字的组合是对于各减速比在均匀负载・10 小时 / 天运转的条件下的推荐机型（对于 50Hz 的电机额定值，SF=1.0 左右）。
8. 对于型号栏右端标有“(K)”记号的机型，记载的减速比为公称减速比。实际减速比请参见下表。对于除此之外的机型，[记载的减速比]=[实际减速比]。
9. 本表中记载的内容如有变更，恕不预告。

实际减速比表

机座号		公称减速比						
		2.5	3	4	5	6	8	10
6100SK	6105SK	2.492	2.878	4.100	5.017	5.623	8.169	9.996
6110SK	6115SK	2.483	3.063	3.859	4.707	5.980	7.738	10.07

选型表

3.7 kW

频率	Hz	50Hz	60Hz
电机极数	P	4	
电机转速 n_1	r/min	1450	1750

50Hz						60Hz						型号						尺寸图（页）		
输出转速 n_2	输出扭矩 Tout		低速轴许用径向负载 Pro		SF	输出转速 n_2	输出扭矩 Tout		低速轴许用径向负载 Pro		SF	容量代号	- 机座号	- 辅助型号	- 减速比			CNHM CHHM	CNFM CHFM	CNVM CVVM
r/min	N-m	kgf-m	N	kgf		r/min	N-m	kgf-m	N	kgf										
85.3	394	40.1	**6380**	**650**	**1.05**	103	326	33.2	**6040**	**616**	**1.05**	**5**	**- 6115**	**- EP**	**- 17**			C12	C61	C114
			7320	747	1.32				6920	705	1.37	5	- 6120	- EP	- 17			C13	C62	C115
			7320	747	1.53				6920	705	1.53	5	- 6125	- EP	- 17			C13	C62	C115
			8850	902	1.96				8340	850	1.96	5	- 6130	- EP	- 17			C14	C63	C116
			8850	902	2.24				8340	850	2.24	5	- 6135	- EP	- 17			C14	C63	C116
			13100	1330	2.73				12300	1260	2.73	5	- 6140	- EP	- 17			C15	C64	C117
69.0	486	49.6	5010	511	0.84	83.3	403	41.1	6350	647	0.84	5	- 6115	- EP	- 21			C12	C61	C114
			8010	**816**	**1.07**				**7570**	**772**	**1.07**	**5**	**- 6120**	**- EP**	**- 21**			C13	C62	C115
			8010	816	1.29				7570	772	1.32	5	- 6125	- EP	- 21			C13	C62	C115
			9440	962	1.61				8900	908	1.66	5	- 6130	- EP	- 21			C14	C63	C116
			9440	962	1.82				8900	908	2.04	5	- 6135	- EP	- 21			C14	C63	C116
			14000	1420	2.34				13200	1350	2.34	5	- 6140	- EP	- 21			C15	C64	C117
			14000	1420	2.56				13200	1350	2.97	5	- 6145	- EP	- 21			C15	C64	C117
58.0	579	59.0	**8350**	**851**	**1.07**	70.0	480	48.9	**7900**	**806**	**1.07**	**5**	**- 6125**	**- EP**	**- 25**			C13	C62	C115
			9790	998	1.35				9240	942	1.39	5	- 6130	- EP	- 25			C14	C63	C116
			9790	998	1.55				9240	942	1.61	5	- 6135	- EP	- 25			C14	C63	C116
			14600	1490	1.86				13800	1410	1.86	5	- 6140	- EP	- 25			C15	C64	C117
			14600	1490	2.14				13800	1410	2.14	5	- 6145	- EP	- 25			C15	C64	C117
			17200	1760	2.66				16200	1650	2.66	5	- 6160	- EP	- 25			C16	C65	C118
50.0	671	68.4	8640	880	0.94	60.3	556	56.7	8180	834	1.02	5	- 6125	- EP	- 29			C13	C62	C115
			10300	**1050**	**1.16**				**9700**	**989**	**1.21**	**5**	**- 6130**	**- EP**	**- 29**			C14	C63	C116
			10300	1050	1.32				9700	989	1.52	5	- 6135	- EP	- 29			C14	C63	C116
			14900	1520	1.61				14200	1440	1.61	5	- 6140	- EP	- 29			C15	C64	C117
			14900	1520	2.04				14200	1440	2.04	5	- 6145	- EP	- 29			C15	C64	C117
			18000	1830	2.58				16900	1730	2.84	5	- 6160	- EP	- 29			C16	C65	C118
41.4	810	82.6	**10800**	**1100**	**1.11**	50.0	671	68.4	**10200**	**1040**	**1.15**	**5**	**- 6135**	**- EP**	**- 35**			C14	C63	C116
			16000	1630	1.41				15100	1540	1.41	5	- 6140	- EP	- 35			C15	C64	C117
			16000	1630	1.69				15100	1540	2.04	5	- 6145	- EP	- 35			C15	C64	C117
			19100	1940	2.16				17900	1830	2.61	5	- 6160	- EP	- 35			C16	C65	C118
			19100	1940	2.59				17900	1830	3.08	5	- 6165	- EP	- 35			C16	C65	C118
33.7	995	101	11500	1170	0.91	40.7	825	84.1	10900	1110	1.02	5	- 6135	- EP	- 43			C14	C63	C116
			16000	**1630**	**1.06**				**15800**	**1610**	**1.06**	**5**	**- 6140**	**- EP**	**- 43**			C15	C64	C117
			16000	1630	1.26				15800	1610	1.46	5	- 6145	- EP	- 43			C15	C64	C117
			20300	2070	1.74				19200	1950	2.01	5	- 6160	- EP	- 43			C16	C65	C118
			20300	2070	2.11				19200	1950	2.14	5	- 6165	- EP	- 43			C16	C65	C118
			23000	2350	2.45				21700	2210	2.64	5	- 6170	- EP	- 43			C17	C66	C119
28.4	1180	120	**16000**	**1630**	**1.00**	34.3	978	99.7	**16000**	**1630**	**1.14**	**5**	**- 6145**	**- EP**	**- 51**			C15	C64	C117
			21100	2150	1.49				19900	2030	1.55	5	- 6160	- EP	- 51			C16	C65	C118
			21100	2150	1.78				19900	2030	2.04	5	- 6165	- EP	- 51			C16	C65	C118
			24000	2440	2.07				22600	2300	2.27	5	- 6170	- EP	- 51			C17	C66	C119
			24000	2440	2.67				22600	2300	3.05	5	- 6175	- EP	- 51			C17	C66	C119

注）1. 关于选型表记载的机型型号，请参见 B6 页。
2. 低速轴许用径向负载 Pro 为低速轴中央的值。负载点在低速轴中央以外时，以及关于许用轴向负载，请参见技术资料 F14 ～ F16 页。
3. 润滑方式根据机型不同而异。详细内容请参见技术资料 F10 ～ F11 页的“润滑”。
4. 上表电机转速 n_1 为代表值，输出转速 n_2 是根据该电机转速决定的值。电机转速的详细情况请参见技术资料 F36 页。
5. 机座号为底纹字（例：6075）的机型安装方向任意。（型式为 CNHM、CNFM、CVNM）
6. CNHM、CHHM、CNFM、CHFM、CNVM、CVVM 为型号代号。详细内容请参见 B6 页“型号”。
7. 粗体字的组合是对于各减速比在均匀负载・10 小时 / 天运转的条件下的推荐机型（对于 50Hz 的电机额定值，SF=1.0 左右）。
8. 本表中记载的内容如有变更，恕不预告。

3.7 kW

频率	Hz	50Hz	60Hz
电机极数	P	4	
电机转速 n_1	r/min	1450	1750

50Hz						60Hz						型号										尺寸图（页）		
输出转速 n_2	输出扭矩 Tout		低速轴许用径向负载 Pro		SF 注）7	输出转速 n_2	输出扭矩 Tout		低速轴许用径向负载 Pro		SF 注）7	容量代号	-	机座号	-	辅助型号	-	减速比				CHHM	CHFM	CVVM
r/min	N-m	kgf-m	N	kgf		r/min	N-m	kgf-m	N	kgf														
24.6	1370	139	16000	1630	0.86	29.7	1130	115	16000	1630	0.98	5	-	6145	-	EP	-	59				C15	C64	C117
			22100	**2250**	**1.19**				**22100**	**2250**	**1.19**	**5**	**-**	**6160**	**-**	**EP**	**-**	**59**				C16	C65	C118
			22100	2250	1.54				22100	2250	1.55	5	-	6165	-	EP	-	59				C16	C65	C118
			25100	2560	1.79				23700	2410	1.93	5	-	6170	-	EP	-	59				C17	C66	C119
			25100	2560	2.24				23700	2410	2.24	5	-	6175	-	EP	-	59				C17	C66	C119
			33600	3430	2.64				31600	3220	2.64	5	-	6180	-	EP	-	59				C18	C67	C120
20.4	1640	168	**22100**	**2250**	**1.28**	24.6	1360	139	**21900**	**2240**	**1.53**	**5**	**-**	**6165**	**-**	**EP**	**-**	**71**				C16	C65	C118
			26500	2710	1.49				25000	2550	1.60	5	-	6170	-	EP	-	71				C17	C66	C119
			26500	2710	1.89				25000	2550	1.93	5	-	6175	-	EP	-	71				C17	C66	C119
			35700	3640	2.38				33600	3430	2.38	5	-	6180	-	EP	-	71				C18	C67	C120
			35700	3640	2.65				33600	3430	2.65	5	-	6185	-	EP	-	71				C18	C67	C120
16.7	2010	205	**21800**	**2230**	**1.02**	20.1	1670	170	**21800**	**2220**	**1.05**	**5**	**-**	**6165**	**-**	**EP**	**-**	**87**				C16	C65	C118
			28400	2890	1.24				26800	2730	1.30	5	-	6170	-	EP	-	87				C17	C66	C119
			28400	2890	1.52				26800	2730	1.52	5	-	6175	-	EP	-	87				C17	C66	C119
			38400	3920	1.93				36200	3690	1.93	5	-	6180	-	EP	-	87				C18	C67	C120
			38400	3920	2.32				36200	3690	2.32	5	-	6185	-	EP	-	87				C18	C67	C120
13.9	1760	179	22100	2250	*	16.8	1760	179	22100	2250	*	5	-	6160DC	-	EP	-	104				C34	C83	C136
	2280	233	22100	2250	0.92		1890	193	22100	2250	1.11	5	-	6165DC	-	EP	-	104				C34	C83	C136
			29500	**3010**	**1.11**				**29000**	**2960**	**1.34**	**5**	**-**	**6170DC**	**-**	**EP**	**-**	**104**				C37	C86	C139
			29500	3010	1.38				29000	2960	1.67	5	-	6175DC	-	EP	-	104				C37	C86	C139
			40900	4170	1.78				38500	3930	2.15	5	-	6180DB	-	EP	-	104				C39	C88	C141
			40900	4170	2.15				38500	3930	2.59	5	-	6185DB	-	EP	-	104				C39	C88	C141
			57200	5830	2.80				53800	5490	3.05	5	-	6190DB	-	EP	-	104				C41	C90	C143
12.0	2100	214	22100	2250	*	14.5	2100	214	22100	2250	*	5	-	6165DC	-	EP	-	121				C34	C83	C136
	2650	271	**29500**	**3010**	**1.19**		2200	224	**29500**	**3010**	**1.43**	**5**	**-**	**6175DC**	**-**	**EP**	**-**	**121**				C37	C86	C139
			41700	4250	1.53				41000	4180	1.85	5	-	6180DB	-	EP	-	121				C39	C88	C141
			41700	4250	1.81				41000	4180	2.19	5	-	6185DB	-	EP	-	121				C39	C88	C141
			59000	6010	2.40				57300	5840	2.90	5	-	6190DB	-	EP	-	121				C41	C90	C143
			59000	6010	2.86				57300	5840	3.05	5	-	6195DB	-	EP	-	121				C41	C90	C143
10.1	2530	258	29500	3010	*	12.2	2530	258	29500	3010	*	5	-	6170DC	-	EP	-	143				C37	C86	C139
	3140	320	**29500**	**3010**	**1.00**		2600	265	**29500**	**3010**	**1.21**	**5**	**-**	**6175DC**	**-**	**EP**	**-**	**143**				C37	C86	C139
			41700	4250	1.29				41700	4250	1.56	5	-	6180DB	-	EP	-	143				C39	C88	C141
			41700	4250	1.56				41700	4250	1.89	5	-	6185DB	-	EP	-	143				C39	C88	C141
			59000	6010	1.60				59000	6010	1.60	5	-	6190DA	-	EP	-	143				C40	C89	C142
			59000	6010	2.03				59000	6010	2.46	5	-	6190DB	-	EP	-	143				C41	C90	C143
			59000	6010	2.43				59000	6010	2.94	5	-	6195DB	-	EP	-	143				C41	C90	C143

注）1. 关于选型表记载的机型型号，请参见 B6 页。
2. 低速轴许用径向负载 Pro 为低速轴中央的值。负载点在低速轴中央以外时，以及关于许用轴向负载，请参见技术资料 F14 ～ F16 页。
3. 润滑方式根据机型不同而异。详细内容请参见技术资料 F10 ～ F11 页的“润滑”。
4. 上表电机转速 n_1 为代表值，输出转速 n_2 是根据该电机转速决定的值。电机转速的详细情况请参见技术资料 F36 页。
5. CHHM、CHFM、CVVM 为型号代号。详细内容请参见 B6 页“型号”。
6. 粗体字的组合是对于各减速比在均匀负载・10 小时 / 天运转的条件下的推荐机型（对于 50Hz 的电机额定值，SF=1.0 左右）。
7. “SF”一栏为“*”的机型，运转时的负载扭矩请勿超过表中“输出扭矩”。不能以电机 100% 额定值进行运转。
8. 本表中记载的内容如有变更，恕不预告。

选型表

3.7 kW

频率	Hz	50Hz	60Hz
电机极数	P	4	
电机转速 n_1	r/min	1450	1750

50Hz						60Hz						型号	尺寸图（页）		
输出转速 n_2	输出扭矩 Tout		低速轴许用径向负载 Pro		SF 注）7	输出转速 n_2	输出扭矩 Tout		低速轴许用径向负载 Pro		SF 注）7	容量代号 - 机座号 - 辅助型号 - 减速比	CHHM	CHFM	CVVM
r/min	N-m	kgf-m	N	kgf		r/min	N-m	kgf-m	N	kgf					
8.79	2530	258	29500	3010	*	10.6	2530	258	29500	3010	*	5 - 6170DC - EP - 165	C37	C86	C139
	3620	369	29500	3010	0.87		3000	306	29500	3010	1.05	5 - 6175DC - EP - 165	C37	C86	C139
			41700	**4250**	**1.12**				**41700**	**4250**	**1.35**	**5 - 6180DB - EP - 165**	C39	C88	C141
			41700	4250	1.36				41700	4250	1.64	5 - 6185DB - EP - 165	C39	C88	C141
			59000	6010	1.60				59000	6010	1.60	5 - 6190DA - EP - 165	C40	C89	C142
			59000	6010	1.76				59000	6010	2.13	5 - 6190DB - EP - 165	C41	C90	C143
			59000	6010	2.19				59000	6010	2.64	5 - 6195DB - EP - 165	C41	C90	C143
			84100	8570	2.56				84100	8570	3.09	5 - 6205DB - EP - 165	C43	C92	C145
7.75	2530	258	29500	3010	*	9.36	2530	258	29500	3010	*	5 - 6170DC - EP - 187	C37	C86	C139
	3150	321	29500	3010	*		3150	321	29500	3010	*	5 - 6175DC - EP - 187	C37	C86	C139
	4100	418	41700	4250	0.99		3400	347	41700	4250	1.19	5 - 6180DB - EP - 187	C39	C88	C141
			41700	**4250**	**1.22**				**41700**	**4250**	**1.47**	**5 - 6185DB - EP - 187**	C39	C88	C141
			59000	6010	1.56				59000	6010	1.60	5 - 6190DA - EP - 187	C40	C89	C142
			59000	6010	1.56				59000	6010	1.88	5 - 6190DB - EP - 187	C41	C90	C143
			59000	6010	1.94				59000	6010	2.34	5 - 6195DB - EP - 187	C41	C90	C143
			84100	8570	2.10				84100	8570	2.24	5 - 6205DB - EP - 187	C43	C92	C145
			104000	10600	2.78				104000	10600	3.35	5 - 6215DB - EP - 187	C45	C94	C147
7.44	3150	321	29500	3010	*	8.97	3150	321	29500	3010	*	5 - 6175DC - EP - 195	C37	C86	C139
	4280	436	**41700**	**4250**	**1.15**		3540	361	**41700**	**4250**	**1.39**	**5 - 6185DB - EP - 195**	C39	C88	C141
			59000	6010	1.49				59000	6010	1.60	5 - 6190DA - EP - 195	C40	C89	C142
			59000	6010	1.49				59000	6010	1.80	5 - 6190DB - EP - 195	C41	C90	C143
			59000	6010	1.52				59000	6010	1.60	5 - 6195DA - EP - 195	C40	C89	C142
			59000	6010	1.85				59000	6010	2.23	5 - 6195DB - EP - 195	C41	C90	C143
			84100	8570	2.17				84100	8570	2.62	5 - 6205DB - EP - 195	C43	C92	C145
			104000	10600	2.76				104000	10600	3.05	5 - 6215DA - EP - 195	C44	C93	C146
			104000	10600	2.85				104000	10600	3.43	5 - 6215DB - EP - 195	C45	C94	C147
			131000	13400	2.76				124000	12600	3.05	5 - 6225DA - EP - 195	C46	C95	C148
6.28	4050	413	41700	4250	*	7.58	4050	413	41700	4250	*	5 - 6180DB - EP - 231	C39	C88	C141
	5070	516	41700	4250	0.98		4200	428	41700	4250	1.19	5 - 6185DB - EP - 231	C39	C88	C141
			59000	**6010**	**1.26**				**59000**	**6010**	**1.52**	**5 - 6190DA - EP - 231**	C40	C89	C142
			59000	6010	1.57				59000	6010	1.60	5 - 6195DA - EP - 231	C40	C89	C142
			59000	6010	1.57				59000	6010	1.90	5 - 6195DB - EP - 231	C41	C90	C143
			84100	8570	1.83				84100	8570	2.21	5 - 6205DB - EP - 231	C43	C92	C145
			104000	10600	2.47				104000	10600	2.98	5 - 6215DA - EP - 231	C44	C93	C146
			140000	14200	2.92				132000	13500	3.05	5 - 6225DA - EP - 231	C46	C95	C148
			140000	14200	2.92				132000	13500	3.53	5 - 6225DB - EP - 231	C47	C96	C149

注）1. 关于选型表记载的机型型号，请参见 B6 页。
2. 低速轴许用径向负载 Pro 为低速轴中央的值。负载点在低速轴中央以外时，以及关于许用轴向负载，请参见技术资料 F14 ～ F16 页。
3. 润滑方式根据机型不同而异。详细内容请参见技术资料 F10 ～ F11 页的“润滑”。
4. 上表电机转速 n_1 为代表值，输出转速 n_2 是根据该电机转速决定的值。电机转速的详细情况请参见技术资料 F36 页。
5. CHHM、CHFM、CVVM 为型号代号。详细内容请参见 B6 页“型号”。
6. 粗体字的组合是对于各减速比在均匀负载・10 小时 / 天运转的条件下的推荐机型（对于 50Hz 的电机额定值，SF=1.0 左右）。
7. “SF”一栏为“*”的机型，运转时的负载扭矩请勿超过表中“输出扭矩”。不能以电机 100% 额定值进行运转。
8. 本表中记载的内容如有变更，恕不预告。

3.7 kW

频率	Hz	50Hz	60Hz
电机极数	P	4	
电机转速 n_1	r/min	1450	1750

50Hz						60Hz						型号										尺寸图（页）		
输出转速 n_2	输出扭矩 Tout		低速轴许用径向负载 Pro		SF 注）7	输出转速 n_2	输出扭矩 Tout		低速轴许用径向负载 Pro		SF 注）7	容量代号	-	机座号	-	辅助型号	-	减速比				CHHM	CHFM	CVVM
r/min	N-m	kgf-m	N	kgf		r/min	N-m	kgf-m	N	kgf														
5.31	4050	413	41700	4250	*	6.41	4050	413	41700	4250	*	5	-	6180DB	-	EP	-	273				C39	C88	C141
	5990	610	41700	4250	0.84		4960	506	41700	4250	1.01	5	-	6185DB	-	EP	-	273				C39	C88	C141
			59000	**6010**	**1.07**				**59000**	**6010**	**1.29**	**5**	**-**	**6190DA**	**-**	**EP**	**-**	**273**				C40	C89	C142
			59000	6010	1.33				59000	6010	1.60	5	-	6195DA	-	EP	-	273				C40	C89	C142
			84100	8570	1.40				84100	8570	1.58	5	-	6205DA	-	EP	-	273				C42	C91	C144
			84100	8570	1.55				84100	8570	1.87	5	-	6205DB	-	EP	-	273				C43	C92	C145
			104000	10600	2.09				104000	10600	2.52	5	-	6215DA	-	EP	-	273				C44	C93	C146
			145000	14800	2.47				139000	14100	2.98	5	-	6225DA	-	EP	-	273				C46	C95	C148
5.02	4060	414	41700	4250	*	6.06	4060	414	41700	4250	*	5	-	6180DB	-	EP	-	289				C39	C88	C141
	5000	510	41700	4250	*		5000	510	41700	4250	*	5	-	6185DB	-	EP	-	289				C39	C88	C141
	6340	646	**59000**	**6010**	**1.01**		5250	535	**59000**	**6010**	**1.22**	**5**	**-**	**6190DA**	**-**	**EP**	**-**	**289**				C40	C89	C142
			59000	6010	1.26				59000	6010	1.52	5	-	6195DA	-	EP	-	289				C40	C89	C142
4.55	5000	510	41700	4250	*	5.49	5000	510	41700	4250	*	5	-	6185DB	-	EP	-	319				C39	C88	C141
	7000	713	**59000**	**6010**	**1.14**		5800	591	**59000**	**6010**	**1.37**	**5**	**-**	**6195DA**	**-**	**EP**	**-**	**319**				C40	C89	C142
			84100	8570	1.15				84100	8570	1.31	5	-	6205DA	-	EP	-	319				C42	C91	C144
			84100	8570	1.32				84100	8570	1.59	5	-	6205DB	-	EP	-	319				C43	C92	C145
			104000	10600	1.81				104000	10600	2.18	5	-	6215DA	-	EP	-	319				C44	C93	C146
			145000	14800	2.15				144000	14700	2.59	5	-	6225DA	-	EP	-	319				C46	C95	C148
			179000	18200	2.70				179000	18200	3.26	5	-	6235DA	-	EP	-	319				C48	C97	C150
3.85	6380	650	59000	6010	*	4.64	6380	650	59000	6010	*	5	-	6190DA	-	EP	-	377				C40	C89	C142
	8270	843	58900	6010	0.96		6850	698	59000	6010	1.16	5	-	6195DA	-	EP	-	377				C40	C89	C142
			84100	**8570**	**1.03**				**84100**	**8570**	**1.17**	**5**	**-**	**6205DA**	**-**	**EP**	**-**	**377**				C42	C91	C144
			84100	8570	1.12				84100	8570	1.35	5	-	6205DB	-	EP	-	377				C43	C92	C145
			104000	10600	1.53				104000	10600	1.85	5	-	6215DA	-	EP	-	377				C44	C93	C146
			145000	14800	1.82				145000	14800	2.20	5	-	6225DA	-	EP	-	377				C46	C95	C148
			179000	18200	2.29				179000	18200	2.76	5	-	6235DA	-	EP	-	377				C48	C97	C150
3.07	7960	811	59000	6010	*	3.70	7960	811	59000	6010	*	5	-	6195DA	-	EP	-	473				C40	C89	C142
	8280	844	84100	8570	*		7780	793	84100	8570	*	5	-	6205DA	-	EP	-	473				C42	C91	C144
	10400	1060	84100	8570	0.80		8600	876	84100	8570	0.90	5	-	6205DA	-	EP	-	473				C42	C91	C144
			84100	8570	0.90				84100	8570	1.08	5	-	6205DB	-	EP	-	473				C43	C92	C145
			104000	**10600**	**1.22**				**104000**	**10600**	**1.47**	**5**	**-**	**6215DA**	**-**	**EP**	**-**	**473**				C44	C93	C146
			145000	14800	1.54				145000	14800	1.86	5	-	6225DA	-	EP	-	473				C46	C95	C148
			179000	18200	1.98				179000	18200	2.38	5	-	6235DA	-	EP	-	473				C48	C97	C150
			208000	21200	2.49				208000	21200	3.00	5	-	6245DA	-	EP	-	473				C50	C99	C152
2.94	7960	811	59000	6010	*	3.55	7960	811	59000	6010	*	5	-	6195DA	-	EP	-	493				C40	C89	C142
	9230	941	84100	8570	*		8870	904	84100	8570	*	5	-	6205DA	-	EP	-	493				C42	C91	C144
	10800	1100	84100	8570	0.85		8960	913	84100	8570	1.03	5	-	6205DB	-	EP	-	493				C43	C92	C145
			104000	**10600**	**1.18**				**104000**	**10600**	**1.42**	**5**	**-**	**6215DA**	**-**	**EP**	**-**	**493**				C44	C93	C146
			145000	14800	1.39				145000	14800	1.67	5	-	6225DA	-	EP	-	493				C46	C95	C148
			179000	18200	1.75				179000	18200	2.11	5	-	6235DA	-	EP	-	493				C48	C97	C150
			208000	21200	2.39				208000	21200	2.88	5	-	6245DA	-	EP	-	493				C50	C99	C152

注）1. 关于选型表记载的机型型号，请参见 B6 页。
2. 低速轴许用径向负载 Pro 为低速轴中央的值。负载点在低速轴中央以外时，以及关于许用轴向负载，请参见技术资料 F14 ～ F16 页。
3. 润滑方式根据机型不同而异。详细内容请参见技术资料 F10 ～ F11 页的“润滑”。
4. 上表电机转速 n_1 为代表值，输出转速 n_2 是根据该电机转速决定的值。电机转速的详细情况请参见技术资料 F36 页。
5. CHHM、CHFM、CVVM 为型号代号。详细内容请参见 B6 页“型号”。
6. 粗体字的组合是对于各减速比在均匀负载・10 小时 / 天运转的条件下的推荐机型（对于 50Hz 的电机额定值，SF=1.0 左右）。
7. “SF”一栏为“*”的机型，运转时的负载扭矩请勿超过表中“输出扭矩”。不能以电机 100% 额定值进行运转。
8. 本表中记载的内容如有变更，恕不预告。

选型表

3.7 kW

频率	Hz	50Hz	60Hz
电机极数	P	4	
电机转速 n_1	r/min	1450	1750

50Hz						60Hz						型号	尺寸图（页）		
输出转速 n_2	输出扭矩 Tout		低速轴许用径向负载 Pro		SF 注）7	输出转速 n_2	输出扭矩 Tout		低速轴许用径向负载 Pro		SF 注）7	容量代号 - 机座号 - 辅助型号 - 减速比	CHHM	CHFM	CVVM
r/min	N-m	kgf-m	N	kgf		r/min	N-m	kgf-m	N	kgf					
2.59	12300	1250	**104000**	**10600**	**1.03**	3.13	10200	1040	**104000**	**10600**	**1.25**	**5 - 6215DA - EP - 559**	C44	C93	C146
			145000	14800	1.31				145000	14800	1.58	5 - 6225DA - EP - 559	C46	C95	C148
			179000	18200	1.67				179000	18200	2.02	5 - 6235DA - EP - 559	C48	C97	C150
			208000	21200	2.10				208000	21200	2.54	5 - 6245DA - EP - 559	C50	C99	C152
			258000	26300	2.81				258000	26300	3.40	5 - 6255DA - EP - 559	C52	C101	C154
2.23	14200	1450	104000	10600	0.89	2.70	11800	1200	104000	10600	1.07	5 - 6215DA - EP - 649	C44	C93	C146
			145000	**14800**	**1.12**				**145000**	**14800**	**1.35**	**5 - 6225DA - EP - 649**	C46	C95	C148
			179000	18200	1.44				179000	18200	1.74	5 - 6235DA - EP - 649	C48	C97	C150
			208000	21200	1.81				208000	21200	2.19	5 - 6245DA - EP - 649	C50	C99	C152
			258000	26300	2.42				258000	26300	2.93	5 - 6255DA - EP - 649	C52	C101	C154
1.98	12700	1290	104000	10600	*	2.39	12700	1290	104000	10600	*	5 - 6215DA - EP - 731	C44	C93	C146
	16000	1630	**145000**	**14800**	**1.00**		13300	1350	**145000**	**14800**	**1.20**	**5 - 6225DA - EP - 731**	C46	C95	C148
			179000	18200	1.28				179000	18200	1.54	5 - 6235DA - EP - 731	C48	C97	C150
			208000	21200	1.61				208000	21200	1.94	5 - 6245DA - EP - 731	C50	C99	C152
			258000	26300	2.15				258000	26300	2.60	5 - 6255DA - EP - 731	C52	C101	C154
1.72	12700	1290	104000	10600	*	2.08	12700	1290	104000	10600	*	5 - 6215DA - EP - 841	C44	C93	C146
	15000	1530	145000	14800	*		15000	1530	145000	14800	*	5 - 6225DA - EP - 841	C46	C95	C148
	18400	1880	145000	14800	0.82		15300	1560	145000	14800	0.98	5 - 6225DA - EP - 841	C46	C95	C148
			179000	**18200**	**1.02**				**179000**	**18200**	**1.24**	**5 - 6235DA - EP - 841**	C48	C97	C150
			208000	21200	1.40				208000	21200	1.69	5 - 6245DA - EP - 841	C50	C99	C152
			258000	26300	1.76				258000	26300	2.13	5 - 6255DA - EP - 841	C52	C101	C154
1.45	15900	1620	145000	14800	*	1.74	15900	1620	145000	14800	*	5 - 6225DA - EP - 1003	C52	C101	C154
	22000	2240	179000	18200	0.93		18200	1860	179000	18200	1.12	5 - 6235DA - EP - 1003	C48	C97	C150
			208000	**21200**	**1.17**				**208000**	**21200**	**1.42**	**5 - 6245DA - EP - 1003**	C50	C99	C152
			258000	26300	1.57				258000	26300	1.89	5 - 6255DA - EP - 1003	C52	C101	C154
1.16	20500	2090	179000	18200	*	1.40	20500	2090	179000	18200	*	5 - 6235DA - EP - 1247	C48	C97	C150
	27300	2790	208000	21200	0.94		22700	2310	208000	21200	1.14	5 - 6245DA - EP - 1247	C50	C99	C152
			258000	26300	1.26				258000	26300	1.52	5 - 6255DA - EP - 1247	C52	C101	C154
0.980	22600	2310	208000	21200	*	1.18	22600	2310	208000	21200	*	5 - 6245DA - EP - 1479	C50	C99	C152
	32400	3310	258000	26300	0.96		26900	2740	258000	26300	1.15	5 - 6255DA - EP - 1479	C52	C101	C154
0.784	40600	4130	258000	26300	0.85	0.946	33600	3430	258000	26300	1.03	5 - 6255DA - EP - 1849	C52	C101	C154
0.702	34500	3520	258000	26300	*	0.847	34500	3520	258000	26300	*	5 - 6255DA - EP - 2065	C52	C101	C154
0.572	34500	3520	258000	26300	*	0.690	34500	3520	258000	26300	*	5 - 6255DA - EP - 2537	C52	C101	C154
0.476	31000	3160	258000	26300	*	0.575	31000	3160	258000	26300	*	5 - 6255DA - EP - 3045	C52	C101	C154
0.417	34500	3520	258000	26300	*	0.503	34500	3520	258000	26300	*	5 - 6255DA - EP - 3481	C52	C101	C154
0.327	31000	3160	258000	26300	*	0.394	31000	3160	258000	26300	*	5 - 6255DA - EP - 4437	C52	C101	C154
0.282	34500	3520	258000	26300	*	0.341	34500	3520	258000	26300	*	5 - 6255DA - EP - 5133	C52	C101	C154
0.235	31000	3160	258000	26300	*	0.283	31000	3160	258000	26300	*	5 - 6255DA - EP - 6177	C52	C101	C154
0.192	31000	3160	258000	26300	*	0.231	31000	3160	258000	26300	*	5 - 6255DA - EP - 7569	C52	C101	C154

注）1. 关于选型表记载的机型型号，请参见 B6 页。
2. 低速轴许用径向负载 Pro 为低速轴中央的值。负载点在低速轴中央以外时，以及关于许用轴向负载，请参见技术资料 F14 ～ F16 页。
3. 润滑方式根据机型不同而异。详细内容请参见技术资料 F10 ～ F11 页的“润滑”。
4. 上表电机转速 n_1 为代表值，输出转速 n_2 是根据该电机转速决定的值。电机转速的详细情况请参见技术资料 F36 页。
5. CHHM、CHFM、CVVM 为型号代号。详细内容请参见 B6 页“型号”。
6. 粗体字的组合是对于各减速比在均匀负载・10 小时 / 天运转的条件下的推荐机型（对于 50Hz 的电机额定值，SF=1.0 左右）。
7. “SF”一栏为“*”的机型，运转时的负载扭矩请勿超过表中“输出扭矩”。不能以电机 100% 额定值进行运转。
8. 本表中记载的内容如有变更，恕不预告。

5.5 kW

频率	Hz	50Hz	60Hz
电机极数	P	4	
电机转速 n_1	r/min	1450	1750

50Hz						60Hz						型号	尺寸图（页）		
输出转速 n_2	输出扭矩 Tout		低速轴许用径向负载 Pro		SF	输出转速 n_2	输出扭矩 Tout		低速轴许用径向负载 Pro		SF	容量代号 - 机座号 - 辅助型号 - 减速比 注）8	CNHM CHHM	CNFM CHFM	CNVM CVVM
r/min	N-m	kgf-m	N	kgf		r/min	N-m	kgf-m	N	kgf					
580	86.0	8.77	**2410**	**246**	**1.17**	700	71.3	7.27	**2330**	**238**	**1.17**	**8 - 6115SK - EP - 2.5 (K)**	C8	-	C110
483	103	10.5	**2530**	**258**	**1.20**	583	85.5	8.72	**2450**	**250**	**1.20**	**8 - 6115SK - EP - 3 (K)**	C8	-	C110
363	138	14.0	**2640**	**269**	**1.22**	438	114	11.6	**2580**	**263**	**1.22**	**8 - 6115SK - EP - 4 (K)**	C8	-	C110
290	172	17.5	**2690**	**274**	**1.05**	350	143	14.5	**2640**	**269**	**1.05**	**8 - 6115SK - EP - 5 (K)**	C8	-	C110
242	206	21.0	2710	276	0.96	292	171	17.4	2700	275	0.96	8 - 6115SK - EP - 6 (K)	C8	-	C110
			5140	**524**	**1.27**				**4850**	**494**	**1.06**	**8 - 6125 - EP - 6**	C13	C62	C115
			6060	617	1.71				5710	582	1.71	8 - 6130 - EP - 6	C14	C63	C116
			6060	617	2.05				5710	582	2.05	8 - 6135 - EP - 6	C14	C63	C116
			9370	955	2.36				8860	903	2.36	8 - 6140 - EP - 6	C15	C64	C117
			9370	955	2.75				8860	903	2.75	8 - 6145 - EP - 6	C15	C64	C117
181	275	28.1	2680	273	0.84	219	228	23.3	2710	276	0.84	8 - 6115SK - EP - 8 (K)	C8	-	C110
			5710	**582**	**1.26**				**5400**	**550**	**1.26**	**8 - 6125 - EP - 8**	C13	C62	C115
			6740	687	1.71				6360	648	1.71	8 - 6130 - EP - 8	C14	C63	C116
			6740	687	2.05				6360	648	2.05	8 - 6135 - EP - 8	C14	C63	C116
			10400	1060	2.36				9820	1000	2.36	8 - 6140 - EP - 8	C15	C64	C117
			10400	1060	2.75				9820	1000	2.75	8 - 6145 - EP - 8	C15	C64	C117
132	379	38.6	**6450**	**658**	**1.08**	159	314	32.0	**6100**	**622**	**1.08**	**8 - 6125 - EP - 11**	C13	C62	C115
			7680	783	1.71				7240	739	1.71	8 - 6130 - EP - 11	C14	C63	C116
			7680	783	2.05				7240	739	2.05	8 - 6135 - EP - 11	C14	C63	C116
			11600	1190	2.36				11000	1120	2.36	8 - 6140 - EP - 11	C15	C64	C117
			11600	1190	2.75				11000	1120	2.75	8 - 6145 - EP - 11	C15	C64	C117
112	447	45.6	**6630**	**676**	**1.08**	135	371	37.8	**6280**	**640**	**1.08**	**8 - 6125 - EP - 13**	C13	C62	C115
			7980	814	1.71				7530	768	1.71	8 - 6130 - EP - 13	C14	C63	C116
			7980	814	1.85				7530	768	2.05	8 - 6135 - EP - 13	C14	C63	C116
			11900	1210	2.36				11300	1150	2.36	8 - 6140 - EP - 13	C15	C64	C117
			11900	1210	2.75				11300	1150	2.75	8 - 6145 - EP - 13	C15	C64	C117
96.7	516	52.6	**7100**	**724**	**1.08**	117	428	43.6	**6730**	**686**	**1.08**	**8 - 6125 - EP - 15**	C13	C62	C115
			8130	829	1.41				7680	783	1.41	8 - 6130 - EP - 15	C14	C63	C116
			8130	829	1.63				7680	783	1.63	8 - 6135 - EP - 15	C14	C63	C116
			12400	1270	2.18				11800	1200	2.18	8 - 6140 - EP - 15	C15	C64	C117
			12400	1270	2.64				11800	1200	2.75	8 - 6145 - EP - 15	C15	C64	C117
85.3	585	59.6	**7150**	**729**	**1.03**	103	485	49.4	**6780**	**691**	**1.03**	**8 - 6125 - EP - 17**	C13	C62	C115
			8710	888	1.32				8230	839	1.32	8 - 6130 - EP - 17	C14	C63	C116
			8710	888	1.51				8230	839	1.51	8 - 6135 - EP - 17	C14	C63	C116
			13000	1320	1.84				12300	1250	1.84	8 - 6140 - EP - 17	C15	C64	C117
			13000	1320	2.18				12300	1250	2.18	8 - 6145 - EP - 17	C15	C64	C117
			15300	1550	2.38				14400	1460	2.38	8 - 6160 - EP - 17	C16	C65	C118

注）1. 关于选型表记载的机型型号，请参见 B6 页。
2. 低速轴许用径向负载 Pro 为低速轴中央的值。负载点在低速轴中央以外时，以及关于许用轴向负载，请参见技术资料 F14 ～ F16 页。
3. 润滑方式根据机型不同而异。详细内容请参见技术资料 F10 ～ F11 页的“润滑”。
4. 上表电机转速 n_1 为代表值，输出转速 n_2 是根据该电机转速决定的值。电机转速的详细情况请参见技术资料 F36 页。
5. 机座号为底纹字（例：6075）的机型安装方向任意。（型式为 CNHM、CNFM、CNVM）
6. CNHM、CHHM、CNFM、CHFM、CNVM、CVVM 为型号代号。详细内容请参见 B6 页“型号”。
7. 粗体字的组合是对于各减速比在均匀负载・10 小时 / 天运转的条件下的推荐机型（对于 50Hz 的电机额定值，SF=1.0 左右）。
8. 对于型号栏右端标有“(K)”记号的机型，记载的减速比为公称减速比。实际减速比请参见下表。对于除此之外的机型，[记载的减速比]=[实际减速比]。
9. 本表中记载的内容如有变更，恕不预告。

实际减速比表

机座号		公称减速比						
		2.5	3	4	5	6	8	10
6110SK	6115SK	2.483	3.063	3.859	4.707	5.980	7.738	10.07

选型表

5.5 kW

频率	Hz	50Hz	60Hz
电机极数	P	4	
电机转速 n_1	r/min	1450	1750

50Hz						60Hz						型号						尺寸图（页）		
输出转速 n_2	输出扭矩 Tout		低速轴许用径向负载 Pro		SF	输出转速 n_2	输出扭矩 Tout		低速轴许用径向负载 Pro		SF	容量代号	- 机座号	- 辅助型号	- 减速比			CNHM CHHM	CNFM CHFM	CNVM CVVM
r/min	N-m	kgf-m	N	kgf		r/min	N-m	kgf-m	N	kgf										
69.0	723	73.7	7780	793	0.87	83.3	599	61.0	7390	753	0.89	8	- 6125	- EP	- 21			C13	C62	C115
			9260	**944**	**1.08**				**8760**	**893**	**1.12**	**8**	**- 6130**	**- EP**	**- 21**			C14	C63	C116
			9260	944	1.22				8760	893	1.37	8	- 6135	- EP	- 21			C14	C63	C116
			13900	1410	1.57				13100	1340	1.57	8	- 6140	- EP	- 21			C15	C64	C117
			13900	1410	1.73				13100	1340	2.00	8	- 6145	- EP	- 21			C15	C64	C117
			16400	1670	2.35				15400	1570	2.35	8	- 6160	- EP	- 21			C16	C65	C118
			16400	1670	2.91				15400	1570	2.93	8	- 6165	- EP	- 21			C16	C65	C118
58.0	860	87.7	**9580**	**977**	**1.05**	70.0	713	72.7	**9070**	**925**	**1.08**	**8**	**- 6135**	**- EP**	**- 25**			C14	C63	C116
			14500	1480	1.25				13800	1400	1.25	8	- 6140	- EP	- 25			C15	C64	C117
			14500	1480	1.44				13800	1400	1.44	8	- 6145	- EP	- 25			C15	C64	C117
			17100	1740	1.79				16100	1640	1.79	8	- 6160	- EP	- 25			C16	C65	C118
			17100	1740	2.44				16100	1640	2.75	8	- 6165	- EP	- 25			C16	C65	C118
			19200	1960	2.84				18100	1840	2.87	8	- 6170	- EP	- 25			C17	C66	C119
50.0	998	102	10000	1020	0.89	60.3	827	84.3	9500	968	1.03	8	- 6135	- EP	- 29			C14	C63	C116
			14800	**1510**	**1.08**				**14100**	**1430**	**1.08**	**8**	**- 6140**	**- EP**	**- 29**			C15	C64	C117
			14800	1510	1.37				14100	1430	1.37	8	- 6145	- EP	- 29			C15	C64	C117
			17800	1810	1.74				16800	1710	1.91	8	- 6160	- EP	- 29			C16	C65	C118
			17800	1810	2.07				16800	1710	2.07	8	- 6165	- EP	- 29			C16	C65	C118
			20200	2060	2.45				19100	1940	2.60	8	- 6170	- EP	- 29			C17	C66	C119
41.4	1200	123	**15900**	**1620**	**1.14**	50.0	998	102	**15000**	**1530**	**1.37**	**8**	**- 6145**	**- EP**	**- 35**			C15	C64	C117
			18800	1920	1.46				17800	1810	1.76	8	- 6160	- EP	- 35			C16	C65	C118
			18800	1920	1.74				17800	1810	2.07	8	- 6165	- EP	- 35			C16	C65	C118
			21400	2180	2.04				20200	2060	2.18	8	- 6170	- EP	- 35			C17	C66	C119
			21400	2180	2.62				20200	2060	2.75	8	- 6175	- EP	- 35			C17	C66	C119
33.7	1480	151	15100	1540	0.85	40.7	1230	125	15600	1590	0.98	8	- 6145	- EP	- 43			C15	C64	C117
			20000	**2040**	**1.17**				**18900**	**1930**	**1.35**	**8**	**- 6160**	**- EP**	**- 43**			C16	C65	C118
			20000	2040	1.42				18900	1930	1.44	8	- 6165	- EP	- 43			C16	C65	C118
			22800	2320	1.65				21500	2190	1.77	8	- 6170	- EP	- 43			C17	C66	C119
			22800	2320	2.05				21500	2190	2.05	8	- 6175	- EP	- 43			C17	C66	C119
			30900	3150	2.75				29100	2960	2.75	8	- 6180	- EP	- 43			C18	C67	C120
28.4	1760	179	**20800**	**2120**	**1.00**	34.3	1450	148	**19600**	**2000**	**1.05**	**8**	**- 6160**	**- EP**	**- 51**			C16	C65	C118
			20800	2120	1.20				19600	2000	1.37	8	- 6165	- EP	- 51			C16	C65	C118
			23700	2420	1.39				22400	2280	1.53	8	- 6170	- EP	- 51			C17	C66	C119
			23700	2420	1.79				22400	2280	2.05	8	- 6175	- EP	- 51			C17	C66	C119
			31900	3260	2.18				30100	3070	2.18	8	- 6180	- EP	- 51			C18	C67	C120
			31900	3260	2.75				30100	3070	2.75	8	- 6185	- EP	- 51			C18	C67	C120
24.6	2030	207	**22100**	**2250**	**1.03**	29.7	1680	171	**21700**	**2220**	**1.05**	**8**	**- 6165**	**- EP**	**- 59**			C16	C65	C118
			24800	2530	1.20				23400	2390	1.30	8	- 6170	- EP	- 59			C17	C66	C119
			24800	2530	1.51				23400	2390	1.51	8	- 6175	- EP	- 59			C17	C66	C119
			33400	3400	1.77				31400	3200	1.77	8	- 6180	- EP	- 59			C18	C67	C120
			33400	3400	2.18				31400	3200	2.18	8	- 6185	- EP	- 59			C18	C67	C120
			47000	4790	2.78				44200	4500	2.78	8	- 6190	- EP	- 59			C19	C68	C121

注）1. 关于选型表记载的机型型号，请参见 B6 页。
2. 低速轴许用径向负载 Pro 为低速轴中央的值。负载点在低速轴中央以外时，以及关于许用轴向负载，请参见技术资料 F14 ～ F16 页。
3. 润滑方式根据机型不同而异。详细内容请参见技术资料 F10 ～ F11 页的“润滑”。
4. 上表电机转速 n_1 为代表值，输出转速 n_2 是根据该电机转速决定的值。电机转速的详细情况请参见技术资料 F36 页。
5. 机座号为底纹字（例：6075）的机型安装方向任意。（型式为 CNHM、CNFM、CVNM）
6. CNHM、CHHM、CNFM、CHFM、CNVM、CVVM 为型号代号。详细内容请参见 B6 页“型号”。
7. 粗体字的组合是对于各减速比在均匀负载・10 小时 / 天运转的条件下的推荐机型（对于 50Hz 的电机额定值，SF=1.0 左右）。
8. 本表中记载的内容如有变更，恕不预告。

5.5 kW

频率	Hz	50Hz	60Hz
电机极数	P	4	
电机转速 n_1	r/min	1450	1750

50Hz						60Hz						型号								尺寸图（页）		
输出转速 n_2	输出扭矩 Tout		低速轴许用径向负载 Pro		SF 注）7	输出转速 n_2	输出扭矩 Tout		低速轴许用径向负载 Pro		SF 注）7	容量代号	-	机座号	-	辅助型号	-	减速比	CHHM	CHFM	CVVM
r/min	N-m	kgf-m	N	kgf		r/min	N-m	kgf-m	N	kgf											
20.4	2440	249	22100	2250	0.86	24.6	2020	206	21600	2200	1.03	8	-	6165	-	EP	-	71	C16	C65	C118
			26200	**2670**	**1.00**				**24700**	**2520**	**1.08**	**8**	**-**	**6170**	**-**	**EP**	**-**	**71**	C17	C66	C119
			26200	2670	1.27				24700	2520	1.30	8	-	6175	-	EP	-	71	C17	C66	C119
			35500	3620	1.60				33400	3410	1.60	8	-	6180	-	EP	-	71	C18	C67	C120
			35500	3620	1.78				33400	3410	1.78	8	-	6185	-	EP	-	71	C18	C67	C120
			49800	5080	2.45				46900	4780	2.45	8	-	6190	-	EP	-	71	C19	C68	C121
			49800	5080	2.84				46900	4780	2.84	8	-	6195	-	EP	-	71	C19	C68	C121
16.7	2990	305	**27900**	**2840**	**1.02**	20.1	2480	253	**26400**	**2690**	**1.02**	**8**	**-**	**6175**	**-**	**EP**	**-**	**87**	C17	C66	C119
			38100	3880	1.30				35900	3660	1.30	8	-	6180	-	EP	-	87	C18	C67	C120
			38100	3880	1.56				35900	3660	1.56	8	-	6185	-	EP	-	87	C18	C67	C120
			53600	5470	2.13				50500	5140	2.15	8	-	6190	-	EP	-	87	C19	C68	C121
			53600	5470	2.47				50500	5140	2.47	8	-	6195	-	EP	-	87	C19	C68	C121
13.9	2100	214	22100	2250	*	16.8	2100	214	22100	2250	*	8	-	6165DC	-	EP	-	104	C34	C83	C136
	2530	258	29500	3010	*		2530	258	28600	2920	*	8	-	6170DC	-	EP	-	104	C37	C86	C139
	3390	346	29500	3010	0.93		2810	286	28500	2900	1.12	8	-	6175DC	-	EP	-	104	C37	C86	C139
			40500	**4130**	**1.20**				**38200**	**3890**	**1.45**	**8**	**-**	**6180DB**	**-**	**EP**	**-**	**104**	C39	C88	C141
			40500	4130	1.45				38200	3890	1.74	8	-	6185DB	-	EP	-	104	C39	C88	C141
			56800	5790	1.88				53500	5460	2.05	8	-	6190DB	-	EP	-	104	C41	C90	C143
			56800	5790	2.05				53500	5460	2.05	8	-	6195DB	-	EP	-	104	C41	C90	C143
12.0	2530	258	29500	3010	*	14.5	2530	258	29500	3010	*	8	-	6170DC	-	EP	-	121	C37	C86	C139
	3150	321	29500	3010	*		3150	321	29500	3010	*	8	-	6175DC	-	EP	-	121	C37	C86	C139
	3940	402	29500	3010	0.80		3270	333	29500	3010	0.96	8	-	6175DC	-	EP	-	121	C37	C86	C139
			41700	**4250**	**1.03**				**40600**	**4140**	**1.24**	**8**	**-**	**6180DB**	**-**	**EP**	**-**	**121**	C39	C88	C141
			41700	4250	1.22				40600	4140	1.47	8	-	6185DB	-	EP	-	121	C39	C88	C141
			59000	6010	1.62				57000	5810	1.95	8	-	6190DB	-	EP	-	121	C41	C90	C143
			59000	6010	1.92				57000	5810	2.05	8	-	6195DB	-	EP	-	121	C41	C90	C143
			84100	8570	2.05				84100	8570	2.05	8	-	6205DB	-	EP	-	121	C43	C92	C145
			104000	10600	2.88				103000	10500	3.48	8	-	6215DB	-	EP	-	121	C45	C94	C147
10.1	3150	321	29500	3010	*	12.2	3150	321	29500	3010	*	8	-	6175DC	-	EP	-	143	C37	C86	C139
	4660	475	**41700**	**4250**	**1.05**		3860	394	**41700**	**4250**	**1.27**	**8**	**-**	**6185DB**	**-**	**EP**	**-**	**143**	C39	C88	C141
			59000	6010	1.08				59000	6010	1.08	8	-	6190DA	-	EP	-	143	C40	C89	C142
			59000	6010	1.37				59000	6010	1.65	8	-	6190DB	-	EP	-	143	C41	C90	C143
			59000	6010	1.64				59000	6010	1.97	8	-	6195DB	-	EP	-	143	C41	C90	C143
8.79	3150	321	29500	3010	*	10.6	3150	321	29500	3010	*	8	-	6175DC	-	EP	-	165	C37	C86	C139
	4060	414	41700	4250	*		4060	414	41700	4250	*	8	-	6180DB	-	EP	-	165	C39	C88	C141
	5380	548	41700	4250	0.92		4460	454	41700	4250	1.10	8	-	6185DB	-	EP	-	165	C39	C88	C141
			59000	**6010**	**1.08**				**59000**	**6010**	**1.08**	**8**	**-**	**6190DA**	**-**	**EP**	**-**	**165**	C40	C89	C142
			59000	6010	1.19				59000	6010	1.43	8	-	6190DB	-	EP	-	165	C41	C90	C143
			59000	6010	1.47				59000	6010	1.77	8	-	6195DB	-	EP	-	165	C41	C90	C143
			84100	8570	1.72				84100	8570	2.05	8	-	6205DB	-	EP	-	165	C43	C92	C145
			104000	10600	2.05				104000	10600	2.05	8	-	6215DA	-	EP	-	165	C44	C93	C146
			104000	10600	2.26				104000	10600	2.73	8	-	6215DB	-	EP	-	165	C45	C94	C147
			124000	12700	2.69				118000	12000	3.25	8	-	6225DB	-	EP	-	165	C47	C96	C149

注）1. 关于选型表记载的机型型号，请参见 B6 页。
2. 低速轴许用径向负载 Pro 为低速轴中央的值。负载点在低速轴中央以外时，以及关于许用轴向负载，请参见技术资料 F14 ～ F16 页。
3. 润滑方式根据机型不同而异。详细内容请参见技术资料 F10 ～ F11 页的“润滑”。
4. 上表电机转速 n_1 为代表值，输出转速 n_2 是根据该电机转速决定的值。电机转速的详细情况请参见技术资料 F36 页。
5. CHHM、CHFM、CVVM 为型号代号。详细内容请参见 B6 页“型号”。
6. 粗体字的组合是对于各减速比在均匀负载・10 小时 / 天运转的条件下的推荐机型（对于 50Hz 的电机额定值，SF=1.0 左右）。
7. “SF”一栏为“*”的机型，运转时的负载扭矩请勿超过表中“输出扭矩”。不能以电机 100% 额定值进行运转。
8. 本表中记载的内容如有变更，恕不预告。

选型表

5.5 kW

频率	Hz	50Hz	60Hz
电机极数	P	4	
电机转速 n_1	r/min	1450	1750

50Hz						60Hz						型号	尺寸图（页）		
输出转速 n_2	输出扭矩 Tout		低速轴许用径向负载 Pro		SF 注）7	输出转速 n_2	输出扭矩 Tout		低速轴许用径向负载 Pro		SF 注）7	容量代号 - 机座号 - 辅助型号 - 减速比	CHHM	CHFM	CVVM
r/min	N-m	kgf-m	N	kgf		r/min	N-m	kgf-m	N	kgf					
7.75	4060	414	41700	4250	*	9.36	4060	414	41700	4250	*	8 - 6180DB - EP - 187	C39	C88	C141
	5000	510	41700	4250	*		5000	510	41700	4250	*	8 - 6185DB - EP - 187	C39	C88	C141
	6100	622	**59000**	**6010**	**1.05**		5050	515	**59000**	**6010**	**1.08**	**8 - 6190DA - EP - 187**	C40	C89	C142
			59000	6010	1.05				59000	6010	1.26	8 - 6190DB - EP - 187	C41	C90	C143
			59000	6010	1.30				59000	6010	1.58	8 - 6195DB - EP - 187	C41	C90	C143
			84100	8570	1.41				84100	8570	1.51	8 - 6205DB - EP - 187	C43	C92	C145
			104000	10600	1.87				104000	10600	2.26	8 - 6215DB - EP - 187	C45	C94	C147
			131000	13300	2.21				124000	12600	2.67	8 - 6225DB - EP - 187	C47	C96	C149
7.44	4060	414	41700	4250	*	8.97	4060	414	41700	4250	*	8 - 6180DB - EP - 195	C39	C88	C141
	4920	502	41700	4250	*		4920	502	41700	4250	*	8 - 6185DB - EP - 195	C39	C88	C141
	6360	648	**58900**	**6000**	**1.00**		5270	537	**59000**	**6010**	**1.08**	**8 - 6190DA - EP - 195**	C40	C89	C142
			58900	6000	1.00				59000	6010	1.21	8 - 6190DB - EP - 195	C41	C90	C143
			58900	6000	1.02				59000	6010	1.08	8 - 6195DA - EP - 195	C40	C89	C142
			58900	6000	1.24				59000	6010	1.50	8 - 6195DB - EP - 195	C41	C90	C143
			84100	8570	1.46				84100	8570	1.76	8 - 6205DB - EP - 195	C43	C92	C145
			104000	10600	1.86				104000	10600	2.08	8 - 6215DA - EP - 195	C44	C93	C146
			104000	10600	1.91				104000	10600	2.31	8 - 6215DB - EP - 195	C45	C94	C147
			131000	13300	1.86				124000	12600	2.08	8 - 6225DA - EP - 195	C46	C95	C148
			131000	13300	2.28				124000	12600	2.75	8 - 6225DB - EP - 195	C47	C96	C149
6.28	5000	510	41700	4250	*	7.58	5000	510	41700	4250	*	8 - 6185DB - EP - 231	C39	C88	C141
	7530	768	**59000**	**6010**	**1.06**		6240	636	**59000**	**6010**	**1.08**	**8 - 6195DA - EP - 231**	C40	C89	C142
			59000	6010	1.06				59000	6010	1.28	8 - 6195DB - EP - 231	C41	C90	C143
			84100	8570	1.23				84100	8570	1.49	8 - 6205DB - EP - 231	C43	C92	C145
			104000	10600	1.66				104000	10600	2.00	8 - 6215DA - EP - 231	C44	C93	C146
			139000	14200	1.97				132000	13400	2.08	8 - 6225DA - EP - 231	C46	C95	C148
			139000	14200	1.97				132000	13400	2.37	8 - 6225DB - EP - 231	C47	C96	C149
			173000	17700	2.51				164000	16700	3.03	8 - 6235DA - EP - 231	C48	C97	C150
5.31	5000	510	41700	4250	*	6.41	5000	510	41700	4250	*	8 - 6185DB - EP - 273	C39	C88	C141
	6380	650	59000	6010	*		6380	650	59000	6010	*	8 - 6190DA - EP - 273	C40	C89	C142
	8900	907	59000	6010	0.89		7370	752	59000	6010	1.08	8 - 6195DA - EP - 273	C40	C89	C142
			84100	8570	0.94				84100	8570	1.07	8 - 6205DA - EP - 273	C42	C91	C144
			84100	**8570**	**1.04**				**84100**	**8570**	**1.26**	**8 - 6205DB - EP - 273**	C43	C92	C145
			104000	10600	1.40				104000	10600	1.70	8 - 6215DA - EP - 273	C44	C93	C146
			145000	14800	1.66				138000	14100	2.01	8 - 6225DA - EP - 273	C46	C95	C148
			179000	18200	2.12				172000	17600	2.56	8 - 6235DA - EP - 273	C48	C97	C150
			203000	20600	2.90				192000	19500	3.50	8 - 6245DA - EP - 273	C50	C99	C152
5.02	5000	510	41700	4250	*	6.06	5000	510	41700	4250	*	8 - 6185DB - EP - 289	C39	C88	C141
	6380	650	59000	6010	*		6380	650	59000	6010	*	8 - 6190DA - EP - 289	C40	C89	C142
	9420	960	58600	5970	0.85		7810	796	59000	6010	1.02	8 - 6195DA - EP - 289	C40	C89	C142

注）1. 关于选型表记载的机型型号，请参见 B6 页。
2. 低速轴许用径向负载 Pro 为低速轴中央的值。负载点在低速轴中央以外时，以及关于许用轴向负载，请参见技术资料 F14 ～ F16 页。
3. 润滑方式根据机型不同而异。详细内容请参见技术资料 F10 ～ F11 页的“润滑”。
4. 上表电机转速 n_1 为代表值，输出转速 n_2 是根据该电机转速决定的值。电机转速的详细情况请参见技术资料 F36 页。
5. CHHM、CHFM、CVVM 为型号代号。详细内容请参见 B6 页“型号”。
6. 粗体字的组合是对于各减速比在均匀负载・10 小时 / 天运转的条件下的推荐机型（对于 50Hz 的电机额定值，SF=1.0 左右）。
7. “SF”一栏为“*”的机型，运转时的负载扭矩请勿超过表中“输出扭矩”。不能以电机 100% 额定值进行运转。
8. 本表中记载的内容如有变更，恕不预告。

5.5 kW

频率	Hz	50Hz	60Hz
电机极数	P	4	
电机转速 n_1	r/min	1450	1750

50Hz						60Hz						型号	尺寸图（页）		
输出转速 n_2	输出扭矩 Tout		低速轴许用径向负载 Pro		SF 注）7	输出转速 n_2	输出扭矩 Tout		低速轴许用径向负载 Pro		SF 注）7	容量代号 - 机座号 - 辅助型号 - 减速比	CHHM	CHFM	CVVM
r/min	N-m	kgf-m	N	kgf		r/min	N-m	kgf-m	N	kgf					
4.55	6380	650	59000	6010	*	5.49	6380	650	59000	6010	*	8 - 6190DA - EP - 319	C40	C89	C142
	7960	811	59000	6010	*		7960	811	59000	6010	*	8 - 6195DA - EP - 319	C40	C89	C142
	8080	823	84100	8570	*		7590	773	84100	8570	*	8 - 6205DA - EP - 319	C42	C91	C144
	10400	1060	84100	8570	0.89		8620	878	84100	8570	1.07	8 - 6205DB - EP - 319	C43	C92	C145
			104000	**10600**	**1.22**				**104000**	**10600**	**1.47**	**8 - 6215DA - EP - 319**	C44	C93	C146
			145000	14800	1.45				143000	14600	1.75	8 - 6225DA - EP - 319	C46	C95	C148
			179000	18200	1.82				179000	18200	2.19	8 - 6235DA - EP - 319	C48	C97	C150
			208000	21200	2.48				200000	20400	2.99	8 - 6245DA - EP - 319	C50	C99	C152
3.85	7960	811	59000	6010	*	4.64	7960	811	59000	6010	*	8 - 6195DA - EP - 377	C40	C89	C142
	8550	872	84100	8570	*		8030	819	84100	8570	*	8 - 6205DA - EP - 377	C42	C91	C144
	12300	1250	**104000**	**10600**	**1.03**		10200	1040	**104000**	**10600**	**1.24**	**8 - 6215DA - EP - 377**	C44	C93	C146
			145000	14800	1.22				145000	14800	1.48	8 - 6225DA - EP - 377	C46	C95	C148
			179000	18200	1.54				179000	18200	1.86	8 - 6235DA - EP - 377	C48	C97	C150
			208000	21200	2.10				208000	21200	2.53	8 - 6245DA - EP - 377	C50	C99	C152
			258000	26300	2.64				258000	26300	3.19	8 - 6255DA - EP - 377	C52	C101	C154
3.07	12700	1290	104000	10600	*	3.70	12700	1290	104000	10600	*	8 - 6215DA - EP - 473	C44	C93	C146
	15400	1570	104000	10600	0.82		12800	1300	104000	10600	0.98	8 - 6215DA - EP - 473	C44	C93	C146
			145000	**14800**	**1.04**				**145000**	**14800**	**1.25**	**8 - 6225DA - EP - 473**	C46	C95	C148
			179000	18200	1.33				179000	18200	1.60	8 - 6235DA - EP - 473	C48	C97	C150
			208000	21200	1.67				208000	21200	2.02	8 - 6245DA - EP - 473	C50	C99	C152
			258000	26300	2.24				258000	26300	2.70	8 - 6255DA - EP - 473	C52	C101	C154
			276000	28100	2.98				276000	28100	3.60	8 - 6265DA - EP - 473	C54	C103	C156
2.94	12700	1290	104000	10600	*	3.55	12700	1290	104000	10600	*	8 - 6215DA - EP - 493	C44	C93	C146
	16100	1640	145000	14800	0.93		13300	1350	145000	14800	1.13	8 - 6225DA - EP - 493	C46	C95	C148
			179000	**18200**	**1.17**				**179000**	**18200**	**1.42**	**8 - 6235DA - EP - 493**	C48	C97	C150
			208000	21200	1.60				208000	21200	1.94	8 - 6245DA - EP - 493	C50	C99	C152
			258000	26300	2.02				258000	26300	2.44	8 - 6255DA - EP - 493	C52	C101	C154
			276000	28100	2.86				276000	28100	3.46	8 - 6265DA - EP - 493	C54	C103	C156
2.59	12700	1290	104000	10600	*	3.13	12700	1290	104000	10600	*	8 - 6215DA - EP - 559	C44	C93	C146
	18200	1860	145000	14800	0.88		15100	1540	145000	14800	1.06	8 - 6225DA - EP - 559	C46	C95	C148
			179000	**18200**	**1.12**				**179000**	**18200**	**1.36**	**8 - 6235DA - EP - 559**	C48	C97	C150
			208000	21200	1.42				208000	21200	1.71	8 - 6245DA - EP - 559	C50	C99	C152
			258000	26300	1.89				258000	26300	2.28	8 - 6255DA - EP - 559	C52	C101	C154
			276000	28100	2.52				276000	28100	3.05	8 - 6265DA - EP - 559	C54	C103	C156
2.23	12700	1290	104000	10600	*	2.70	12700	1290	104000	10600	*	8 - 6215DA - EP - 649	C44	C93	C146
	15900	1620	145000	14800	*		15900	1620	145000	14800	*	8 - 6225DA - EP - 649	C46	C95	C148
	21200	2160	179000	18200	0.97		17500	1790	179000	18200	1.17	8 - 6235DA - EP - 649	C48	C97	C150
			208000	**21200**	**1.22**				**208000**	**21200**	**1.47**	**8 - 6245DA - EP - 649**	C50	C99	C152
			258000	26300	1.63				258000	26300	1.97	8 - 6255DA - EP - 649	C52	C101	C154
			276000	28100	2.17				276000	28100	2.62	8 - 6265DA - EP - 649	C54	C103	C156

注）1. 关于选型表记载的机型型号，请参见 B6 页。
2. 低速轴许用径向负载 Pro 为低速轴中央的值。负载点在低速轴中央以外时，以及关于许用轴向负载，请参见技术资料 F14 ～ F16 页。
3. 润滑方式根据机型不同而异。详细内容请参见技术资料 F10 ～ F11 页的“润滑”。
4. 上表电机转速 n_1 为代表值，输出转速 n_2 是根据该电机转速决定的值。电机转速的详细情况请参见技术资料 F36 页。
5. CHHM、CHFM、CVVM 为型号代号。详细内容请参见 B6 页“型号”。
6. 粗体字的组合是对于各减速比在均匀负载・10 小时 / 天运转的条件下的推荐机型（对于 50Hz 的电机额定值，SF=1.0 左右）。
7. “SF”一栏为“*”的机型，运转时的负载扭矩请勿超过表中“输出扭矩”。不能以电机 100% 额定值进行运转。
8. 本表中记载的内容如有变更，恕不预告。

选型表

5.5 kW

频率	Hz	50Hz	60Hz
电机极数	P	4	
电机转速 n_1	r/min	1450	1750

50Hz						60Hz						型号	尺寸图（页）		
输出转速 n_2	输出扭矩 Tout		低速轴许用径向负载 Pro		SF 注）7	输出转速 n_2	输出扭矩 Tout		低速轴许用径向负载 Pro		SF 注）7	容量代号 - 机座号 - 辅助型号 - 减速比	CHHM	CHFM	CVVM
r/min	N-m	kgf-m	N	kgf		r/min	N-m	kgf-m	N	kgf					
1.98	16000	1630	145000	14800	*	2.39	16000	1630	145000	14800	*	8 - 6225DA - EP - 731	C46	C95	C148
	23800	2430	179000	18200	0.86		19700	2010	179000	18200	1.04	8 - 6235DA - EP - 731	C48	C97	C150
			208000	**21200**	**1.08**				**208000**	**21200**	**1.31**	**8 - 6245DA - EP - 731**	C50	C99	C152
			258000	26300	1.45				258000	26300	1.75	8 - 6255DA - EP - 731	C52	C101	C154
			276000	28100	1.93				276000	28100	2.33	8 - 6265DA - EP - 731	C54	C103	C156
1.72	18900	1930	179000	18200	*	2.08	18900	1930	179000	18200	*	8 - 6235DA - EP - 841	C48	C97	C150
	27400	2790	208000	21200	0.94		22700	2320	208000	21200	1.14	8 - 6245DA - EP - 841	C50	C99	C152
			258000	**26300**	**1.18**				**258000**	**26300**	**1.43**	**8 - 6255DA - EP - 841**	C52	C101	C154
			276000	28100	1.68				276000	28100	2.02	8 - 6265DA - EP - 841	C54	C103	C156
1.45	20500	2090	179000	18200	*	1.74	20500	2090	179000	18200	*	8 - 6235DA - EP - 1003	C48	C97	C150
	25800	2630	208000	21200	*		25800	2630	208000	21200	*	8 - 6245DA - EP - 1003	C50	C99	C152
	32700	3330	**258000**	**26300**	**1.06**		27100	2760	**258000**	**26300**	**1.27**	**8 - 6255DA - EP - 1003**	C52	C101	C154
			276000	28100	1.41				276000	28100	1.70	8 - 6265DA - EP - 1003	C54	C103	C156
1.16	25800	2630	208000	21200	*	1.40	25800	2630	208000	21200	*	8 - 6245DA - EP - 1247	C50	C99	C152
	40700	4140	258000	26300	0.85		33700	3430	258000	26300	1.02	8 - 6255DA - EP - 1247	C52	C101	C154
			276000	**28100**	**1.13**				**276000**	**28100**	**1.37**	**8 - 6265DA - EP - 1247**	C54	C103	C156
0.980	31000	3160	258000	26300	*	1.18	31000	3160	258000	26300	*	8 - 6255DA - EP - 1479	C52	C101	C154
	48200	4920	276000	28100	0.91		40000	4070	276000	28100	1.10	8 - 6265DA - EP - 1479	C54	C103	C156
0.784	34500	3520	258000	26300	*	0.946	34500	3520	258000	26300	*	8 - 6255DA - EP - 1849	C52	C101	C154
	46000	4690	276000	28100	*		46000	4690	276000	28100	*	8 - 6265DA - EP - 1849	C54	C103	C156
0.702	46000	4690	276000	28100	*	0.847	46000	4690	276000	28100	*	8 - 6265DA - EP - 2065	C54	C103	C156
0.572	46000	4690	276000	28100	*	0.690	46000	4690	276000	28100	*	8 - 6265DA - EP - 2537	C54	C103	C156
0.476	44000	4490	276000	28100	*	0.575	44000	4490	276000	28100	*	8 - 6265DA - EP - 3045	C54	C103	C156
0.417	46000	4690	276000	28100	*	0.503	46000	4690	276000	28100	*	8 - 6265DA - EP - 3481	C54	C103	C156
0.327	44000	4490	276000	28100	*	0.394	44000	4490	276000	28100	*	8 - 6265DA - EP - 4437	C54	C103	C156
0.282	46000	4690	276000	28100	*	0.341	46000	4690	276000	28100	*	8 - 6265DA - EP - 5133	C54	C103	C156
0.235	44000	4490	276000	28100	*	0.283	44000	4490	276000	28100	*	8 - 6265DA - EP - 6177	C54	C103	C156
0.192	44000	4490	276000	28100	*	0.231	44000	4490	276000	28100	*	8 - 6265DA - EP - 7569	C54	C103	C156

注）1. 关于选型表记载的机型型号，请参见 B6 页。
2. 低速轴许用径向负载 Pro 为低速轴中央的值。负载点在低速轴中央以外时，以及关于许用轴向负载，请参见技术资料 F14 ～ F16 页。
3. 润滑方式根据机型不同而异。详细内容请参见技术资料 F10 ～ F11 页的“润滑”。
4. 上表电机转速 n_1 为代表值，输出转速 n_2 是根据该电机转速决定的值。电机转速的详细情况请参见技术资料 F36 页。
5. CHHM、CHFM、CVVM 为型号代号。详细内容请参见 B6 页“型号”。
6. 粗体字的组合是对于各减速比在均匀负载・10 小时 / 天运转的条件下的推荐机型（对于 50Hz 的电机额定值，SF=1.0 左右）。
7. “SF”一栏为“*”的机型，运转时的负载扭矩请勿超过表中“输出扭矩”。不能以电机 100% 额定值进行运转。
8. 本表中记载的内容如有变更，恕不预告。

7.5 kW

频率	Hz	50Hz	60Hz
电机极数	P	4	
电机转速 n_1	r/min	1450	1750

50Hz						60Hz						型号	尺寸图（页）		
输出转速 n_2	输出扭矩 Tout		低速轴许用径向负载 Pro		SF 注）8	输出转速 n_2	输出扭矩 Tout		低速轴许用径向负载 Pro		SF 注）8	容量代号 - 机座号 - 辅助型号 - 减速比 注）6 注）9	CHHM (PHHM)	CHFM	CVVM
r/min	N-m	kgf-m	N	kgf		r/min	N-m	kgf-m	N	kgf					
483	132	13.5	**4660**	**475**	**1.19/ -**	583	111	11.3	**4380**	**447**	**1.19/ -**	**10 - 6130 - EP - 3 (P)**	C14	C63	C116
			4660	475	1.35/1.00				4380	447	1.35/1.00	10 - 6135 - EP - 3 (P)	C14	C63	C116
			7490	764	1.75/1.47				7110	724	1.75/1.47	10 - 6145 - EP - 3 (P)	C15	C64	C117
290	221	22.5	**5530**	**564**	**1.19/ -**	350	184	18.8	**5190**	**530**	**1.19/ -**	**10 - 6130 - EP - 5 (P)**	C14	C63	C116
			5530	564	1.35/1.00				5190	530	1.35/1.00	10 - 6135 - EP - 5 (P)	C14	C63	C116
			8730	891	1.75/1.47				8260	843	1.75/1.47	10 - 6145 - EP - 5 (P)	C15	C64	C117
242	282	28.7	**5980**	**610**	**1.25**	292	233	23.8	**5650**	**576**	**1.25**	**10 - 6130 - EP - 6**	C14	C63	C116
			5980	610	1.51				5650	576	1.51	10 - 6135 - EP - 6	C14	C63	C116
			9330	951	1.73				8830	901	1.73	10 - 6140 - EP - 6	C15	C64	C117
			9330	951	2.01				8830	901	2.01	10 - 6145 - EP - 6	C15	C64	C117
			10400	1070	2.71				9830	1000	2.71	10 - 6160 - EP - 6	C16	C65	C118
181	375	38.3	**6650**	**678**	**1.25**	219	311	31.7	**6290**	**641**	**1.25**	**10 - 6130 - EP - 8**	C14	C63	C116
			6650	678	1.51				6290	641	1.51	10 - 6135 - EP - 8	C14	C63	C116
			10300	1050	1.73				9790	998	1.73	10 - 6140 - EP - 8	C15	C64	C117
			10300	1050	2.01				9790	998	2.01	10 - 6145 - EP - 8	C15	C64	C117
			11700	1190	2.63				11000	1120	2.63	10 - 6160 - EP - 8	C16	C65	C118
132	516	52.6	**7570**	**771**	**1.25**	159	428	43.6	**7150**	**729**	**1.25**	**10 - 6130 - EP - 11**	C14	C63	C116
			7570	771	1.51				7150	729	1.51	10 - 6135 - EP - 11	C14	C63	C116
			11600	1180	1.73				11000	1120	1.73	10 - 6140 - EP - 11	C15	C64	C117
			11600	1180	2.01				11000	1120	2.01	10 - 6145 - EP - 11	C15	C64	C117
			13200	1350	2.63				12500	1270	2.63	10 - 6160 - EP - 11	C16	C65	C118
112	610	62.2	**7860**	**801**	**1.25**	135	505	51.5	**7430**	**758**	**1.25**	**10 - 6130 - EP - 13**	C14	C63	C116
			7860	801	1.36				7430	758	1.51	10 - 6135 - EP - 13	C14	C63	C116
			11800	1210	1.73				11200	1140	1.73	10 - 6140 - EP - 13	C15	C64	C117
			11800	1210	2.01				11200	1140	2.01	10 - 6145 - EP - 13	C15	C64	C117
			13800	1410	2.63				13000	1330	2.63	10 - 6160 - EP - 13	C16	C65	C118
96.7	704	71.8	**8000**	**815**	**1.04**	117	583	59.5	**7570**	**771**	**1.04**	**10 - 6130 - EP - 15**	C14	C63	C116
			8000	815	1.20				7570	771	1.20	10 - 6135 - EP - 15	C14	C63	C116
			12400	1260	1.60				11700	1200	1.60	10 - 6140 - EP - 15	C15	C64	C117
			12400	1260	1.93				11700	1200	2.01	10 - 6145 - EP - 15	C15	C64	C117
			14700	1490	2.49				13800	1410	2.49	10 - 6160 - EP - 15	C16	C65	C118
			14700	1490	2.99				13800	1410	3.01	10 - 6165 - EP - 15	C16	C65	C118
85.3	798	81.3	**8550**	**872**	**1.11**	103	661	67.4	**8100**	**826**	**1.11**	**10 - 6135 - EP - 17**	C14	C63	C116
			12900	1320	1.35				12200	1250	1.35	10 - 6140 - EP - 17	C15	C64	C117
			12900	1320	1.60				12200	1250	1.60	10 - 6145 - EP - 17	C15	C64	C117
			15100	1540	1.75				14300	1450	1.75	10 - 6160 - EP - 17	C16	C65	C118
			15100	1540	2.51				14300	1450	2.51	10 - 6165 - EP - 17	C16	C65	C118
			17100	1740	2.63				16100	1640	2.63	10 - 6170 - EP - 17	C17	C66	C119

注）1. 关于选型表记载的机型型号，请参见 B6 页。
2. 低速轴许用径向负载 Pro 为低速轴中央的值。负载点在低速轴中央以外时，以及关于许用轴向负载，请参见技术资料 F14 ～ F16 页。
3. 润滑方式根据机型不同而异。详细内容请参见技术资料 F10 ～ F11 页的“润滑”。
4. 上表电机转速 n_1 为代表值，输出转速 n_2 是根据该电机转速决定的值。电机转速的详细情况请参见技术资料 F36 页。
5. CHHM、CHFM、CVVM、PHHM、PVVM 为型号代号。详细内容请参见 B6 页“型号”。
6. 型号栏右端标有“（P）”记号的机型，其型式为“PHHM”、“PVVM”。详细内容请参见 B12 页“型号”。
7. 粗体字的组合是对于各减速比在均匀负载・10 小时 / 天运转的条件下的推荐机型（对于 50Hz 的电机额定值，SF=1.0 左右）。
8. “SF”一栏内记载有 2 个数值的机型（例：1.20/1.00）表示（卧式的 SF/ 立式的 SF）。如果为“–”，则表示不适用于该方向。
9. 对于型号栏右端标有“（P）”记号的机型，记载的减速比为公称减速比。实际减速比请参见下表。对于除此之外的机型，[记载的减速比]=[实际减速比]。
10. 本表中记载的内容如有变更，恕不预告。

实际减速比表

机座号		公称减速比	
		3	5
6130	6135	3.110	5.000
6140	6145	3.110	5.000

选型表

7.5 kW

频率	Hz	50Hz	60Hz
电机极数	P	4	
电机转速 n_1	r/min	1450	1750

50Hz						60Hz						型号	尺寸图（页）		
输出转速 n_2	输出扭矩 Tout		低速轴许用径向负载 Pro		SF	输出转速 n_2	输出扭矩 Tout		低速轴许用径向负载 Pro		SF	容量代号 - 机座号 - 辅助型号 - 减速比	CHHM	CHFM	CVVM
r/min	N-m	kgf-m	N	kgf		r/min	N-m	kgf-m	N	kgf					
69.0	985	100	9050	923	0.90	83.3	817	83.2	8590	876	1.00	10 - 6135 - EP - 21	C14	C63	C116
			13800	**1410**	**1.15**				**13100**	**1330**	**1.15**	**10 - 6140 - EP - 21**	C15	C64	C117
			13800	1410	1.27				13100	1330	1.47	10 - 6145 - EP - 21	C15	C64	C117
			16200	1650	1.72				15300	1560	1.72	10 - 6160 - EP - 21	C16	C65	C118
			16200	1650	2.13				15300	1560	2.15	10 - 6165 - EP - 21	C16	C65	C118
			18400	1880	2.48				17400	1770	2.60	10 - 6170 - EP - 21	C17	C66	C119
58.0	1170	120	**14400**	**1470**	**1.05**	70.0	972	99.1	**13700**	**1390**	**1.05**	**10 - 6145 - EP - 25**	C15	C64	C117
			16900	1720	1.31				15900	1630	1.31	10 - 6160 - EP - 25	C16	C65	C118
			16900	1720	1.79				15900	1630	2.01	10 - 6165 - EP - 25	C16	C65	C118
			19100	1940	2.08				18000	1830	2.11	10 - 6170 - EP - 25	C17	C66	C119
			19100	1940	2.60				18000	1830	2.60	10 - 6175 - EP - 25	C17	C66	C119
50.0	1360	139	**14700**	**1500**	**1.00**	60.3	1130	115	**14000**	**1420**	**1.00**	**10 - 6145 - EP - 29**	C15	C64	C117
			17600	1790	1.27				16600	1690	1.40	10 - 6160 - EP - 29	C16	C65	C118
			17600	1790	1.52				16600	1690	1.52	10 - 6165 - EP - 29	C16	C65	C118
			20100	2050	1.80				18900	1930	1.91	10 - 6170 - EP - 29	C17	C66	C119
			20100	2050	2.32				18900	1930	2.51	10 - 6175 - EP - 29	C17	C66	C119
			26800	2740	2.60				25300	2580	2.60	10 - 6180 - EP - 29	C18	C67	C120
41.4	1640	167	14500	1480	0.83	50.0	1360	139	14900	1520	1.00	10 - 6145 - EP - 35	C15	C64	C117
			18600	**1890**	**1.07**				**17500**	**1790**	**1.29**	**10 - 6160 - EP - 35**	C16	C65	C118
			18600	1890	1.28				17500	1790	1.52	10 - 6165 - EP - 35	C16	C65	C118
			21200	2160	1.49				20000	2040	1.60	10 - 6170 - EP - 35	C17	C66	C119
			21200	2160	1.92				20000	2040	2.01	10 - 6175 - EP - 35	C17	C66	C119
			28600	2920	2.47				26900	2750	2.51	10 - 6180 - EP - 35	C18	C67	C120
33.7	2020	206	**19700**	**2010**	**1.04**	40.7	1670	170	**18600**	**1900**	**1.05**	**10 - 6165 - EP - 43**	C16	C65	C118
			22500	2300	1.21				21300	2170	1.30	10 - 6170 - EP - 43	C17	C66	C119
			22500	2300	1.51				21300	2170	1.51	10 - 6175 - EP - 43	C17	C66	C119
			30700	3130	2.01				28900	2950	2.01	10 - 6180 - EP - 43	C18	C67	C120
			30700	3130	2.48				28900	2950	2.51	10 - 6185 - EP - 43	C18	C67	C120
			42800	4370	2.79				40300	4110	2.79	10 - 6190 - EP - 43	C19	C68	C121
28.4	2390	244	20400	2080	0.88	34.3	1980	202	19300	1970	1.00	10 - 6165 - EP - 51	C16	C65	C118
			23400	**2390**	**1.02**				**22100**	**2250**	**1.12**	**10 - 6170 - EP - 51**	C17	C66	C119
			23400	2390	1.32				22100	2250	1.51	10 - 6175 - EP - 51	C17	C66	C119
			31700	3230	1.60				29900	3050	1.60	10 - 6180 - EP - 51	C18	C67	C120
			31700	3230	2.01				29900	3050	2.01	10 - 6185 - EP - 51	C18	C67	C120
			44800	4560	2.43				42100	4290	2.43	10 - 6190 - EP - 51	C19	C68	C121
			44800	4560	2.79				42100	4290	2.79	10 - 6195 - EP - 51	C19	C68	C121
24.6	2770	282	**24400**	**2490**	**1.11**	29.7	2290	234	**23100**	**2360**	**1.11**	**10 - 6175 - EP - 59**	C17	C66	C119
			33100	3380	1.30				31200	3180	1.30	10 - 6180 - EP - 59	C18	C67	C120
			33100	3380	1.60				31200	3180	1.60	10 - 6185 - EP - 59	C18	C67	C120
			46800	4770	2.04				44000	4490	2.04	10 - 6190 - EP - 59	C19	C68	C121
			46800	4770	2.51				44000	4490	2.51	10 - 6195 - EP - 59	C19	C68	C121

注）1. 关于选型表记载的机型型号，请参见 B6 页。
2. 低速轴许用径向负载 Pro 为低速轴中央的值。负载点在低速轴中央以外时，以及关于许用轴向负载，请参见技术资料 F14 ～ F16 页。
3. 润滑方式根据机型不同而异。详细内容请参见技术资料 F10 ～ F11 页的“润滑”。
4. 上表电机转速 n_1 为代表值，输出转速 n_2 是根据该电机转速决定的值。电机转速的详细情况请参见技术资料 F36 页。
5. CHHM、CHFM、CVVM 为型号代号。详细内容请参见 B6 页“型号”。
6. 粗体字的组合是对于各减速比在均匀负载・10 小时 / 天运转的条件下的推荐机型（对于 50Hz 的电机额定值，SF=1.0 左右）。
7. 本表中记载的内容如有变更，恕不预告。

7.5 kW

频率	Hz	50Hz	60Hz
电机极数	P	4	
电机转速 n_1	r/min	1450	1750

50Hz						60Hz						型号									尺寸图（页）		
输出转速 n_2	输出扭矩 Tout		低速轴许用径向负载 Pro		SF 注）7	输出转速 n_2	输出扭矩 Tout		低速轴许用径向负载 Pro		SF 注）7	容量代号	-	机座号	-	辅助型号	-	减速比	CNHM CHHM	CNFM CHFM	CNVM CVVM
r/min	N-m	kgf-m	N	kgf		r/min	N-m	kgf-m	N	kgf											
20.4	3330	340	25700	2620	0.93	24.6	2760	281	24300	2480	0.95	10	-	6175	-	EP	-	71	C17	C66	C119
			35100	**3580**	**1.17**				**33100**	**3380**	**1.17**	**10**	**-**	**6180**	**-**	**EP**	**-**	**71**	C18	C67	C120
			35100	3580	1.31				33100	3380	1.31	10	-	6185	-	EP	-	71	C18	C67	C120
			49600	5050	1.80				46700	4760	1.80	10	-	6190	-	EP	-	71	C19	C68	C121
			49600	5050	2.08				46700	4760	2.08	10	-	6195	-	EP	-	71	C19	C68	C121
16.7	4080	416	**37700**	**3840**	**1.15**	20.1	3380	345	**35600**	**3620**	**1.15**	**10**	**-**	**6185**	**-**	**EP**	**-**	**87**	C18	C67	C120
			53300	5430	1.56				50200	5120	1.57	10	-	6190	-	EP	-	87	C19	C68	C121
			53300	5430	1.81				50200	5120	1.81	10	-	6195	-	EP	-	87	C19	C68	C121
13.9	4620	471	**40000**	**4080**	**1.06**	16.8	3830	391	**37800**	**3850**	**1.28**	**10**	**-**	**6185DB**	**-**	**EP**	**-**	**104**	C39	C88	C141
			56400	5750	1.38				53200	5420	1.51	10	-	6190DB	-	EP	-	104	C41	C90	C143
			56400	5750	1.51				53200	5420	1.51	10	-	6195DB	-	EP	-	104	C41	C90	C143
12.0	4060	414	41700	4250	*	14.5	4060	414	40300	4100	*	10	-	6180DB	-	EP	-	121	C39	C88	C141
	5380	548	41700	4250	0.89		4460	454	40100	4090	1.08	10	-	6185DB	-	EP	-	121	C39	C88	C141
			59000	**6010**	**1.19**				**56600**	**5770**	**1.43**	**10**	**-**	**6190DB**	**-**	**EP**	**-**	**121**	C41	C90	C143
			59000	6010	1.41				56600	5770	1.51	10	-	6195DB	-	EP	-	121	C41	C90	C143
			84100	8570	1.51				84100	8570	1.51	10	-	6205DB	-	EP	-	121	C43	C92	C145
			104000	10600	2.12				102000	10400	2.55	10	-	6215DB	-	EP	-	121	C45	C94	C147
			115000	11700	2.50				109000	11100	3.02	10	-	6225DB	-	EP	-	121	C47	C96	C149
10.1	4060	414	41700	4250	*	12.2	4060	414	41700	4250	*	10	-	6180DB	-	EP	-	143	C39	C88	C141
	4900	500	41700	4250	*		4900	500	41700	4250	*	10	-	6185DB	-	EP	-	143	C39	C88	C141
	6360	648	**58700**	**5980**	**1.00**		5270	537	**58800**	**5990**	**1.21**	**10**	**-**	**6190DB**	**-**	**EP**	**-**	**143**	C41	C90	C143
			58700	5980	1.20				58800	5990	1.45	10	-	6195DB	-	EP	-	143	C41	C90	C143
8.79	4920	502	41700	4250	*	10.6	4920	502	41700	4250	*	10	-	6185DB	-	EP	-	165	C39	C88	C141
	7340	748	**58500**	**5960**	**1.08**		6080	620	**59000**	**6010**	**1.30**	**10**	**-**	**6195DB**	**-**	**EP**	**-**	**165**	C41	C90	C143
			84100	8570	1.26				84100	8570	1.51	10	-	6205DB	-	EP	-	165	C43	C92	C145
			104000	10600	1.51				104000	10600	1.51	10	-	6215DA	-	EP	-	165	C44	C93	C146
			104000	10600	1.66				104000	10600	2.00	10	-	6215DB	-	EP	-	165	C45	C94	C147
			124000	12600	1.97				117000	12000	2.38	10	-	6225DB	-	EP	-	165	C47	C96	C149
			154000	15700	2.67				146000	14800	3.21	10	-	6235DA	-	EP	-	165	C48	C97	C150
7.75	6380	650	59000	6010	*	9.36	6380	650	59000	6010	*	10	-	6190DB	-	EP	-	187	C41	C90	C143
	8310	847	59000	6010	0.96		6890	702	59000	6010	1.16	10	-	6195DB	-	EP	-	187	C41	C90	C143
			84100	**8570**	**1.04**				**84100**	**8570**	**1.10**	**10**	**-**	**6205DB**	**-**	**EP**	**-**	**187**	C43	C92	C145
			104000	10600	1.37				104000	10600	1.65	10	-	6215DB	-	EP	-	187	C45	C94	C147
			130000	13200	1.62				123000	12500	1.96	10	-	6225DB	-	EP	-	187	C47	C96	C149
			163000	16600	2.25				154000	15600	2.51	10	-	6235DA	-	EP	-	187	C48	C97	C150
7.44	6380	650	58900	6000	*	8.97	6380	650	58900	6000	*	10	-	6190DB	-	EP	-	195	C41	C90	C143
	8670	884	58000	5910	0.91		7180	732	58600	5970	1.10	10	-	6195DB	-	EP	-	195	C41	C90	C143
			84100	**8570**	**1.07**				**84100**	**8570**	**1.29**	**10**	**-**	**6205DB**	**-**	**EP**	**-**	**195**	C43	C92	C145
			104000	10600	1.36				104000	10600	1.51	10	-	6215DA	-	EP	-	195	C44	C93	C146
			104000	10600	1.40				104000	10600	1.69	10	-	6215DB	-	EP	-	195	C45	C94	C147
			130000	13300	1.36				123000	12600	1.51	10	-	6225DA	-	EP	-	195	C46	C95	C148
			130000	13300	1.67				123000	12600	2.02	10	-	6225DB	-	EP	-	195	C47	C96	C149
			162000	16500	2.26				153000	15600	2.73	10	-	6235DA	-	EP	-	195	C48	C97	C150

注）1. 关于选型表记载的机型型号，请参见 B6 页。
2. 低速轴许用径向负载 Pro 为低速轴中央的值。负载点在低速轴中央以外时，以及关于许用轴向负载，请参见技术资料 F14 ～ F16 页。
3. 润滑方式根据机型不同而异。详细内容请参见技术资料 F10 ～ F11 页的“润滑”。
4. 上表电机转速 n_1 为代表值，输出转速 n_2 是根据该电机转速决定的值。电机转速的详细情况请参见技术资料 F36 页。
5. CNHM、CHHM、CNFM、CHFM、CNVM、CVVM 为型号代号。详细内容请参见 B6 页“型号”。
6. 粗体字的组合是对于各减速比在均匀负载・10 小时 / 天运转的条件下的推荐机型（对于 50Hz 的电机额定值，SF=1.0 左右）。
7. “SF”一栏为“*”的机型，运转时的负载扭矩请勿超过表中“输出扭矩”。不能以电机 100% 额定值进行运转。
8. 本表中记载的内容如有变更，恕不预告。

选型表

7.5 kW

频率	Hz	50Hz	60Hz
电机极数	P	4	
电机转速 n_1	r/min	1450	1750

50Hz						60Hz						型号	尺寸图（页）		
输出转速 n_2	输出扭矩 Tout		低速轴许用径向负载 Pro		SF 注）7	输出转速 n_2	输出扭矩 Tout		低速轴许用径向负载 Pro		SF 注）7	容量代号 - 机座号 - 辅助型号 - 减速比	CNHM CHHM	CNFM CHFM	CNVM CVVM
r/min	N-m	kgf-m	N	kgf		r/min	N-m	kgf-m	N	kgf					
6.28	6380	650	59000	6010	*	7.58	6380	650	59000	6010	*	10 - 6190DB - EP - 231	C41	C90	C143
	7960	811	59000	6010	*		7960	811	59000	6010	*	10 - 6195DB - EP - 231	C41	C90	C143
	10300	1050	84100	8570	0.90		8510	867	84100	8570	1.09	10 - 6205DB - EP - 231	C43	C92	C145
			104000	**10600**	**1.22**				**104000**	**10600**	**1.47**	**10 - 6215DA - EP - 231**	C44	C93	C146
			138000	14100	1.44				131000	13400	1.51	10 - 6225DA - EP - 231	C46	C95	C148
			138000	14100	1.44				131000	13400	1.74	10 - 6225DB - EP - 231	C47	C96	C149
			173000	17600	1.84				164000	16700	2.22	10 - 6235DA - EP - 231	C48	C97	C150
			192000	19600	2.51				182000	18600	3.03	10 - 6245DA - EP - 231	C50	C99	C152
5.31	7960	811	59000	6010	*	6.41	7960	811	59000	6010	*	10 - 6195DB - EP - 273	C41	C90	C143
	9270	945	84100	8570	*		9270	945	84100	8570	*	10 - 6205DB - EP - 273	C43	C92	C145
	12100	1240	**104000**	**10600**	**1.03**		10100	1030	**104000**	**10600**	**1.24**	**10 - 6215DA - EP - 273**	C44	C93	C146
			145000	14800	1.22				138000	14000	1.47	10 - 6225DA - EP - 273	C46	C95	C148
			179000	18200	1.56				172000	17500	1.88	10 - 6235DA - EP - 273	C48	C97	C150
			202000	20600	2.13				191000	19500	2.57	10 - 6245DA - EP - 273	C50	C99	C152
			246000	25100	2.55				233000	23700	3.08	10 - 6255DA - EP - 273	C52	C101	C154
4.55	14200	1450	104000	10600	0.89	5.49	11800	1200	104000	10600	1.08	10 - 6215DA - EP - 319	C44	C93	C146
			145000	**14800**	**1.06**				**143000**	**14600**	**1.28**	**10 - 6225DA - EP - 319**	C46	C95	C148
			179000	18200	1.33				179000	18200	1.61	10 - 6235DA - EP - 319	C48	C97	C150
			208000	21200	1.82				199000	20300	2.20	10 - 6245DA - EP - 319	C50	C99	C152
			258000	26300	2.29				245000	25000	2.76	10 - 6255DA - EP - 319	C52	C101	C154
3.85	12700	1290	104000	10600	*	4.64	12700	1290	104000	10600	*	10 - 6215DA - EP - 377	C44	C93	C146
	16800	1710	145000	14800	0.90		13900	1420	145000	14800	1.08	10 - 6225DA - EP - 377	C46	C95	C148
			179000	**18200**	**1.13**				**179000**	**18200**	**1.36**	**10 - 6235DA - EP - 377**	C48	C97	C150
			208000	21200	1.54				208000	21200	1.86	10 - 6245DA - EP - 377	C50	C99	C152
			258000	26300	1.94				257000	26200	2.34	10 - 6255DA - EP - 377	C52	C101	C154
			276000	28100	2.74				276000	28100	3.31	10 - 6265DA - EP - 377	C54	C103	C156
3.07	16000	1630	145000	14800	*	3.70	16000	1630	145000	14800	*	10 - 6225DA - EP - 473	C46	C95	C148
	21000	2140	179000	18200	0.97		17400	1780	179000	18200	1.18	10 - 6235DA - EP - 473	C48	C97	C150
			208000	**21200**	**1.23**				**208000**	**21200**	**1.48**	**10 - 6245DA - EP - 473**	C50	C99	C152
			258000	26300	1.64				258000	26300	1.98	10 - 6255DA - EP - 473	C52	C101	C154
			276000	28100	2.19				276000	28100	2.64	10 - 6265DA - EP - 473	C54	C103	C156
2.94	15000	1530	145000	14800	*	3.55	15000	1530	145000	14800	*	10 - 6225DA - EP - 493	C46	C95	C148
	21900	2230	179000	18200	0.86		18200	1850	179000	18200	1.04	10 - 6235DA - EP - 493	C48	C97	C150
			208000	**21200**	**1.18**				**208000**	**21200**	**1.42**	**10 - 6245DA - EP - 493**	C50	C99	C152
			258000	26300	1.48				258000	26300	1.79	10 - 6255DA - EP - 493	C52	C101	C154
			276000	28100	2.10				276000	28100	2.53	10 - 6265DA - EP - 493	C54	C103	C156
2.59	16000	1630	145000	14800	*	3.13	16000	1630	145000	14800	*	10 - 6225DA - EP - 559	C46	C95	C148
	20500	2090	179000	18200	*		20500	2090	179000	18200	*	10 - 6235DA - EP - 559	C48	C97	C150
	24900	2530	179000	18200	0.82		20600	2100	179000	18200	1.00	10 - 6235DA - EP - 559	C48	C97	C150
			208000	**21200**	**1.04**				**208000**	**21200**	**1.25**	**10 - 6245DA - EP - 559**	C50	C99	C152
			258000	26300	1.39				258000	26300	1.68	10 - 6255DA - EP - 559	C52	C101	C154
			276000	28100	1.85				276000	28100	2.23	10 - 6265DA - EP - 559	C54	C103	C156
			248000	25300	2.74				248000	25300	3.31	10 - 6275DA - EP - 559	C55	C104	C157

注）1. 关于选型表记载的机型型号，请参见 B6 页。
2. 低速轴许用径向负载 Pro 为低速轴中央的值。负载点在低速轴中央以外时，以及关于许用轴向负载，请参见技术资料 F14 ～ F16 页。
3. 润滑方式根据机型不同而异。详细内容请参见技术资料 F10 ～ F11 页的“润滑”。
4. 上表电机转速 n_1 为代表值，输出转速 n_2 是根据该电机转速决定的值。电机转速的详细情况请参见技术资料 F36 页。
5. CNHM、CHHM、CNFM、CHFM、CNVM、CVVM 为型号代号。详细内容请参见 B6 页“型号”。
6. 粗体字的组合是对于各减速比在均匀负载・10 小时 / 天运转的条件下的推荐机型（对于 50Hz 的电机额定值，SF=1.0 左右）。
7. “SF”一栏为“*”的机型，运转时的负载扭矩请勿超过表中“输出扭矩”。不能以电机 100% 额定值进行运转。
8. 本表中记载的内容如有变更，恕不预告。

7.5 kW

频率	Hz	50Hz	60Hz
电机极数	P	4	
电机转速 n_1	r/min	1450	1750

50Hz						60Hz						型号	尺寸图（页）		
输出转速 n_2	输出扭矩 Tout		低速轴许用径向负载 Pro		SF 注）7	输出转速 n_2	输出扭矩 Tout		低速轴许用径向负载 Pro		SF 注）7	容量代号 - 机座号 - 辅助型号 - 减速比	CNHM CHHM	CNFM CHFM	CNVM CVVM
r/min	N-m	kgf-m	N	kgf		r/min	N-m	kgf-m	N	kgf					
2.23	20500	2090	179000	18200	*	2.70	20500	2090	179000	18200	*	10 - 6235DA - EP - 649	C48	C97	C150
	28900	2940	208000	21200	0.89		23900	2440	208000	21200	1.08	10 - 6245DA - EP - 649	C50	C99	C152
			258000	**26300**	**1.20**				**258000**	**26300**	**1.44**	**10 - 6255DA - EP - 649**	C52	C101	C154
			276000	28100	1.59				276000	28100	1.92	10 - 6265DA - EP - 649	C54	C103	C156
			248000	25300	2.36				248000	25300	2.85	10 - 6275DA - EP - 649	C55	C104	C157
1.98	20500	2090	179000	18200	*	2.39	20500	2090	179000	18200	*	10 - 6235DA - EP - 731	C48	C97	C150
	25800	2630	208000	21200	*		25800	2630	208000	21200	*	10 - 6245DA - EP - 731	C50	C99	C152
	32500	3310	**258000**	**26300**	**1.06**		26900	2740	**258000**	**26300**	**1.28**	**10 - 6255DA - EP - 731**	C52	C101	C154
			276000	28100	1.42				276000	28100	1.71	10 - 6265DA - EP - 731	C54	C103	C156
			248000	25300	2.10				248000	25300	2.53	10 - 6275DA - EP - 731	C55	C104	C157
1.72	25800	2630	208000	21200	*	2.08	25800	2630	208000	21200	*	10 - 6245DA - EP - 841	C50	C99	C152
	37400	3810	258000	26300	0.87		31000	3160	258000	26300	1.05	10 - 6255DA - EP - 841	C52	C101	C154
			276000	**28100**	**1.23**				**276000**	**28100**	**1.48**	**10 - 6265DA - EP - 841**	C54	C103	C156
			248000	25300	1.82				248000	25300	2.20	10 - 6275DA - EP - 841	C55	C104	C157
1.45	34500	3520	258000	26300	*	1.74	34500	3520	258000	26300	*	10 - 6255DA - EP - 1003	C52	C101	C154
	44600	4550	**276000**	**28100**	**1.03**		36900	3770	**276000**	**28100**	**1.25**	**10 - 6265DA - EP - 1003**	C54	C103	C156
			248000	25300	1.53				248000	25300	1.85	10 - 6275DA - EP - 1003	C55	C104	C157
1.16	34500	3520	258000	26300	*	1.40	34500	3520	258000	26300	*	10 - 6255DA - EP - 1247	C52	C101	C154
	46000	4690	276000	28100	*		46000	4690	276000	28100	*	10 - 6265DA - EP - 1247	C54	C103	C156
	55400	5650	276000	28100	0.83		45900	4680	276000	28100	1.00	10 - 6265DA - EP - 1247	C54	C103	C156
			248000	**25300**	**1.23**				**248000**	**25300**	**1.48**	**10 - 6275DA - EP - 1247**	C55	C104	C157
0.980	44000	4490	276000	28100	*	1.18	44000	4490	276000	28100	*	10 - 6265DA - EP - 1479	C54	C103	C156
	65800	6700	**247000**	**25200**	**1.04**		54500	5550	**248000**	**25300**	**1.25**	**10 - 6275DA - EP - 1479**	C55	C104	C157
0.784	82200	8380	248000	25300	0.83	0.946	68100	6940	248000	25300	1.00	10 - 6275DA - EP - 1849	C55	C104	C157
0.702	68200	6950	248000	25300	*	0.847	68200	6950	248000	25300	*	10 - 6275DA - EP - 2065	C55	C104	C157
0.572	68200	6950	248000	25300	*	0.690	68200	6950	248000	25300	*	10 - 6275DA - EP - 2537	C55	C104	C157
0.476	68200	6950	245000	25000	*	0.575	68200	6950	245000	25000	*	10 - 6275DA - EP - 3045	C55	C104	C157
0.417	68200	6950	248000	25300	*	0.503	68200	6950	248000	25300	*	10 - 6275DA - EP - 3481	C55	C104	C157
0.327	68200	6950	245000	25000	*	0.394	68200	6950	245000	25000	*	10 - 6275DA - EP - 4437	C55	C104	C157
0.282	68200	6950	245000	25000	*	0.341	68200	6950	245000	25000	*	10 - 6275DA - EP - 5133	C55	C104	C157
0.235	68200	6950	245000	25000	*	0.283	68200	6950	245000	25000	*	10 - 6275DA - EP - 6177	C55	C104	C157
0.192	68200	6950	245000	25000	*	0.231	68200	6950	245000	25000	*	10 - 6275DA - EP - 7569	C55	C104	C157

注）1. 关于选型表记载的机型型号，请参见 B6 页。
2. 低速轴许用径向负载 Pro 为低速轴中央的值。负载点在低速轴中央以外时，以及关于许用轴向负载，请参见技术资料 F14 ～ F16 页。
3. 润滑方式根据机型不同而异。详细内容请参见技术资料 F10 ～ F11 页的“润滑”。
4. 上表电机转速 n_1 为代表值，输出转速 n_2 是根据该电机转速决定的值。电机转速的详细情况请参见技术资料 F36 页。
5. CNHM、CHHM、CNFM、CHFM、CNVM、CVVM 为型号代号。详细内容请参见 B6 页“型号”。
6. 粗体字的组合是对于各减速比在均匀负载・10 小时 / 天运转的条件下的推荐机型（对于 50Hz 的电机额定值，SF=1.0 左右）。
7. “SF”一栏为“*”的机型，运转时的负载扭矩请勿超过表中“输出扭矩”。不能以电机 100% 额定值进行运转。
8. 本表中记载的内容如有变更，恕不预告。

选型表

11 kW

频率	Hz	50Hz	60Hz
电机极数	P	4	
电机转速 n_1	r/min	1450	1750

50Hz						60Hz						型号	尺寸图（页）		
输出转速 n_2	输出扭矩 Tout		低速轴许用径向负载 Pro		SF 注）8	输出转速 n_2	输出扭矩 Tout		低速轴许用径向负载 Pro		SF 注）8	容量代号 - 机座号 - 辅助型号 - 减速比 注）6 注）9	CHHM (PHHM)	CHFM	CVVM
r/min	N-m	kgf-m	N	kgf		r/min	N-m	kgf-m	N	kgf					
483	194	19.8	**7490**	**764**	**1.20/1.00**	583	162	16.5	**7100**	**724**	**1.20/1.00**	**15 - 6145 - EP - 3 (P)**	C15	C64	C117
			7600	775	1.45/1.21				7140	729	1.45/1.21	15 - 6160 - EP - 3 (P)	C16	C65	C118
			7600	775	1.64/1.36				7140	729	1.64/1.36	15 - 6165 - EP - 3 (P)	C16	C65	C118
290	324	33.1	8730	891	1.20/1.00	350	270	27.6	8260	843	1.20/1.00	15 - 6145 - EP - 5 (P)	C15	C64	C117
			9010	919	1.45/1.21				8470	864	1.45/1.21	15 - 6160 - EP - 5 (P)	C16	C65	C118
			9010	919	1.64/1.36				8470	864	1.64/1.36	15 - 6165 - EP - 5 (P)	C16	C65	C118
242	413	42.1	**5840**	**595**	**1.03**	292	342	34.9	**5540**	**564**	**1.03**	**15 - 6135 - EP - 6**	C14	C63	C116
			9270	945	1.18				8780	895	1.18	15 - 6140 - EP - 6	C15	C64	C117
			9270	945	1.37				8780	895	1.37	15 - 6145 - EP - 6	C15	C64	C117
			10400	1060	1.85				9760	995	1.85	15 - 6160 - EP - 6	C16	C65	C118
			10400	1060	2.19				9760	995	2.19	15 - 6165 - EP - 6	C16	C65	C118
			11700	1190	2.51				11000	1120	2.51	15 - 6170 - EP - 6	C17	C66	C119
			11700	1190	2.74				11000	1120	2.74	15 - 6175 - EP - 6	C17	C66	C119
181	551	56.1	**6480**	**661**	**1.03**	219	456	46.5	**6150**	**627**	**1.03**	**15 - 6135 - EP - 8**	C14	C63	C116
			10300	1050	1.18				9730	992	1.18	15 - 6140 - EP - 8	C15	C64	C117
			10300	1050	1.37				9730	992	1.37	15 - 6145 - EP - 8	C15	C64	C117
			11600	1180	1.79				10900	1110	1.79	15 - 6160 - EP - 8	C16	C65	C118
			11600	1180	2.19				10900	1110	2.19	15 - 6165 - EP - 8	C16	C65	C118
			12900	1320	2.51				12200	1240	2.51	15 - 6170 - EP - 8	C17	C66	C119
			12900	1320	2.74				12200	1240	2.74	15 - 6175 - EP - 8	C17	C66	C119
132	757	77.2	**7360**	**750**	**1.03**	159	627	63.9	**6980**	**712**	**1.03**	**15 - 6135 - EP - 11**	C14	C63	C116
			11500	1170	1.18				10900	1110	1.18	15 - 6140 - EP - 11	C15	C64	C117
			11500	1170	1.37				10900	1110	1.37	15 - 6145 - EP - 11	C15	C64	C117
			13100	1330	1.79				12300	1260	1.79	15 - 6160 - EP - 11	C16	C65	C118
			13100	1330	2.19				12300	1260	2.19	15 - 6165 - EP - 11	C16	C65	C118
			14900	1520	2.51				14000	1430	2.51	15 - 6170 - EP - 11	C17	C66	C119
			14900	1520	2.74				14000	1430	2.74	15 - 6175 - EP - 11	C17	C66	C119
112	895	91.2	7630	778	0.93	135	741	75.6	7250	739	1.03	15 - 6135 - EP - 13	C14	C63	C116
			11700	**1200**	**1.18**				**11100**	**1140**	**1.18**	**15 - 6140 - EP - 13**	C15	C64	C117
			11700	1200	1.37				11100	1140	1.37	15 - 6145 - EP - 13	C15	C64	C117
			13700	1390	1.79				12900	1320	1.79	15 - 6160 - EP - 13	C16	C65	C118
			13700	1390	2.05				12900	1320	2.05	15 - 6165 - EP - 13	C16	C65	C118
			15500	1580	2.48				14600	1490	2.48	15 - 6170 - EP - 13	C17	C66	C119
			15500	1580	2.74				14600	1490	2.74	15 - 6175 - EP - 13	C17	C66	C119
96.7	1030	105	7740	789	0.82	117	855	87.2	7360	750	0.82	15 - 6135 - EP - 15	C14	C63	C116
			12300	**1250**	**1.09**				**11600**	**1190**	**1.09**	**15 - 6140 - EP - 15**	C15	C64	C117
			12300	1250	1.32				11600	1190	1.37	15 - 6145 - EP - 15	C15	C64	C117
			14500	1470	1.70				13600	1390	1.70	15 - 6160 - EP - 15	C16	C65	C118
			14500	1470	2.04				13600	1390	2.05	15 - 6165 - EP - 15	C16	C65	C118
			16300	1660	2.32				15400	1570	2.32	15 - 6170 - EP - 15	C17	C66	C119
			16300	1660	2.74				15400	1570	2.74	15 - 6175 - EP - 15	C17	C66	C119
			21700	2210	2.95				20400	2080	2.95	15 - 6180 - EP - 15	C18	C67	C120

注）1. 关于选型表记载的机型型号，请参见 B6 页。
2. 低速轴许用径向负载 Pro 为低速轴中央的值。负载点在低速轴中央以外时，以及关于许用轴向负载，请参见技术资料 F14 ～ F16 页。
3. 润滑方式根据机型不同而异。详细内容请参见技术资料 F10 ～ F11 页的“润滑”。
4. 上表电机转速 n_1 为代表值，输出转速 n_2 是根据该电机转速决定的值。电机转速的详细情况请参见技术资料 F36 页。
5. CHHM、CHFM、CVVM、PHHM、PVVM 为型号代号。详细内容请参见 B6 页“型号”。
6. 型号栏右端标有“(P)”记号的机型，其型式为“PHHM”、“PVVM”。详细内容请参见 B12 页“型号”。
7. 粗体字的组合是对于各减速比在均匀负载・10 小时 / 天运转的条件下的推荐机型（对于 50Hz 的电机额定值，SF=1.0 左右）。
8. “SF”一栏内记载有 2 个数值的机型（例：1.20/1.00）表示（卧式的 SF/ 立式的 SF）。如果为“–”，则表示不适用于该方向。
9. 对于型号栏右端标有“(P)”记号的机型，记载的减速比为公称减速比。实际减速比请参见下表。对于除此之外的机型，[记载的减速比]=[实际减速比]。
10. 本表中记载的内容如有变更，恕不预告。

实际减速比表

机座号		公称减速比	
		3	5
6140	6145	3.110	5.000

机座号		公称减速比	
		3	5
6160	6165	3.100	5.080

11 kW

频率	Hz	50Hz	60Hz
电机极数	P	4	
电机转速 n_1	r/min	1450	1750

50Hz						60Hz						型号								尺寸图（页）		
输出转速 n_2	输出扭矩 Tout		低速轴许用径向负载 Pro		SF	输出转速 n_2	输出扭矩 Tout		低速轴许用径向负载 Pro		SF	容量代号	-	机座号	-	辅助型号	-	减速比	CHHM	CHFM	CVVM
r/min	N-m	kgf-m	N	kgf		r/min	N-m	kgf-m	N	kgf											
85.3	1170	119	**12800**	**1300**	**1.09**	103	969	98.8	**12100**	**1240**	**1.09**	**15**	**-**	**6145**	**-**	**EP**	**-**	**17**	C15	C64	C117
			14900	1520	1.19				14100	1430	1.19	15	-	6160	-	EP	-	17	C16	C65	C118
			14900	1520	1.71				14100	1430	1.71	15	-	6165	-	EP	-	17	C16	C65	C118
			16900	1720	1.79				16000	1630	1.79	15	-	6170	-	EP	-	17	C17	C66	C119
			16900	1720	2.19				16000	1630	2.19	15	-	6175	-	EP	-	17	C17	C66	C119
			22900	2340	2.78				21600	2200	2.78	15	-	6180	-	EP	-	17	C18	C67	C120
69.0	1450	147	13600	1390	0.86	83.3	1200	122	12900	1320	1.00	15	-	6145	-	EP	-	21	C15	C64	C117
			15900	**1620**	**1.17**				**15000**	**1530**	**1.17**	**15**	**-**	**6160**	**-**	**EP**	**-**	**21**	C16	C65	C118
			15900	1620	1.45				15000	1530	1.46	15	-	6165	-	EP	-	21	C16	C65	C118
			18200	1860	1.69				17200	1750	1.77	15	-	6170	-	EP	-	21	C17	C66	C119
			18200	1860	2.15				17200	1750	2.19	15	-	6175	-	EP	-	21	C17	C66	C119
			24500	2500	2.73				23100	2350	2.73	15	-	6180	-	EP	-	21	C18	C67	C120
58.0	1720	175	**16600**	**1690**	**1.22**	70.0	1430	145	**15700**	**1600**	**1.37**	**15**	**-**	**6165**	**-**	**EP**	**-**	**25**	C16	C65	C118
			18800	1920	1.42				17800	1810	1.44	15	-	6170	-	EP	-	25	C17	C66	C119
			18800	1920	1.77				17800	1810	1.77	15	-	6175	-	EP	-	25	C17	C66	C119
			25500	2600	2.19				24000	2450	2.19	15	-	6180	-	EP	-	25	C18	C67	C120
			25500	2600	2.74				24000	2450	2.74	15	-	6185	-	EP	-	25	C18	C67	C120
50.0	2000	203	**17200**	**1750**	**1.04**	60.3	1650	169	**16300**	**1660**	**1.04**	**15**	**-**	**6165**	**-**	**EP**	**-**	**29**	C16	C65	C118
			19800	2010	1.23				18700	1900	1.30	15	-	6170	-	EP	-	29	C17	C66	C119
			19800	2010	1.58				18700	1900	1.71	15	-	6175	-	EP	-	29	C17	C66	C119
			26600	2710	1.77				25100	2560	1.77	15	-	6180	-	EP	-	29	C18	C67	C120
			26600	2710	2.19				25100	2560	2.19	15	-	6185	-	EP	-	29	C18	C67	C120
			37500	3830	2.79				35300	3600	2.79	15	-	6190	-	EP	-	29	C19	C68	C121
41.4	2410	246	18100	1840	0.87	50.0	2000	203	17100	1750	1.04	15	-	6165	-	EP	-	35	C16	C65	C118
			20900	**2130**	**1.02**				**19700**	**2010**	**1.09**	**15**	**-**	**6170**	**-**	**EP**	**-**	**35**	C17	C66	C119
			20900	2130	1.31				19700	2010	1.37	15	-	6175	-	EP	-	35	C17	C66	C119
			28400	2890	1.68				26700	2730	1.71	15	-	6180	-	EP	-	35	C18	C67	C120
			28400	2890	2.05				26700	2730	2.05	15	-	6185	-	EP	-	35	C18	C67	C120
			39600	4040	2.21				37300	3800	2.21	15	-	6190	-	EP	-	35	C19	C68	C121
			39600	4040	2.74				37300	3800	2.74	15	-	6195	-	EP	-	35	C19	C68	C121
33.7	2960	302	**22100**	**2250**	**1.03**	40.7	2450	250	**20900**	**2130**	**1.03**	**15**	**-**	**6175**	**-**	**EP**	**-**	**43**	C17	C66	C119
			30300	3090	1.37				28600	2920	1.37	15	-	6180	-	EP	-	43	C18	C67	C120
			30300	3090	1.69				28600	2920	1.71	15	-	6185	-	EP	-	43	C18	C67	C120
			42600	4340	1.90				40100	4090	1.90	15	-	6190	-	EP	-	43	C19	C68	C121
			42600	4340	2.46				40100	4090	2.74	15	-	6195	-	EP	-	43	C19	C68	C121
			77700	7920	2.89				73500	7500	2.89	15	-	6205	-	EP	-	43	C20	C69	C122
28.4	3510	358	22900	2330	0.90	34.3	2910	296	21700	2210	1.03	15	-	6175	-	EP	-	51	C17	C66	C119
			31300	**3200**	**1.09**				**29600**	**3010**	**1.09**	**15**	**-**	**6180**	**-**	**EP**	**-**	**51**	C18	C67	C120
			31300	3200	1.37				29600	3010	1.37	15	-	6185	-	EP	-	51	C18	C67	C120
			44400	4530	1.65				41900	4270	1.65	15	-	6190	-	EP	-	51	C19	C68	C121
			44400	4530	1.90				41900	4270	1.90	15	-	6195	-	EP	-	51	C19	C68	C121

注）1. 关于选型表记载的机型型号，请参见 B6 页。
2. 低速轴许用径向负载 Pro 为低速轴中央的值。负载点在低速轴中央以外时，以及关于许用轴向负载，请参见技术资料 F14 ～ F16 页。
3. 润滑方式根据机型不同而异。详细内容请参见技术资料 F10 ～ F11 页的“润滑”。
4. 上表电机转速 n_1 为代表值，输出转速 n_2 是根据该电机转速决定的值。电机转速的详细情况请参见技术资料 F36 页。
5. CHHM、CHFM、CVVM 为型号代号。详细内容请参见 B6 页“型号”。
6. 粗体字的组合是对于各减速比在均匀负载・10 小时 / 天运转的条件下的推荐机型（对于 50Hz 的电机额定值，SF=1.0 左右）。
7. 本表中记载的内容如有变更，恕不预告。

选型表

11 kW

频率	Hz	50Hz	60Hz
电机极数	P	4	
电机转速 n_1	r/min	1450	1750

50Hz						60Hz						型号	尺寸图（页）		
输出转速 n_2	输出扭矩 Tout		低速轴许用径向负载 Pro		SF 注）7	输出转速 n_2	输出扭矩 Tout		低速轴许用径向负载 Pro		SF 注）7	容量代号 - 机座号 - 辅助型号 - 减速比	CHHM	CHFM	CVVM
r/min	N-m	kgf-m	N	kgf		r/min	N-m	kgf-m	N	kgf					
24.6	4060	414	**32700**	**3330**	**1.09**	29.7	3360	343	**30900**	**3150**	**1.09**	**15 - 6185 - EP - 59**	C18	C67	C120
			46400	4730	1.39				43700	4460	1.39	15 - 6190 - EP - 59	C19	C68	C121
			46400	4730	1.71				43700	4460	1.71	15 - 6195 - EP - 59	C19	C68	C121
			84100	8570	2.05				79900	8150	2.05	15 - 6205 - EP - 59	C20	C69	C122
20.4	4890	498	34500	3520	0.89	24.6	4050	413	32700	3330	0.89	15 - 6185 - EP - 71	C18	C67	C120
			49100	**5010**	**1.23**				**46300**	**4720**	**1.23**	**15 - 6190 - EP - 71**	C19	C68	C121
			49100	5010	1.42				46300	4720	1.42	15 - 6195 - EP - 71	C19	C68	C121
16.7	5990	610	**52700**	**5380**	**1.06**	20.1	4960	506	**49700**	**5070**	**1.07**	**15 - 6190 - EP - 87**	C19	C68	C121
			52700	5380	1.24				49700	5070	1.24	15 - 6195 - EP - 87	C19	C68	C121
			84100	8570	1.45				84100	8570	1.45	15 - 6205 - EP - 87	C20	C69	C122
			96600	9850	1.79				91500	9320	1.95	15 - 6215 - EP - 87	C21	C70	C123
13.9	4060	414	40200	4100	*	16.8	4060	414	37700	3840	*	15 - 6180DB - EP - 104	C39	C88	C141
	4900	500	39900	4060	*		4900	500	37300	3800	*	15 - 6185DB - EP - 104	C39	C88	C141
	6780	691	**55600**	**5670**	**1.03**		5620	573	**52500**	**5360**	**1.03**	**15 - 6195DB - EP - 104**	C41	C90	C143
12.0	4810	490	41700	4250	*	14.5	4810	490	40000	4070	*	15 - 6185DB - EP - 121	C39	C88	C141
	6380	650	59000	6010	*		6380	650	55900	5700	*	15 - 6190DB - EP - 121	C41	C90	C143
	7890	804	59000	6010	0.96		6540	666	55900	5700	1.03	15 - 6195DB - EP - 121	C41	C90	C143
			84100	**8570**	**1.03**				**84100**	**8570**	**1.03**	**15 - 6205DB - EP - 121**	C43	C92	C145
			104000	10600	1.44				102000	10400	1.74	15 - 6215DB - EP - 121	C45	C94	C147
			114000	11600	1.71				108000	11000	2.06	15 - 6225DB - EP - 121	C47	C96	C149
			143000	14600	2.19				135000	13800	2.19	15 - 6235DA - EP - 121	C48	C97	C150
			143000	14600	2.37				135000	13800	2.86	15 - 6235DB - EP - 121	C49	C98	C151
			159000	16200	2.60				151000	15400	3.14	15 - 6245DB - EP - 121	C51	C100	C153
			195000	19900	2.89				184000	18800	2.89	15 - 6255DA - EP - 121	C52	C101	C154
10.1	6380	650	58700	5980	*	12.2	6380	650	58400	5950	*	15 - 6190DB - EP - 143	C41	C90	C143
	7630	778	58200	5940	*		7630	778	57900	5900	*	15 - 6195DB - EP - 143	C41	C90	C143
	9320	950	57600	5870	0.82		7730	788	57900	5900	0.98	15 - 6195DB - EP - 143	C41	C90	C143
8.79	6380	650	58900	6000	*	10.6	6380	650	58900	6000	*	15 - 6190DB - EP - 165	C41	C90	C143
	7910	806	58300	5940	*		7910	806	58300	5940	*	15 - 6195DB - EP - 165	C41	C90	C143
	10800	1100	84100	8570	0.86		8910	909	84100	8570	1.04	15 - 6205DB - EP - 165	C43	C92	C145
			104000	**10600**	**1.03**				**104000**	**10600**	**1.03**	**15 - 6215DA - EP - 165**	C44	C93	C146
			104000	10600	1.13				104000	10600	1.37	15 - 6215DB - EP - 165	C45	C94	C147
			123000	12600	1.35				117000	11900	1.62	15 - 6225DB - EP - 165	C47	C96	C149
			153000	15600	1.82				145000	14800	2.19	15 - 6235DA - EP - 165	C48	C97	C150
			171000	17400	2.19				162000	16500	2.19	15 - 6245DA - EP - 165	C50	C99	C152
			171000	17400	2.44				162000	16500	2.94	15 - 6245DB - EP - 165	C51	C100	C153
			209000	21300	2.46				198000	20200	2.46	15 - 6255DA - EP - 165	C52	C101	C154
			209000	21300	2.90				198000	20200	3.50	15 - 6255DB - EP - 165	C53	C102	C155

注）1. 关于选型表记载的机型型号，请参见 B6 页。
2. 低速轴许用径向负载 Pro 为低速轴中央的值。负载点在低速轴中央以外时，以及关于许用轴向负载，请参见技术资料 F14 ～ F16 页。
3. 润滑方式根据机型不同而异。详细内容请参见技术资料 F10 ～ F11 页的“润滑”。
4. 上表电机转速 n_1 为代表值，输出转速 n_2 是根据该电机转速决定的值。电机转速的详细情况请参见技术资料 F36 页。
5. CHHM、CHFM、CVVM 为型号代号。详细内容请参见 B6 页“型号”。
6. 粗体字的组合是对于各减速比在均匀负载・10 小时 / 天运转的条件下的推荐机型（对于 50Hz 的电机额定值，SF=1.0 左右）。
7. “SF”一栏为“*”的机型，运转时的负载扭矩请勿超过表中“输出扭矩”。不能以电机 100% 额定值进行运转。
8. 本表中记载的内容如有变更，恕不预告。

11 kW

频率	Hz	50Hz	60Hz
电机极数	P	4	
电机转速 n_1	r/min	1450	1750

50Hz						60Hz						型号	尺寸图（页）		
输出转速 n_2	输出扭矩 Tout		低速轴许用径向负载 Pro		SF 注）7	输出转速 n_2	输出扭矩 Tout		低速轴许用径向负载 Pro		SF 注）7	容量代号 - 机座号 - 辅助型号 - 减速比	CHHM	CHFM	CVVM
r/min	N-m	kgf-m	N	kgf		r/min	N-m	kgf-m	N	kgf					
7.75	7960	811	59000	6010	*	9.36	7960	811	59000	6010	*	15 - 6195DB - EP - 187	C41	C90	C143
	8620	879	84100	8570	*		7610	776	84100	8570	*	15 - 6205DB - EP - 187	C43	C92	C145
	9190	937	104000	10600	*		7610	776	104000	10600	*	15 - 6215DA - EP - 187	C44	C93	C146
	12200	1240	104000	10600	0.93		10100	1030	104000	10600	1.13	15 - 6215DB - EP - 187	C45	C94	C147
			129000	**13100**	**1.11**				**123000**	**12500**	**1.34**	**15 - 6225DB - EP - 187**	C47	C96	C149
			162000	16500	1.53				154000	15600	1.71	15 - 6235DA - EP - 187	C48	C97	C150
			181000	18400	1.68				171000	17400	2.03	15 - 6245DB - EP - 187	C51	C100	C153
			221000	22500	2.19				210000	21400	2.19	15 - 6255DA - EP - 187	C52	C101	C154
			221000	22500	2.25				210000	21400	2.72	15 - 6255DB - EP - 187	C53	C102	C155
			270000	27500	2.57				256000	26100	3.10	15 - 6265DA - EP - 187	C54	C103	C156
7.44	7910	806	58300	5940	*	8.97	7910	806	58300	5940	*	15 - 6195DB - EP - 195	C41	C90	C143
	9270	945	84100	8570	*		9270	945	84100	8570	*	15 - 6205DB - EP - 195	C43	C92	C145
	12700	1300	104000	10600	0.93		10500	1070	104000	10600	1.03	15 - 6215DA - EP - 195	C44	C93	C146
			104000	10600	0.96				104000	10600	1.16	15 - 6215DB - EP - 195	C45	C94	C147
			129000	**13200**	**1.14**				**122000**	**12500**	**1.37**	**15 - 6225DB - EP - 195**	C47	C96	C149
			161000	16400	1.54				152000	15500	1.86	15 - 6235DA - EP - 195	C48	C97	C150
			180000	18300	2.06				170000	17300	2.06	15 - 6245DA - EP - 195	C50	C99	C152
			180000	18300	2.06				170000	17300	2.49	15 - 6245DB - EP - 195	C51	C100	C153
			220000	22400	2.45				208000	21200	2.46	15 - 6255DA - EP - 195	C52	C101	C154
			220000	22400	2.45				208000	21200	2.96	15 - 6255DB - EP - 195	C53	C102	C155
6.28	9270	945	84100	8570	*	7.58	9270	945	84100	8570	*	15 - 6205DB - EP - 231	C43	C92	C145
	12500	1270	104000	10600	*		12500	1270	104000	10600	*	15 - 6215DA - EP - 231	C44	C93	C146
	15100	1540	104000	10600	0.83		12500	1270	104000	10600	1.00	15 - 6215DA - EP - 231	C44	C93	C146
			137000	14000	0.98				130000	13300	1.03	15 - 6225DA - EP - 231	C46	C95	C148
			137000	14000	0.98				130000	13300	1.19	15 - 6225DB - EP - 231	C47	C96	C149
			172000	**17500**	**1.25**				**163000**	**16600**	**1.51**	**15 - 6235DA - EP - 231**	C48	C97	C150
			191000	19500	1.71				181000	18500	2.07	15 - 6245DA - EP - 231	C50	C99	C152
			233000	23800	2.06				221000	22500	2.48	15 - 6255DA - EP - 231	C52	C101	C154
5.31	12500	1270	104000	10600	*	6.41	12500	1270	104000	10600	*	15 - 6215DA - EP - 273	C44	C93	C146
	14800	1510	145000	14700	*		14800	1510	137000	13900	*	15 - 6225DA - EP - 273	C46	C95	C148
	17800	1810	144000	14700	0.83		14700	1500	137000	13900	1.00	15 - 6225DA - EP - 273	C46	C95	C148
			179000	**18200**	**1.06**				**171000**	**17400**	**1.28**	**15 - 6235DA - EP - 273**	C48	C97	C150
			201000	20500	1.45				190000	19400	1.75	15 - 6245DA - EP - 273	C50	C99	C152
			245000	25000	1.74				232000	23600	2.10	15 - 6255DA - EP - 273	C52	C101	C154
			276000	28100	2.58				276000	28100	3.12	15 - 6265DA - EP - 273	C54	C103	C156
4.55	12700	1290	104000	10600	*	5.49	12700	1290	104000	10600	*	15 - 6215DA - EP - 319	C44	C93	C146
	15000	1530	145000	14800	*		15000	1530	142000	14500	*	15 - 6225DA - EP - 319	C46	C95	C148
	20800	2120	179000	18200	0.91		17200	1760	177000	18100	1.10	15 - 6235DA - EP - 319	C48	C97	C150
			208000	**21200**	**1.24**				**198000**	**20200**	**1.50**	**15 - 6245DA - EP - 319**	C50	C99	C152
			258000	26300	1.56				244000	24900	1.88	15 - 6255DA - EP - 319	C52	C101	C154
			276000	28100	2.21				276000	28100	2.67	15 - 6265DA - EP - 319	C54	C103	C156

注）1. 关于选型表记载的机型型号，请参见 B6 页。
2. 低速轴许用径向负载 Pro 为低速轴中央的值。负载点在低速轴中央以外时，以及关于许用轴向负载，请参见技术资料 F14 ～ F16 页。
3. 润滑方式根据机型不同而异。详细内容请参见技术资料 F10 ～ F11 页的“润滑”。
4. 上表电机转速 n_1 为代表值，输出转速 n_2 是根据该电机转速决定的值。电机转速的详细情况请参见技术资料 F36 页。
5. CHHM、CHFM、CVVM 为型号代号。详细内容请参见 B6 页“型号”。
6. 粗体字的组合是对于各减速比在均匀负载・10 小时 / 天运转的条件下的推荐机型（对于 50Hz 的电机额定值，SF=1.0 左右）。
7. “SF”一栏为“*”的机型，运转时的负载扭矩请勿超过表中“输出扭矩”。不能以电机 100% 额定值进行运转。
8. 本表中记载的内容如有变更，恕不预告。

选型表

11 kW

频率	Hz	50Hz	60Hz
电机极数	P	4	
电机转速 n_1	r/min	1450	1750

50Hz						60Hz						型号	尺寸图（页）		
输出转速 n_2	输出扭矩 Tout		低速轴许用径向负载 Pro		SF 注）7	输出转速 n_2	输出扭矩 Tout		低速轴许用径向负载 Pro		SF 注）7	容量代号 - 机座号 - 辅助型号 - 减速比	CHHM	CHFM	CVVM
r/min	N-m	kgf-m	N	kgf		r/min	N-m	kgf-m	N	kgf					
3.85	15000	1530	145000	14800	☆	4.64	15000	1530	145000	14800	☆	15 - 6225DA - EP - 377	C46	C95	C148
	18900	1930	179000	18200	☆		18900	1930	179000	18200	☆	15 - 6235DA - EP - 377	C48	C97	C150
	24600	2510	**208000**	**21200**	**1.05**		20400	2080	**208000**	**21200**	**1.27**	**15 - 6245DA - EP - 377**	C50	C99	C152
			258000	26300	1.32				256000	26100	1.59	15 - 6255DA - EP - 377	C52	C101	C154
			276000	28100	1.87				276000	28100	2.26	15 - 6265DA - EP - 377	C54	C103	C156
			248000	25300	2.77				248000	25300	3.35	15 - 6275DA - EP - 377	C55	C104	C157
3.07	20500	2090	179000	18200	☆	3.70	20500	2090	179000	18200	☆	15 - 6235DA - EP - 473	C48	C97	C150
	30800	3140	208000	21200	0.84		25600	2600	208000	21200	1.01	15 - 6245DA - EP - 473	C50	C99	C152
			258000	**26300**	**1.12**				**258000**	**26300**	**1.35**	**15 - 6255DA - EP - 473**	C52	C101	C154
			276000	28100	1.49				276000	28100	1.80	15 - 6265DA - EP - 473	C54	C103	C156
			248000	25300	2.21				248000	25300	2.67	15 - 6275DA - EP - 473	C55	C104	C157
2.94	18900	1930	179000	18200	☆	3.55	18900	1930	179000	18200	☆	15 - 6235DA - EP - 493	C48	C97	C150
	25800	2630	208000	21200	☆		25800	2630	208000	21200	☆	15 - 6245DA - EP - 493	C50	C99	C152
	32100	3270	**258000**	**26300**	**1.01**		26600	2710	**258000**	**26300**	**1.22**	**15 - 6255DA - EP - 493**	C52	C101	C154
			276000	28100	1.43				276000	28100	1.73	15 - 6265DA - EP - 493	C54	C103	C156
			248000	25300	2.12				248000	25300	2.56	15 - 6275DA - EP - 493	C55	C104	C157
2.59	25800	2630	208000	21200	☆	3.13	25800	2630	208000	21200	☆	15 - 6245DA - EP - 559	C50	C99	C152
	36400	3720	258000	26300	0.95		30200	3080	258000	26300	1.14	15 - 6255DA - EP - 559	C52	C101	C154
			276000	**28100**	**1.26**				**276000**	**28100**	**1.52**	**15 - 6265DA - EP - 559**	C54	C103	C156
			248000	25300	1.87				248000	25300	2.26	15 - 6275DA - EP - 559	C55	C104	C157
2.23	25800	2630	208000	21200	☆	2.70	25800	2630	208000	21200	☆	15 - 6245DA - EP - 649	C50	C99	C152
	34500	3520	258000	26300	☆		34500	3520	258000	26300	☆	15 - 6255DA - EP - 649	C52	C101	C154
	42300	4310	258000	26300	0.82		35100	3570	258000	26300	0.98	15 - 6255DA - EP - 649	C52	C101	C154
			276000	**28100**	**1.09**				**276000**	**28100**	**1.31**	**15 - 6265DA - EP - 649**	C54	C103	C156
			248000	25300	1.61				248000	25300	1.95	15 - 6275DA - EP - 649	C55	C104	C157
1.98	34500	3520	258000	26300	☆	2.39	34500	3520	258000	26300	☆	15 - 6255DA - EP - 731	C52	C101	C154
	47700	4860	276000	28100	0.97		39500	4030	276000	28100	1.16	15 - 6265DA - EP - 731	C54	C103	C156
			248000	25300	1.43				248000	25300	1.73	15 - 6275DA - EP - 731	C55	C104	C157
1.72	32500	3310	258000	26300	☆	2.08	32500	3310	258000	26300	☆	15 - 6255DA - EP - 841	C52	C101	C154
	54800	5590	276000	28100	0.84		45400	4630	276000	28100	1.01	15 - 6265DA - EP - 841	C54	C103	C156
			248000	**25300**	**1.24**				**248000**	**25300**	**1.50**	**15 - 6275DA - EP - 841**	C55	C104	C157
1.45	46000	4690	276000	28100	☆	1.74	46000	4690	276000	28100	☆	15 - 6265DA - EP - 1003	C54	C103	C156
	65400	6670	**248000**	**25300**	**1.04**		54200	5520	**248000**	**25300**	**1.26**	**15 - 6275DA - EP - 1003**	C55	C104	C157
1.16	81300	8290	248000	25300	0.84	1.40	67400	6870	248000	25300	1.01	15 - 6275DA - EP - 1247	C55	C104	C157
0.980	68200	6950	245000	25000	☆	1.18	68200	6950	245000	25000	☆	15 - 6275DA - EP - 1479	C55	C104	C157

注）1. 关于选型表记载的机型型号，请参见 B6 页。
2. 低速轴许用径向负载 Pro 为低速轴中央的值。负载点在低速轴中央以外时，以及关于许用轴向负载，请参见技术资料 F14 ～ F16 页。
3. 润滑方式根据机型不同而异。详细内容请参见技术资料 F10 ～ F11 页的“润滑”。
4. 上表电机转速 n_1 为代表值，输出转速 n_2 是根据该电机转速决定的值。电机转速的详细情况请参见技术资料 F36 页。
5. CHHM、CHFM、CVVM 为型号代号。详细内容请参见 B6 页“型号”。
6. 粗体字的组合是对于各减速比在均匀负载・10 小时 / 天运转的条件下的推荐机型（对于 50Hz 的电机额定值，SF=1.0 左右）。
7. “SF”一栏为“*”的机型，运转时的负载扭矩请勿超过表中“输出扭矩”。不能以电机 100% 额定值进行运转。
8. 本表中记载的内容如有变更，恕不预告。

15 kW

频率	Hz	50Hz	60Hz
电机极数	P	4	
电机转速 n_1	r/min	1450	1750

50Hz						60Hz						型号	尺寸图（页）		
输出转速 n_2	输出扭矩 Tout		低速轴许用径向负载 Pro		SF 注）8	输出转速 n_2	输出扭矩 Tout		低速轴许用径向负载 Pro		SF 注）8	容量代号 - 机座号 - 辅助型号 - 减速比 注）6 注）9	CHHM (PHHM)	CHFM	CVVM
r/min	N-m	kgf-m	N	kgf		r/min	N-m	kgf-m	N	kgf					
483	266	27.1	**7600**	**775**	**1.07/ -**	583	221	22.5	**7140**	**729**	**1.07/ -**	**20 - 6160 - EP - 3 (P)**	C16	C65	C118
			7600	775	1.20/1.00				7140	729	1.20/1.00	20 - 6165 - EP - 3 (P)	C16	C65	C118
			8920	910	1.67/1.67				8400	857	1.67/1.67	20 - 6170 - EP - 3 (P)	C17	C66	C119
290	442	45.1	**9010**	**919**	**1.07/ -**	350	368	37.6	**8470**	**864**	**1.07/ -**	**20 - 6160 - EP - 5 (P)**	C16	C65	C118
			9010	919	1.20/1.00				8470	864	1.20/1.00	20 - 6165 - EP - 5 (P)	C16	C65	C118
			10580	1080	1.67/1.07				9960	1016	1.67/1.07	20 - 6170 - EP - 5 (P)	C17	C66	C119
242	563	57.4	**9200**	**938**	**1.01**	292	467	47.6	**8730**	**889**	**1.01**	**20 - 6145 - EP - 6**	C15	C64	C117
			10200	1040	1.35				9670	986	1.35	20 - 6160 - EP - 6	C16	C65	C118
			10200	1040	1.61				9670	986	1.61	20 - 6165 - EP - 6	C16	C65	C118
			11600	1180	1.84				10900	1110	1.84	20 - 6170 - EP - 6	C17	C66	C119
			11600	1180	2.01				10900	1110	2.01	20 - 6175 - EP - 6	C17	C66	C119
181	751	76.5	**10200**	**1040**	**1.01**	219	622	63.4	**9660**	**984**	**1.01**	**20 - 6145 - EP - 8**	C15	C64	C117
			11400	1170	1.31				10800	1100	1.31	20 - 6160 - EP - 8	C16	C65	C118
			11400	1170	1.61				10800	1100	1.61	20 - 6165 - EP - 8	C16	C65	C118
			12800	1310	1.84				12100	1230	1.84	20 - 6170 - EP - 8	C17	C66	C119
			12800	1310	2.01				12100	1230	2.01	20 - 6175 - EP - 8	C17	C66	C119
132	1030	105	**11400**	**1160**	**1.01**	159	855	87.2	**10800**	**1100**	**1.01**	**20 - 6145 - EP - 11**	C15	C64	C117
			12900	1320	1.31				12200	1240	1.31	20 - 6160 - EP - 11	C16	C65	C118
			12900	1320	1.61				12200	1240	1.61	20 - 6165 - EP - 11	C16	C65	C118
			14700	1500	1.84				13900	1420	1.84	20 - 6170 - EP - 11	C17	C66	C119
			14700	1500	2.01				13900	1420	2.01	20 - 6175 - EP - 11	C17	C66	C119
			19600	2000	2.35				18500	1880	2.35	20 - 6180 - EP - 11	C18	C67	C120
			19600	2000	2.60				18500	1880	2.60	20 - 6185 - EP - 11	C18	C67	C120
			27500	2800	2.73				25800	2630	2.73	20 - 6190 - EP - 11	C19	C68	C121
112	1220	124	**11600**	**1190**	**1.01**	135	1010	103	**11000**	**1130**	**1.01**	**20 - 6145 - EP - 13**	C15	C64	C117
			13500	1370	1.31				12700	1300	1.31	20 - 6160 - EP - 13	C16	C65	C118
			13500	1370	1.51				12700	1300	1.51	20 - 6165 - EP - 13	C16	C65	C118
			15300	1560	1.82				14500	1470	1.82	20 - 6170 - EP - 13	C17	C66	C119
			15300	1560	2.01				14500	1470	2.01	20 - 6175 - EP - 13	C17	C66	C119
			20400	2080	2.35				19200	1960	2.35	20 - 6180 - EP - 13	C18	C67	C120
			20400	2080	2.60				19200	1960	2.60	20 - 6185 - EP - 13	C18	C67	C120
			28600	2910	2.73				26900	2740	2.73	20 - 6190 - EP - 13	C19	C68	C121
96.7	1410	144	12100	1240	0.97	117	1170	119	11500	1170	1.01	20 - 6145 - EP - 15	C15	C64	C117
			14200	**1450**	**1.25**				**13500**	**1370**	**1.25**	**20 - 6160 - EP - 15**	C16	C65	C118
			14200	1450	1.49				13500	1370	1.51	20 - 6165 - EP - 15	C16	C65	C118
			16100	1640	1.70				15200	1550	1.70	20 - 6170 - EP - 15	C17	C66	C119
			16100	1640	2.01				15200	1550	2.01	20 - 6175 - EP - 15	C17	C66	C119
			21600	2200	2.16				20300	2070	2.16	20 - 6180 - EP - 15	C18	C67	C120
			21600	2200	2.60				20300	2070	2.60	20 - 6185 - EP - 15	C18	C67	C120
			30000	3060	2.73				28200	2880	2.73	20 - 6190 - EP - 15	C19	C68	C121

注）1. 关于选型表记载的机型型号，请参见 B6 页。
2. 低速轴许用径向负载 Pro 为低速轴中央的值。负载点在低速轴中央以外时，以及关于许用轴向负载，请参见技术资料 F14 ～ F16 页。
3. 润滑方式根据机型不同而异。详细内容请参见技术资料 F10 ～ F11 页的“润滑”。
4. 上表电机转速 n_1 为代表值，输出转速 n_2 是根据该电机转速决定的值。电机转速的详细情况请参见技术资料 F36 页。
5. CHHM、CHFM、CVVM、PHHM、PVVM 为型号代号。详细内容请参见 B6 页“型号”。
6. 型号栏右端标有“(P)”记号的机型，其型式为“PHHM”、“PVVM”。详细内容请参见 B12 页“型号”。
7. 粗体字的组合是对于各减速比在均匀负载・10 小时 / 天运转的条件下的推荐机型（对于 50Hz 的电机额定值，SF=1.0 左右）。
8. “SF”一栏内记载有 2 个数值的机型（例：1.20/1.00）表示（卧式的 SF/ 立式的 SF）。如果为“–”，则表示不适用于该方向。
9. 对于型号栏右端标有“(P)”记号的机型，记载的减速比为公称减速比。实际减速比请参见下表。对于除此之外的机型，[记载的减速比]=[实际减速比]。
10. 本表中记载的内容如有变更，恕不预告。

实际减速比表

机座号		公称减速比	
		3	5
6160	6165	3.100	5.080
6170	6175	3.100	5.050

选型表

15 kW

频率	Hz	50Hz	60Hz
电机极数	P	4	
电机转速 n_1	r/min	1450	1750

50Hz						60Hz						型号	尺寸图（页）		
输出转速 n_2	输出扭矩 Tout		低速轴许用径向负载 Pro		SF	输出转速 n_2	输出扭矩 Tout		低速轴许用径向负载 Pro		SF	容量代号 - 机座号 - 辅助型号 - 减速比	CHHM	CHFM	CVVM
r/min	N-m	kgf-m	N	kgf		r/min	N-m	kgf-m	N	kgf					
85.3	1600	163	12600	1290	0.80	103	1320	135	12000	1220	0.80	20 - 6145 - EP - 17	C15	C64	C117
			14600	1490	0.87				13900	1410	0.87	20 - 6160 - EP - 17	C16	C65	C118
			14600	**1490**	**1.25**				**13900**	**1410**	**1.25**	**20 - 6165 - EP - 17**	C16	C65	C118
			16700	1700	1.31				15800	1610	1.31	20 - 6170 - EP - 17	C17	C66	C119
			16700	1700	1.61				15800	1610	1.61	20 - 6175 - EP - 17	C17	C66	C119
			22700	2320	2.04				21400	2180	2.04	20 - 6180 - EP - 17	C18	C67	C120
			22700	2320	2.55				21400	2180	2.60	20 - 6185 - EP - 17	C18	C67	C120
			31600	3220	2.73				29800	3030	2.73	20 - 6190 - EP - 17	C19	C68	C121
69.0	1970	201	**15600**	**1590**	**1.07**	83.3	1630	166	**14800**	**1510**	**1.07**	**20 - 6165 - EP - 21**	C16	C65	C118
			17900	1830	1.24				17000	1730	1.30	20 - 6170 - EP - 21	C17	C66	C119
			17900	1830	1.57				17000	1730	1.61	20 - 6175 - EP - 21	C17	C66	C119
			24300	2480	2.00				22900	2340	2.00	20 - 6180 - EP - 21	C18	C67	C120
			24300	2480	2.54				22900	2340	2.60	20 - 6185 - EP - 21	C18	C67	C120
			34000	3470	2.73				32000	3260	2.73	20 - 6190 - EP - 21	C19	C68	C121
58.0	2350	239	16200	1650	0.89	70.0	1940	198	15400	1570	1.01	20 - 6165 - EP - 25	C16	C65	C118
			18500	**1890**	**1.04**				**17500**	**1780**	**1.05**	**20 - 6170 - EP - 25**	C17	C66	C119
			18500	1890	1.30				17500	1780	1.30	20 - 6175 - EP - 25	C17	C66	C119
			25300	2580	1.61				23800	2430	1.61	20 - 6180 - EP - 25	C18	C67	C120
			25300	2580	2.01				23800	2430	2.01	20 - 6185 - EP - 25	C18	C67	C120
			35600	3620	2.35				33500	3410	2.35	20 - 6190 - EP - 25	C19	C68	C121
			35600	3620	2.70				33500	3410	2.70	20 - 6195 - EP - 25	C19	C68	C121
50.0	2720	277	**19400**	**1980**	**1.16**	60.3	2260	230	**18400**	**1870**	**1.25**	**20 - 6175 - EP - 29**	C17	C66	C119
			26400	2690	1.30				24900	2540	1.30	20 - 6180 - EP - 29	C18	C67	C120
			26400	2690	1.61				24900	2540	1.61	20 - 6185 - EP - 29	C18	C67	C120
			37400	3810	2.05				35200	3580	2.05	20 - 6190 - EP - 29	C19	C68	C121
			37400	3810	2.52				35200	3580	2.52	20 - 6195 - EP - 29	C19	C68	C121
41.4	3280	335	20400	2080	0.96	50.0	2720	277	19400	1970	1.01	20 - 6175 - EP - 35	C17	C66	C119
			28100	**2860**	**1.23**				**26500**	**2700**	**1.25**	**20 - 6180 - EP - 35**	C18	C67	C120
			28100	2860	1.51				26500	2700	1.51	20 - 6185 - EP - 35	C18	C67	C120
			39400	4020	1.62				37100	3780	1.62	20 - 6190 - EP - 35	C19	C68	C121
			39400	4020	2.01				37100	3780	2.01	20 - 6195 - EP - 35	C19	C68	C121
33.7	4040	411	**29900**	**3050**	**1.01**	40.7	3340	341	**28300**	**2880**	**1.01**	**20 - 6180 - EP - 43**	C18	C67	C120
			29900	3050	1.24				28300	2880	1.25	20 - 6185 - EP - 43	C18	C67	C120
			42300	4310	1.39				39900	4060	1.39	20 - 6190 - EP - 43	C19	C68	C121
			42300	4310	1.81				39900	4060	2.01	20 - 6195 - EP - 43	C19	C68	C121
			77500	7900	2.12				73300	7480	2.12	20 - 6205 - EP - 43	C20	C69	C122
28.4	4790	488	**30900**	**3150**	**1.01**	34.3	3970	404	**29200**	**2980**	**1.01**	**20 - 6185 - EP - 51**	C18	C67	C120
			44100	4490	1.21				41500	4230	1.21	20 - 6190 - EP - 51	C19	C68	C121
			44100	4490	1.39				41500	4230	1.39	20 - 6195 - EP - 51	C19	C68	C121

注）1. 关于选型表记载的机型型号，请参见 B6 页。
2. 低速轴许用径向负载 Pro 为低速轴中央的值。负载点在低速轴中央以外时，以及关于许用轴向负载，请参见技术资料 F14 ～ F16 页。
3. 润滑方式根据机型不同而异。详细内容请参见技术资料 F10 ～ F11 页的“润滑”。
4. 上表电机转速 n_1 为代表值，输出转速 n_2 是根据该电机转速决定的值。电机转速的详细情况请参见技术资料 F36 页。
5. CHHM、CHFM、CVVM 为型号代号。详细内容请参见 B6 页“型号”。
6. 粗体字的组合是对于各减速比在均匀负载・10 小时 / 天运转的条件下的推荐机型（对于 50Hz 的电机额定值，SF=1.0 左右）。
7. 本表中记载的内容如有变更，恕不预告。

选型表

15 kW

频率	Hz	50Hz	60Hz
电机极数	P	4	
电机转速 n_1	r/min	1450	1750

50Hz						60Hz						型号									尺寸图（页）		
输出转速 n_2	输出扭矩 Tout		低速轴许用径向负载 Pro		SF 注）7	输出转速 n_2	输出扭矩 Tout		低速轴许用径向负载 Pro		SF 注）7	容量代号	-	机座号	-	辅助型号	-	减速比			CHHM	CHFM	CVVM
r/min	N-m	kgf-m	N	kgf		r/min	N-m	kgf-m	N	kgf													
24.6	5540	564	32100	3270	0.80	29.7	4590	468	30400	3100	0.80	20	-	6185	-	EP	-	59			C18	C67	C120
			46000	**4690**	**1.02**				**43400**	**4430**	**1.02**	**20**	**-**	**6190**	**-**	**EP**	**-**	**59**			C19	C68	C121
			46000	4690	1.25				43400	4430	1.25	20	-	6195	-	EP	-	59			C19	C68	C121
			84100	8570	1.51				79700	8120	1.51	20	-	6205	-	EP	-	59			C20	C69	C122
			85900	8760	2.26				81300	8290	2.51	20	-	6215	-	EP	-	59			C21	C70	C123
20.4	6660	679	**48600**	**4960**	**1.04**	24.6	5520	563	**45900**	**4680**	**1.04**	**20**	**-**	**6195**	**-**	**EP**	**-**	**71**			C19	C68	C121
16.7	8170	832	52100	5310	0.91	20.1	6770	690	49200	5010	0.91	20	-	6195	-	EP	-	87			C19	C68	C121
			84100	**8570**	**1.06**				**84100**	**8570**	**1.06**	**20**	**-**	**6205**	**-**	**EP**	**-**	**87**			C20	C69	C122
			96100	9790	1.31				91000	9280	1.43	20	-	6215	-	EP	-	87			C21	C70	C123
			102000	10400	1.78				96400	9830	1.78	20	-	6225	-	EP	-	87	☆		C22	C71	C124
16.6	8190	835	**84100**	**8570**	**1.13**	19.7	6890	703	**84100**	**8570**	**1.30**	**206**	**-**	**6205**	**-**	**EP**	**-**	**59**			C20	C69	C122
			96200	9800	1.55				91500	9330	1.83	206	-	6215	-	EP	-	59			C21	C70	C123
			102000	10400	1.94				97000	9890	2.22	206	-	6225	-	EP	-	59			C22	C71	C124
13.9	6380	650	55800	5690	*	16.8	5770	589	52400	5340	*	20	-	6190DB	-	EP	-	104			C41	C90	C143
	6970	711	55400	5650	*		5770	589	52400	5340	*	20	-	6195DB	-	EP	-	104			C41	C90	C143
12.0	7580	773	59000	6010	*	14.5	6720	686	55700	5680	*	20	-	6195DB	-	EP	-	121			C41	C90	C143
	8110	828	84100	8570	*		6720	686	84100	8570	*	20	-	6205DB	-	EP	-	121			C43	C92	C145
	10800	1100	**104000**	**10600**	**1.06**		8910	909	**101000**	**10300**	**1.28**	**20**	**-**	**6215DB**	**-**	**EP**	**-**	**121**			C45	C94	C147
			113000	11600	1.25				108000	11000	1.51	20	-	6225DB	-	EP	-	121			C47	C96	C149
			142000	14500	1.60				135000	13800	1.60	20	-	6235DA	-	EP	-	121			C48	C97	C150
			142000	14500	1.74				135000	13800	2.10	20	-	6235DB	-	EP	-	121			C49	C98	C151
			159000	16200	1.91				150000	15300	2.30	20	-	6245DB	-	EP	-	121			C51	C100	C153
			194000	19800	2.00				184000	18700	2.00	20	-	6255DA	-	EP	-	121			C52	C101	C154
			194000	19800	2.56				184000	18700	3.08	20	-	6255DB	-	EP	-	121			C53	C102	C155
			237000	24200	2.91				225000	22900	3.21	20	-	6265DA	-	EP	-	121			C54	C103	C156
11.3	12100	1230	**114000**	**11600**	**1.25**	13.4	10200	1040	**108000**	**11000**	**1.48**	**206**	**-**	**6225**	**-**	**EP**	**-**	**87**			C22	C71	C124
			142000	14500	1.42				135000	13800	1.60	206	-	6235	-	EP	-	87			C23	C72	C125
			159000	16200	1.87				151000	15400	2.14	206	-	6245	-	EP	-	87			C24	C73	C126
8.79	9270	945	84100	8570	*	10.6	9160	935	84100	8570	*	20	-	6205DB	-	EP	-	165			C43	C92	C145
	11100	1130	104000	10600	*		9160	935	104000	10600	*	20	-	6215DA	-	EP	-	165			C44	C93	C146
	14700	1500	104000	10600	0.83		12200	1240	104000	10600	1.00	20	-	6215DB	-	EP	-	165			C45	C94	C147
			122000	12500	0.98				116000	11800	1.19	20	-	6225DB	-	EP	-	165			C47	C96	C149
			152000	**15500**	**1.34**				**144000**	**14700**	**1.60**	**20**	**-**	**6235DA**	**-**	**EP**	**-**	**165**			C48	C97	C150
			170000	17400	1.60				161000	16400	1.60	20	-	6245DA	-	EP	-	165			C50	C99	C152
			170000	17400	1.79				161000	16400	2.16	20	-	6245DB	-	EP	-	165			C51	C100	C153
			209000	21300	2.00				197000	20100	2.00	20	-	6255DA	-	EP	-	165			C52	C101	C154
			209000	21300	2.12				197000	20100	2.56	20	-	6255DB	-	EP	-	165			C53	C102	C155
			254000	25900	2.98				241000	24500	3.20	20	-	6265DA	-	EP	-	165			C54	C103	C156

注）1. 关于选型表记载的机型型号，请参见 B6 页。
2. 低速轴许用径向负载 Pro 为低速轴中央的值。负载点在低速轴中央以外时，以及关于许用轴向负载，请参见技术资料 F14 ～ F16 页。
3. 润滑方式根据机型不同而异。详细内容请参见技术资料 F10 ～ F11 页的“润滑”。
4. 上表电机转速 n_1 为代表值，输出转速 n_2 是根据该电机转速决定的值。电机转速的详细情况请参见技术资料 F36 页。
5. CHHM、CHFM、CVVM 为型号代号。详细内容请参见 B6 页“型号”。
6. 粗体字的组合是对于各减速比在均匀负载・10 小时 / 天运转的条件下的推荐机型（对于 50Hz 的电机额定值，SF=1.0 左右）。
7. “SF”一栏为“*”的机型，运转时的负载扭矩请勿超过表中“输出扭矩”。不能以电机 100% 额定值进行运转。
8. “容量代号”的末尾为“6”的机型，电机极数为 6P。除此以外的机型，电机极数为 4P。
9. 型号栏右端标有“☆”记号的机型，与电机的连接采用座板 + 电机结构（水平）或带连接台（垂直）。尺寸等详细情况请咨询本公司。
10. 本表中记载的内容如有变更，恕不预告。

选型表

15 kW

频率	Hz	50Hz	60Hz
电机极数	P	4	
电机转速 n_1	r/min	1450	1750

50Hz						60Hz						型号	尺寸图（页）		
输出转速 n_2	输出扭矩 Tout		低速轴许用径向负载 Pro		SF 注）7	输出转速 n_2	输出扭矩 Tout		低速轴许用径向负载 Pro		SF 注）7	容量代号 - 机座号 - 辅助型号 - 减速比	CHHM	CHFM	CVVM
r/min	N-m	kgf-m	N	kgf		r/min	N-m	kgf-m	N	kgf					
7.75	11400	1160	104000	10600	*	9.36	11400	1160	104000	10600	*	20 - 6215DB - EP - 187	C45	C94	C147
	13500	1380	129000	13200	*		13500	1380	122000	12400	*	20 - 6225DB - EP - 187	C47	C96	C149
	16600	1690	**161000**	**16400**	**1.13**		13800	1410	**153000**	**15600**	**1.25**	**20 - 6235DA - EP - 187**	C48	C97	C150
			180000	18400	1.23				170000	17300	1.49	20 - 6245DB - EP - 187	C51	C100	C153
			221000	22500	1.60				209000	21300	1.60	20 - 6255DA - EP - 187	C52	C101	C154
			221000	22500	1.66				209000	21300	1.99	20 - 6255DB - EP - 187	C53	C102	C155
			270000	27500	1.89				255000	26000	2.27	20 - 6265DA - EP - 187	C54	C103	C156
7.44	11800	1200	104000	10600	*	8.97	10800	1100	104000	10600	*	20 - 6215DA - EP - 195	C44	C93	C146
	11800	1200	129000	13200	*		10800	1100	122000	12500	*	20 - 6225DA - EP - 195	C46	C95	C148
	17300	1770	128000	13100	0.84		14400	1460	122000	12400	1.01	20 - 6225DB - EP - 195	C47	C96	C149
			160000	**16300**	**1.13**				**151000**	**15400**	**1.37**	**20 - 6235DA - EP - 195**	C48	C97	C150
			179000	18200	1.50				169000	17200	1.50	20 - 6245DA - EP - 195	C50	C99	C152
			179000	18200	1.51				169000	17200	1.83	20 - 6245DB - EP - 195	C51	C100	C153
			219000	22300	1.80				207000	21100	2.00	20 - 6255DA - EP - 195	C52	C101	C154
			219000	22300	1.80				207000	21100	2.17	20 - 6255DB - EP - 195	C53	C102	C155
			267000	27200	2.52				253000	25800	3.04	20 - 6265DA - EP - 195	C54	C103	C156
6.28	14800	1510	137000	14000	*	7.58	12800	1310	130000	13200	*	20 - 6225DA - EP - 231	C46	C95	C148
	20500	2090	171000	17400	0.92		17000	1730	162000	16500	1.11	20 - 6235DA - EP - 231	C48	C97	C150
			190000	**19400**	**1.26**				**180000**	**18400**	**1.52**	**20 - 6245DA - EP - 231**	C50	C99	C152
			232000	23700	1.51				220000	22400	1.82	20 - 6255DA - EP - 231	C52	C101	C154
			276000	28100	2.24				269000	27400	2.70	20 - 6265DA - EP - 231	C54	C103	C156
5.31	18900	1930	179000	18200	*	6.41	18900	1930	170000	17300	*	20 - 6235DA - EP - 273	C48	C97	C150
	24300	2470	**200000**	**20300**	**1.06**		20100	2050	**189000**	**19300**	**1.28**	**20 - 6245DA - EP - 273**	C50	C99	C152
			244000	24900	1.28				231000	23500	1.54	20 - 6255DA - EP - 273	C52	C101	C154
			276000	28100	1.90				276000	28100	2.29	20 - 6265DA - EP - 273	C54	C103	C156
4.55	18900	1930	179000	18200	*	5.49	18900	1930	177000	18100	*	20 - 6235DA - EP - 319	C48	C97	C150
	28400	2890	208000	21200	0.91		23500	2400	197000	20100	1.10	20 - 6245DA - EP - 319	C50	C99	C152
			256000	**26100**	**1.14**				**243000**	**24800**	**1.38**	**20 - 6255DA - EP - 319**	C52	C101	C154
			276000	28100	1.62				276000	28100	1.96	20 - 6265DA - EP - 319	C54	C103	C156
			248000	25300	2.40				248000	25300	2.90	20 - 6275DA - EP - 319	C55	C104	C157
3.85	25800	2630	208000	21200	*	4.64	25800	2630	207000	21100	*	20 - 6245DA - EP - 377	C50	C99	C152
	33500	3420	258000	26300	0.97		27800	2830	255000	26000	1.17	20 - 6255DA - EP - 377	C52	C101	C154
			276000	28100	1.37				276000	28100	1.66	20 - 6265DA - EP - 377	C54	C103	C156
			248000	25300	2.03				248000	25300	2.46	20 - 6275DA - EP - 377	C55	C104	C157
3.07	25800	2630	208000	21200	*	3.70	25800	2630	208000	21200	*	20 - 6245DA - EP - 473	C50	C99	C152
	34500	3520	258000	26300	*		34500	3520	258000	26300	*	20 - 6255DA - EP - 473	C52	C101	C154
	42100	4290	258000	26300	0.82		34800	3550	258000	26300	0.98	20 - 6255DA - EP - 473	C52	C101	C154
			258000	26300	0.82				258000	26300	0.98	20 - 6255DB - EP - 473	C53	C102	C155
			276000	**28100**	**1.09**				**276000**	**28100**	**1.32**	**20 - 6265DA - EP - 473**	C54	C103	C156
			248000	25300	1.62				248000	25300	1.96	20 - 6275DA - EP - 473	C55	C104	C157

注）1. 关于选型表记载的机型型号，请参见 B6 页。
2. 低速轴许用径向负载 Pro 为低速轴中央的值。负载点在低速轴中央以外时，以及关于许用轴向负载，请参见技术资料 F14 ～ F16 页。
3. 润滑方式根据机型不同而异。详细内容请参见技术资料 F10 ～ F11 页的“润滑”。
4. 上表电机转速 n_1 为代表值，输出转速 n_2 是根据该电机转速决定的值。电机转速的详细情况请参见技术资料 F36 页。
5. CHHM、CHFM、CVVM 为型号代号。详细内容请参见 B6 页“型号”。
6. 粗体字的组合是对于各减速比在均匀负载・10 小时 / 天运转的条件下的推荐机型（对于 50Hz 的电机额定值，SF=1.0 左右）。
7. “SF”一栏为“*”的机型，运转时的负载扭矩请勿超过表中“输出扭矩”。不能以电机 100% 额定值进行运转。
8. 本表中记载的内容如有变更，恕不预告。

选型表

15 kW

频率	Hz	50Hz	60Hz
电机极数	P	4	
电机转速 n_1	r/min	1450	1750

50Hz						60Hz						型号	尺寸图（页）		
输出转速 n_2	输出扭矩 Tout		低速轴许用径向负载 Pro		SF 注）7	输出转速 n_2	输出扭矩 Tout		低速轴许用径向负载 Pro		SF 注）7	容量代号 - 机座号 - 辅助型号 - 减速比	CHHM	CHFM	CVVM
r/min	N-m	kgf-m	N	kgf		r/min	N-m	kgf-m	N	kgf					
2.94	25800	2630	208000	21200	*	3.55	25800	2630	208000	21200	*	20 - 6245DA - EP - 493	C50	C99	C152
	32500	3310	258000	26300	*		32500	3310	258000	26300	*	20 - 6255DA - EP - 493	C52	C101	C154
	43800	4460	**276000**	**28100**	**1.05**		36300	3700	**276000**	**28100**	**1.27**	**20 - 6265DA - EP - 493**	C54	C103	C156
			248000	25300	1.56				248000	25300	1.88	20 - 6275DA - EP - 493	C55	C104	C157
2.59	34500	3520	258000	26300	*	3.13	34500	3520	258000	26300	*	20 - 6255DA - EP - 559	C52	C101	C154
	49700	5070	276000	28100	0.93		41200	4200	276000	28100	1.12	20 - 6265DA - EP - 559	C54	C103	C156
			248000	25300	1.37				248000	25300	1.66	20 - 6275DA - EP - 559	C55	C104	C157
2.23	46000	4690	276000	28100	*	2.70	46000	4690	276000	28100	*	20 - 6265DA - EP - 649	C54	C103	C156
	57700	5880	276000	28100	0.80		47800	4870	276000	28100	0.96	20 - 6265DA - EP - 649	C54	C103	C156
			248000	**25300**	**1.18**				**248000**	**25300**	**1.43**	**20 - 6275DA - EP - 649**	C55	C104	C157
1.98	46000	4690	276000	28100	*	2.39	46000	4690	276000	28100	*	20 - 6265DA - EP - 731	C54	C103	C156
	65000	6630	**248000**	**25300**	**1.05**		53900	5490	**248000**	**25300**	**1.27**	**20 - 6275DA - EP - 731**	C55	C104	C157
1.72	46000	4690	276000	28100	*	2.08	46000	4690	276000	28100	*	20 - 6265DA - EP - 841	C54	C103	C156
	74800	7620	248000	25300	0.91		62000	6320	248000	25300	1.10	20 - 6275DA - EP - 841	C55	C104	C157
1.45	68200	6950	248000	25300	*	1.74	68200	6950	248000	25300	*	20 - 6275DA - EP - 1003	C55	C104	C157
1.16	68200	6950	248000	25300	*	1.40	68200	6950	248000	25300	*	20 - 6275DA - EP - 1247	C55	C104	C157

注）1. 关于选型表记载的机型型号，请参见 B6 页。
2. 低速轴许用径向负载 Pro 为低速轴中央的值。负载点在低速轴中央以外时，以及关于许用轴向负载，请参见技术资料 F14 ～ F16 页。
3. 润滑方式根据机型不同而异。详细内容请参见技术资料 F10 ～ F11 页的“润滑”。
4. 上表电机转速 n_1 为代表值，输出转速 n_2 是根据该电机转速决定的值。电机转速的详细情况请参见技术资料 F36 页。
5. CHHM、CHFM、CVVM 为型号代号。详细内容请参见 B6 页“型号”。
6. 粗体字的组合是对于各减速比在均匀负载・10 小时 / 天运转的条件下的推荐机型（对于 50Hz 的电机额定值，SF=1.0 左右）。
7. “SF”一栏为“*”的机型，运转时的负载扭矩请勿超过表中“输出扭矩”。不能以电机 100% 额定值进行运转。
8. 本表中记载的内容如有变更，恕不预告。

选型表

18.5 kW

频率	Hz	50Hz	60Hz
电机极数	P	4	
电机转速 n_1	r/min	1450	1750

50Hz						60Hz						型号	尺寸图（页）		
输出转速 n_2	输出扭矩 Tout		低速轴许用径向负载 Pro		SF 注）8	输出转速 n_2	输出扭矩 Tout		低速轴许用径向负载 Pro		SF 注）8	容量代号 - 机座号 - 辅助型号 - 减速比 注）6 注）9	CHHM (PHHM)	CHFM	CVVM
r/min	N-m	kgf-m	N	kgf		r/min	N-m	kgf-m	N	kgf					
483	327	33.4	**8920**	**910**	**1.35/ -**	583	272	27.8	**8400**	**857**	**1.35/ -**	**25 - 6170 - EP - 3 (P)**	C17	C66	C119
290	545	55.6	10580	1080	1.35/ -	350	454	46.3	9960	1016	1.35/ -	25 - 6170 - EP - 5 (P)	C17	C66	C119
242	695	70.8	**10200**	**1030**	**1.10**	292	575	58.7	**9590**	**978**	**1.10**	**25 - 6160 - EP - 6**	C16	C65	C118
			10200	1030	1.30				9590	978	1.30	25 - 6165 - EP - 6	C16	C65	C118
			11500	1180	1.49				10900	1110	1.49	25 - 6170 - EP - 6	C17	C66	C119
			11500	1180	1.63				10900	1110	1.63	25 - 6175 - EP - 6	C17	C66	C119
181	926	94.4	**11300**	**1150**	**1.06**	219	767	78.2	**10700**	**1090**	**1.06**	**25 - 6160 - EP - 8**	C16	C65	C118
			11300	1150	1.30				10700	1090	1.30	25 - 6165 - EP - 8	C16	C65	C118
			12700	1300	1.49				12000	1220	1.49	25 - 6170 - EP - 8	C17	C66	C119
			12700	1300	1.63				12000	1220	1.63	25 - 6175 - EP - 8	C17	C66	C119
132	1270	130	**12700**	**1300**	**1.06**	159	1060	108	**12100**	**1230**	**1.06**	**25 - 6160 - EP - 11**	C16	C65	C118
			12700	1300	1.30				12100	1230	1.30	25 - 6165 - EP - 11	C16	C65	C118
			14600	1490	1.49				13800	1410	1.49	25 - 6170 - EP - 11	C17	C66	C119
			14600	1490	1.63				13800	1410	1.63	25 - 6175 - EP - 11	C17	C66	C119
			19500	1990	1.90				18400	1880	1.90	25 - 6180 - EP - 11	C18	C67	C120
			19500	1990	2.11				18400	1880	2.11	25 - 6185 - EP - 11	C18	C67	C120
			27400	2790	2.22				25800	2630	2.22	25 - 6190 - EP - 11	C19	C68	C121
			27400	2790	2.60				25800	2630	2.60	25 - 6195 - EP - 11	C19	C68	C121
112	1500	153	**13300**	**1350**	**1.06**	135	1250	127	**12600**	**1280**	**1.06**	**25 - 6160 - EP - 13**	C16	C65	C118
			13300	1350	1.22				12600	1280	1.22	25 - 6165 - EP - 13	C16	C65	C118
			15200	1550	1.48				14300	1460	1.48	25 - 6170 - EP - 13	C17	C66	C119
			15200	1550	1.63				14300	1460	1.63	25 - 6175 - EP - 13	C17	C66	C119
			20300	2070	1.90				19100	1950	1.90	25 - 6180 - EP - 13	C18	C67	C120
			20300	2070	2.11				19100	1950	2.11	25 - 6185 - EP - 13	C18	C67	C120
			28500	2900	2.22				26800	2730	2.22	25 - 6190 - EP - 13	C19	C68	C121
			28500	2900	2.60				26800	2730	2.60	25 - 6195 - EP - 13	C19	C68	C121
96.7	1740	177	**14000**	**1430**	**1.01**	117	1440	147	**13300**	**1350**	**1.01**	**25 - 6160 - EP - 15**	C16	C65	C118
			14000	1430	1.21				13300	1350	1.22	25 - 6165 - EP - 15	C16	C65	C118
			15800	1620	1.38				15000	1530	1.38	25 - 6170 - EP - 15	C17	C66	C119
			15800	1620	1.63				15000	1530	1.63	25 - 6175 - EP - 15	C17	C66	C119
			21400	2180	1.75				20200	2060	1.75	25 - 6180 - EP - 15	C18	C67	C120
			21400	2180	2.11				20200	2060	2.11	25 - 6185 - EP - 15	C18	C67	C120
			29900	3050	2.22				28100	2870	2.22	25 - 6190 - EP - 15	C19	C68	C121
			29900	3050	2.60				28100	2870	2.60	25 - 6195 - EP - 15	C19	C68	C121
85.3	1970	201	**14400**	**1460**	**1.02**	103	1630	166	**13600**	**1390**	**1.02**	**25 - 6165 - EP - 17**	C16	C65	C118
			16500	1680	1.06				15600	1590	1.06	25 - 6170 - EP - 17	C17	C66	C119
			16500	1680	1.30				15600	1590	1.30	25 - 6175 - EP - 17	C17	C66	C119
			22600	2300	1.65				21300	2170	1.65	25 - 6180 - EP - 17	C18	C67	C120
			22600	2300	2.06				21300	2170	2.11	25 - 6185 - EP - 17	C18	C67	C120
			31500	3210	2.22				29700	3020	2.22	25 - 6190 - EP - 17	C19	C68	C121
			31500	3210	2.60				29700	3020	2.60	25 - 6195 - EP - 17	C19	C68	C121

注）1. 关于选型表记载的机型型号，请参见 B6 页。
2. 低速轴许用径向负载 Pro 为低速轴中央的值。负载点在低速轴中央以外时，以及关于许用轴向负载，请参见技术资料 F14 ～ F16 页。
3. 润滑方式根据机型不同而异。详细内容请参见技术资料 F10 ～ F11 页的“润滑”。
4. 上表电机转速 n_1 为代表值，输出转速 n_2 是根据该电机转速决定的值。电机转速的详细情况请参见技术资料 F36 页。
5. CHHM、CHFM、CVVM、PHHM、PVVM 为型号代号。详细内容请参见 B6 页“型号”。
6. 型号栏右端标有“(P)”记号的机型，其型式为“PHHM”、“PVVM”。详细内容请参见 B12 页“型号”。
7. 粗体字的组合是对于各减速比在均匀负载・10 小时 / 天运转的条件下的推荐机型（对于 50Hz 的电机额定值，SF=1.0 左右）。
8. “SF”一栏内记载有 2 个数值的机型（例：1.20/1.00）表示（卧式的 SF/ 立式的 SF）。如果为“–”，则表示不适用于该方向。
9. 对于型号栏右端标有“(P)”记号的机型，记载的减速比为公称减速比。实际减速比请参见下表。对于除此之外的机型，[记载的减速比]=[实际减速比]。
10. 本表中记载的内容如有变更，恕不预告。

实际减速比表

机座号		公称减速比	
		3	5
6170	6175	3.100	5.050

18.5 kW

频率	Hz	50Hz		60Hz	
电机极数	P	4	6	4	6
电机转速 n_1	r/min	1450	980	1750	1165

50Hz						60Hz						型号									尺寸图（页）		
输出转速 n_2	输出扭矩 Tout		低速轴许用径向负载 Pro		SF	输出转速 n_2	输出扭矩 Tout		低速轴许用径向负载 Pro		SF	容量代号	-	机座号	-	辅助型号	-	减速比	CHHM	CHFM	CVVM
r/min	N-m	kgf-m	N	kgf		r/min	N-m	kgf-m	N	kgf											
69.0	2430	248	15300	1550	0.86	83.3	2010	205	14500	1480	0.87	25	-	6165	-	EP	-	21	C16	C65	C118
			17700	**1800**	**1.01**				**16800**	**1710**	**1.05**	**25**	**-**	**6170**	**-**	**EP**	**-**	**21**	C17	C66	C119
			17700	1800	1.28				16800	1710	1.30	25	-	6175	-	EP	-	21	C17	C66	C119
			24200	2470	1.62				22800	2330	1.62	25	-	6180	-	EP	-	21	C18	C67	C120
			24200	2470	2.06				22800	2330	2.11	25	-	6185	-	EP	-	21	C18	C67	C120
			33900	3450	2.22				31900	3250	2.22	25	-	6190	-	EP	-	21	C19	C68	C121
			33900	3450	2.60				31900	3250	2.60	25	-	6195	-	EP	-	21	C19	C68	C121
58.0	2890	295	**18200**	**1860**	**1.05**	70.0	2400	244	**17300**	**1760**	**1.05**	**25**	**-**	**6175**	**-**	**EP**	**-**	**25**	C17	C66	C119
			25100	2560	1.30				23700	2410	1.30	25	-	6180	-	EP	-	25	C18	C67	C120
			25100	2560	1.63				23700	2410	1.63	25	-	6185	-	EP	-	25	C18	C67	C120
			35400	3610	1.90				33300	3400	1.90	25	-	6190	-	EP	-	25	C19	C68	C121
			35400	3610	2.19				33300	3400	2.19	25	-	6195	-	EP	-	25	C19	C68	C121
50.0	3360	342	19000	1940	0.94	60.3	2780	284	18100	1840	1.02	25	-	6175	-	EP	-	29	C17	C66	C119
			26100	**2660**	**1.05**				**24700**	**2520**	**1.05**	**25**	**-**	**6180**	**-**	**EP**	**-**	**29**	C18	C67	C120
			26100	2660	1.30				24700	2520	1.30	25	-	6185	-	EP	-	29	C18	C67	C120
			37200	3790	1.66				35000	3570	1.66	25	-	6190	-	EP	-	29	C19	C68	C121
			37200	3790	2.04				35000	3570	2.04	25	-	6195	-	EP	-	29	C19	C68	C121
			68700	7000	2.47				65000	6630	2.47	25	-	6205	-	EP	-	29	C20	C69	C122
41.4	4050	413	**27800**	**2830**	**1.00**	50.0	3360	342	**26300**	**2680**	**1.02**	**25**	**-**	**6180**	**-**	**EP**	**-**	**35**	C18	C67	C120
			27800	2830	1.22				26300	2680	1.22	25	-	6185	-	EP	-	35	C18	C67	C120
			39200	3990	1.31				36900	3760	1.31	25	-	6190	-	EP	-	35	C19	C68	C121
			39200	3990	1.63				36900	3760	1.63	25	-	6195	-	EP	-	35	C19	C68	C121
33.7	4980	507	**29500**	**3010**	**1.01**	40.7	4120	420	**28000**	**2850**	**1.02**	**25**	**-**	**6185**	**-**	**EP**	**-**	**43**	C18	C67	C120
			42000	4290	1.13				39600	4040	1.13	25	-	6190	-	EP	-	43	C19	C68	C121
			42000	4290	1.46				39600	4040	1.63	25	-	6195	-	EP	-	43	C19	C68	C121
			77300	7880	1.72				73200	7460	1.72	25	-	6205	-	EP	-	43	C20	C69	C122
			78900	8050	2.44				74700	7620	2.44	25	-	6215	-	EP	-	43	C21	C70	C123
28.4	5900	602	30400	3100	0.82	34.3	4890	499	28900	2940	0.82	25	-	6185	-	EP	-	51	C18	C67	C120
			43700	4460	0.98				41300	4210	0.98	25	-	6190	-	EP	-	51	C19	C68	C121
			43700	**4460**	**1.13**				**41300**	**4210**	**1.13**	**25**	**-**	**6195**	**-**	**EP**	**-**	**51**	C19	C68	C121
24.6	6830	696	**45700**	**4660**	**1.02**	29.7	5660	577	**43100**	**4400**	**1.02**	**25**	**-**	**6195**	**-**	**EP**	**-**	**59**	C19	C68	C121
			83900	8550	1.22				79400	8100	1.22	25	-	6205	-	EP	-	59	C20	C69	C122
			85600	8730	1.83				81100	8270	2.04	25	-	6215	-	EP	-	59	C21	C70	C123
			90800	9250	2.12				86000	8760	2.44	25	-	6225	-	EP	-	59	C22	C71	C124
22.8	7360	751	**47400**	**4830**	**1.08**	27.1	6190	631	**45000**	**4580**	**1.24**	**256**	**-**	**6195**	**-**	**EP**	**-**	**43**	C19	C68	C121
			88400	9010	1.72				84100	8570	2.04	256	-	6215	-	EP	-	43	C21	C70	C123
			93700	9550	2.17				89100	9090	2.58	256	-	6225	-	EP	-	43	C22	C71	C124
20.4	8220	838	48100	4910	0.84	24.6	6810	694	45500	4640	0.84	25	-	6195	-	EP	-	71	C19	C68	C121
16.7	10100	1030	**95600**	**9740**	**1.06**	20.1	8340	851	**90600**	**9240**	**1.16**	**25**	**-**	**6215**	**-**	**EP**	**-**	**87**	C21	C70	C123
			101000	10300	1.44				96100	9790	1.44	25	-	6225	-	EP	-	87	C22	C71	C124
16.6	10100	1030	95700	9760	1.25	19.7	8500	866	91100	9290	1.49	256	-	6215	-	EP	-	59	C21	C70	C123
			102000	10300	1.57				96700	9850	1.80	256	-	6225	-	EP	-	59	C22	C71	C124
			127000	12900	1.87				120000	12300	2.04	256	-	6235	-	EP	-	59	C23	C72	C125

注）1. 关于选型表记载的机型型号，请参见 B6 页。
2. 低速轴许用径向负载 Pro 为低速轴中央的值。负载点在低速轴中央以外时，以及关于许用轴向负载，请参见技术资料 F14 ～ F16 页。
3. 润滑方式根据机型不同而异。详细内容请参见技术资料 F10 ～ F11 页的“润滑”。
4. 上表电机转速 n_1 为代表值，输出转速 n_2 是根据该电机转速决定的值。电机转速的详细情况请参见技术资料 F36 页。
5. CHHM、CHFM、CVVM 为型号代号。详细内容请参见 B6 页“型号”。
6. 粗体字的组合是对于各减速比在均匀负载・10 小时 / 天运转的条件下的推荐机型（对于 50Hz 的电机额定值，SF=1.0 左右）。
7. “容量代号”的末尾为“6”的机型，电机极数为 6P。除此以外的机型，电机极数为 4P。
8. 本表中记载的内容如有变更，恕不预告。

选型表

18.5 kW

频率	Hz	50Hz		60Hz	
电机极数	P	4	6	4	6
电机转速 n_1	r/min	1450	980	1750	1165

50Hz						60Hz						型号	尺寸图（页）		
输出转速 n_2	输出扭矩 Tout		低速轴许用径向负载 Pro		SF 注）7	输出转速 n_2	输出扭矩 Tout		低速轴许用径向负载 Pro		SF 注）7	容量代号 - 机座号 - 辅助型号 - 减速比	CHHM	CHFM	CVVM
r/min	N-m	kgf-m	N	kgf		r/min	N-m	kgf-m	N	kgf					
12.0	13300	1350	104000	10600	0.86	14.5	11000	1120	101000	10300	1.03	25 - 6215DB - EP - 121	C45	C94	C147
			113000	**11500**	**1.01**				**107000**	**10900**	**1.22**	**25 - 6225DB - EP - 121**	C47	C96	C149
			142000	14500	1.30				134000	13700	1.30	25 - 6235DA - EP - 121	C48	C97	C150
			142000	14500	1.41				134000	13700	1.70	25 - 6235DB - EP - 121	C49	C98	C151
			158000	16100	1.55				150000	15300	1.87	25 - 6245DB - EP - 121	C51	C100	C153
			194000	19800	1.62				184000	18700	1.62	25 - 6255DA - EP - 121	C52	C101	C154
			194000	19800	2.07				184000	18700	2.50	25 - 6255DB - EP - 121	C53	C102	C155
			237000	24200	2.36				224000	22900	2.60	25 - 6265DA - EP - 121	C54	C103	C156
11.3	14900	1520	**113000**	**11500**	**1.01**	13.4	12500	1280	**108000**	**11000**	**1.20**	**256 - 6225 - EP - 87**	C22	C71	C124
			142000	14400	1.15				135000	13700	1.30	256 - 6235 - EP - 87	C23	C72	C125
			159000	16200	1.52				151000	15400	1.74	256 - 6245 - EP - 87	C24	C73	C126
			195000	19900	2.08				186000	18900	2.32	256 - 6255 - EP - 87	C25	C74	C127
8.79	14500	1480	122000	12500	☆	10.6	14500	1480	115000	11800	☆	25 - 6225DB - EP - 165	C47	C96	C149
	18100	1840	121000	12400	0.80		15000	1530	115000	11800	0.97	25 - 6225DB - EP - 165	C47	C96	C149
			151000	**15400**	**1.08**				**144000**	**14600**	**1.30**	**25 - 6235DA - EP - 165**	C48	C97	C150
			170000	17300	1.30				161000	16400	1.30	25 - 6245DA - EP - 165	C50	C99	C152
			170000	17300	1.45				161000	16400	1.75	25 - 6245DB - EP - 165	C51	C100	C153
			208000	21200	1.62				197000	20100	1.62	25 - 6255DA - EP - 165	C52	C101	C154
			208000	21200	1.72				197000	20100	2.08	25 - 6255DB - EP - 165	C53	C102	C155
			254000	25900	2.42				240000	24500	2.60	25 - 6265DA - EP - 165	C54	C103	C156
7.75	13500	1380	129000	13200	☆	9.36	13500	1380	122000	12400	☆	25 - 6225DB - EP - 187	C47	C96	C149
	20500	2090	160000	16300	0.91		17000	1730	152000	15500	1.02	25 - 6235DA - EP - 187	C48	C97	C150
			179000	**18200**	**1.00**				**170000**	**17300**	**1.21**	**25 - 6245DB - EP - 187**	C51	C100	C153
			220000	22400	1.30				208000	21200	1.30	25 - 6255DA - EP - 187	C52	C101	C154
			220000	22400	1.34				208000	21200	1.62	25 - 6255DB - EP - 187	C53	C102	C155
			269000	27400	1.53				255000	26000	1.84	25 - 6265DA - EP - 187	C54	C103	C156
7.44	21400	2180	159000	16200	0.92	8.97	17700	1810	151000	15400	1.11	25 - 6235DA - EP - 195	C48	C97	C150
			178000	**18100**	**1.22**				**169000**	**17200**	**1.22**	**25 - 6245DA - EP - 195**	C50	C99	C152
			178000	18100	1.23				169000	17200	1.48	25 - 6245DB - EP - 195	C51	C100	C153
			218000	22200	1.46				207000	21100	1.62	25 - 6255DA - EP - 195	C52	C101	C154
			218000	22200	1.46				207000	21100	1.76	25 - 6255DB - EP - 195	C53	C102	C155
			267000	27200	2.05				252000	25700	2.47	25 - 6265DA - EP - 195	C54	C103	C156
6.28	18900	1930	171000	17400	☆	7.58	18900	1930	162000	16500	☆	25 - 6235DA - EP - 231	C48	C97	C150
	25300	2580	**189000**	**19300**	**1.02**		21000	2140	**180000**	**18300**	**1.23**	**25 - 6245DA - EP - 231**	C50	C99	C152
			232000	23600	1.22				219000	22400	1.48	25 - 6255DA - EP - 231	C52	C101	C154
			276000	28100	1.82				269000	27400	2.19	25 - 6265DA - EP - 231	C54	C103	C156
5.31	29900	3050	198000	20200	0.86	6.41	24800	2530	188000	19200	1.04	25 - 6245DA - EP - 273	C50	C99	C152
			243000	**24800**	**1.04**				**230000**	**23500**	**1.25**	**25 - 6255DA - EP - 273**	C52	C101	C154
			276000	28100	1.54				276000	28100	1.85	25 - 6265DA - EP - 273	C54	C103	C156
4.55	25800	2630	208000	21200	☆	5.49	25800	2630	196000	20000	☆	25 - 6245DA - EP - 319	C50	C99	C152
	35000	3570	255000	26000	0.93		29000	2950	242000	24600	1.12	25 - 6255DA - EP - 319	C52	C101	C154
			276000	28100	1.31				276000	28100	1.59	25 - 6265DA - EP - 319	C54	C103	C156
			248000	25300	1.95				248000	25300	2.35	25 - 6275DA - EP - 319	C55	C104	C157

注）1. 关于选型表记载的机型型号，请参见 B6 页。
2. 低速轴许用径向负载 Pro 为低速轴中央的值。负载点在低速轴中央以外时，以及关于许用轴向负载，请参见技术资料 F14 ～ F16 页。
3. 润滑方式根据机型不同而异。详细内容请参见技术资料 F10 ～ F11 页的“润滑”。
4. 上表电机转速 n_1 为代表值，输出转速 n_2 是根据该电机转速决定的值。电机转速的详细情况请参见技术资料 F36 页。
5. CHHM、CHFM、CVVM 为型号代号。详细内容请参见 B6 页“型号”。
6. 粗体字的组合是对于各减速比在均匀负载・10 小时 / 天运转的条件下的推荐机型（对于 50Hz 的电机额定值，SF=1.0 左右）。
7. “SF”一栏为“*”的机型，运转时的负载扭矩请勿超过表中“输出扭矩”。不能以电机 100% 额定值进行运转。
8. “容量代号”的末尾为“6”的机型，电机极数为 6P。除此以外的机型，电机极数为 4P。
9. 本表中记载的内容如有变更，恕不预告。

18.5 kW

频率	Hz	50Hz	60Hz
电机极数	P	4	
电机转速 n_1	r/min	1450	1750

50Hz						60Hz						型号	尺寸图（页）		
输出转速 n_2	输出扭矩 Tout		低速轴许用径向负载 Pro		SF 注）7	输出转速 n_2	输出扭矩 Tout		低速轴许用径向负载 Pro		SF 注）7	容量代号 - 机座号 - 辅助型号 - 减速比	CHHM	CHFM	CVVM
r/min	N-m	kgf-m	N	kgf		r/min	N-m	kgf-m	N	kgf					
3.85	32500	3310	258000	26300	*	4.64	32500	3310	254000	25900	*	25 - 6255DA - EP - 377	C52	C101	C154
	41300	4210	**276000**	**28100**	**1.11**		34300	3490	**276000**	**28100**	**1.34**	**25 - 6265DA - EP - 377**	C54	C103	C156
			248000	25300	1.65				248000	25300	1.99	25 - 6275DA - EP - 377	C55	C104	C157
3.07	51900	5290	276000	28100	0.89	3.70	43000	4380	276000	28100	1.07	25 - 6265DA - EP - 473	C54	C103	C156
			248000	25300	1.31				248000	25300	1.59	25 - 6275DA - EP - 473	C55	C104	C157
2.94	32500	3310	258000	26300	*	3.55	32500	3310	258000	26300	*	25 - 6255DA - EP - 493	C52	C101	C154
	54100	5510	276000	28100	0.85		44800	4570	276000	28100	1.03	25 - 6265DA - EP - 493	C54	C103	C156
			248000	**25300**	**1.26**				**248000**	**25300**	**1.52**	**25 - 6275DA - EP - 493**	C55	C104	C157
2.59	61300	6250	**248000**	**25300**	**1.11**	3.13	50800	5180	**248000**	**25300**	**1.34**	**25 - 6275DA - EP - 559**	C55	C104	C157
2.23	71200	7250	248000	25300	0.96	2.70	59000	6010	248000	25300	1.16	25 - 6275DA - EP - 649	C55	C104	C157
1.98	80200	8170	248000	25300	0.85	2.39	66400	6770	248000	25300	1.03	25 - 6275DA - EP - 731	C55	C104	C157
1.72	68200	6950	248000	25300	*	2.08	68200	6950	248000	25300	*	25 - 6275DA - EP - 841	C55	C104	C157

注）1. 关于选型表记载的机型型号，请参见 B6 页。
2. 低速轴许用径向负载 Pro 为低速轴中央的值。负载点在低速轴中央以外时，以及关于许用轴向负载，请参见技术资料 F14 ～ F16 页。
3. 润滑方式根据机型不同而异。详细内容请参见技术资料 F10 ～ F11 页的“润滑”。
4. 上表电机转速 n_1 为代表值，输出转速 n_2 是根据该电机转速决定的值。电机转速的详细情况请参见技术资料 F36 页。
5. CHHM、CHFM、CVVM 为型号代号。详细内容请参见 B6 页“型号”。
6. 粗体字的组合是对于各减速比在均匀负载・10 小时 / 天运转的条件下的推荐机型（对于 50Hz 的电机额定值，SF=1.0 左右）。
7. “SF”一栏为“*”的机型，运转时的负载扭矩请勿超过表中“输出扭矩”。不能以电机 100% 额定值进行运转。
8. “容量代号”的末尾为“6”的机型，电机极数为 6P。除此以外的机型，电机极数为 4P。
9. 本表中记载的内容如有变更，恕不预告。

选型表

22 kW

频率	Hz	50Hz	60Hz
电机极数	P	4	
电机转速 n_1	r/min	1450	1750

50Hz						60Hz						型号	尺寸图（页）		
输出转速 n_2	输出扭矩 Tout		低速轴许用径向负载 Pro		SF 注）8	输出转速 n_2	输出扭矩 Tout		低速轴许用径向负载 Pro		SF 注）8	容量代号 - 机座号 - 辅助型号 - 减速比 注）6 注）9	CHHM (PHHM)	CHFM	CVVM
r/min	N-m	kgf-m	N	kgf		r/min	N-m	kgf-m	N	kgf					
483	389	39.7	**8920**	**910**	**1.14/ -**	583	324	33.1	**8400**	**857**	**1.14/ -**	**30 - 6170 - EP - 3 (P)**	C17	C66	C119
	389	39.7	8920	910	1.25/ -		324	33.1	8400	857	1.25/ -	30 - 6175 - EP - 3 (P)	C17	C66	C119
290	648	66.1	10580	1080	1.14/ -	350	540	55.1	9960	1016	1.14/ -	30 - 6170 - EP - 5 (P)	C17	C66	C119
	648	66.1	10580	1080	1.25/ -		540	55.1	9960	1016	1.25/ -	30 - 6175 - EP - 5 (P)	C17	C66	C119
242	826	84.2	**10100**	**1020**	**1.10**	292	684	69.8	**9510**	**969**	**1.10**	**30 - 6165 - EP - 6**	C16	C65	C118
			11500	1170	1.25				10800	1100	1.25	30 - 6170 - EP - 6	C17	C66	C119
			11500	1170	1.37				10800	1100	1.37	30 - 6175 - EP - 6	C17	C66	C119
181	1100	112	**11200**	**1140**	**1.10**	219	912	93.0	**10600**	**1080**	**1.10**	**30 - 6165 - EP - 8**	C16	C65	C118
			12600	1290	1.25				11900	1220	1.25	30 - 6170 - EP - 8	C17	C66	C119
			12600	1290	1.37				11900	1220	1.37	30 - 6175 - EP - 8	C17	C66	C119
132	1510	154	**12600**	**1280**	**1.10**	159	1250	128	**11900**	**1220**	**1.10**	**30 - 6165 - EP - 11**	C16	C65	C118
			14500	1470	1.25				13700	1390	1.25	30 - 6170 - EP - 11	C17	C66	C119
			14500	1470	1.37				13700	1390	1.37	30 - 6175 - EP - 11	C17	C66	C119
			19500	1980	1.60				18300	1870	1.60	30 - 6180 - EP - 11	C18	C67	C120
			19500	1980	1.77				18300	1870	1.77	30 - 6185 - EP - 11	C18	C67	C120
			27300	2780	1.86				25700	2620	1.86	30 - 6190 - EP - 11	C19	C68	C121
			27300	2780	2.19				25700	2620	2.19	30 - 6195 - EP - 11	C19	C68	C121
			52300	5330	2.71				49500	5040	2.71	30 - 6205 - EP - 11	C20	C69	C122
112	1790	182	**13100**	**1330**	**1.03**	135	1480	151	**12400**	**1270**	**1.03**	**30 - 6165 - EP - 13**	C16	C65	C118
			15000	1530	1.24				14200	1450	1.24	30 - 6170 - EP - 13	C17	C66	C119
			15000	1530	1.37				14200	1450	1.37	30 - 6175 - EP - 13	C17	C66	C119
			20200	2060	1.60				19100	1940	1.60	30 - 6180 - EP - 13	C18	C67	C120
			20200	2060	1.77				19100	1940	1.77	30 - 6185 - EP - 13	C18	C67	C120
			28400	2890	1.86				26700	2730	1.86	30 - 6190 - EP - 13	C19	C68	C121
			28400	2890	2.19				26700	2730	2.19	30 - 6195 - EP - 13	C19	C68	C121
96.7	2060	210	**13800**	**1400**	**1.02**	117	1710	174	**13100**	**1340**	**1.03**	**30 - 6165 - EP - 15**	C16	C65	C118
			15600	1590	1.16				14800	1510	1.16	30 - 6170 - EP - 15	C17	C66	C119
			15600	1590	1.37				14800	1510	1.37	30 - 6175 - EP - 15	C17	C66	C119
			21300	2170	1.47				20100	2050	1.47	30 - 6180 - EP - 15	C18	C67	C120
			21300	2170	1.77				20100	2050	1.77	30 - 6185 - EP - 15	C18	C67	C120
			29800	3040	1.86				28100	2860	1.86	30 - 6190 - EP - 15	C19	C68	C121
			29800	3040	2.19				28100	2860	2.19	30 - 6195 - EP - 15	C19	C68	C121
			56200	5730	2.71				53200	5420	2.71	30 - 6205 - EP - 15	C20	C69	C122
85.3	2340	239	14100	1440	0.86	103	1940	198	13400	1370	0.86	30 - 6165 - EP - 17	C16	C65	C118
			16200	1650	0.90				15400	1570	0.90	30 - 6170 - EP - 17	C17	C66	C119
			16200	**1650**	**1.10**				**15400**	**1570**	**1.10**	**30 - 6175 - EP - 17**	C17	C66	C119
			22400	2280	1.39				21200	2160	1.39	30 - 6180 - EP - 17	C18	C67	C120
			22400	2280	1.74				21200	2160	1.77	30 - 6185 - EP - 17	C18	C67	C120
			31400	3200	1.86				29600	3010	1.86	30 - 6190 - EP - 17	C19	C68	C121
			31400	3200	2.19				29600	3010	2.19	30 - 6195 - EP - 17	C19	C68	C121

注）1. 关于选型表记载的机型型号，请参见 B6 页。
2. 低速轴许用径向负载 Pro 为低速轴中央的值。负载点在低速轴中央以外时，以及关于许用轴向负载，请参见技术资料 F14 ～ F16 页。
3. 润滑方式根据机型不同而异。详细内容请参见技术资料 F10 ～ F11 页的“润滑”。
4. 上表电机转速 n_1 为代表值，输出转速 n_2 是根据该电机转速决定的值。电机转速的详细情况请参见技术资料 F36 页。
5. CHHM、CHFM、CVVM、PHHM、PVVM 为型号代号。详细内容请参见 B6 页“型号”。
6. 型号栏右端标有“(P)”记号的机型，其型式为“PHHM”、“PVVM”。详细内容请参见 B12 页“型号”。
7. 粗体字的组合是对于各减速比在均匀负载・10 小时 / 天运转的条件下的推荐机型（对于 50Hz 的电机额定值，SF=1.0 左右）。
8. “SF”一栏内记载有 2 个数值的机型（例：1.20/1.00）表示（卧式的 SF/ 立式的 SF）。如果为“–”，则表示不适用于该方向。
9. 对于型号栏右端标有“(P)”记号的机型，记载的减速比为公称减速比。实际减速比请参见下表。对于除此之外的机型，[记载的减速比]=[实际减速比]。
10. 本表中记载的内容如有变更，恕不预告。

实际减速比表

机座号		公称减速比	
		3	5
6170	6175	3.100	5.050

22 kW

频率	Hz	50Hz		60Hz	
电机极数	P	4	6	4	6
电机转速 n_1	r/min	1450	980	1750	1165

50Hz						60Hz						型号	尺寸图（页）		
输出转速 n_2	输出扭矩 Tout		低速轴许用径向负载 Pro		SF	输出转速 n_2	输出扭矩 Tout		低速轴许用径向负载 Pro		SF	容量代号 - 机座号 - 辅助型号 - 减速比	CHHM	CHFM	CVVM
r/min	N-m	kgf-m	N	kgf		r/min	N-m	kgf-m	N	kgf					
69.0	2890	295	**17500**	**1780**	**1.07**	83.3	2400	244	**16600**	**1690**	**1.10**	**30 - 6175 - EP - 21**	C17	C66	C119
			24000	2450	1.36				22700	2310	1.36	30 - 6180 - EP - 21	C18	C67	C120
			24000	2450	1.73				22700	2310	1.77	30 - 6185 - EP - 21	C18	C67	C120
			33700	3440	1.86				31800	3240	1.86	30 - 6190 - EP - 21	C19	C68	C121
			33700	3440	2.19				31800	3240	2.19	30 - 6195 - EP - 21	C19	C68	C121
			62900	6410	2.69				59500	6070	2.69	30 - 6205 - EP - 21	C20	C69	C122
58.0	3440	351	17900	1830	0.89	70.0	2850	291	17000	1740	0.89	30 - 6175 - EP - 25	C17	C66	C119
			24900	**2530**	**1.10**				**23500**	**2400**	**1.10**	**30 - 6180 - EP - 25**	C18	C67	C120
			24900	2530	1.37				23500	2400	1.37	30 - 6185 - EP - 25	C18	C67	C120
			35300	3590	1.60				33200	3390	1.60	30 - 6190 - EP - 25	C19	C68	C121
			35300	3590	1.84				33200	3390	1.84	30 - 6195 - EP - 25	C19	C68	C121
50.0	3990	407	**25900**	**2640**	**1.10**	60.3	3310	337	**24500**	**2500**	**1.10**	**30 - 6185 - EP - 29**	C18	C67	C120
			37000	3770	1.40				34900	3560	1.40	30 - 6190 - EP - 29	C19	C68	C121
			37000	3770	1.72				34900	3560	1.72	30 - 6195 - EP - 29	C19	C68	C121
			68500	6990	2.08				64900	6610	2.08	30 - 6205 - EP - 29	C20	C69	C122
			70000	7130	2.66				66200	6750	2.66	30 - 6215 - EP - 29	C21	C70	C123
41.4	4820	491	**27500**	**2810**	**1.03**	50.0	3990	407	**26000**	**2650**	**1.03**	**30 - 6185 - EP - 35**	C18	C67	C120
			39000	3970	1.10				36700	3750	1.10	30 - 6190 - EP - 35	C19	C68	C121
			39000	3970	1.37				36700	3750	1.37	30 - 6195 - EP - 35	C19	C68	C121
33.7	5920	603	29100	2970	0.85	40.7	4900	500	27600	2820	0.85	30 - 6185 - EP - 43	C18	C67	C120
			41800	4260	0.95				39400	4020	0.95	30 - 6190 - EP - 43	C19	C68	C121
			41800	**4260**	**1.23**				**39400**	**4020**	**1.37**	**30 - 6195 - EP - 43**	C19	C68	C121
			77100	7860	1.45				73000	7440	1.45	30 - 6205 - EP - 43	C20	C69	C122
			78700	8020	2.05				74600	7600	2.05	30 - 6215 - EP - 43	C21	C70	C123
			83400	8510	2.57				79000	8050	2.57	30 - 6225 - EP - 43	C22	C71	C124
28.4	7020	716	43400	4420	0.95	34.3	5820	593	41000	4180	0.95	30 - 6195 - EP - 51	C19	C68	C121
24.6	8120	828	45300	4620	0.85	29.7	6730	686	42800	4360	0.85	30 - 6195 - EP - 59	C19	C68	C121
			83600	**8520**	**1.03**				**79200**	**8070**	**1.03**	**30 - 6205 - EP - 59**	C20	C69	C122
			85300	8690	1.54				80800	8240	1.71	30 - 6215 - EP - 59	C21	C70	C123
			90500	9220	1.79				85700	8740	2.05	30 - 6225 - EP - 59	C22	C71	C124
22.8	8760	893	**84100**	**8570**	**1.06**	27.1	7370	751	**82100**	**8370**	**1.26**	**306 - 6205 - EP - 43**	C20	C69	C122
			88000	8970	1.45				83800	8540	1.72	306 - 6215 - EP - 43	C21	C70	C123
			93400	9520	1.83				88900	9060	2.17	306 - 6225 - EP - 43	C22	C71	C124
16.7	12000	1220	**101000**	**10300**	**1.21**	20.1	9920	1010	**95700**	**9760**	**1.21**	**30 - 6225 - EP - 87**	C22	C71	C124
16.6	12000	1220	**95200**	**9710**	**1.05**	19.7	10100	1030	**90700**	**9250**	**1.25**	**306 - 6215 - EP - 59**	C21	C70	C123
			101000	10300	1.32				96300	9810	1.51	306 - 6225 - EP - 59	C22	C71	C124
			126000	12900	1.57				120000	12200	1.71	306 - 6235 - EP - 59	C23	C72	C125
			141000	14400	2.15				134000	13700	2.55	306 - 6245 - EP - 59	C24	C73	C126

注）1. 关于选型表记载的机型型号，请参见 B6 页。
2. 低速轴许用径向负载 Pro 为低速轴中央的值。负载点在低速轴中央以外时，以及关于许用轴向负载，请参见技术资料 F14 ～ F16 页。
3. 润滑方式根据机型不同而异。详细内容请参见技术资料 F10 ～ F11 页的“润滑”。
4. 上表电机转速 n_1 为代表值，输出转速 n_2 是根据该电机转速决定的值。电机转速的详细情况请参见技术资料 F36 页。
5. CHHM、CHFM、CVVM 为型号代号。详细内容请参见 B6 页“型号”。
6. 粗体字的组合是对于各减速比在均匀负载・10 小时 / 天运转的条件下的推荐机型（对于 50Hz 的电机额定值，SF=1.0 左右）。
7. “容量代号”的末尾为“6”的机型，电机极数为 6P。除此以外的机型，电机极数为 4P。
8. 本表中记载的内容如有变更，恕不预告。

选型表

22 kW

频率	Hz	50Hz		60Hz	
电机极数	P	4	6	4	6
电机转速 n_1	r/min	1450	980	1750	1165

50Hz						60Hz						型号	尺寸图（页）		
输出转速 n_2	输出扭矩 Tout		低速轴许用径向负载 Pro		SF 注）7	输出转速 n_2	输出扭矩 Tout		低速轴许用径向负载 Pro		SF 注）7	容量代号 - 机座号 - 辅助型号 - 减速比	CHHM	CHFM	CVVM
r/min	N-m	kgf-m	N	kgf		r/min	N-m	kgf-m	N	kgf					
12.0	11400	1160	104000	10600	☆	14.5	11400	1160	101000	10300	☆	30 - 6215DB - EP - 121	C45	C94	C147
	15800	1610	112000	11400	0.85		13100	1330	106000	10900	1.03	30 - 6225DB - EP - 121	C47	C96	C149
			141000	**14400**	**1.09**				**134000**	**13700**	**1.09**	**30 - 6235DA - EP - 121**	C48	C97	C150
			141000	14400	1.19				134000	13700	1.43	30 - 6235DB - EP - 121	C49	C98	C151
			157000	16000	1.30				149000	15200	1.57	30 - 6245DB - EP - 121	C51	C100	C153
			193000	19700	1.37				183000	18700	1.37	30 - 6255DA - EP - 121	C52	C101	C154
			193000	19700	1.74				183000	18700	2.10	30 - 6255DB - EP - 121	C53	C102	C155
			237000	24100	1.99				224000	22800	2.19	30 - 6265DA - EP - 121	C54	C103	C156
11.3	17700	1810	158000	16100	1.28	13.4	14900	1520	150000	15300	1.46	306 - 6245 - EP - 87	C24	C73	C126
			195000	19800	1.75				185000	18900	1.95	306 - 6255 - EP - 87	C25	C74	C127
			237000	24200	2.43				226000	23000	2.43	306 - 6265 - EP - 87	C26	C75	C128
8.79	21500	2190	151000	15400	0.91	10.6	17800	1820	143000	14600	1.10	30 - 6235DA - EP - 165	C48	C97	C150
			169000	**17200**	**1.09**				**160000**	**16300**	**1.09**	**30 - 6245DA - EP - 165**	C50	C99	C152
			169000	17200	1.22				160000	16300	1.47	30 - 6245DB - EP - 165	C51	C100	C153
			207000	21100	1.37				196000	20000	1.37	30 - 6255DA - EP - 165	C52	C101	C154
			207000	21100	1.45				196000	20000	1.75	30 - 6255DB - EP - 165	C53	C102	C155
			253000	25800	2.03				240000	24400	2.19	30 - 6265DA - EP - 165	C54	C103	C156
7.75	18700	1910	161000	16400	☆	9.36	18700	1910	152000	15500	☆	30 - 6235DB - EP - 187	C49	C98	C151
	20500	2090	179000	18200	☆		17300	1760	169000	17200	☆	30 - 6245DA - EP - 187	C50	C99	C152
	24400	2490	178000	18100	0.84		20200	2060	169000	17200	1.01	30 - 6245DB - EP - 187	C51	C100	C153
			219000	**22300**	**1.09**				**208000**	**21200**	**1.09**	**30 - 6255DA - EP - 187**	C52	C101	C154
			219000	22300	1.13				208000	21200	1.36	30 - 6255DB - EP - 187	C53	C102	C155
			268000	27300	1.28				254000	25900	1.55	30 - 6265DA - EP - 187	C54	C103	C156
7.44	19600	2000	159000	16200	☆	8.97	19600	2000	150000	15300	☆	30 - 6235DA - EP - 195	C48	C97	C150
	25400	2590	**177000**	**18000**	**1.02**		21100	2150	**168000**	**17100**	**1.02**	**30 - 6245DA - EP - 195**	C50	C99	C152
			177000	18000	1.03				168000	17100	1.25	30 - 6245DB - EP - 195	C51	C100	C153
			218000	22200	1.23				206000	21000	1.37	30 - 6255DA - EP - 195	C52	C101	C154
			218000	22200	1.23				206000	21000	1.48	30 - 6255DB - EP - 195	C53	C102	C155
			266000	27100	1.72				252000	25700	2.08	30 - 6265DA - EP - 195	C54	C103	C156
6.28	30100	3070	188000	19200	0.86	7.58	25000	2540	179000	18200	1.03	30 - 6245DA - EP - 231	C50	C99	C152
			231000	**23500**	**1.03**				**219000**	**22300**	**1.24**	**30 - 6255DA - EP - 231**	C52	C101	C154
			276000	28100	1.53				268000	27300	1.84	30 - 6265DA - EP - 231	C54	C103	C156
5.31	25800	2630	199000	20300	☆	6.41	25800	2630	188000	19200	☆	30 - 6245DA - EP - 273	C50	C99	C152
	35600	3630	242000	24700	0.87		29500	3010	229000	23400	1.05	30 - 6255DA - EP - 273	C52	C101	C154
			276000	**28100**	**1.29**				**276000**	**28100**	**1.56**	**30 - 6265DA - EP - 273**	C54	C103	C156
4.55	32500	3310	255000	26000	☆	5.49	32500	3310	241000	24600	☆	30 - 6255DA - EP - 319	C52	C101	C154
	41600	4240	**276000**	**28100**	**1.11**		34500	3510	**276000**	**28100**	**1.33**	**30 - 6265DA - EP - 319**	C54	C103	C156
			248000	25300	1.64				248000	25300	1.98	30 - 6275DA - EP - 319	C55	C104	C157
3.85	49200	5010	276000	28100	0.94	4.64	40700	4150	276000	28100	1.13	30 - 6265DA - EP - 377	C54	C103	C156
			248000	25300	1.39				248000	25300	1.67	30 - 6275DA - EP - 377	C55	C104	C157
3.07	46000	4690	276000	28100	☆	3.70	46000	4690	276000	28100	☆	30 - 6265DA - EP - 473	C54	C103	C156
	61700	6290	248000	25300	1.11		51100	5210	248000	25300	1.33	30 - 6275DA - EP - 473	C55	C104	C157

注）1. 关于选型表记载的机型型号，请参见 B6 页。
2. 低速轴许用径向负载 Pro 为低速轴中央的值。负载点在低速轴中央以外时，以及关于许用轴向负载，请参见技术资料 F14 ～ F16 页。
3. 润滑方式根据机型不同而异。详细内容请参见技术资料 F10 ～ F11 页的“润滑”。
4. 上表电机转速 n_1 为代表值，输出转速 n_2 是根据该电机转速决定的值。电机转速的详细情况请参见技术资料 F36 页。
5. CHHM、CHFM、CVVM 为型号代号。详细内容请参见 B6 页“型号”。
6. 粗体字的组合是对于各减速比在均匀负载・10 小时 / 天运转的条件下的推荐机型（对于 50Hz 的电机额定值，SF=1.0 左右）。
7. “SF”一栏为“*”的机型，运转时的负载扭矩请勿超过表中“输出扭矩”。不能以电机 100% 额定值进行运转。
8. “容量代号”的末尾为“6”的机型，电机极数为 6P。除此以外的机型，电机极数为 4P。
9. 本表中记载的内容如有变更，恕不预告。

22 kW

频率	Hz	50Hz	60Hz
电机极数	P	4	
电机转速 n_1	r/min	1450	1750

50Hz						60Hz						型号	尺寸图（页）		
输出转速 n_2	输出扭矩 Tout		低速轴许用径向负载 Pro		SF 注）7	输出转速 n_2	输出扭矩 Tout		低速轴许用径向负载 Pro		SF 注）7	容量代号 - 机座号 - 辅助型号 - 减速比	CHHM	CHFM	CVVM
r/min	N-m	kgf-m	N	kgf		r/min	N-m	kgf-m	N	kgf					
2.94	46000	4690	276000	28100	*	3.55	46000	4690	276000	28100	*	30 - 6265DA - EP - 493	C54	C103	C156
	64300	**6550**	**248000**	**25300**	**1.06**		**53300**	**5430**	**248000**	**25300**	**1.28**	**30 - 6275DA - EP - 493**	C55	C104	C157
2.59	72900	7430	248000	25300	0.94	3.13	60400	6160	248000	25300	1.13	30 - 6275DA - EP - 559	C55	C104	C157
2.23	68200	6950	248000	25300	*	2.70	68200	6950	248000	25300	*	30 - 6275DA - EP - 649	C55	C104	C157
	84600	8630	248000	25300	0.81		70100	7150	248000	25300	0.97	30 - 6275DA - EP - 649	C55	C104	C157
1.98	68200	6950	248000	25300	*	2.39	68200	6950	248000	25300	*	30 - 6275DA - EP - 731	C55	C104	C157

注）1. 关于选型表记载的机型型号，请参见 B6 页。
2. 低速轴许用径向负载 Pro 为低速轴中央的值。负载点在低速轴中央以外时，以及关于许用轴向负载，请参见技术资料 F14 ～ F16 页。
3. 润滑方式根据机型不同而异。详细内容请参见技术资料 F10 ～ F11 页的“润滑”。
4. 上表电机转速 n_1 为代表值，输出转速 n_2 是根据该电机转速决定的值。电机转速的详细情况请参见技术资料 F36 页。
5. CNHM、CHHM、CNFM、CHFM、CNVM、CVVM 为型号代号。详细内容请参见 B6 页“型号”。
6. 粗体字的组合是对于各减速比在均匀负载・10 小时 / 天运转的条件下的推荐机型（对于 50Hz 的电机额定值，SF=1.0 左右）。
7. “SF”一栏为“*”的机型，运转时的负载扭矩请勿超过表中“输出扭矩”。不能以电机 100% 额定值进行运转。
8. 本表中记载的内容如有变更，恕不预告。

选型表

30 kW

频率	Hz	50Hz		60Hz	
电机极数	P	4	6	4	6
电机转速 n_1	r/min	1450	980	1750	1165

50Hz						60Hz						型号	尺寸图（页）		
输出转速 n_2	输出扭矩 Tout		低速轴许用径向负载 Pro		SF	输出转速 n_2	输出扭矩 Tout		低速轴许用径向负载 Pro		SF	容量代号 - 机座号 - 辅助型号 - 减速比	CHHM	CHFM	CVVM
r/min	N-m	kgf-m	N	kgf		r/min	N-m	kgf-m	N	kgf					
242	1130	115	**11300**	**1150**	**1.00**	292	933	95.1	**10700**	**1090**	**1.00**	**40 - 6175 - EP - 6**	C17	C66	C119
181	1500	153	**12400**	**1260**	**1.00**	219	1240	127	**11700**	**1200**	**1.00**	**40 - 6175 - EP - 8**	C17	C66	C119
132	2060	210	**14100**	**1440**	**1.00**	159	1710	174	**13400**	**1370**	**1.00**	**40 - 6175 - EP - 11**	C17	C66	C119
			19200	1960	1.17				18200	1850	1.17	40 - 6180 - EP - 11	C18	C67	C120
			19200	1960	1.30				18200	1850	1.30	40 - 6185 - EP - 11	C18	C67	C120
			27100	2760	1.37				25500	2600	1.37	40 - 6190 - EP - 11	C19	C68	C121
			27100	2760	1.60				25500	2600	1.60	40 - 6195 - EP - 11	C19	C68	C121
			52200	5320	1.99				49400	5030	1.99	40 - 6205 - EP - 11	C20	C69	C122
			52900	5390	2.51				50000	5100	2.51	40 - 6215 - EP - 11	C21	C70	C123
112	2440	249	**14600**	**1490**	**1.00**	135	2020	206	**13900**	**1420**	**1.00**	**40 - 6175 - EP - 13**	C17	C66	C119
			19900	2030	1.17				18800	1920	1.17	40 - 6180 - EP - 13	C18	C67	C120
			19900	2030	1.30				18800	1920	1.30	40 - 6185 - EP - 13	C18	C67	C120
			28200	2870	1.37				26500	2710	1.37	40 - 6190 - EP - 13	C19	C68	C121
			28200	2870	1.60				26500	2710	1.60	40 - 6195 - EP - 13	C19	C68	C121
96.7	2820	287	**15100**	**1540**	**1.00**	117	2330	238	**14400**	**1470**	**1.00**	**40 - 6175 - EP - 15**	C17	C66	C119
			20900	2130	1.08				19800	2020	1.08	40 - 6180 - EP - 15	C18	C67	C120
			20900	2130	1.30				19800	2020	1.30	40 - 6185 - EP - 15	C18	C67	C120
			29500	3010	1.37				27800	2840	1.37	40 - 6190 - EP - 15	C19	C68	C121
			29500	3010	1.60				27800	2840	1.60	40 - 6195 - EP - 15	C19	C68	C121
			56000	5710	1.99				53000	5410	1.99	40 - 6205 - EP - 15	C20	C69	C122
			56800	5790	2.51				53800	5480	2.51	40 - 6215 - EP - 15	C21	C70	C123
85.3	3190	325	**22000**	**2240**	**1.02**	103	2640	270	**20800**	**2120**	**1.02**	**40 - 6180 - EP - 17**	C18	C67	C120
			22000	2240	1.27				20800	2120	1.30	40 - 6185 - EP - 17	C18	C67	C120
			31100	3170	1.37				29300	2990	1.37	40 - 6190 - EP - 17	C19	C68	C121
			31100	3170	1.60				29300	2990	1.60	40 - 6195 - EP - 17	C19	C68	C121
69.0	3940	402	**23600**	**2410**	**1.00**	83.3	3270	333	**22400**	**2280**	**1.00**	**40 - 6180 - EP - 21**	C18	C67	C120
			23600	2410	1.27				22400	2280	1.30	40 - 6185 - EP - 21	C18	C67	C120
			33500	3410	1.37				31500	3220	1.37	40 - 6190 - EP - 21	C19	C68	C121
			33500	3410	1.60				31500	3220	1.60	40 - 6195 - EP - 21	C19	C68	C121
			62700	6390	1.97				59300	6050	1.97	40 - 6205 - EP - 21	C20	C69	C122
			64100	6530	2.51				60700	6180	2.51	40 - 6215 - EP - 21	C21	C70	C123
58.0	4690	478	**24400**	**2490**	**1.00**	70.0	3890	396	**23100**	**2360**	**1.00**	**40 - 6185 - EP - 25**	C18	C67	C120
			34900	3560	1.17				32900	3360	1.17	40 - 6190 - EP - 25	C19	C68	C121
			34900	3560	1.35				32900	3360	1.35	40 - 6195 - EP - 25	C19	C68	C121
50.0	5440	555	25300	2580	0.80	60.3	4510	460	24000	2450	0.80	40 - 6185 - EP - 29	C18	C67	C120
			36600	**3730**	**1.02**				**34500**	**3520**	**1.02**	**40 - 6190 - EP - 29**	C19	C68	C121
			36600	3730	1.26				34500	3520	1.26	40 - 6195 - EP - 29	C19	C68	C121
			68200	6950	1.52				64600	6590	1.52	40 - 6205 - EP - 29	C20	C69	C122
			69600	7090	1.95				65900	6720	1.95	40 - 6215 - EP - 29	C21	C70	C123
			73700	7520	2.51				69800	7120	2.51	40 - 6225 - EP - 29	C22	C71	C124
46.7	5830	595	**37700**	**3850**	**1.09**	55.5	4910	500	**35800**	**3650**	**1.30**	**406 - 6190 - EP - 21**	C19	C68	C121
			37700	3850	1.36				35800	3650	1.60	406 - 6195 - EP - 21	C19	C68	C121
			71700	7310	2.14				68200	6960	2.51	406 - 6215 - EP - 21	C21	C70	C123

注）1. 关于选型表记载的机型型号，请参见 B6 页。
2. 低速轴许用径向负载 Pro 为低速轴中央的值。负载点在低速轴中央以外时，以及关于许用轴向负载，请参见技术资料 F14 ～ F16 页。
3. 润滑方式根据机型不同而异。详细内容请参见技术资料 F10 ～ F11 页的“润滑”。
4. 上表电机转速 n_1 为代表值，输出转速 n_2 是根据该电机转速决定的值。电机转速的详细情况请参见技术资料 F36 页。
5. CHHM、CHFM、CVVM 为型号代号。详细内容请参见 B6 页“型号”。
6. 粗体字的组合是对于各减速比在均匀负载・10 小时 / 天运转的条件下的推荐机型（对于 50Hz 的电机额定值，SF=1.0 左右）。
7. “容量代号”的末尾为“6”的机型，电机极数为 6P。除此以外的机型，电机极数为 4P。
8. 本表中记载的内容如有变更，恕不预告。

30 kW

频率	Hz	50Hz		60Hz	
电机极数	P	4	6	4	6
电机转速 n_1	r/min	1450	980	1750	1165

50Hz						60Hz						型号	尺寸图（页）		
输出转速 n_2	输出扭矩 Tout		低速轴许用径向负载 Pro		SF 注）7	输出转速 n_2	输出扭矩 Tout		低速轴许用径向负载 Pro		SF 注）7	容量代号 - 机座号 - 辅助型号 - 减速比	CHHM	CHFM	CVVM
r/min	N-m	kgf-m	N	kgf		r/min	N-m	kgf-m	N	kgf					
41.4	6570	670	**38400**	**3920**	**1.00**	50.0	5440	555	**36300**	**3700**	**1.00**	**40 - 6195 - EP - 35**	C19	C68	C121
33.8	8050	821	76300	7770	1.15	40.2	6780	691	72600	7400	1.32	406 - 6205 - EP - 29	C20	C69	C122
			77800	7930	1.57				74100	7550	1.87	406 - 6215 - EP - 29	C21	C70	C123
			82500	8410	1.87				78500	8000	2.22	406 - 6225 - EP - 29	C22	C71	C124
33.7	8070	823	41100	4190	0.90	40.7	6690	682	38900	3970	1.00	40 - 6195 - EP - 43	C19	C68	C121
			76600	**7810**	**1.06**				**72600**	**7400**	**1.06**	**40 - 6205 - EP - 43**	C20	C69	C122
			78200	7970	1.51				74100	7560	1.51	40 - 6215 - EP - 43	C21	C70	C123
			83000	8460	1.88				78600	8010	1.88	40 - 6225 - EP - 43	C22	C71	C124
24.6	11100	1130	**84600**	**8620**	**1.13**	29.7	9180	935	**80300**	**8180**	**1.26**	**40 - 6215 - EP - 59**	C21	C70	C123
			89800	9150	1.31				85200	8680	1.51	40 - 6225 - EP - 59	C22	C71	C124
22.8	11900	1220	**87200**	**8890**	**1.06**	27.1	10000	1020	**83100**	**8480**	**1.26**	**406 - 6215 - EP - 43**	C21	C70	C123
			92600	9440	1.34				88300	9000	1.59	406 - 6225 - EP - 43	C22	C71	C124
			129000	13200	2.16				123000	12500	2.51	406 - 6245 - EP - 43	C24	C73	C126
16.6	16400	1670	**125000**	**12800**	**1.15**	19.7	13800	1410	**119000**	**12200**	**1.26**	**406 - 6235 - EP - 59**	C23	C72	C125
			140000	14300	1.57				134000	13600	1.87	406 - 6245 - EP - 59	C24	C73	C126
			173000	17600	1.89				164000	16800	2.16	406 - 6255 - EP - 59	C25	C74	C127
12.0	13500	1370	113000	11500	*	14.5	13500	1370	106000	10800	*	40 - 6225DB - EP - 121	C47	C96	C149
	21500	2190	140000	14300	0.87		17800	1820	133000	13500	1.05	40 - 6235DB - EP - 121	C49	C98	C151
			156000	15900	0.95				148000	15100	1.15	40 - 6245DB - EP - 121	C51	C100	C153
			192000	**19600**	**1.01**				**182000**	**18600**	**1.01**	**40 - 6255DA - EP - 121**	C52	C101	C154
			192000	19600	1.28				182000	18600	1.54	40 - 6255DB - EP - 121	C53	C102	C155
			236000	24000	1.46				223000	22700	1.61	40 - 6265DA - EP - 121	C54	C103	C156
11.3	24200	2460	193000	19700	1.28	13.4	20300	2070	184000	18800	1.43	406 - 6255 - EP - 87	C25	C74	C127
			236000	24100	1.78				225000	22900	1.78	406 - 6265 - EP - 87	C26	C75	C128
8.79	19600	2000	151000	15400	*	10.6	19600	2000	143000	14500	*	40 - 6235DB - EP - 165	C49	C98	C151
	29300	2990	167000	17000	0.89		24300	2480	159000	16200	1.08	40 - 6245DB - EP - 165	C51	C100	C153
			206000	**21000**	**1.01**				**195000**	**19900**	**1.01**	**40 - 6255DA - EP - 165**	C52	C101	C154
			206000	21000	1.06				195000	19900	1.28	40 - 6255DB - EP - 165	C53	C102	C155
			252000	25700	1.49				239000	24300	1.61	40 - 6265DA - EP - 165	C54	C103	C156
7.75	20500	2090	179000	18200	*	9.36	20500	2090	179000	18200	*	40 - 6245DB - EP - 187	C51	C100	C153
	26700	2720	218000	22200	*		22100	2250	207000	21100	*	40 - 6255DA - EP - 187	C52	C101	C154
	33300	3390	217000	22100	0.83		27600	2810	206000	21000	1.00	40 - 6255DB - EP - 187	C53	C102	C155
			267000	27200	0.94				253000	25800	1.13	40 - 6265DA - EP - 187	C54	C103	C156
7.44	26200	2680	177000	18000	*	8.97	26200	2680	167000	17000	*	40 - 6245DB - EP - 195	C51	C100	C153
	34700	3530	216000	22000	0.90		28700	2930	205000	20900	1.01	40 - 6255DA - EP - 195	C52	C101	C154
			216000	22000	0.90				205000	20900	1.08	40 - 6255DB - EP - 195	C53	C102	C155
			265000	**27000**	**1.26**				**251000**	**25600**	**1.52**	**40 - 6265DA - EP - 195**	C54	C103	C156
6.28	25800	2630	189000	19300	*	7.58	25800	2630	179000	18200	*	40 - 6245DB - EP - 231	C51	C100	C153
	31000	3160	231000	23500	*		31000	3160	218000	22200	*	40 - 6255DA - EP - 231	C52	C101	C154
	41100	4190	**276000**	**28100**	**1.12**		34000	3470	**267000**	**27200**	**1.35**	**40 - 6265DA - EP - 231**	C54	C103	C156
5.31	31000	3160	243000	24700	*	6.41	31000	3160	229000	23400	*	40 - 6255DA - EP - 273	C52	C101	C154
	48500	4950	276000	28100	0.95		40200	4100	276000	28100	1.14	40 - 6265DA - EP - 273	C54	C103	C156

注）1. 关于选型表记载的机型型号，请参见 B6 页。
2. 低速轴许用径向负载 Pro 为低速轴中央的值。负载点在低速轴中央以外时，以及关于许用轴向负载，请参见技术资料 F14 ～ F16 页。
3. 润滑方式根据机型不同而异。详细内容请参见技术资料 F10 ～ F11 页的“润滑”。
4. 上表电机转速 n_1 为代表值，输出转速 n_2 是根据该电机转速决定的值。电机转速的详细情况请参见技术资料 F36 页。
5. CHHM、CHFM、CVVM 为型号代号。详细内容请参见 B6 页“型号”。
6. 粗体字的组合是对于各减速比在均匀负载・10 小时 / 天运转的条件下的推荐机型（对于 50Hz 的电机额定值，SF=1.0 左右）。
7. “SF”一栏为“*”的机型，运转时的负载扭矩请勿超过表中“输出扭矩”。不能以电机 100% 额定值进行运转。
8. “容量代号”的末尾为“6”的机型，电机极数为 6P。除此以外的机型，电机极数为 4P。
9. 本表中记载的内容如有变更，恕不预告。

选型表

30 kW

频率	Hz	50Hz	60Hz
电机极数	P	4	
电机转速 n_1	r/min	1450	1750

50Hz						60Hz						型号	尺寸图（页）		
输出转速 n_2	输出扭矩 Tout		低速轴许用径向负载 Pro		SF 注）7	输出转速 n_2	输出扭矩 Tout		低速轴许用径向负载 Pro		SF 注）7	容量代号 - 机座号 - 辅助型号 - 减速比	CHHM	CHFM	CVVM
r/min	N-m	kgf-m	N	kgf		r/min	N-m	kgf-m	N	kgf					
4.55	46000	4690	276000	28100	*	5.49	46000	4690	276000	28100	*	40 - 6265DA - EP - 319	C54	C103	C156
	56700	5780	276000	28100	0.81		47000	4790	276000	28100	0.98	40 - 6265DA - EP - 319	C54	C103	C156
			248000	**25300**	**1.20**				**248000**	**25300**	**1.45**	**40 - 6275DA - EP - 319**	C55	C104	C157
3.85	46000	4690	276000	28100	*	4.64	46000	4690	276000	28100	*	40 - 6265DA - EP - 377	C54	C103	C156
	67000	6830	**248000**	**25300**	**1.02**		**55500**	**5660**	**248000**	**25300**	**1.23**	**40 - 6275DA - EP - 377**	C55	C104	C157
3.07	68200	6950	248000	25300	*	3.70	68200	6950	248000	25300	*	40 - 6275DA - EP - 473	C55	C104	C157
	84100	8570	248000	25300	0.81		69700	7100	248000	25300	0.98	40 - 6275DA - EP - 473	C55	C104	C157
2.94	68200	6950	248000	25300	*	3.55	68200	6950	248000	25300	*	40 - 6275DA - EP - 493	C55	C104	C157
2.59	68200	6950	248000	25300	*	3.13	68200	6950	248000	25300	*	40 - 6275DA - EP - 559	C55	C104	C157

注）1. 关于选型表记载的机型型号，请参见 B6 页。
2. 低速轴许用径向负载 Pro 为低速轴中央的值。负载点在低速轴中央以外时，以及关于许用轴向负载，请参见技术资料 F14 ～ F16 页。
3. 润滑方式根据机型不同而异。详细内容请参见技术资料 F10 ～ F11 页的“润滑”。
4. 上表电机转速 n_1 为代表值，输出转速 n_2 是根据该电机转速决定的值。电机转速的详细情况请参见技术资料 F36 页。
5. CHHM、CHFM、CVVM 为型号代号。详细内容请参见 B6 页“型号”。
6. 粗体字的组合是对于各减速比在均匀负载・10 小时 / 天运转的条件下的推荐机型（对于 50Hz 的电机额定值，SF=1.0 左右）。
7. “SF”一栏为“*”的机型，运转时的负载扭矩请勿超过表中“输出扭矩”。不能以电机 100% 额定值进行运转。
8. “容量代号”的末尾为“6”的机型，电机极数为 6P。除此以外的机型，电机极数为 4P。
9. 本表中记载的内容如有变更，恕不预告。

37 kW

频率	Hz	50Hz		60Hz	
电机极数	P	4	6	4	6
电机转速 n_1	r/min	1450	980	1750	1165

50Hz						60Hz						型号	尺寸图（页）		
输出转速 n_2	输出扭矩 Tout		低速轴许用径向负载 Pro		SF	输出转速 n_2	输出扭矩 Tout		低速轴许用径向负载 Pro		SF	容量代号 - 机座号 - 辅助型号 - 减速比	CHHM	CHFM	CVVM
r/min	N-m	kgf-m	N	kgf		r/min	N-m	kgf-m	N	kgf					
132	2550	260	**19000**	**1940**	**1.05**	159	2110	215	**18000**	**1830**	**1.05**	**50 - 6185 - EP - 11**	C18	C67	C120
			27000	2750	1.11				25400	2590	1.11	50 - 6190 - EP - 11	C19	C68	C121
			27000	2750	1.30				25400	2590	1.30	50 - 6195 - EP - 11	C19	C68	C121
			52000	5310	1.61				49300	5020	1.61	50 - 6205 - EP - 11	C20	C69	C122
			52700	5380	2.04				49900	5090	2.04	50 - 6215 - EP - 11	C21	C70	C123
			56000	5700	2.69				53000	5400	2.69	50 - 6225 - EP - 11	C22	C71	C124
112	3010	307	**19700**	**2010**	**1.05**	135	2490	254	**18600**	**1900**	**1.05**	**50 - 6185 - EP - 13**	C18	C67	C120
			28000	2850	1.11				26400	2690	1.11	50 - 6190 - EP - 13	C19	C68	C121
			28000	2850	1.30				26400	2690	1.30	50 - 6195 - EP - 13	C19	C68	C121
96.7	3470	354	**20600**	**2100**	**1.05**	117	2880	293	**19500**	**1990**	**1.05**	**50 - 6185 - EP - 15**	C18	C67	C120
			29300	2990	1.11				27700	2820	1.11	50 - 6190 - EP - 15	C19	C68	C121
			29300	2990	1.30				27700	2820	1.30	50 - 6195 - EP - 15	C19	C68	C121
			55900	5700	1.61				52900	5390	1.61	50 - 6205 - EP - 15	C20	C69	C122
			56600	5770	2.04				53600	5470	2.04	50 - 6215 - EP - 15	C21	C70	C123
			60400	6160	2.69				57200	5830	2.69	50 - 6225 - EP - 15	C22	C71	C124
85.3	3940	401	**21600**	**2210**	**1.03**	103	3260	332	**20500**	**2090**	**1.05**	**50 - 6185 - EP - 17**	C18	C67	C120
			30900	3150	1.11				29100	2970	1.11	50 - 6190 - EP - 17	C19	C68	C121
			30900	3150	1.30				29100	2970	1.30	50 - 6195 - EP - 17	C19	C68	C121
69.0	4860	496	**23300**	**2370**	**1.03**	83.3	4030	411	**22100**	**2250**	**1.05**	**50 - 6185 - EP - 21**	C18	C67	C120
			33200	3380	1.11				31300	3190	1.11	50 - 6190 - EP - 21	C19	C68	C121
			33200	3380	1.30				31300	3190	1.30	50 - 6195 - EP - 21	C19	C68	C121
			62500	6370	1.60				59200	6030	1.60	50 - 6205 - EP - 21	C20	C69	C122
			63800	6510	2.04				60500	6170	2.04	50 - 6215 - EP - 21	C21	C70	C123
			67500	6880	2.55				63900	6510	2.55	50 - 6225 - EP - 21	C22	C71	C124
65.3	5140	524	**32900**	**3360**	**1.11**	77.7	4320	441	**31300**	**3190**	**1.11**	**506 - 6190 - EP - 15**	C19	C68	C121
			32900	3360	1.30				31300	3190	1.30	506 - 6195 - EP - 15	C19	C68	C121
			62600	6380	1.61				59500	6070	1.61	506 - 6205 - EP - 15	C20	C69	C122
			63400	6460	2.04				60300	6150	2.04	506 - 6215 - EP - 15	C21	C70	C123
58.0	5790	590	23900	2440	0.81	70.0	4800	489	22700	2320	0.81	50 - 6185 - EP - 25	C18	C67	C120
			34600	3530	0.95				32700	3330	0.95	50 - 6190 - EP - 25	C19	C68	C121
			34600	**3530**	**1.09**				**32700**	**3330**	**1.09**	**50 - 6195 - EP - 25**	C19	C68	C121
50.0	6710	684	**36200**	**3690**	**1.02**	60.3	5560	567	**34200**	**3490**	**1.02**	**50 - 6195 - EP - 29**	C19	C68	C121
			67900	6920	1.24				64400	6560	1.24	50 - 6205 - EP - 29	C20	C69	C122
			69300	7060	1.58				65700	6700	1.58	50 - 6215 - EP - 29	C21	C70	C123
			73400	7490	2.04				69600	7090	2.04	50 - 6225 - EP - 29	C22	C71	C124
46.7	7190	733	**37300**	**3800**	**1.11**	55.5	6050	617	**35500**	**3610**	**1.30**	**506 - 6195 - EP - 21**	C19	C68	C121
			71400	7280	1.74				68000	6930	2.04	506 - 6215 - EP - 21	C21	C70	C123
			75500	7690	2.06				71800	7320	2.45	506 - 6225 - EP - 21	C22	C71	C124
41.4	8100	826	38000	3870	0.81	50.0	6710	684	35900	3660	0.81	50 - 6195 - EP - 35	C19	C68	C121
33.8	9930	1010	**77300**	**7880**	**1.27**	40.2	8360	852	**73700**	**7510**	**1.51**	**506 - 6215 - EP - 29**	C21	C70	C123
			82000	8360	1.51				78100	7970	1.80	506 - 6225 - EP - 29	C22	C71	C124
			103000	10500	1.90				97900	9980	2.04	506 - 6235 - EP - 29	C23	C72	C125

注）1. 关于选型表记载的机型型号，请参见 B6 页。
2. 低速轴许用径向负载 Pro 为低速轴中央的值。负载点在低速轴中央以外时，以及关于许用轴向负载，请参见技术资料 F14 ～ F16 页。
3. 润滑方式根据机型不同而异。详细内容请参见技术资料 F10 ～ F11 页的“润滑”。
4. 上表电机转速 n_1 为代表值，输出转速 n_2 是根据该电机转速决定的值。电机转速的详细情况请参见技术资料 F36 页。
5. CHHM、CHFM、CVVM 为型号代号。详细内容请参见 B6 页“型号”。
6. 粗体字的组合是对于各减速比在均匀负载・10 小时 / 天运转的条件下的推荐机型（对于 50Hz 的电机额定值，SF=1.0 左右）。
7. “容量代号”的末尾为“6”的机型，电机极数为 6P。除此以外的机型，电机极数为 4P。
8. 本表中记载的内容如有变更，恕不预告。

选型表

37 kW

频率	Hz	50Hz		60Hz	
电机极数	P	4	6	4	6
电机转速 n_1	r/min	1450	980	1750	1165

50Hz						60Hz						型号	尺寸图（页）		
输出转速 n_2	输出扭矩 Tout		低速轴许用径向负载 Pro		SF 注）7	输出转速 n_2	输出扭矩 Tout		低速轴许用径向负载 Pro		SF 注）7	容量代号 - 机座号 - 辅助型号 - 减速比	CHHM	CHFM	CVVM
r/min	N-m	kgf-m	N	kgf		r/min	N-m	kgf-m	N	kgf					
33.7	9950	1010	**77700**	**7920**	**1.22**	40.7	8250	841	**73800**	**7520**	**1.22**	**50 - 6215 - EP - 43**	C21	C70	C123
			82500	8410	1.53				78300	7980	1.53	50 - 6225 - EP - 43	C22	C71	C124
24.6	13700	1390	**89200**	**9090**	**1.06**	29.7	11300	1150	**84700**	**8630**	**1.22**	**50 - 6225 - EP - 59**	C22	C71	C124
22.8	14700	1500	**92000**	**9380**	**1.09**	27.1	12400	1260	**87700**	**8940**	**1.29**	**506 - 6225 - EP - 43**	C22	C71	C124
			114000	11700	1.29				109000	11100	1.47	506 - 6235 - EP - 43	C23	C72	C125
			129000	13100	1.75				122000	12500	2.04	506 - 6245 - EP - 43	C24	C73	C126
16.6	20200	2060	**140000**	**14200**	**1.28**	19.7	17000	1730	**133000**	**13500**	**1.52**	**506 - 6245 - EP - 59**	C24	C73	C126
			172000	17600	1.54				164000	16700	1.75	506 - 6255 - EP - 59	C25	C74	C127
			211000	21500	2.28				201000	20500	2.55	506 - 6265 - EP - 59	C26	C75	C128
12.0	18700	1910	141000	14300	☆	14.5	18700	1910	133000	13500	☆	50 - 6235DB - EP - 121	C49	C98	C151
	20500	2090	156000	15900	☆		20500	2090	148000	15000	☆	50 - 6245DB - EP - 121	C51	C100	C153
	26500	2710	**191000**	**19500**	**1.04**		22000	2240	**181000**	**18500**	**1.25**	**50 - 6255DB - EP - 121**	C53	C102	C155
			235000	23900	1.18				222000	22700	1.30	50 - 6265DA - EP - 121	C54	C103	C156
11.3	29800	3040	**192000**	**19600**	**1.04**	13.4	25100	2560	**183000**	**18700**	**1.16**	**506 - 6255 - EP - 87**	C25	C74	C127
			236000	24000	1.44				224000	22900	1.44	506 - 6265 - EP - 87	C26	C75	C128
8.79	26200	2680	168000	17100	☆	10.6	26200	2680	158000	16100	☆	50 - 6245DB - EP - 165	C51	C100	C153
	36200	3690	205000	20900	0.86		30000	3060	194000	19800	1.04	50 - 6255DB - EP - 165	C53	C102	C155
			251000	**25600**	**1.21**				**238000**	**24300**	**1.30**	**50 - 6265DA - EP - 165**	C54	C103	C156
7.44	31200	3180	216000	22100	☆	8.97	31200	3180	204000	20800	☆	50 - 6255DB - EP - 195	C53	C102	C155
	42800	4360	**263000**	**26800**	**1.02**		35400	3610	**250000**	**25400**	**1.23**	**50 - 6265DA - EP - 195**	C54	C103	C156
6.28	50700	5160	276000	28100	0.91	7.58	42000	4280	266000	27100	1.10	50 - 6265DA - EP - 231	C54	C103	C156
5.31	46000	4690	276000	28100	☆	6.41	46000	4690	276000	28100	☆	50 - 6265DA - EP - 273	C54	C103	C156
4.55	70000	7130	248000	25300	0.97	5.49	58000	5910	248000	25300	1.18	50 - 6275DA - EP - 319	C55	C104	C157
3.85	68200	6950	248000	25300	☆	4.64	68200	6950	248000	25300	☆	50 - 6275DA - EP - 377	C55	C104	C157
	82700	8430	248000	25300	0.82		68500	6980	248000	25300	1.00	50 - 6275DA - EP - 377	C55	C104	C157

注）1. 关于选型表记载的机型型号，请参见 B6 页。
2. 低速轴许用径向负载 Pro 为低速轴中央的值。负载点在低速轴中央以外时，以及关于许用轴向负载，请参见技术资料 F14 ～ F16 页。
3. 润滑方式根据机型不同而异。详细内容请参见技术资料 F10 ～ F11 页的“润滑”。
4. 上表电机转速 n_1 为代表值，输出转速 n_2 是根据该电机转速决定的值。电机转速的详细情况请参见技术资料 F36 页。
5. CHHM、CHFM、CVVM 为型号代号。详细内容请参见 B6 页“型号”。
6. 粗体字的组合是对于各减速比在均匀负载・10 小时 / 天运转的条件下的推荐机型（对于 50Hz 的电机额定值，SF=1.0 左右）。
7. “SF”一栏为“*”的机型，运转时的负载扭矩请勿超过表中“输出扭矩”。不能以电机 100% 额定值进行运转。
8. “容量代号”的末尾为“6”的机型，电机极数为 6P。除此以外的机型，电机极数为 4P。
9. 本表中记载的内容如有变更，恕不预告。

45 kW

频率	Hz	50Hz		60Hz	
电机极数	P	4	6	4	6
电机转速 n_1	r/min	1450	980	1750	1165

50Hz						60Hz						型号	尺寸图（页）		
输出转速 n_2	输出扭矩 Tout		低速轴许用径向负载 Pro		SF	输出转速 n_2	输出扭矩 Tout		低速轴许用径向负载 Pro		SF	容量代号 - 机座号 - 辅助型号 - 减速比	CHHM	CHFM	CVVM
r/min	N-m	kgf-m	N	kgf		r/min	N-m	kgf-m	N	kgf					
132	3100	316	**26800**	**2730**	**1.07**	159	2570	262	**25300**	**2570**	**1.07**	**60 - 6195 - EP - 11**	C19	C68	C121
			51900	5290	1.33				49200	5010	1.33	60 - 6205 - EP - 11	C20	C69	C122
			52600	5360	1.67				49800	5080	1.67	60 - 6215 - EP - 11	C21	C70	C123
			55800	5690	2.21				52800	5390	2.21	60 - 6225 - EP - 11	C22	C71	C124
112	3660	373	**27700**	**2830**	**1.07**	135	3030	309	**26200**	**2670**	**1.07**	**60 - 6195 - EP - 13**	C19	C68	C121
96.7	4220	431	**29000**	**2960**	**1.07**	117	3500	357	**27400**	**2800**	**1.07**	**60 - 6195 - EP - 15**	C19	C68	C121
			55700	5680	1.33				52800	5380	1.33	60 - 6205 - EP - 15	C20	C69	C122
			56500	5750	1.67				53500	5450	1.67	60 - 6215 - EP - 15	C21	C70	C123
			60200	6140	2.21				57000	5820	2.21	60 - 6225 - EP - 15	C22	C71	C124
85.3	4790	488	30600	3120	0.91	103	3970	404	28900	2950	0.91	60 - 6190 - EP - 17	C19	C68	C121
			30600	**3120**	**1.07**				**28900**	**2950**	**1.07**	**60 - 6195 - EP - 17**	C19	C68	C121
69.0	5910	603	32900	3350	0.91	83.3	4900	499	31100	3170	0.91	60 - 6190 - EP - 21	C19	C68	C121
			32900	**3350**	**1.07**				**31100**	**3170**	**1.07**	**60 - 6195 - EP - 21**	C19	C68	C121
			62200	6340	1.32				59000	6010	1.32	60 - 6205 - EP - 21	C20	C69	C122
			63600	6480	1.67				60300	6140	1.67	60 - 6215 - EP - 21	C21	C70	C123
			67200	6850	2.09				63700	6490	2.09	60 - 6225 - EP - 21	C22	C71	C124
65.3	6250	637	62300	6350	1.33	77.7	5260	536	59300	6050	1.33	606 - 6205 - EP - 15	C20	C69	C122
			63100	6430	1.67				60100	6130	1.67	606 - 6215 - EP - 15	C21	C70	C123
			67400	6870	2.21				64200	6540	2.21	606 - 6225 - EP - 15	C22	C71	C124
58.0	7040	718	34200	3490	0.90	70.0	5830	595	32400	3300	0.90	60 - 6195 - EP - 25	C19	C68	C121
50.0	8170	832	35700	3640	0.84	60.3	6770	690	33900	3450	0.84	60 - 6195 - EP - 29	C19	C68	C121
			67600	**6890**	**1.02**				**64100**	**6530**	**1.02**	**60 - 6205 - EP - 29**	C20	C69	C122
			68900	7030	1.30				65400	6660	1.30	60 - 6215 - EP - 29	C21	C70	C123
			73100	7450	1.67				69300	7070	1.67	60 - 6225 - EP - 29	C22	C71	C124
46.7	8750	892	**69500**	**7080**	**1.06**	55.5	7360	750	**66200**	**6750**	**1.22**	**606 - 6205 - EP - 21**	C20	C69	C122
			71000	7240	1.43				67700	6900	1.67	606 - 6215 - EP - 21	C21	C70	C123
			75100	7660	1.69				71500	7290	2.01	606 - 6225 - EP - 21	C22	C71	C124
			94100	9590	2.16				89500	9130	2.17	606 - 6235 - EP - 21	C23	C72	C125
33.8	12100	1230	**76800**	**7830**	**1.05**	40.2	10200	1040	**73200**	**7460**	**1.24**	**606 - 6215 - EP - 29**	C21	C70	C123
			81500	8310	1.24				77700	7920	1.48	606 - 6225 - EP - 29	C22	C71	C124
			102000	10400	1.56				97500	9940	1.67	606 - 6235 - EP - 29	C23	C72	C125
			114000	11700	2.09				109000	11100	2.09	606 - 6245 - EP - 29	C24	C73	C126
33.7	12100	1230	**77200**	**7870**	**1.00**	40.7	10000	1020	**73300**	**7470**	**1.00**	**60 - 6215 - EP - 43**	C21	C70	C123
			82000	8360	1.26				77800	7940	1.26	60 - 6225 - EP - 43	C22	C71	C124
22.8	17900	1830	**114000**	**11600**	**1.06**	27.1	15100	1540	**108000**	**11100**	**1.21**	**606 - 6235 - EP - 43**	C23	C72	C125
			128000	13100	1.44				122000	12400	1.67	606 - 6245 - EP - 43	C24	C73	C126
			157000	16000	1.73				150000	15300	1.98	606 - 6255 - EP - 43	C25	C74	C127
			193000	19700	2.51				184000	18700	2.51	606 - 6265 - EP - 43	C26	C75	C128
16.6	24600	2510	**139000**	**14100**	**1.05**	19.7	20700	2110	**132000**	**13500**	**1.25**	**606 - 6245 - EP - 59**	C24	C73	C126
			210000	21400	1.87				200000	20400	2.09	606 - 6265 - EP - 59	C26	C75	C128

注）1. 关于选型表记载的机型型号，请参见 B6 页。
2. 低速轴许用径向负载 Pro 为低速轴中央的值。负载点在低速轴中央以外时，以及关于许用轴向负载，请参见技术资料 F14 ～ F16 页。
3. 润滑方式根据机型不同而异。详细内容请参见技术资料 F10 ～ F11 页的“润滑”。
4. 上表电机转速 n_1 为代表值，输出转速 n_2 是根据该电机转速决定的值。电机转速的详细情况请参见技术资料 F36 页。
5. CHHM、CHFM、CVVM 为型号代号。详细内容请参见 B6 页“型号”。
6. 粗体字的组合是对于各减速比在均匀负载・10 小时 / 天运转的条件下的推荐机型（对于 50Hz 的电机额定值，SF=1.0 左右）。
7. “容量代号”的末尾为“6”的机型，电机极数为 6P。除此以外的机型，电机极数为 4P。
8. 本表中记载的内容如有变更，恕不预告。

选型表

45 kW

频率	Hz	50Hz		60Hz	
电机极数	P	4	6	4	6
电机转速 n_1	r/min	1450	980	1750	1165

50Hz						60Hz						型号	尺寸图（页）		
输出转速 n_2	输出扭矩 Tout		低速轴许用径向负载 Pro		SF 注）7	输出转速 n_2	输出扭矩 Tout		低速轴许用径向负载 Pro		SF 注）7	容量代号 - 机座号 - 辅助型号 - 减速比	CHHM	CHFM	CVVM
r/min	N-m	kgf-m	N	kgf		r/min	N-m	kgf-m	N	kgf					
12.0	32300	3290	190000	19400	0.85	14.5	26700	2730	180000	18400	1.03	60 - 6255DB - EP - 121	C53	C102	C155
			234000	23800	0.97				222000	22600	1.07	60 - 6265DA - EP - 121	C54	C103	C156
11.3	**36200**	**3690**	**235000**	**23900**	**1.19**	13.4	**30500**	**3110**	**223000**	**22800**	**1.19**	**606 - 6265 - EP - 87**	C26	C75	C128
8.79	44000	4490	250000	25500	0.98	10.6	36500	3720	237000	24200	1.07	60 - 6265DA - EP - 165	C54	C103	C156
7.44	52000	5300	262000	26700	0.84	8.97	43100	4390	248000	25300	1.01	60 - 6265DA - EP - 195	C54	C103	C156
6.28	46000	4690	276000	28100	✲	7.58	46000	4690	265000	27000	✲	60 - 6265DA - EP - 231	C54	C103	C156
4.55	68200	6950	248000	25300	✲	5.49	68200	6950	248000	25300	✲	60 - 6275DA - EP - 319	C55	C104	C157
	85100	8670	248000	25300	0.80		70500	7190	248000	25300	0.97	60 - 6275DA - EP - 319	C55	C104	C157

注）1. 关于选型表记载的机型型号，请参见 B6 页。
2. 低速轴许用径向负载 Pro 为低速轴中央的值。负载点在低速轴中央以外时，以及关于许用轴向负载，请参见技术资料 F14 ～ F16 页。
3. 润滑方式根据机型不同而异。详细内容请参见技术资料 F10 ～ F11 页的“润滑”。
4. 上表电机转速 n_1 为代表值，输出转速 n_2 是根据该电机转速决定的值。电机转速的详细情况请参见技术资料 F36 页。
5. CHHM、CHFM、CVVM 为型号代号。详细内容请参见 B6 页“型号”。
6. 粗体字的组合是对于各减速比在均匀负载・10 小时 / 天运转的条件下的推荐机型（对于 50Hz 的电机额定值，SF=1.0 左右）。
7. “SF”一栏为“*”的机型，运转时的负载扭矩请勿超过表中“输出扭矩”。不能以电机 100% 额定值进行运转。
8. “容量代号”的末尾为“6”的机型，电机极数为 6P。除此以外的机型，电机极数为 4P。
9. 本表中记载的内容如有变更，恕不预告。

55 kW

频率	Hz	50Hz		60Hz	
电机极数	P	4	6	4	6
电机转速 n_1	r/min	1450	980	1750	1165

50Hz						60Hz						型号	尺寸图（页）		
输出转速 n_2	输出扭矩 Tout		低速轴许用径向负载 Pro		SF	输出转速 n_2	输出扭矩 Tout		低速轴许用径向负载 Pro		SF	容量代号 - 机座号 - 辅助型号 - 减速比	CHHM	CHFM	CVVM
r/min	N-m	kgf-m	N	kgf		r/min	N-m	kgf-m	N	kgf					
132	3790	386	**51700**	**5270**	**1.09**	159	3140	320	**49000**	**5000**	**1.09**	**75 - 6205 - EP - 11**	C20	C69	C122
			52400	5340	1.37				49700	5060	1.37	75 - 6215 - EP - 11	C21	C70	C123
			55600	5670	1.81				52700	5370	1.81	75 - 6225 - EP - 11	C22	C71	C124
96.7	5160	526	**55500**	**5660**	**1.09**	117	4280	436	**52600**	**5360**	**1.09**	**75 - 6205 - EP - 15**	C20	C69	C122
			56200	5730	1.37				53300	5430	1.37	75 - 6215 - EP - 15	C21	C70	C123
			60000	6120	1.81				56900	5800	1.81	75 - 6225 - EP - 15	C22	C71	C124
89.1	5600	571	**57800**	**5900**	**1.09**	106	4710	480	**55100**	**5610**	**1.09**	**756 - 6205 - EP - 11** ☆	C20	C69	C122
			58600	5970	1.37				55800	5690	1.37	756 - 6215 - EP - 11 ☆	C21	C70	C123
			62200	6340	1.81				59300	6040	1.81	756 - 6225 - EP - 11 ☆	C22	C71	C124
69.0	7230	737	**61900**	**6310**	**1.08**	83.3	5990	610	**58700**	**5980**	**1.08**	**75 - 6205 - EP - 21**	C20	C69	C122
			63300	6450	1.37				60000	6120	1.37	75 - 6215 - EP - 21	C21	C70	C123
			66900	6820	1.71				63400	6470	1.71	75 - 6225 - EP - 21	C22	C71	C124
65.3	7640	779	**62000**	**6320**	**1.09**	77.7	6420	655	**59000**	**6020**	**1.09**	**756 - 6205 - EP - 15** ☆	C20	C69	C122
			62800	6400	1.37				59800	6100	1.37	756 - 6215 - EP - 15 ☆	C21	C70	C123
			67100	6840	1.81				63900	6510	1.81	756 - 6225 - EP - 15 ☆	C22	C71	C124
50.0	9980	1020	**68500**	**6980**	**1.06**	60.3	8270	843	**65000**	**6630**	**1.06**	**75 - 6215 - EP - 29**	C21	C70	C123
			72700	7410	1.37				69000	7030	1.37	75 - 6225 - EP - 29	C22	C71	C124
46.7	10700	1090	70500	7190	1.17	55.5	8990	917	67200	6860	1.37	756 - 6215 - EP - 21 ☆	C21	C70	C123
			74700	7610	1.38				71200	7250	1.65	756 - 6225 - EP - 21 ☆	C22	C71	C124
			93700	9550	1.77				89200	9090	1.77	756 - 6235 - EP - 21	C23	C72	C125
33.8	14800	1510	**80900**	**8240**	**1.02**	40.2	12400	1270	**77200**	**7870**	**1.21**	**756 - 6225 - EP - 29** ☆	C22	C71	C124
			114000	11600	1.71				108000	11100	1.71	756 - 6245 - EP - 29	C24	C73	C126
			141000	14300	2.15				134000	13600	2.15	756 - 6255 - EP - 29	C25	C74	C127
33.7	14800	1510	**81400**	**8290**	**1.03**	40.7	12300	1250	**77300**	**7880**	**1.03**	**75 - 6225 - EP - 43**	C22	C71	C124
22.8	21900	2230	127000	13000	1.18	27.1	18400	1880	121000	12400	1.37	756 - 6245 - EP - 43	C24	C73	C126
			157000	16000	1.42				149000	15200	1.62	756 - 6255 - EP - 43	C25	C74	C127
			192000	19600	2.05				183000	18700	2.05	756 - 6265 - EP - 43	C26	C75	C128
16.6	30000	3060	**170000**	**17400**	**1.03**	19.7	25300	2580	**162000**	**16500**	**1.18**	**756 - 6255 - EP - 59**	C25	C74	C127
			209000	21400	1.53				199000	20300	1.71	756 - 6265 - EP - 59	C26	C75	C128
			248000	25300	2.27				248000	25300	2.40	756 - 6275 - EP - 59 ☆	-	-	-

注）1. 关于选型表记载的机型型号，请参见 B6 页。
2. 低速轴许用径向负载 Pro 为低速轴中央的值。负载点在低速轴中央以外时，以及关于许用轴向负载，请参见技术资料 F14 ～ F16 页。
3. 润滑方式根据机型不同而异。详细内容请参见技术资料 F10 ～ F11 页的“润滑”。
4. 上表电机转速 n_1 为代表值，输出转速 n_2 是根据该电机转速决定的值。电机转速的详细情况请参见技术资料 F36 页。
5. CHHM、CHFM、CVVM 为型号代号。详细内容请参见 B6 页“型号”。
6. 粗体字的组合是对于各减速比在均匀负载・10 小时 / 天运转的条件下的推荐机型（对于 50Hz 的电机额定值，SF=1.0 左右）。
7. “容量代号”的末尾为“6”的机型，电机极数为 6P。除此以外的机型，电机极数为 4P。
8. 型号栏右端标有“☆”记号的机型，与电机的连接采用座板 + 电机结构（水平）或带连接台（垂直）。尺寸等详细情况请咨询本公司。
9. 本表中记载的内容如有变更，恕不预告。

选型表

75 kW

频率	Hz	50Hz		60Hz	
电机极数	P	4	6	4	6
电机转速 n_1	r/min	1450	980	1750	1165

50Hz						60Hz						型号	尺寸图（页）		
输出转速 n_2	输出扭矩 Tout		低速轴许用径向负载 Pro		SF	输出转速 n_2	输出扭矩 Tout		低速轴许用径向负载 Pro		SF	容量代号 - 机座号 - 辅助型号 - 减速比	CHHM	CHFM	CVVM
r/min	N-m	kgf-m	N	kgf		r/min	N-m	kgf-m	N	kgf					
132	5160	526	55300	5640	1.33	159	4280	436	52400	5340	1.33	100 - 6225 - EP - 11 ☆	C22	C71	C124
96.7	7040	718	59600	6070	1.33	117	5830	595	56500	5760	1.33	100 - 6225 - EP - 15 ☆	C22	C71	C124
89.1	7640	779	77600	7910	1.51	106	6420	655	73900	7530	1.51	1006 - 6235 - EP - 11 ☆	C23	C72	C125
			86500	8810	1.76				82300	8390	1.76	1006 - 6245 - EP - 11 ☆	C24	C73	C126
69.0	9850	1000	**66300**	**6760**	**1.26**	83.3	8170	832	**62900**	**6420**	**1.26**	**100 - 6225 - EP - 21** ☆	C22	C71	C124
65.3	10400	1060	82900	8450	1.51	77.7	8760	893	78900	8050	1.51	1006 - 6235 - EP - 15 ☆	C23	C72	C125
			92800	9460	1.76				88300	9000	1.76	1006 - 6245 - EP - 15 ☆	C24	C73	C126
50.0	13600	1390	**71800**	**7320**	**1.00**	60.3	11300	1150	**68200**	**6960**	**1.00**	**100 - 6225 - EP - 29** ☆	C22	C71	C124
46.7	14600	1490	**92800**	**9460**	**1.30**	55.5	12300	1250	**88500**	**9020**	**1.30**	**1006 - 6235 - EP - 21** ☆	C23	C72	C125
			104000	10600	1.60				98700	10100	1.60	1006 - 6245 - EP - 21 ☆	C24	C73	C126
			127000	12900	2.01				121000	12300	2.01	1006 - 6255 - EP - 21 ☆	C25	C74	C127
33.8	20100	2050	**113000**	**11500**	**1.26**	40.2	16900	1730	**108000**	**11000**	**1.26**	**1006 - 6245 - EP - 29** ☆	C24	C73	C126
			139000	14200	1.57				133000	13500	1.57	1006 - 6255 - EP - 29 ☆	C25	C74	C127
			172000	17500	2.12				163000	16600	2.12	1006 - 6265 - EP - 29 ☆	C26	C75	C128
22.8	29900	3040	**155000**	**15800**	**1.04**	27.1	25100	2560	**148000**	**15100**	**1.19**	**1006 - 6255 - EP - 43** ☆	C25	C74	C127
			191000	19500	1.51				182000	18600	1.51	1006 - 6265 - EP - 43 ☆	C26	C75	C128
			248000	25300	2.01				248000	25300	2.01	1006 - 6275 - EP - 43 ☆	-	-	-
16.6	41000	4180	**208000**	**21200**	**1.12**	19.7	34500	3510	**198000**	**20200**	**1.26**	**1006 - 6265 - EP - 59** ☆	C26	C75	C128
			248000	25300	1.67				248000	25300	1.76	1006 - 6275 - EP - 59 ☆	-	-	-

注）1. 关于选型表记载的机型型号，请参见 B6 页。
2. 低速轴许用径向负载 Pro 为低速轴中央的值。负载点在低速轴中央以外时，以及关于许用轴向负载，请参见技术资料 F14 ～ F16 页。
3. 润滑方式根据机型不同而异。详细内容请参见技术资料 F10 ～ F11 页的“润滑”。
4. 上表电机转速 n_1 为代表值，输出转速 n_2 是根据该电机转速决定的值。电机转速的详细情况请参见技术资料 F36 页。
5. CHHM、CHFM、CVVM 为型号代号。详细内容请参见 B6 页“型号”。
6. 粗体字的组合是对于各减速比在均匀负载・10 小时 / 天运转的条件下的推荐机型（对于 50Hz 的电机额定值，SF=1.0 左右）。
7. “容量代号”的末尾为“6”的机型，电机极数为 6P。除此以外的机型，电机极数为 4P。
8. 型号栏右端标有“☆”记号的机型，与电机的连接采用座板 + 电机结构（水平）或带连接台（垂直）。尺寸等详细情况请咨询本公司。
9. 本表中记载的内容如有变更，恕不预告。

90 kW

频率	Hz	50Hz	60Hz
电机极数	P	6	
电机转速 n_1	r/min	980	1165

50Hz						60Hz						型号	尺寸图（页）		
输出转速 n_2	输出扭矩 Tout		低速轴许用径向负载 Pro		SF	输出转速 n_2	输出扭矩 Tout		低速轴许用径向负载 Pro		SF	容量代号 - 机座号 - 辅助型号 - 减速比	CHHM	CHFM	CVVM
r/min	N-m	kgf-m	N	kgf		r/min	N-m	kgf-m	N	kgf					
89.1	9170	934	**77300**	**7880**	**1.26**	106	7710	786	**73600**	**7500**	**1.26**	**1256 - 6235 - EP - 11** ☆	C23	C72	C125
			86100	8780	1.47				82000	8360	1.47	1256 - 6245 - EP - 11 ☆	C24	C73	C126
			106000	10800	1.68				101000	10300	1.68	1256 - 6255 - EP - 11 ☆	C25	C74	C127
			130000	13200	1.94				123000	12600	1.94	1256 - 6265 - EP - 11 ☆	C26	C75	C128
65.3	12500	1270	**82400**	**8400**	**1.26**	77.7	10500	1070	**78500**	**8010**	**1.26**	**1256 - 6235 - EP - 15** ☆	C23	C72	C125
			92300	9410	1.47				87900	8960	1.47	1256 - 6245 - EP - 15 ☆	C24	C73	C126
			113000	11600	1.68				108000	11000	1.68	1256 - 6255 - EP - 15 ☆	C25	C74	C127
			139000	14100	1.94				132000	13400	1.94	1256 - 6265 - EP - 15 ☆	C26	C75	C128
46.7	17500	1780	**92200**	**9400**	**1.08**	55.5	14700	1500	**88000**	**8970**	**1.08**	**1256 - 6235 - EP - 21** ☆	C23	C72	C125
			103000	10500	1.33				98200	10000	1.33	1256 - 6245 - EP - 21 ☆	C24	C73	C126
			126000	12900	1.68				120000	12300	1.68	1256 - 6255 - EP - 21 ☆	C25	C74	C127
			155000	15800	1.91				147000	15000	1.91	1256 - 6265 - EP - 21 ☆	C26	C75	C128
33.8	24200	2460	**112000**	**11400**	**1.05**	40.2	20300	2070	**107000**	**10900**	**1.05**	**1256 - 6245 - EP - 29** ☆	C24	C73	C126
			139000	14100	1.31				132000	13500	1.31	1256 - 6255 - EP - 29 ☆	C25	C74	C127
			171000	17400	1.77				163000	16600	1.77	1256 - 6265 - EP - 29 ☆	C26	C75	C128
22.8	35800	3650	**190000**	**19400**	**1.26**	27.1	30100	3070	**181000**	**18500**	**1.26**	**1256 - 6265 - EP - 43** ☆	C26	C75	C128
			248000	25300	1.68				248000	25300	1.68	1256 - 6275 - EP - 43 ☆	-	-	-
16.6	49200	5010	248000	25300	1.39	19.7	41400	4220	248000	25300	1.47	1256 - 6275 - EP - 59 ☆	-	-	-

注）1. 关于选型表记载的机型型号，请参见 B6 页。
2. 低速轴许用径向负载 Pro 为低速轴中央的值。负载点在低速轴中央以外时，以及关于许用轴向负载，请参见技术资料 F14 ～ F16 页。
3. 润滑方式根据机型不同而异。详细内容请参见技术资料 F10 ～ F11 页的“润滑”。
4. 上表电机转速 n_1 为代表值，输出转速 n_2 是根据该电机转速决定的值。电机转速的详细情况请参见技术资料 F36 页。
5. CHHM、CHFM、CVVM 为型号代号。详细内容请参见 B6 页“型号”。
6. 粗体字的组合是对于各减速比在均匀负载・10 小时 / 天运转的条件下的推荐机型（对于 50Hz 的电机额定值，SF=1.0 左右）。
7. “容量代号”的末尾为“6”的机型，电机极数为 6P。除此以外的机型，电机极数为 4P。
8. 型号栏右端标有“☆”记号的机型，与电机的连接采用座板 + 电机结构（水平）或带连接台（垂直）。尺寸等详细情况请咨询本公司。
9. 本表中记载的内容如有变更，恕不预告。

选型表

关于选型
选型表
尺寸图
技术资料
选项
齿轮电机
减速机
标准规格
型号
生产范围
选型步骤
0.75kW
1.1kW
1.5kW
2.2kW
3.0kW
3.7kW
5.5kW
7.5kW
11kW
15kW
18.5kW
22kW
30kW
37kW
45kW
55kW
75kW
90kW
110kW
132kW

110 kW

频率	Hz	50Hz	60Hz
电机极数	P	6	
电机转速 n_1	r/min	980	1165

50Hz						60Hz						型号	尺寸图（页）		
输出转速 n_2	输出扭矩 Tout		低速轴许用径向负载 Pro		SF	输出转速 n_2	输出扭矩 Tout		低速轴许用径向负载 Pro		SF	容量代号 - 机座号 - 辅助型号 - 减速比	CHHM	CHFM	CVVM
r/min	N-m	kgf-m	N	kgf		r/min	N-m	kgf-m	N	kgf					
89.1	11200	1140	**85700**	**8730**	**1.20**	106	9420	961	**81600**	**8320**	**1.20**	**1506 - 6245 - EP - 11** ☆	C24	C73	C126
			105000	10700	1.37				100000	10200	1.37	1506 - 6255 - EP - 11 ☆	C25	C74	C127
65.3	15300	1560	**91700**	**9350**	**1.20**	77.7	12800	1310	**87500**	**8910**	**1.20**	**1506 - 6245 - EP - 15** ☆	C24	C73	C126
			113000	11500	1.37				108000	11000	1.37	1506 - 6255 - EP - 15 ☆	C25	C74	C127
46.7	21400	2180	**102000**	**10400**	**1.09**	55.5	18000	1830	**97500**	**9940**	**1.09**	**1506 - 6245 - EP - 21** ☆	C24	C73	C126
			126000	12800	1.37				120000	12200	1.37	1506 - 6255 - EP - 21 ☆	C25	C74	C127
33.8	29500	3010	**138000**	**14000**	**1.07**	40.2	24800	2530	**131000**	**13400**	**1.07**	**1506 - 6255 - EP - 29** ☆	C25	C74	C127
			170000	17300	1.45				162000	16500	1.45	1506 - 6265 - EP - 29 ☆	C26	C75	C128
22.8	43800	4460	**189000**	**19300**	**1.03**	27.1	36800	3750	**180000**	**18400**	**1.03**	**1506 - 6265 - EP - 43** ☆	C26	C75	C128

132 kW

频率	Hz	50Hz	60Hz
电机极数	P	6	
电机转速 n_1	r/min	980	1165

50Hz						60Hz						型号	尺寸图（页）		
输出转速 n_2	输出扭矩 Tout		低速轴许用径向负载 Pro		SF	输出转速 n_2	输出扭矩 Tout		低速轴许用径向负载 Pro		SF	容量代号 - 机座号 - 辅助型号 - 减速比	CHHM	CHFM	CVVM
r/min	N-m	kgf-m	N	kgf		r/min	N-m	kgf-m	N	kgf					
89.1	13400	1370	**105000**	**10700**	**1.14**	106	11300	1150	**99900**	**10200**	**1.14**	**1756 - 6255 - EP - 11** ☆	C25	C74	C127
			129000	13100	1.33				123000	12500	1.33	1756 - 6265 - EP - 11 ☆	C26	C75	C128
65.3	18300	1870	**112000**	**11500**	**1.14**	77.7	15400	1570	**107000**	**10900**	**1.14**	**1756 - 6255 - EP - 15** ☆	C25	C74	C127
			138000	14000	1.33				131000	13400	1.33	1756 - 6265 - EP - 15 ☆	C26	C75	C128
46.7	25700	2620	**125000**	**12700**	**1.14**	55.5	21600	2200	**119000**	**12100**	**1.14**	**1756 - 6255 - EP - 21** ☆	C25	C74	C127
			154000	15700	1.30				146000	14900	1.30	1756 - 6265 - EP - 21 ☆	C26	C75	C128
33.8	35400	3610	**169000**	**17200**	**1.20**	40.2	29800	3040	**161000**	**16400**	**1.20**	**1756 - 6265 - EP - 29** ☆	C26	C75	C128

注）1. 关于选型表记载的机型型号，请参见 B6 页。
2. 低速轴许用径向负载 Pro 为低速轴中央的值。负载点在低速轴中央以外时，以及关于许用轴向负载，请参见技术资料 F14 ～ F16 页。
3. 润滑方式根据机型不同而异。详细内容请参见技术资料 F10 ～ F11 页的“润滑”。
4. 上表电机转速 n_1 为代表值，输出转速 n_2 是根据该电机转速决定的值。电机转速的详细情况请参见技术资料 F36 页。
5. CHHM、CHFM、CVVM 为型号代号。详细内容请参见 B6 页“型号”。
6. 粗体字的组合是对于各减速比在均匀负载・10 小时 / 天运转的条件下的推荐机型（对于 50Hz 的电机额定值，SF=1.0 左右）。
7. “容量代号”的末尾为“6”的机型，电机极数为 6P。除此以外的机型，电机极数为 4P。
8. 型号栏右端标有“☆”记号的机型，与电机的连接采用座板 + 电机结构（水平）或带连接台（垂直）。尺寸等详细情况请咨询本公司。
9. 本表中记载的内容如有变更，恕不预告。

CYCLO® 减速机 C

齿轮电机

尺寸图

	页码
卧式・底脚安装	C3
卧式・法兰安装	C57
立式・带安装台	C105

注意事项

1. 本产品目录尺寸图中所标注的尺寸值，除轴径及主要安装部外，均为考虑了各部凹凸的最大尺寸。因此，可能与实际的产品尺寸略有不同。
2. 尺寸图中未标注部分的尺寸请咨询本公司。
3. 本产品目录尺寸图如有变更，恕不预告。
4. 请用户最终确认所用产品的尺寸为本公司提交的生产规格书。

M E M O

C　齿轮电机

尺寸图 卧式 · 底脚安装

		页码
CHHM	SK（6070SK ～ 6115SK）	C4
CNHM	1 级型（6085 ～ 6125）	C9
CHHM	1 级型（6130 ～ 6265）	C14
CNHM	2 级型（6120DB ～ 6125DB）	C27
CHHM	2 级型（6130DA ～ 6275DA）	C28

注意事项

1. 本产品目录尺寸图中所标注的尺寸值，除轴径及主要安装部外，均为考虑了各部凹凸的最大尺寸。因此，可能与实际的产品尺寸略有不同。
2. 尺寸图中未标注部分的尺寸请咨询本公司。
3. 本产品目录尺寸图如有变更，恕不预告。
4. 请用户最终确认所用产品的尺寸为本公司提交的生产规格书。

尺寸图 卧式·底脚安装 CHHM△-607□SK

GB2 效率三相电机 CHHM△-607□SK-EP(-B)-减速比

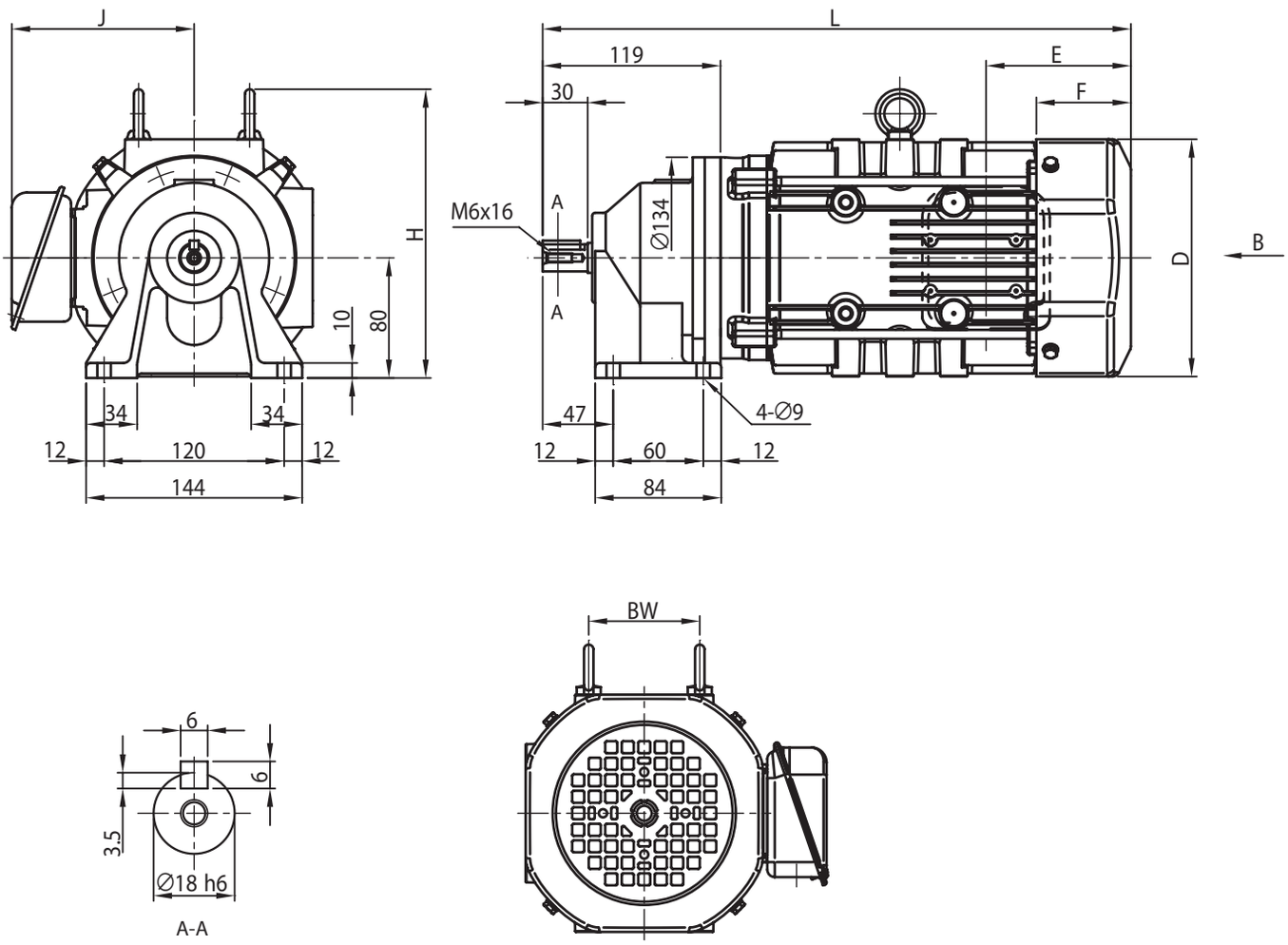

电机种类	容量 kW	极	容量代号（△）	BW	H	无制动器						带制动器 (B)					
						J	D	E	F	L	重量 (kg)	J	D	E	F	L	重量 (kg)
GB2 效率三相电机	0.75	4	1	74	192	153	□ 158	97	63	392	19	153	□ 158	160	127	456	23

注）1. △中填写电机容量代号。详细内容请参见 B6 页“型号”。
2. 型号的□中填写“0”或“5”。详情请参见选型表。
3. 低速轴轴径尺寸：尺寸公差为日本标准 JIS B 0401-1998“h6”。
4. 轴端键及键槽尺寸：符合日本标准 JIS B 1301-1996(ISO)“键及键槽　平行键（夹入型）”。
5. 低速轴轴端部的详细尺寸请参见技术资料 F19 页。
6. E 尺寸为风扇罩端面至端子箱安装中心的尺寸。端子箱引出口等的详细内容请参见技术资料 F37 页。
7. H 尺寸为安装面至最上端的尺寸。最上端位置与尺寸图不同。
8. 电机下端部位于减速机底脚安装部以下。
9. 本尺寸图的尺寸及质量如有变更，恕不预告。

尺寸图 卧式·底脚安装 CHHM△-608□SK

GB2 效率三相电机 CHHM△-608□SK-EP(-B)-减速比

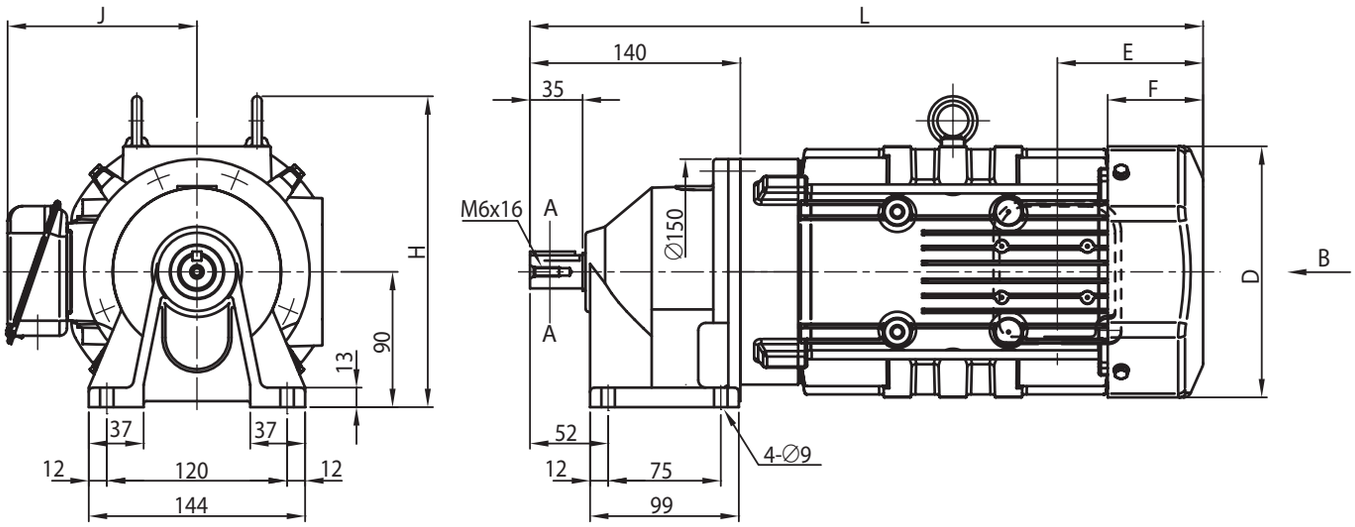

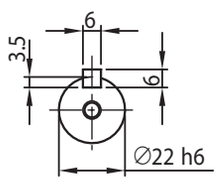

A-A

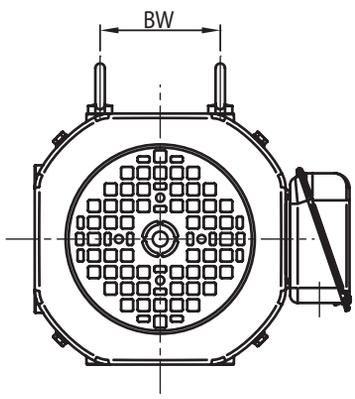

电机种类	容量 kW	极	容量代号（△）	BW	H	无制动器						带制动器 (B)					
						J	D	E	F	L	重量 (kg)	J	D	E	F	L	重量 (kg)
GB2 效率三相电机	0.75	4	1	74	202	153	□ 158	97	63	421	20	153	□ 158	160	127	485	25
	1.1		1H	80	207	158	□ 167	97	64	448	24	158	□ 167	167	133	518	30
	1.5		2	80	207	158	□ 167	97	64	448	25	158	□ 167	167	133	518	31

注）1. △中填写电机容量代号。详细内容请参见 B6 页“型号”。
2. 型号的□中填写“0”或“5”。详情请参见选型表。
3. 低速轴轴径尺寸：尺寸公差为日本标准 JIS B 0401-1998“h6”。
4. 轴端键及键槽尺寸：符合日本标准 JIS B 1301-1996(ISO)“键及键槽　平行键（夹入型）”。
5. 低速轴轴端部的详细尺寸请参见技术资料 F19 页。
6. E 尺寸为风扇罩端面至端子箱安装中心的尺寸。端子箱引出口等的详细内容请参见技术资料 F37 页。
7. H 尺寸为安装面至最上端的尺寸。最上端位置与尺寸图不同。
8. 本尺寸图的尺寸及质量如有变更，恕不预告。

尺寸图 卧式·底脚安装 CHHM△-609□SK

GB2 效率三相电机 CHHM△-609□SK-EP(-B)-减速比

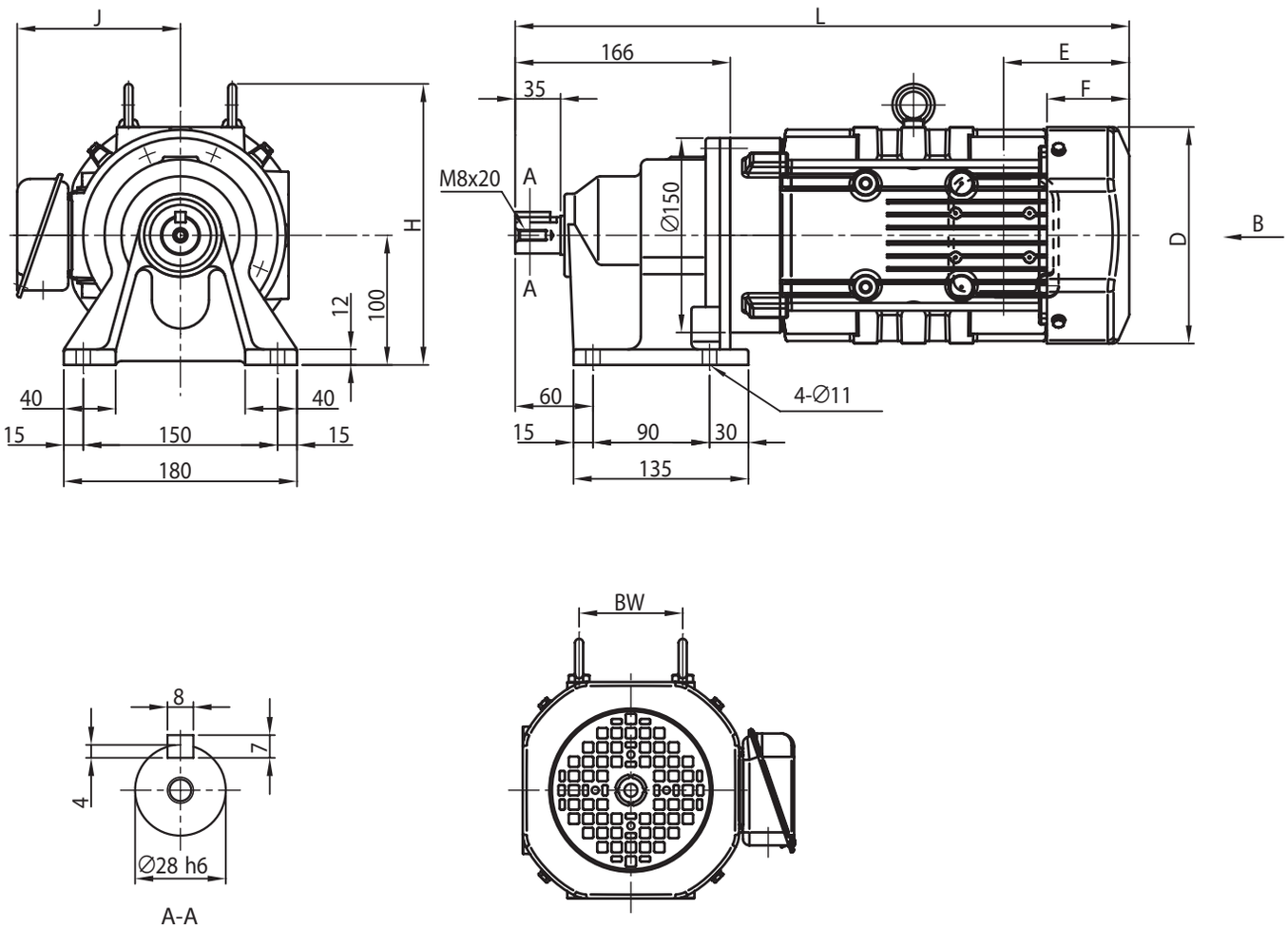

电机种类	容量 kW	极	容量代号（△）	BW	H	无制动器						带制动器 (B)					
						J	D	E	F	L	重量 (kg)	J	D	E	F	L	重量 (kg)
GB2 效率三相电机	0.75	4	1	74	212	153	□ 158	97	63	447	23	153	□ 158	160	127	511	27
	1.1		1H	80	217	158	□ 167	97	64	474	27	158	□ 167	167	133	544	32
	1.5		2	80	217	158	□ 167	97	64	474	28	158	□ 167	167	133	544	33
	2.2		3	103	225	172	□ 184	115	66	495	35	172	□ 184	193	144	573	42

注）1. △中填写电机容量代号。详细内容请参见 B6 页“型号”。
2. 型号的□中填写“0”或“5”。详情请参见选型表。
3. 低速轴轴径尺寸：尺寸公差为日本标准 JIS B 0401-1998“h6”。
4. 轴端键及键槽尺寸：符合日本标准 JIS B 1301-1996(ISO)“键及键槽　平行键（夹入型）”。
5. 低速轴轴端部的详细尺寸请参见技术资料 F19 页。
6. E 尺寸为风扇罩端面至端子箱安装中心的尺寸。端子箱引出口等的详细内容请参见技术资料 F37 页。
7. H 尺寸为安装面至最上端的尺寸。最上端位置与尺寸图不同。
8. 本尺寸图的尺寸及质量如有变更，恕不预告。

尺寸图 卧式·底脚安装 CHHM△-610□SK

GB2 效率三相电机 CHHM△-610□SK-EP(-B)-减速比

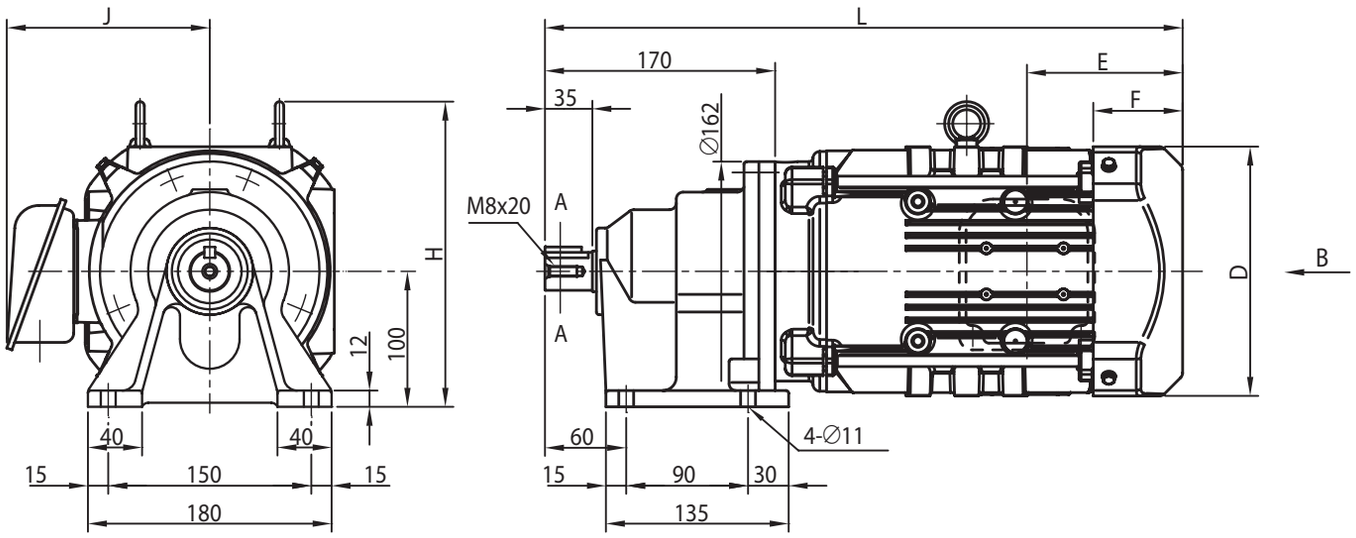

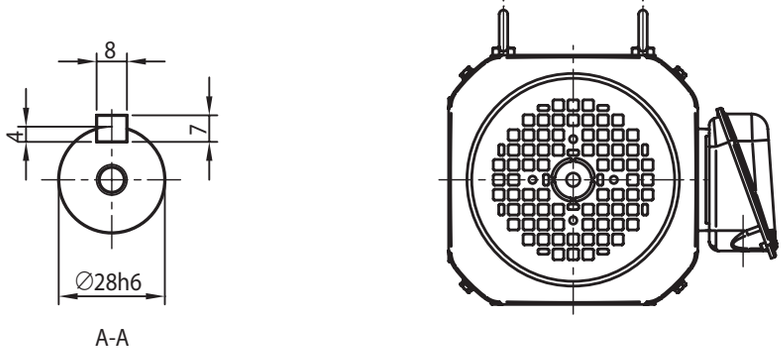

电机种类	容量 kW	极	容量代号（△）	BW	H	无制动器						带制动器 (B)					
						J	D	E	F	L	重量 (kg)	J	D	E	F	L	重量 (kg)
GB2 效率三相电机	0.75	4	1	74	212	153	□ 158	97	63	447	24	153	□ 158	160	127	511	28
	1.1		1H	80	217	158	□ 167	97	64	474	27	158	□ 167	167	133	544	32
	1.5		2	80	217	158	□ 167	97	64	474	29	158	□ 167	167	133	544	34
	2.2		3	103	225	172	□ 184	115	66	471	35	172	□ 184	193	144	549	42
	3.0		4	103	225	172	□ 184	115	66	485	37	172	□ 184	193	144	563	44
	3.7		5	120	253	188	注)8 □ 222	118	69	498	46	188	注)8 □ 222	208	159	589	57

注）1. △中填写电机容量代号。详细内容请参见 B6 页“型号”。
2. 型号的□中填写“0”或“5”。详情请参见选型表。
3. 低速轴轴径尺寸：尺寸公差为日本标准 JIS B 0401-1998“h6”。
4. 轴端键及键槽尺寸：符合日本标准 JIS B 1301-1996(ISO)“键及键槽　平行键（夹入型）”。
5. 低速轴轴端部的详细尺寸请参见技术资料 F19 页。
6. E 尺寸为风扇罩端面至端子箱安装中心的尺寸。端子箱引出口等的详细内容请参见技术资料 F37 页。
7. H 尺寸为安装面至最上端的尺寸。最上端位置与尺寸图不同。
8. 电机下端部位于减速机底脚安装部以下。
9. 本尺寸图的尺寸及质量如有变更，恕不预告。

尺寸图 卧式·底脚安装 CHHM△-611□SK

GB2 效率三相电机 CHHM△-611□SK-EP(-B)-减速比

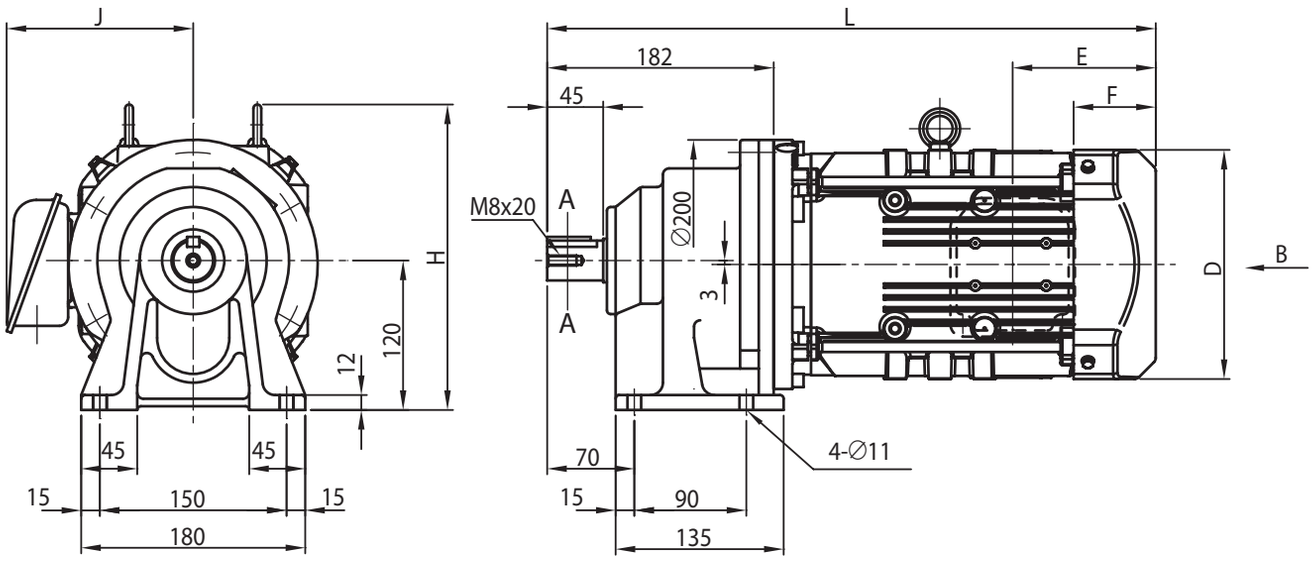

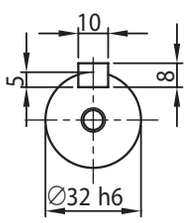

A-A

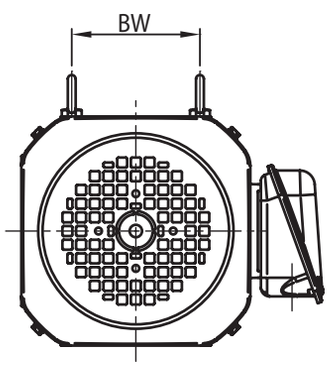

电机种类	容量 kW	极	容量代号（△）	BW	H	无制动器						带制动器 (B)					
						J	D	E	F	L	重量 (kg)	J	D	E	F	L	重量 (kg)
GB2 效率三相电机	1.1	4	1H	80	237	158	□ 167	97	64	490	38	158	□ 167	167	133	560	43
	1.5		2	80	237	158	□ 167	97	64	490	39	158	□ 167	167	133	560	44
	2.2		3	103	245	172	□ 184	115	66	475	45	172	□ 184	193	144	553	52
	3.0		4	103	245	172	□ 184	115	66	489	48	172	□ 184	193	144	567	55
	3.7		5	120	273	188	□ 222	118	69	512	57	188	□ 222	208	159	603	68
	5.5		8	120	273	188	□ 222	118	69	555	72	188	□ 222	208	159	646	83

注）1. △中填写电机容量代号。详细内容请参见 B6 页“型号”。
2. 型号的□中填写“0”或“5”。详情请参见选型表。
3. 低速轴轴径尺寸：尺寸公差为日本标准 JIS B 0401-1998“h6”。
4. 轴端键及键槽尺寸：符合日本标准 JIS B 1301-1996(ISO)“键及键槽　平行键（夹入型）”。
5. 低速轴轴端部的详细尺寸请参见技术资料 F19 页。
6. E 尺寸为风扇罩端面至端子箱安装中心的尺寸。端子箱引出口等的详细内容请参见技术资料 F37 页。
7. 本尺寸图的尺寸及质量如有变更，恕不预告。

尺寸图 卧式·底脚安装 CNHM△-608□

GB2 效率三相电机 CNHM△-608□-EP(-B)-减速比

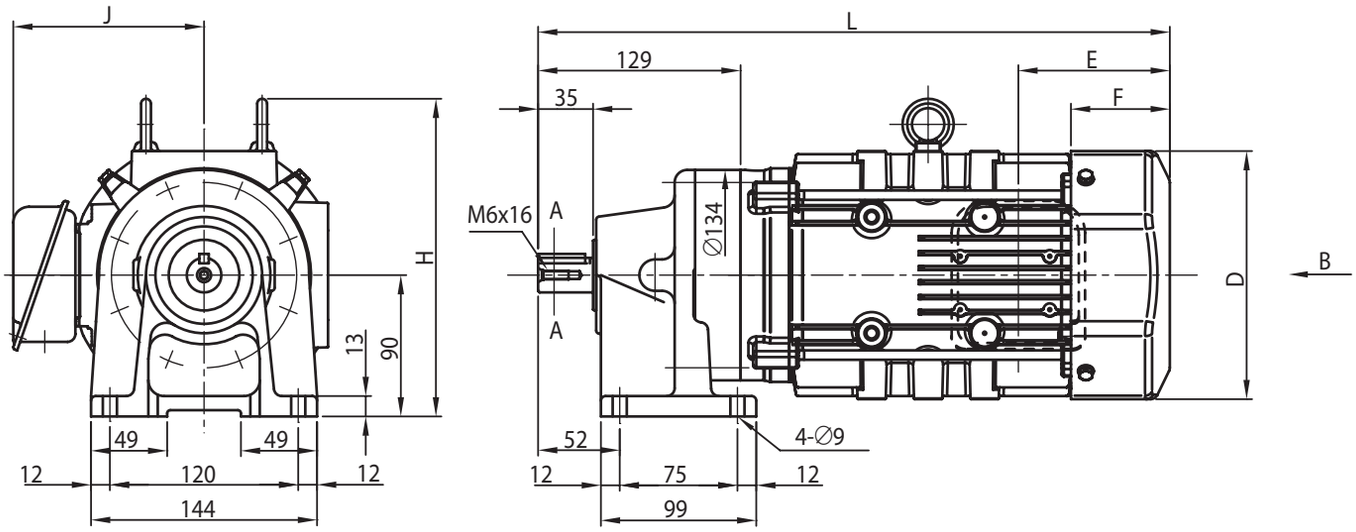

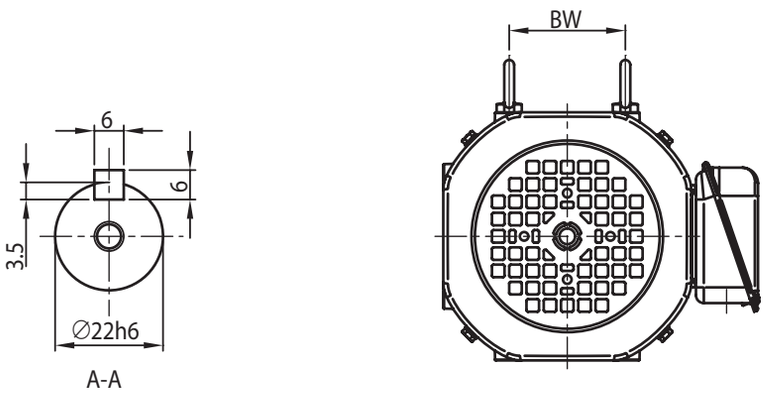

电机种类	容量 kW	极	容量代号（△）	BW	H	无制动器						带制动器 (B)					
						J	D	E	F	L	重量 (kg)	J	D	E	F	L	重量 (kg)
GB2 效率三相电机	0.75	4	1	74	202	153	□ 158	97	63	403	20	153	□ 158	160	127	466	24

注）1. △中填写电机容量代号。详细内容请参见 B6 页“型号”。
2. 型号的□中填写“0”或“5”。详情请参见选型表。
3. 低速轴轴径尺寸：尺寸公差为日本标准 JIS B 0401-1998“h6”。
4. 轴端键及键槽尺寸：符合日本标准 JIS B 1301-1996(ISO)“键及键槽　平行键（夹入型）”。
5. 低速轴轴端部的详细尺寸请参见技术资料 F19 页。
6. 0.1kW 的三相电机（无制动器）不带风扇罩。
7. E 尺寸为风扇罩端面至端子箱安装中心的尺寸。端子箱引出口等的详细内容请参见技术资料 F37 页。
8. H 尺寸为安装面至最上端的尺寸。最上端位置与尺寸图不同。
9. 本尺寸图的尺寸及质量如有变更，恕不预告。

尺寸图 卧式·底脚安装 CNHM△-609□

GB2 效率三相电机 CNHM△-609□-EP(-B)-减速比

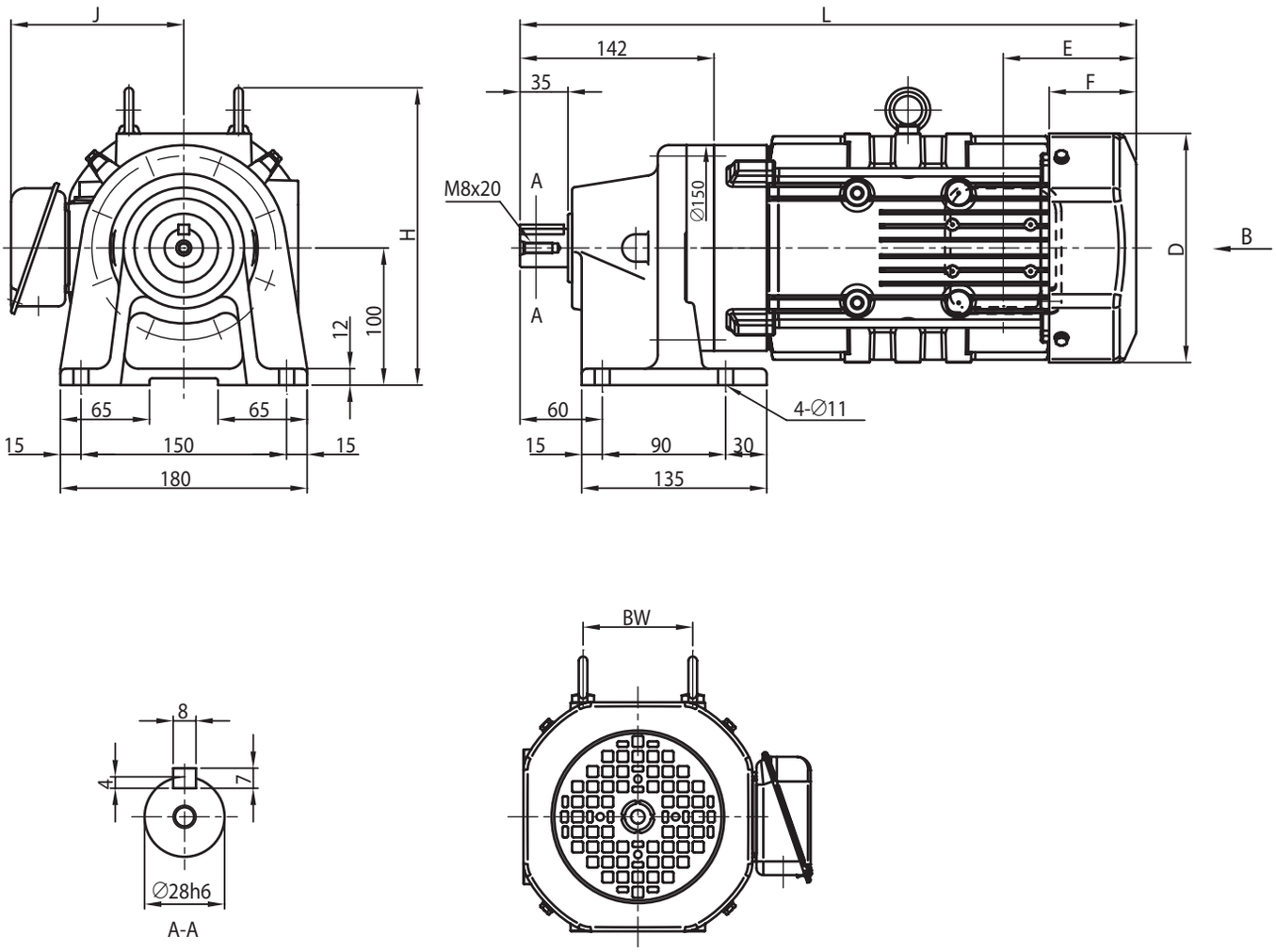

电机种类	容量 kW	极	容量代号（△）	BW	H	无制动器						带制动器 (B)					
						J	D	E	F	L	重量 (kg)	J	D	E	F	L	重量 (kg)
GB2 效率三相电机	0.75	4	1	74	212	153	□ 158	97	63	423	23	153	□ 158	160	127	486	27
	1.1		1H	80	217	158	□ 167	97	64	450	27	158	□ 167	167	133	519	32
	1.5		2	80	217	158	□ 167	97	64	450	28	158	□ 167	167	133	519	33

注）1. △中填写电机容量代号。详细内容请参见 B6 页“型号”。
2. 型号的□中填写“0”或“5”。详情请参见选型表。
3. 低速轴轴径尺寸：尺寸公差为日本标准 JIS B 0401-1998“h6”。
4. 轴端键及键槽尺寸：符合日本标准 JIS B 1301-1996(ISO)“键及键槽　平行键（夹入型）”。
5. 低速轴轴端部的详细尺寸请参见技术资料 F19 页。
6. E 尺寸为风扇罩端面至端子箱安装中心的尺寸。端子箱引出口等的详细内容请参见技术资料 F37 页。
7. H 尺寸为安装面至最上端的尺寸。最上端位置与尺寸图不同。
8. 本尺寸图的尺寸及质量如有变更，恕不预告。

尺寸图 卧式·底脚安装 CNHM△-610□

GB2 效率三相电机 CNHM△-610□-EP(-B)-减速比

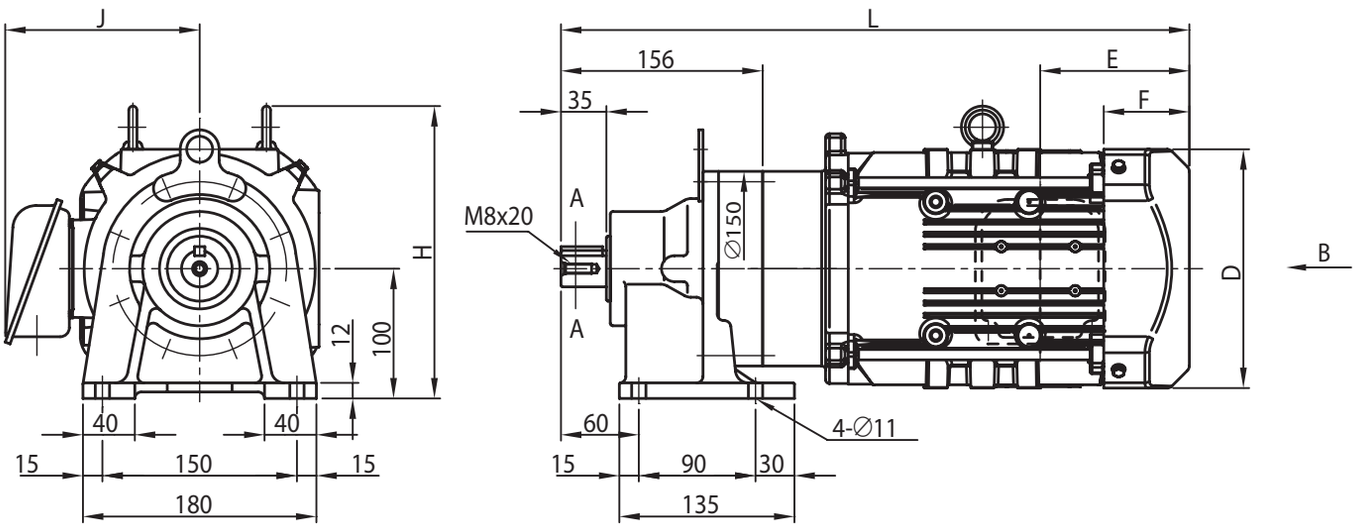

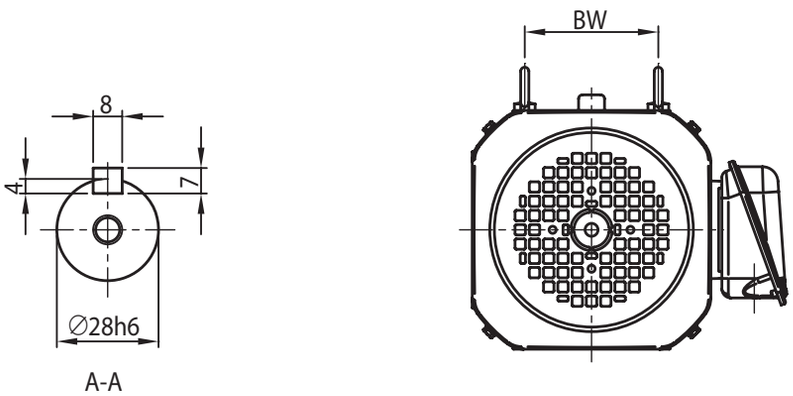

电机种类	容量 kW	极	容量代号（△）	BW	H	无制动器						带制动器 (B)					
						J	D	E	F	L	重量 (kg)	J	D	E	F	L	重量 (kg)
GB2 效率三相电机	0.75	4	1	74	212	153	□ 158	97	63	437	28	153	□ 158	160	127	500	33
	1.1		1H	80	217	158	□ 167	97	64	464	32	158	□ 167	167	133	533	38
	1.5		2	80	217	158	□ 167	97	64	464	33	158	□ 167	167	133	533	39
	2.2		3	103	225	172	□ 184	115	66	485	40	172	□ 184	193	144	563	48

注）1. △中填写电机容量代号。详细内容请参见 B6 页“型号”。
2. 型号的□中填写“0”或“5”。详情请参见选型表。
3. 低速轴轴径尺寸：尺寸公差为日本标准 JIS B 0401-1998“h6”。
4. 轴端键及键槽尺寸：符合日本标准 JIS B 1301-1996(ISO)“键及键槽　平行键（夹入型）”。
5. 低速轴轴端部的详细尺寸请参见技术资料 F19 页。
6. E 尺寸为风扇罩端面至端子箱安装中心的尺寸。端子箱引出口等的详细内容请参见技术资料 F37 页。
7. H 尺寸为安装面至最上端的尺寸。最上端位置与尺寸图不同。
8. 备有中心高稍高的选项。详细内容请参见选项 G14 页
9. 本尺寸图的尺寸及质量如有变更，恕不预告。

尺寸图 卧式·底脚安装 CNHM△-611□

GB2 效率三相电机 CNHM△-611□-EP(-B)-减速比

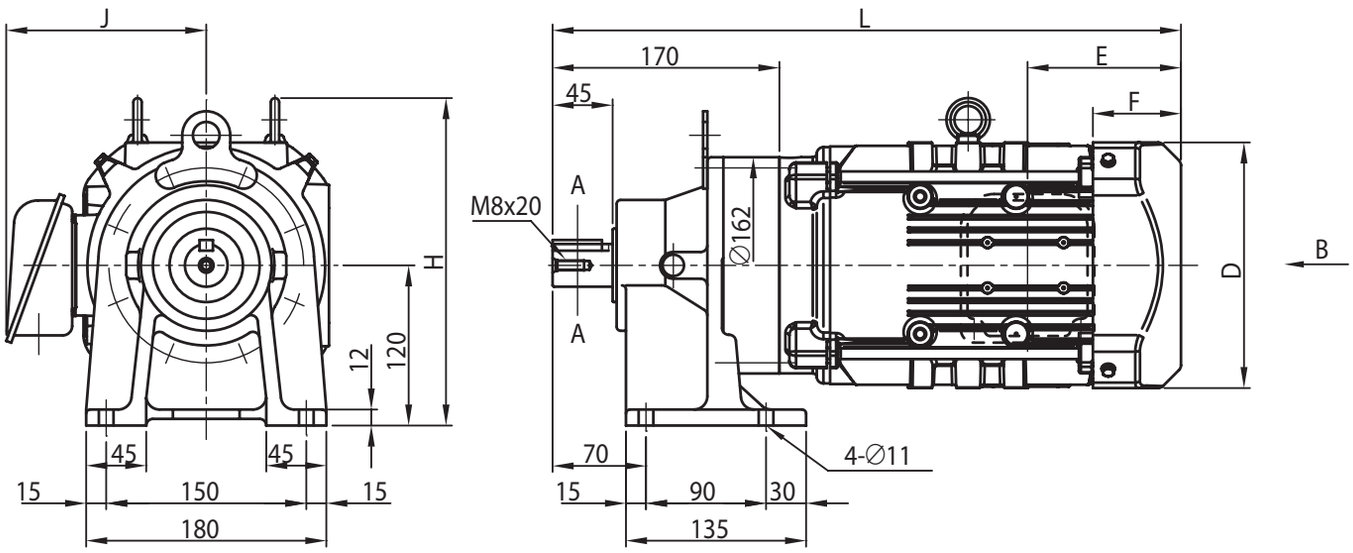

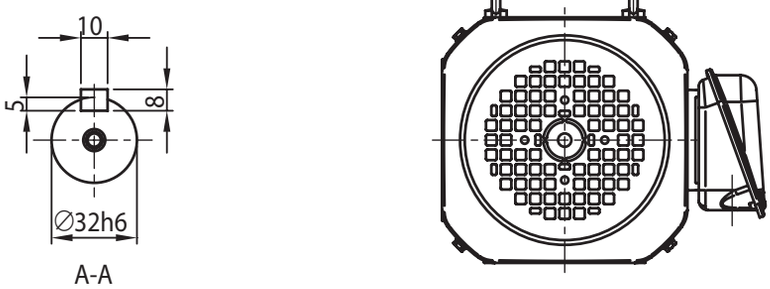

电机种类	容量 kW	极	容量代号（△）	BW	H	无制动器						带制动器 (B)					
						J	D	E	F	L	重量 (kg)	J	D	E	F	L	重量 (kg)
GB2 效率三相电机	0.75	4	1	74	注)8 235	153	□ 158	97	63	447	31	153	□ 158	160	127	511	36
	1.1		1H	80	237	158	□ 167	97	64	474	34	158	□ 167	167	133	544	40
	1.5		2	80	237	158	□ 167	97	64	474	36	158	□ 167	167	133	544	42
	2.2		3	103	245	172	□ 184	115	66	471	42	172	□ 184	193	144	549	50
	3.0		4	103	245	172	□ 184	115	66	485	44	172	□ 184	193	144	563	52
	3.7		5	120	273	188	□ 222	118	69	498	53	188	□ 222	208	159	589	64

注）1. △中填写电机容量代号。详细内容请参见 B6 页“型号”。
2. 型号的□中填写“0”或“5”。详情请参见选型表。
3. 低速轴轴径尺寸：尺寸公差为日本标准 JIS B 0401-1998“h6”。
4. 轴端键及键槽尺寸：符合日本标准 JIS B 1301-1996(ISO)“键及键槽　平行键（夹入型）”。
5. 低速轴轴端部的详细尺寸请参见技术资料 F19 页。
6. E 尺寸为风扇罩端面至端子箱安装中心的尺寸。端子箱引出口等的详细内容请参见技术资料 F37 页。
7. H 尺寸为安装面至最上端的尺寸。最上端位置与尺寸图不同。
8. 本尺寸图的尺寸及质量如有变更，恕不预告。

尺寸图 卧式·底脚安装 CNHM△-612□

GB2 效率三相电机 CNHM△-612□-EP(-B)-减速比

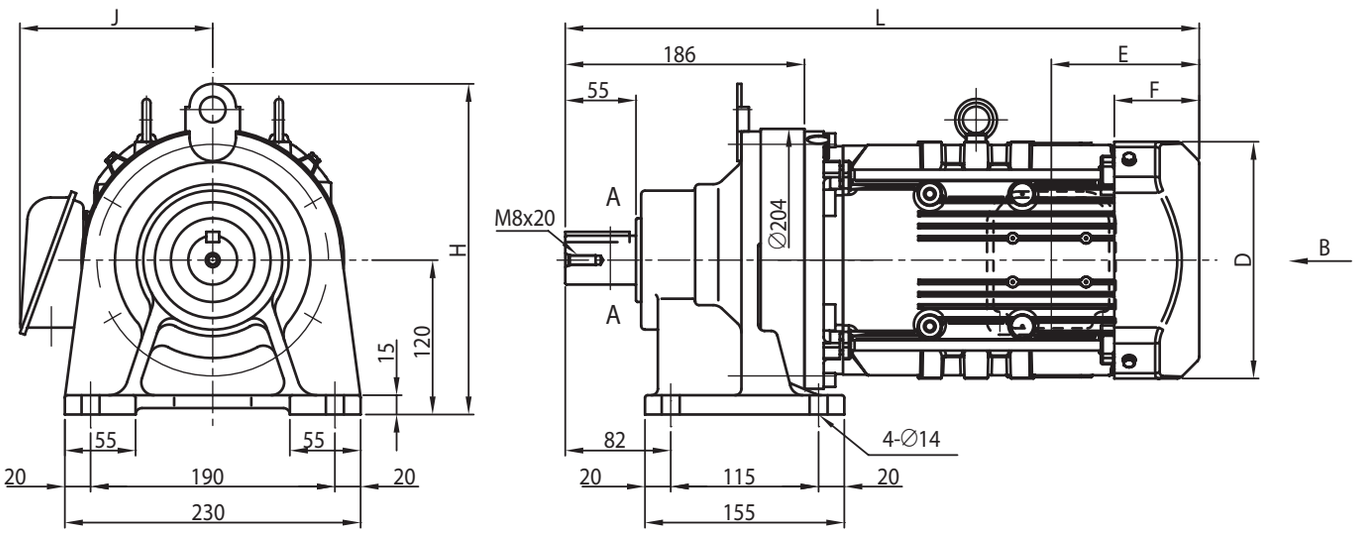

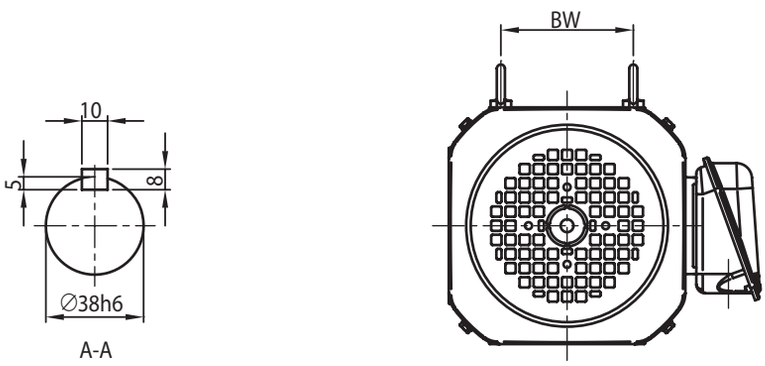

电机种类	容量 kW	极	容量代号（△）	BW	H	无制动器						带制动器 (B)					
						J	D	E	F	L	重量 (kg)	J	D	E	F	L	重量 (kg)
GB2 效率三相电机	0.75	4	1	74	257	153	□ 158	97	63	467	38	153	□ 158	160	127	531	43
	1.1		1H	80	257	158	□ 167	97	64	494	41	158	□ 167	167	133	564	47
	1.5		2	80	257	158	□ 167	97	64	494	42	158	□ 167	167	133	564	48
	2.2		3	103	257	172	□ 184	115	66	479	48	172	□ 184	193	144	557	56
	3.0		4	103	257	172	□ 184	115	66	493	51	172	□ 184	193	144	571	59
	3.7		5	120	注)8 273	188	□ 222	118	69	516	60	188	□ 222	208	159	607	71
	5.5		8	120	注)8 273	188	□ 222	118	69	559	75	188	□ 222	208	159	650	86

注）1. △中填写电机容量代号。详细内容请参见 B6 页“型号”。
2. 型号的□中填写“0”或“5”。详情请参见选型表。
3. 低速轴轴径尺寸：尺寸公差为日本标准 JIS B 0401-1998“h6”。
4. 轴端键及键槽尺寸：符合日本标准 JIS B 1301-1996(ISO)“键及键槽　平行键（夹入型）”。
5. 低速轴轴端部的详细尺寸请参见技术资料 F19 页。
6. E 尺寸为风扇罩端面至端子箱安装中心的尺寸。端子箱引出口等的详细内容请参见技术资料 F37 页。
7. H 尺寸为安装面至最上端的尺寸。最上端位置与尺寸图不同。
8. 备有中心高稍高的选项。详细内容请参见选项 G14 页。
9. 本尺寸图的尺寸及质量如有变更，恕不预告。

尺寸图 卧式·底脚安装 CHHM△-613□

GB2 效率三相电机 CHHM△-613□-EP(-B)-减速比

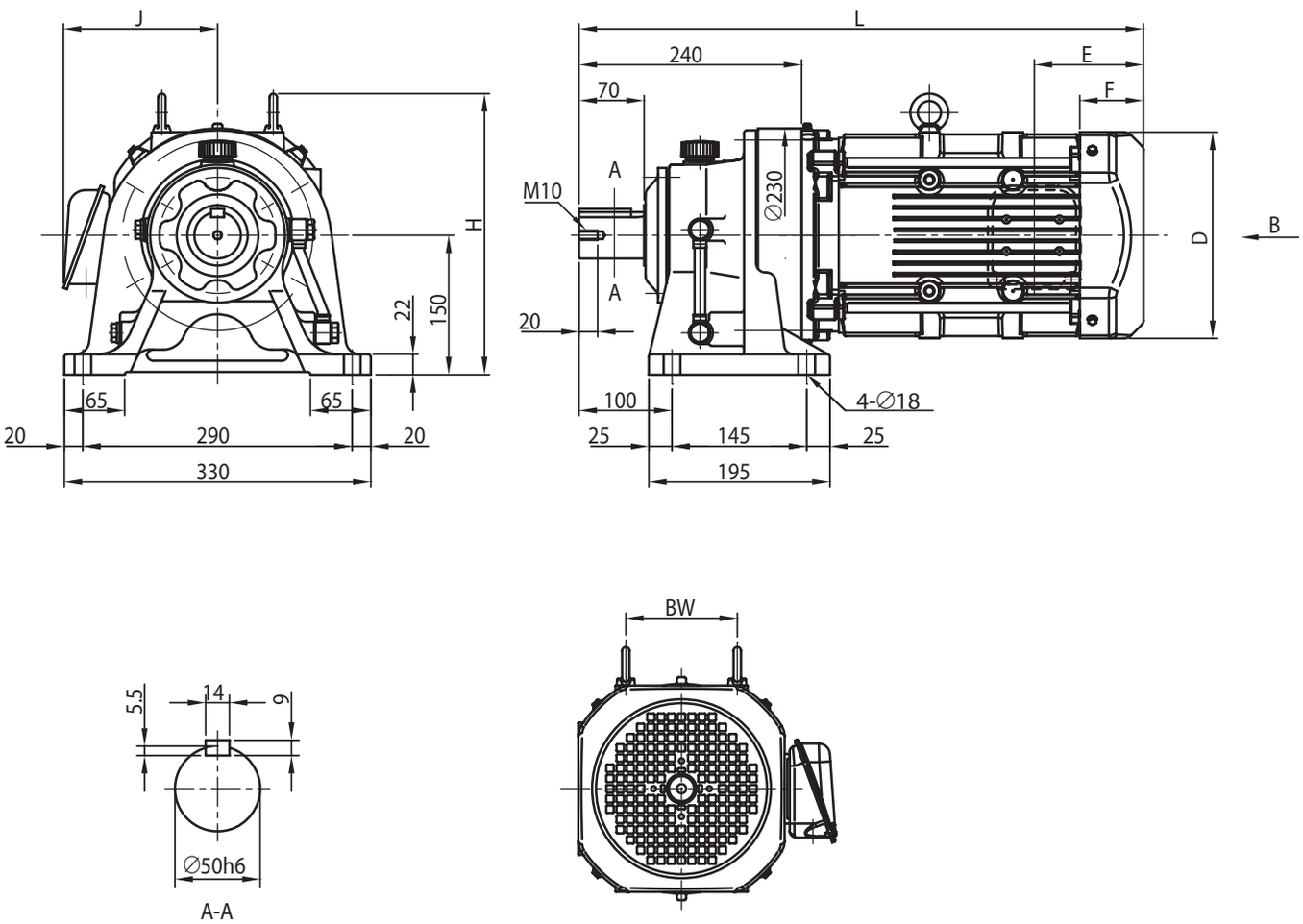

A-A

电机种类	容量 kW	极	容量代号（△）	BW	H	无制动器						带制动器 (B)					
						J	D	E	F	L	重量 (kg)	J	D	E	F	L	重量 (kg)
GB2 效率三相电机	0.75	4	1	74	注)9 265	153	□ 158	97	63	521	58	153	□ 158	160	127	584	63
	1.1		1H	80	267	158	□ 167	97	64	548	61	158	□ 167	167	133	617	67
	1.5		2	80	267	158	□ 167	97	64	548	62	158	□ 167	167	133	617	68
	2.2		3	103	275	172	□ 184	115	66	533	67	172	□ 184	193	144	611	75
	3.0		4	103	275	172	□ 184	115	66	547	70	172	□ 184	193	144	625	78
	3.7		5	120	303	188	□ 222	118	69	565	78	188	□ 222	208	159	655	89
	5.5		8	120	303	188	□ 222	118	69	608	94	188	□ 222	208	159	698	105
	7.5		10	-	324	230	□ 260	138	92	646	106	230	□ 260	243	197	751	127
	11		15	-	324	230	□ 260	138	92	708	112	230	□ 260	243	197	813	133

注）1. △中填写电机容量代号。详细内容请参见 B6 页“型号”。
2. 型号的□中填写“0”或“5”。详情请参见选型表。
3. 低速轴轴径尺寸：尺寸公差为日本标准 JIS B 0401-1998“h6”。
4. 轴端键及键槽尺寸：符合日本标准 JIS B 1301-1996(ISO)“键及键槽　平行键（夹入型）”。
5. 低速轴轴端部的详细尺寸请参见技术资料 F20 页。
6. 低速轴方向垂直向下（CVHM 型）时，轴的有效长度不同。详细尺寸请参见技术资料 F20 页。
7. E 尺寸为风扇罩端面至端子箱安装中心的尺寸。端子箱引出口等的详细内容请参见技术资料 F37 页。
8. H 尺寸为安装面至最上端的尺寸。最上端位置与尺寸图不同。
9. 本尺寸图的尺寸及质量如有变更，恕不预告。

尺寸图 卧式·底脚安装 CHHM△-614□

GB2 效率三相电机 CHHM△-614□-EP(-B)-减速比

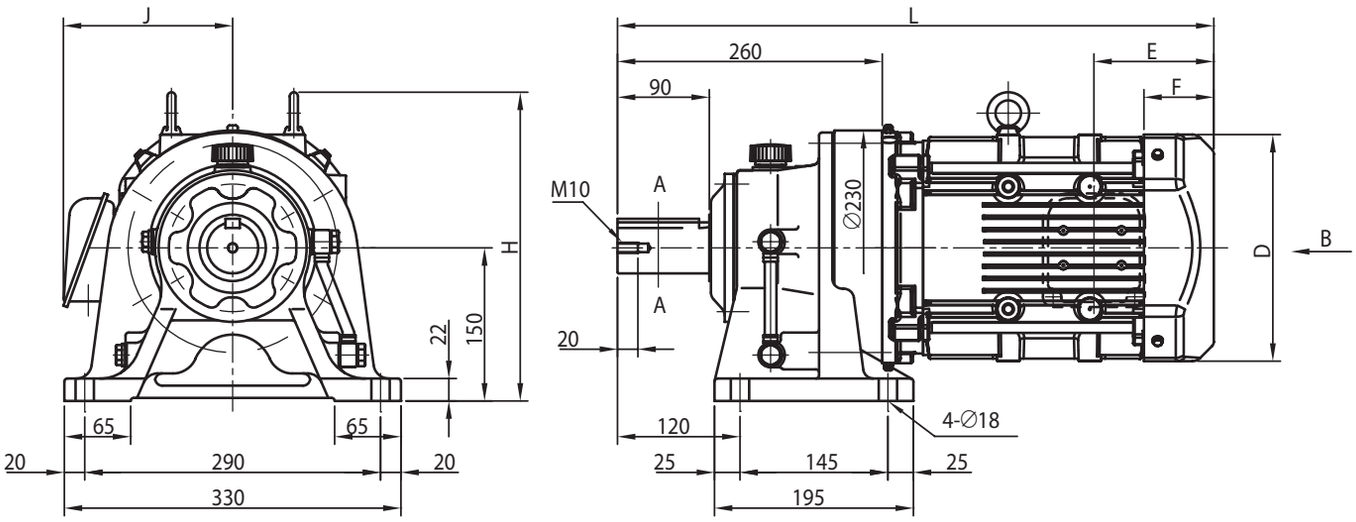

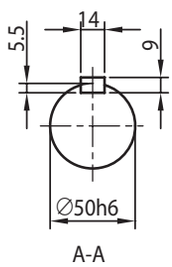

A-A

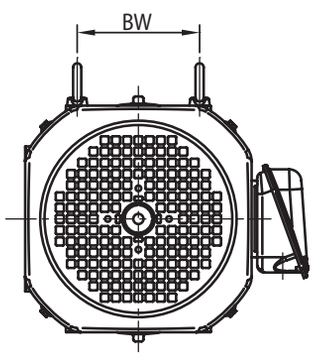

电机种类	容量 kW	极	容量代号（△）	BW	H	无制动器						带制动器 (B)					
						J	D	E	F	L	重量 (kg)	J	D	E	F	L	重量 (kg)
GB2 效率三相电机	0.75	4	1	74	注)9 265	153	□ 158	97	63	541	59	153	□ 158	160	127	604	64
	1.1		1H	80	267	158	□ 167	97	64	568	62	158	□ 167	167	133	637	68
	1.5		2	80	267	158	□ 167	97	64	568	63	158	□ 167	167	133	637	69
	2.2		3	103	275	172	□ 184	115	66	553	68	172	□ 184	193	144	631	76
	3.0		4	103	275	172	□ 184	115	66	567	71	172	□ 184	193	144	645	79
	3.7		5	120	303	188	□ 222	118	69	585	79	188	□ 222	208	159	675	90
	5.5		8	120	303	188	□ 222	118	69	628	95	188	□ 222	208	159	718	106
	7.5		10	-	324	230	□ 260	138	92	666	107	230	□ 260	243	197	771	128
	11		15	-	324	230	□ 260	138	92	728	113	230	□ 260	243	197	833	134
	15		20	-	320	259	注)11 □ 317	178	120	790	149	259	注)11 □ 335	343	255	954	195

注）1. △中填写电机容量代号。详细内容请参见 B6 页“型号”。
2. 型号的□中填写“0”或“5”。详情请参见选型表。
3. 低速轴轴径尺寸：尺寸公差为日本标准 JIS B 0401-1998“h6”。
4. 轴端键及键槽尺寸：符合日本标准 JIS B 1301-1996(ISO)“键及键槽　平行键（夹入型）”。
5. 低速轴轴端部的详细尺寸请参见技术资料 F20 页。
6. 低速轴方向垂直向下（CVHM 型）时，轴的有效长度不同。详细尺寸请参见技术资料 F20 页。
7. E 尺寸为风扇罩或室外护罩端面至端子箱安装中心的尺寸。端子箱引出口等的详细内容请参见技术资料 F37 页。
8. H 尺寸为安装面至最上端的尺寸。最上端位置与尺寸图不同。
9. 电机下端部位于减速机底脚安装部以下。
10. 端子箱尺寸 e 中的〈 〉为带制动器时的尺寸。
11. 备有中心高稍高的选项。详细内容请参见选项 G14 页。
12. 本尺寸图的尺寸及质量如有变更，恕不预告。

尺寸图 卧式·底脚安装 CHHM△-616□

GB2 效率三相电机 CHHM△-616□-EP(-B)-减速比

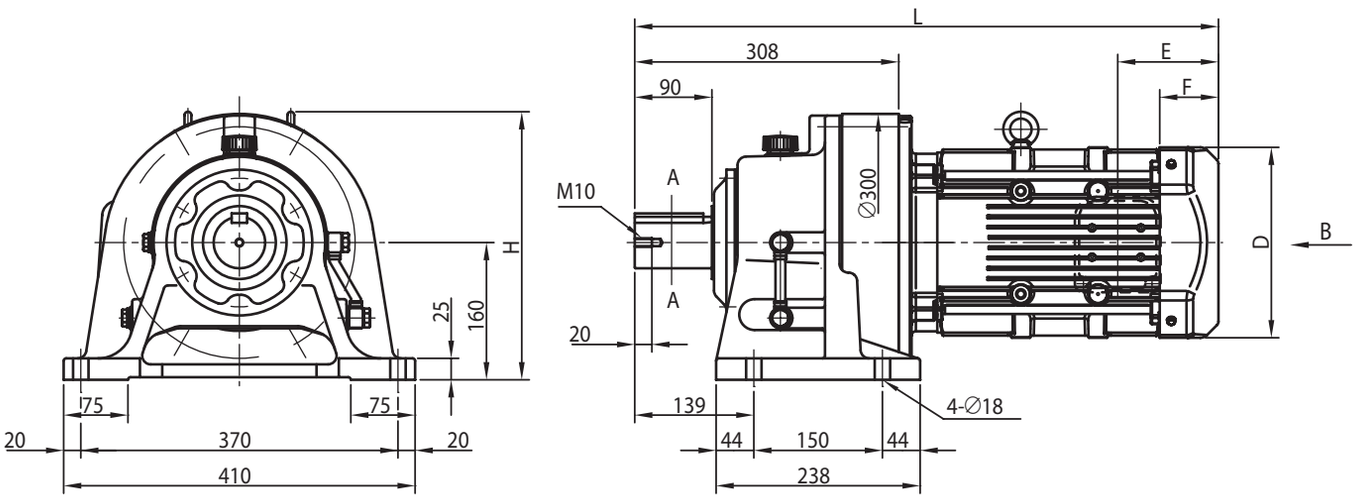

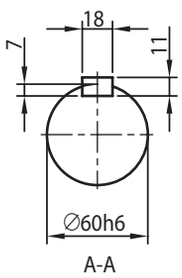

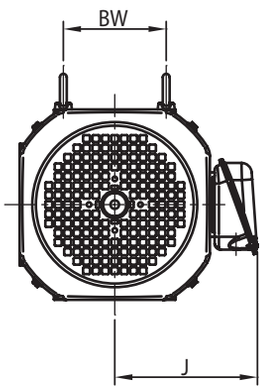

电机种类	容量 kW	极	容量代号（△）	BW	H	无制动器 J	D	E	F	L	重量 (kg)	带制动器 (B) J	D	E	F	L	重量 (kg)
GB2 效率三相电机	1.1	4	1H	80	注)9 310	158	□ 167	97	64	616	98	158	□ 167	167	133	685	104
	1.5		2	80	注)9 310	158	□ 167	97	64	616	100	158	□ 167	167	133	685	106
	2.2		3	103	注)9 310	172	□ 184	115	66	601	105	172	□ 184	193	144	679	113
	3.0		4	103	注)9 310	172	□ 184	115	66	615	107	172	□ 184	193	144	693	115
	3.7		5	120	313	188	□ 222	118	69	638	116	188	□ 222	208	159	728	127
	5.5		8	120	313	188	□ 222	118	69	681	131	188	□ 222	208	159	771	142
	7.5		10	-	378	230	□ 260	138	92	718	144	230	□ 260	243	197	823	165
	11		15	-	378	230	□ 260	138	92	780	149	230	□ 260	243	197	885	170
	15		20	-	387	259	□ 317	178	120	838	187	259	注)11 □ 335	343	255	1002	233
	18.5		25	-	373	340	注)11 □ 398	230	155	944	314	340	注)11 □ 403	434	329	1148	367
	22		30	-	373	340	注)11 □ 398	230	155	944	314	340	注)11 □ 403	434	329	1148	367

注）1. △中填写电机容量代号。详细内容请参见 B6 页“型号”。
2. 型号的□中填写“0”或“5”。详情请参见选型表。
3. 低速轴轴径尺寸：尺寸公差为日本标准 JIS B 0401-1998“h6”。
4. 轴端键及键槽尺寸：符合日本标准 JIS B 1301-1996(ISO)“键及键槽　平行键（夹入型）”。
5. 低速轴轴端部的详细尺寸请参见技术资料 F20 页。
6. 低速轴方向垂直向下（CVHM 型）时，轴的有效长度不同。详细尺寸请参见技术资料 F20 页。
7. E 尺寸为风扇罩或室外护罩端面至端子箱安装中心的尺寸。端子箱引出口等的详细内容请参见技术资料 F37 页。
8. H 尺寸为安装面至最上端的尺寸。最上端位置与尺寸图不同。
9. 电机下端部位于减速机底脚安装部以下。
10. 端子箱尺寸 e 中的〈 〉为带制动器时的尺寸。
11. 备有中心高稍高的选项。详细内容请参见选项 G14 页。
12. 本尺寸图的尺寸及质量如有变更，恕不预告。

尺寸图 卧式·底脚安装 CHHM△-617□

GB2 效率三相电机 CHHM△-617□-EP(-B)-减速比

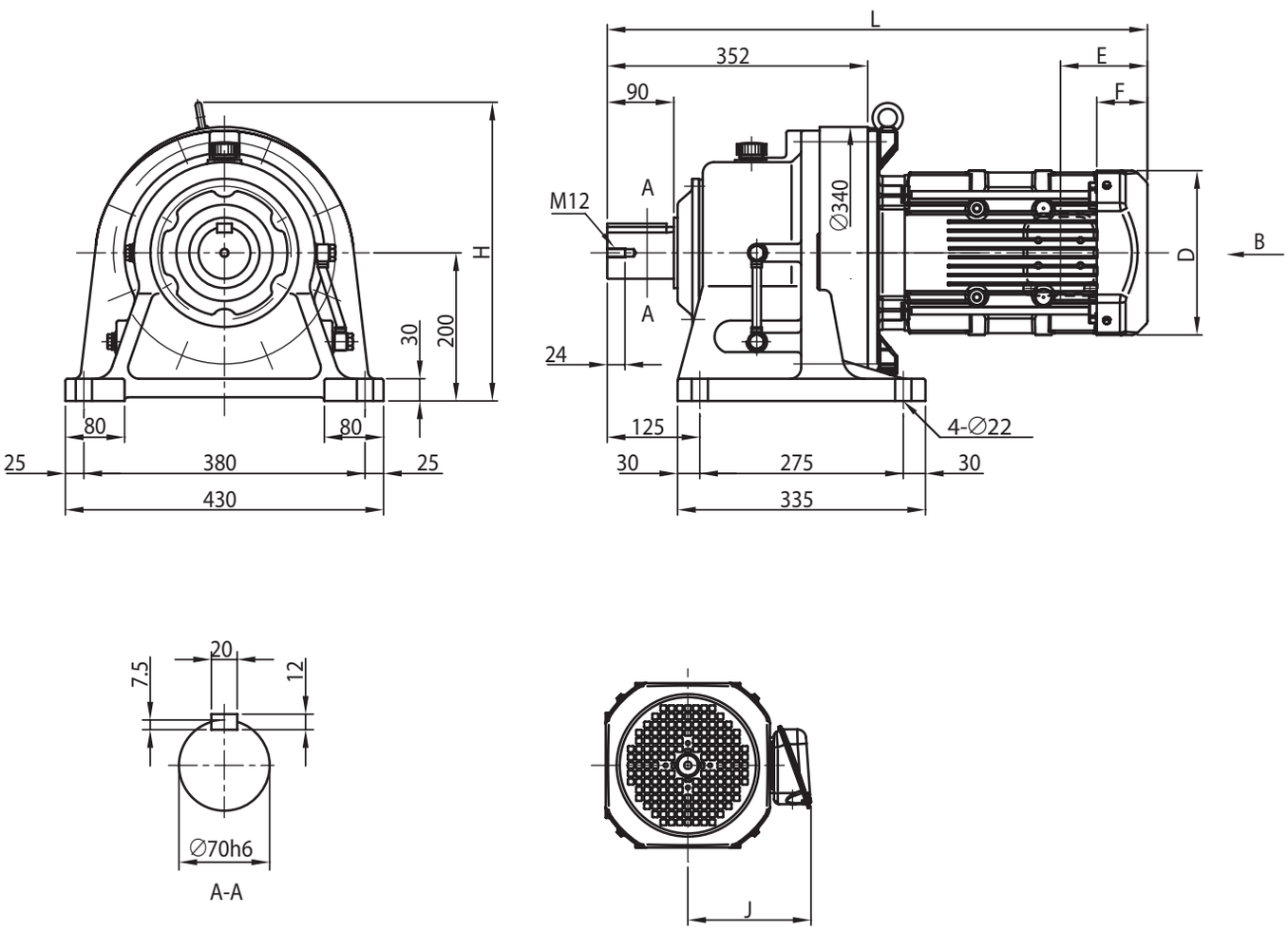

电机种类	容量 kW	极	容量代号（△）	BW	H	无制动器						带制动器 (B)					
						J	D	E	F	L	重量 (kg)	J	D	E	F	L	重量 (kg)
GB2 效率三相电机	3.0	4	4	-	413	172	□ 184	115	66	674	149	172	□ 184	193	144	752	157
	3.7		5	-	413	188	□ 222	118	69	687	157	188	□ 222	208	159	778	168
	5.5		8	-	413	188	□ 222	118	69	730	172	188	□ 222	208	159	821	183
	7.5		10	-	421	230	□ 260	138	92	751	185	230	□ 260	243	197	856	206
	11		15	-	421	230	□ 260	138	92	813	191	230	□ 260	243	197	918	212
	15		20	-	424	259	□ 317	178	120	882	228	259	□ 335	343	255	1047	273
	18.5		25	-	424	340	□ 398	230	155	988	355	340	□ 403	434	329	1192	408
	22		30	-	424	340	□ 398	230	155	988	355	340	□ 403	434	329	1192	408
	30		40	-	424	340	□ 398	230	155	1112	406	340	□ 403	434	329	1316	460

注）1. △中填写电机容量代号。详细内容请参见 B6 页“型号”。
2. 型号的□中填写“0”或“5”。详情请参见选型表。
3. 低速轴轴径尺寸：尺寸公差为日本标准 JIS B 0401-1998“h6”。
4. 轴端键及键槽尺寸：符合日本标准 JIS B 1301-1996(ISO)“键及键槽　平行键（夹入型）”。
5. 低速轴轴端部的详细尺寸请参见技术资料 F20 页。
6. 低速轴方向垂直向下（CVHM 型）时，轴的有效长度不同。详细尺寸请参见技术资料 F20 页。
7. E 尺寸为风扇罩或室外护罩端面至端子箱安装中心的尺寸。端子箱引出口等的详细内容请参见技术资料 F37 页。
8. 端子箱尺寸 e 中的〈 〉为带制动器时的尺寸。
9. 本尺寸图的尺寸及质量如有变更，恕不预告。

尺寸图 卧式·底脚安装 CHHM△-618□

GB2 效率三相电机 CHHM△-618□-EP(-B)-减速比

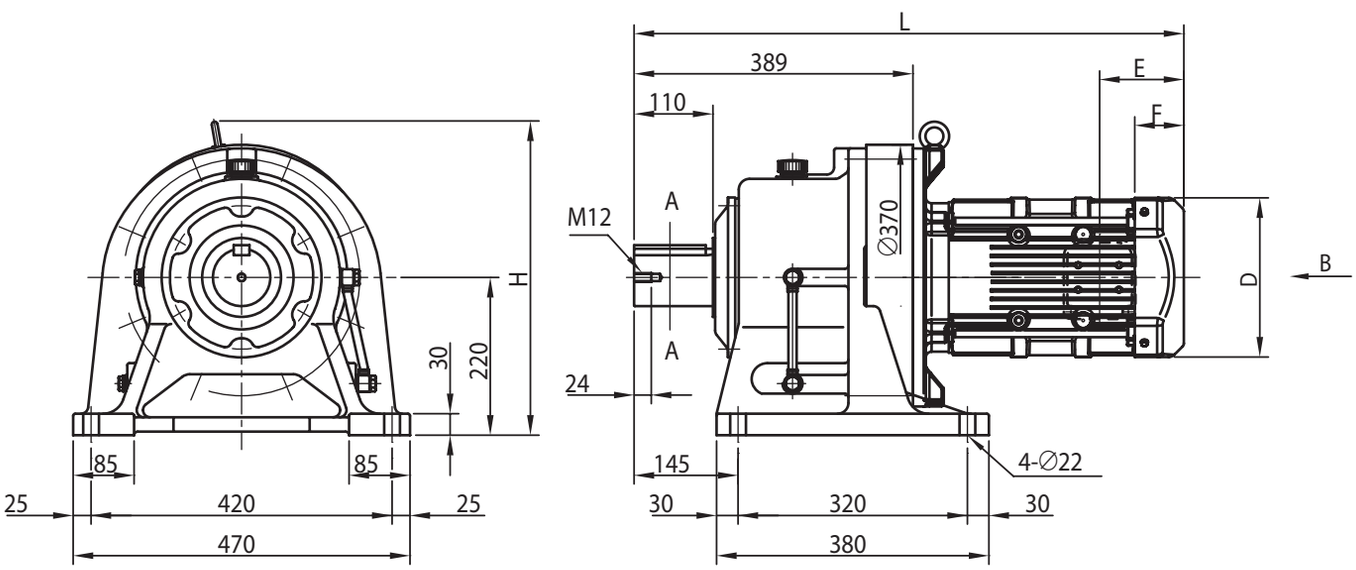

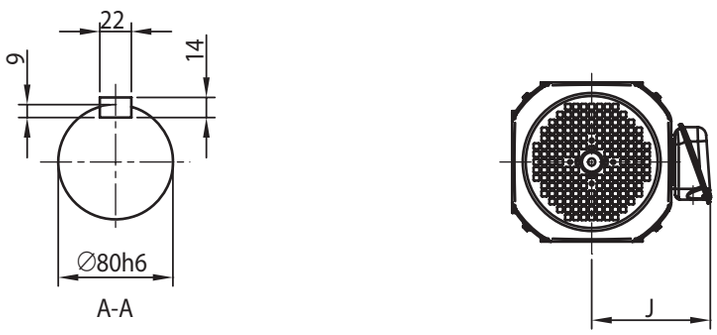

电机种类	容量 kW	极	容量代号（△）	BW	H	无制动器						带制动器 (B)					
						J	D	E	F	L	重量 (kg)	J	D	E	F	L	重量 (kg)
GB2 效率三相电机	3.0	4	4	-	437	172	□ 184	115	66	711	187	172	□ 184	193	144	789	195
	3.7		5	-	447	188	□ 222	118	69	724	195	188	□ 222	208	159	815	206
	5.5		8	-	447	188	□ 222	118	69	767	211	188	□ 222	208	159	858	222
	7.5		10	-	455	230	□ 260	138	92	791	224	230	□ 260	243	197	896	245
	11		15	-	455	230	□ 260	138	92	853	230	230	□ 260	243	197	958	251
	15		20	-	453	259	□ 317	178	120	919	266	259	□ 335	343	255	1084	312
	18.5		25	-	454	340	□ 398	230	155	1025	392	340	□ 403	434	329	1229	446
	22		30	-	454	340	□ 398	230	155	1025	392	340	□ 403	434	329	1229	446
	30		40	-	454	340	□ 398	230	155	1149	443	340	□ 403	434	329	1353	498
	37		50	-	454	340	□ 398	230	155	1149	474	340	□ 403	471	366	1390	555

注）1. △中填写电机容量代号。详细内容请参见 B6 页“型号”。
2. 型号的□中填写“0”或“5”。详情请参见选型表。
3. 低速轴轴径尺寸：尺寸公差为日本标准 JIS B 0401-1998“h6”。
4. 轴端键及键槽尺寸：符合日本标准 JIS B 1301-1996(ISO)“键及键槽　平行键（夹入型）”。
5. 低速轴轴端部的详细尺寸请参见技术资料 F20 页。
6. 低速轴方向垂直向下（CVHM 型）时，轴的有效长度不同。详细尺寸请参见技术资料 F20 页。
7. E 尺寸为风扇罩或室外护罩端面至端子箱安装中心的尺寸。端子箱引出口等的详细内容请参见技术资料 F37 页。
8. 端子箱尺寸 e 中的〈 〉为带制动器时的尺寸。
9. 本尺寸图的尺寸及质量如有变更，恕不预告。

尺寸图 卧式·底脚安装 CHHM△-619□

GB2 效率三相电机 CHHM△-619□-EP(-B)-减速比

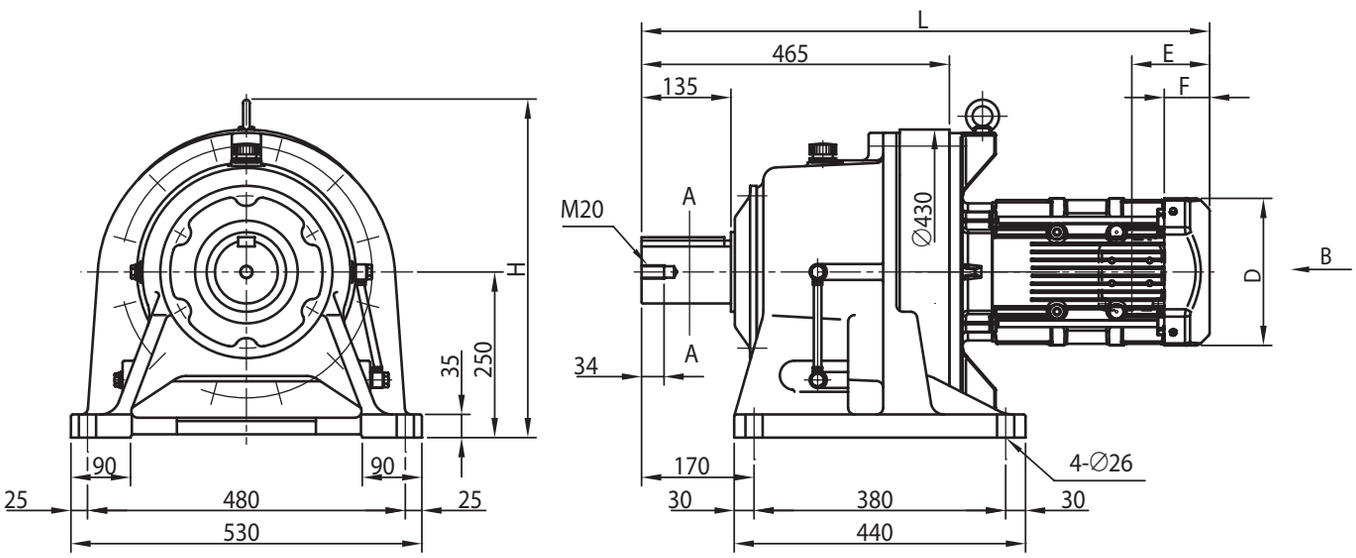

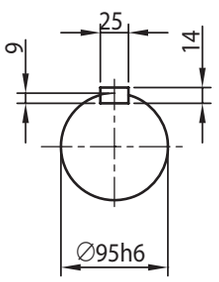

A-A

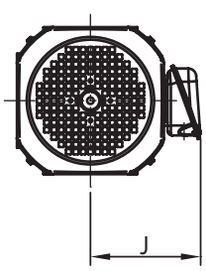

电机种类	容量 kW	极	容量代号（△）	BW	H	无制动器						带制动器 (B)					
						J	D	E	F	L	重量 (kg)	J	D	E	F	L	重量 (kg)
GB2 效率三相电机	5.5	4	8	-	510	188	□ 222	118	69	858	282	188	□ 222	208	159	948	293
	7.5	4	10	-	519	230	□ 260	138	92	864	296	230	□ 260	243	197	969	317
	11	4	15	-	519	230	□ 260	138	92	926	302	230	□ 260	243	197	1031	323
	15	4	20	-	483	259	□ 317	178	120	995	337	259	□ 335	343	255	1159	383
	18.5	4	25	-	530	340	□ 398	230	155	1101	464	340	□ 403	434	329	1305	517
	18.5	6	256	-	530	340	□ 398	230	155	1225	495	340	□ 403	434	329	1429	550
	22	4	30	-	530	340	□ 398	230	155	1101	464	340	□ 403	434	329	1305	517
	30	4	40	-	530	340	□ 398	230	155	1225	515	340	□ 403	434	329	1429	569
	30	6	406	-	532	340	□ 518	427	207	1262	614	340	□ 518	662	412	1497	705
	37	4	50	-	530	340	□ 398	230	155	1225	546	340	□ 403	471	366	1466	627
	37	6	506	-	532	484	注)10 □ 518	427	207	1262	638	484	注)10 □ 518	662	412	1497	729
	45	4	60	-	532	423	注)10 □ 518	427	207	1262	617	423	注)10 □ 518	662	412	1497	708

注）1. △中填写电机容量代号。详细内容请参见 B6 页“型号”。
2. 型号的□中填写“0”或“5”。详情请参见选型表。
3. 低速轴轴径尺寸：尺寸公差为日本标准 JIS B 0401-1998“h6”。
4. 轴端键及键槽尺寸：符合日本标准 JIS B 1301-1996(ISO)“键及键槽　平行键（夹入型）”。
5. 低速轴轴端部的详细尺寸请参见技术资料 F20 页。
6. 低速轴方向垂直向下（CVHM 型）时，轴的有效长度不同。详细尺寸请参见技术资料 F20 页。
7. E 尺寸为风扇罩或室外护罩端面至端子箱安装中心的尺寸。端子箱引出口等的详细内容请参见技术资料 F37 页。
8. 端子箱尺寸 e 中的〈 〉为带制动器时的尺寸。
9. 电机下端部位于减速机底脚安装部以下。
10. 本尺寸图的尺寸及质量如有变更，恕不预告。

尺寸图 卧式·底脚安装 CHHM△-6205

GB2 效率三相电机 CHHM△-6205-EP(-B)-减速比

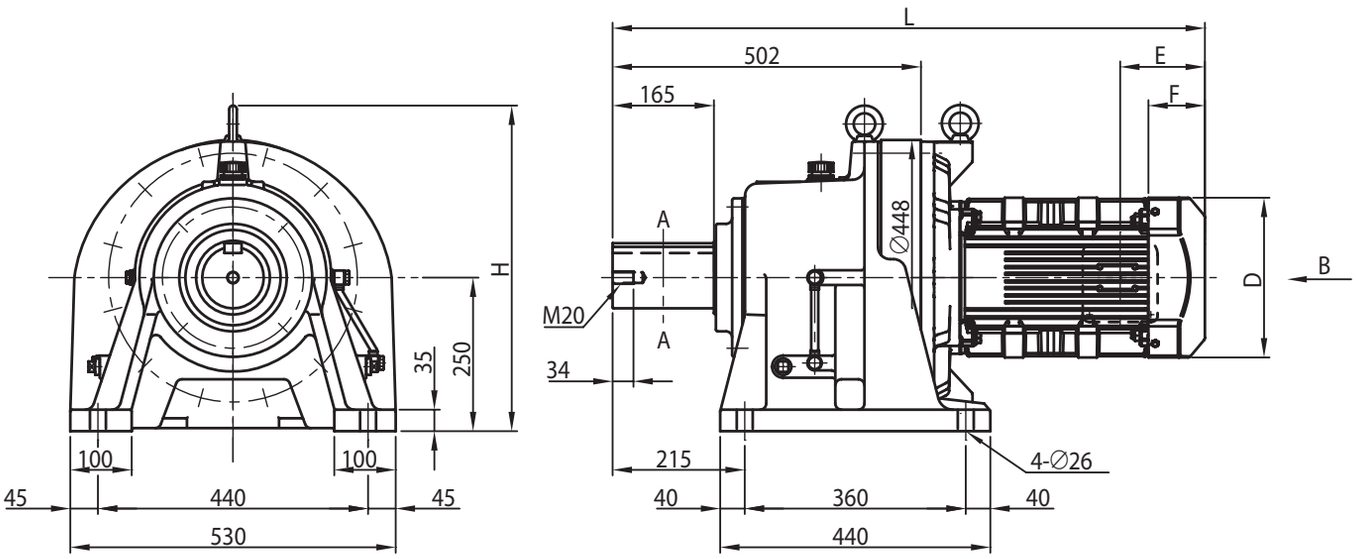

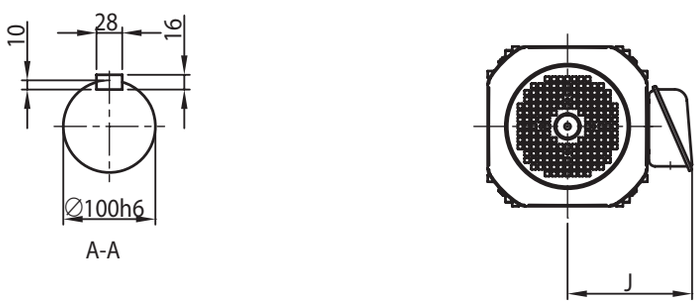

电机种类	容量 kW	极	容量代号（△）	BW	H	无制动器 J	D	E	F	L	重量 (kg)	带制动器 (B) J	D	E	F	L	重量 (kg)
GB2 效率三相电机	11	4	15	-	注)7 531	230	□ 260	138	92	965	320	230	□ 260	243	197	1070	341
	15	4	20	-	530	259	□ 317	178	120	1042	360	259	□ 335	343	255	1207	406
	15	6	206	-	530	340	□ 398	230	155	1138	464	340	□ 403	434	329	1342	518
	18.5	4	25	-	530	340	□ 398	230	155	1138	484	340	□ 403	434	329	1342	537
	22	4	30	-	530	340	□ 398	230	155	1138	484	340	□ 403	434	329	1342	537
	22	6	306	-	530	340	□ 398	230	155	1262	515	340	□ 403	434	329	1466	571
	30	4	40	-	530	340	□ 398	230	155	1262	535	340	□ 403	434	329	1466	590
	30	6	406	-	注)7 542	340	注)9 □ 518	427	207	1299	637	340	注)9 □ 518	662	412	1534	728
	37	4	50	-	530	340	□ 398	230	155	1262	566	340	□ 403	471	366	1503	647
	37	6	506	-	注)7 542	484	注)9 □ 518	427	207	1299	660	484	注)9 □ 518	662	412	1534	751
	45	4	60	-	注)7 542	423	注)9 □ 518	427	207	1299	639	423	注)9 □ 518	662	412	1534	730
	45	6	606	-	注)7 542	484	注)9 □ 518	427	207	1299	684	-	-	-	-	-	-
	55	4	75	-	注)7 542	423	注)9 □ 518	427	207	1299	676	-	-	-	-	-	-

注）1. △中填写电机容量代号。详细内容请参见 B6 页“型号”。
2. 低速轴轴径尺寸：尺寸公差为日本标准 JIS B 0401-1998“h6”。
3. 轴端键及键槽尺寸：符合日本标准 JIS B 1301-1996(ISO)“键及键槽　平行键（夹入型）”。
4. 低速轴轴端部的详细尺寸请参见技术资料 F20 页。
5. E 尺寸为风扇罩或室外护罩端面至端子箱安装中心的尺寸。端子箱引出口等的详细内容请参见技术资料 F37 页。
6. H 尺寸为安装面至最上端的尺寸。最上端位置与尺寸图不同。
7. 端子箱尺寸 e 中的 < > 为带制动器时的尺寸。
8. 电机下端部位于减速机底脚安装部以下。
9. 本尺寸图的尺寸及质量如有变更，恕不预告。

尺寸图 卧式·底脚安装 CHHM△-6215

GB2 效率三相电机　CHHM△-6215-EP(-B)-减速比

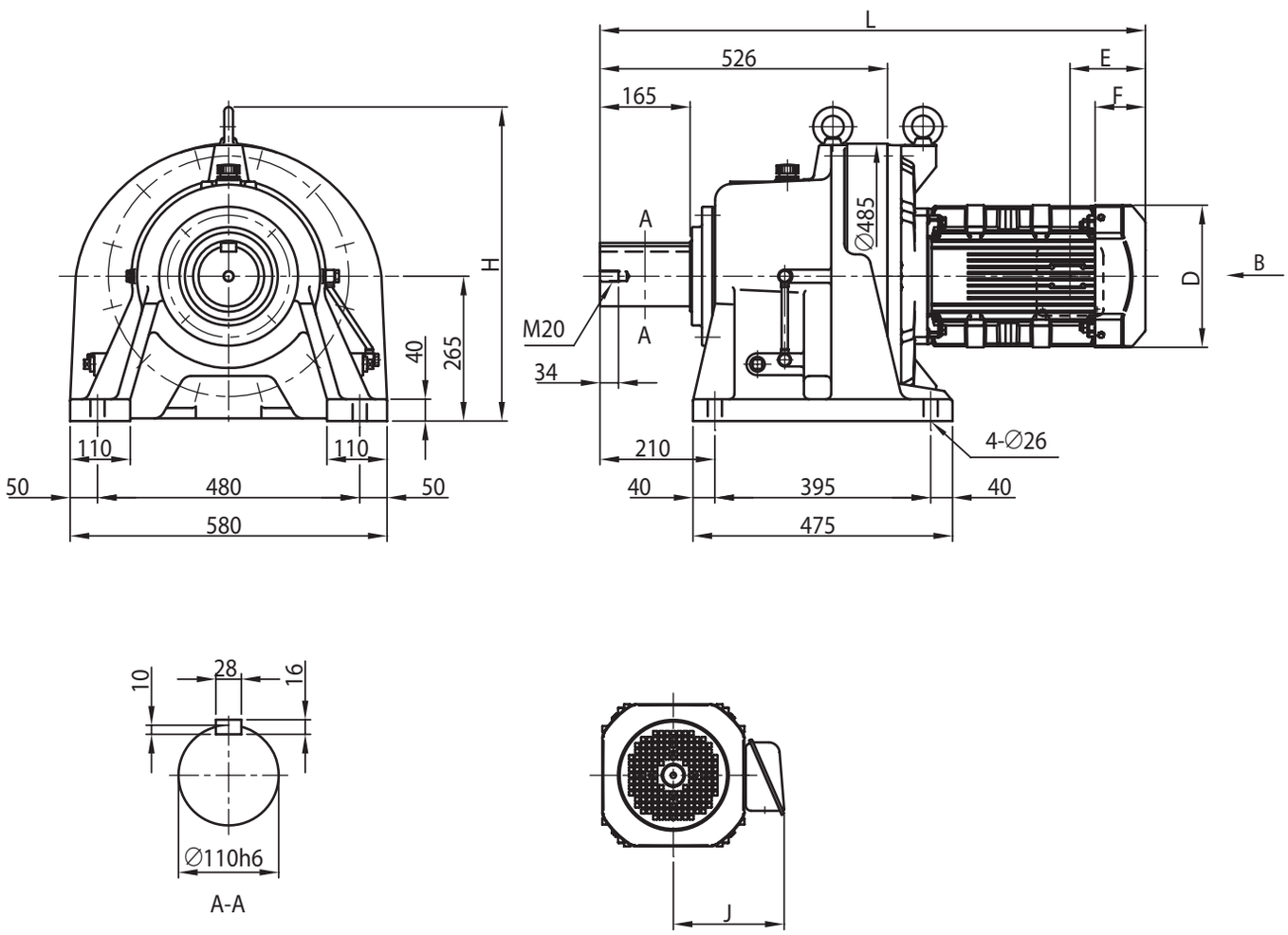

电机种类	容量 kW	极	容量代号（△）	BW	H	无制动器						带制动器 (B)					
						J	D	E	F	L	重量 (kg)	J	D	E	F	L	重量 (kg)
GB2 效率三相电机	11	4	15	-	575	230	□ 260	138	92	998	405	230	□ 260	243	197	1103	426
	15	4	20	-	575	259	□ 317	178	120	1066	443	259	□ 335	343	255	1231	489
	15	6	206	-	575	340	□ 398	230	155	1162	545	340	□ 403	434	329	1366	599
	18.5	4	25	-	575	340	□ 398	230	155	1162	565	340	□ 403	434	329	1366	618
	18.5	6	256	-	575	340	□ 398	230	155	1286	596	340	□ 403	434	329	1490	651
	22	4	30	-	575	340	□ 398	230	155	1162	565	340	□ 403	434	329	1366	618
	22	6	306	-	575	340	□ 398	230	155	1286	596	340	□ 403	434	329	1490	651
	30	4	40	-	575	340	□ 398	230	155	1286	616	340	□ 403	434	329	1490	671
	30	6	406	-	575	340	□ 518	427	207	1323	715	340	□ 518	662	412	1558	806
	37	4	50	-	575	340	□ 398	230	155	1286	647	340	□ 403	471	366	1527	728
	37	6	506	-	575	484	□ 518	427	207	1323	738	484	□ 518	662	412	1558	829
	45	4	60	-	575	423	□ 518	427	207	1323	718	423	□ 518	662	412	1558	808
	45	6	606	-	575	484	□ 518	427	207	1323	762	-	-	-	-	-	-
	55	4	75	-	575	423	□ 518	427	207	1323	754	-	-	-	-	-	-

注）1. △中填写电机容量代号。详细内容请参见 B6 页“型号”。
2. 低速轴轴径尺寸：尺寸公差为日本标准 JIS B 0401-1998“h6”。
3. 轴端键及键槽尺寸：符合日本标准 JIS B 1301-1996(ISO)“键及键槽　平行键（夹入型）”。
4. 低速轴轴端部的详细尺寸请参见技术资料 F20 页。
5. E 尺寸为风扇罩或室外护罩端面至端子箱安装中心的尺寸。端子箱引出口等的详细内容请参见技术资料 F37 页。
6. 端子箱尺寸 e 中的〈 〉为带制动器时的尺寸。
7. 本尺寸图的尺寸及质量如有变更，恕不预告。

尺寸图 卧式·底脚安装 CHHM△-6225

GB2 效率三相电机 CHHM△-6225-EP(-B)-减速比

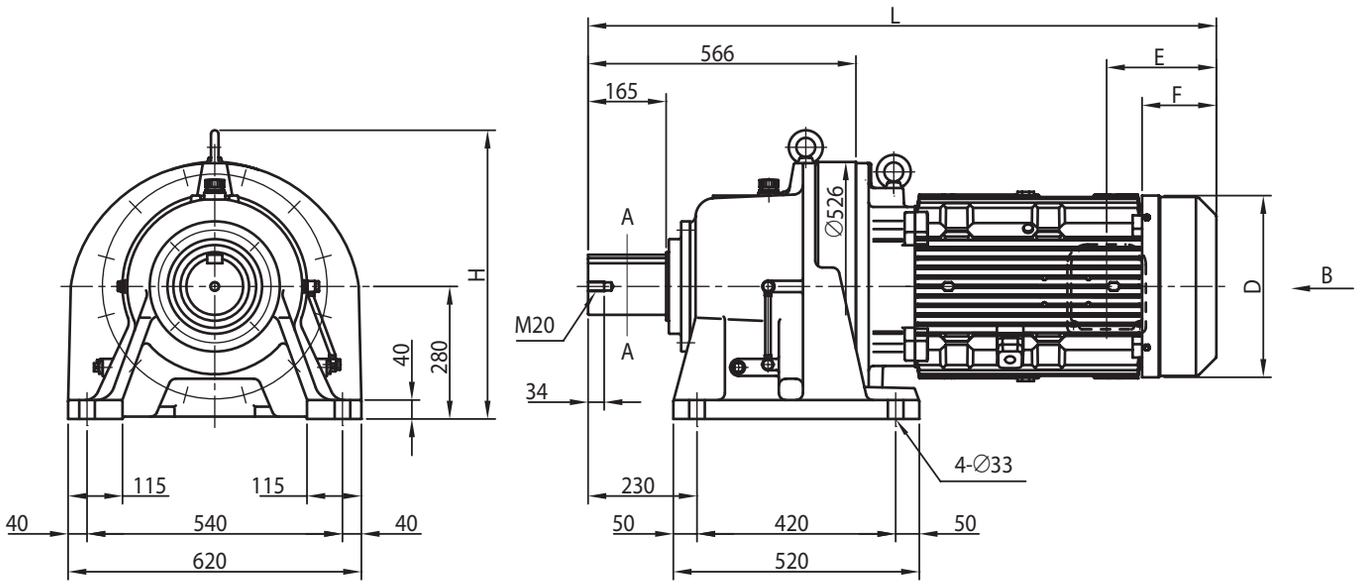



电机种类	容量 kW	极	容量代号（△）	BW	H	无制动器						带制动器 (B)					
						J	D	E	F	L	重量 (kg)	J	D	E	F	L	重量 (kg)
GB2 效率三相电机	15	6	206	-	610	340	□ 398	230	155	1202	625	340	□ 403	434	329	1406	679
	18.5	4	25	-	610	340	□ 398	230	155	1202	645	340	□ 403	434	329	1406	698
	18.5	6	256	-	610	340	□ 398	230	155	1326	676	340	□ 403	434	329	1530	731
	22	4	30	-	610	340	□ 398	230	155	1202	645	340	□ 403	434	329	1406	698
	22	6	306	-	610	340	□ 398	230	155	1326	676	340	□ 403	434	329	1530	731
	30	4	40	-	610	340	□ 398	230	155	1326	696	340	□ 403	434	329	1530	751
	30	6	406	-	610	340	□ 518	427	207	1363	794	340	□ 518	662	412	1598	885
	37	4	50	-	610	340	□ 398	230	155	1326	727	340	□ 403	471	366	1567	808
	37	6	506	-	610	484	□ 518	427	207	1363	817	484	□ 518	662	412	1598	908
	45	4	60	-	610	423	□ 518	427	207	1363	797	423	□ 518	662	412	1598	887
	45	6	606	-	610	484	□ 518	427	207	1363	841	-	-	-	-	-	-
	55	4	75	-	610	423	□ 518	427	207	1363	833	-	-	-	-	-	-

注）1. △中填写电机容量代号。详细内容请参见 B6 页“型号”。
2. 低速轴轴径尺寸：尺寸公差为日本标准 JIS B 0401-1998“h6”。
3. 轴端键及键槽尺寸：符合日本标准 JIS B 1301-1996(ISO)“键及键槽　平行键（夹入型）”。
4. 低速轴轴端部的详细尺寸请参见技术资料 F20 页。
5. E 尺寸为风扇罩或室外护罩端面至端子箱安装中心的尺寸。端子箱引出口等的详细内容请参见技术资料 F37 页。
6. 本尺寸图的尺寸及质量如有变更，恕不预告。

尺寸图 卧式·底脚安装 CHHM△-6235

GB2 效率三相电机 CHHM△-6235-EP(-B)-减速比

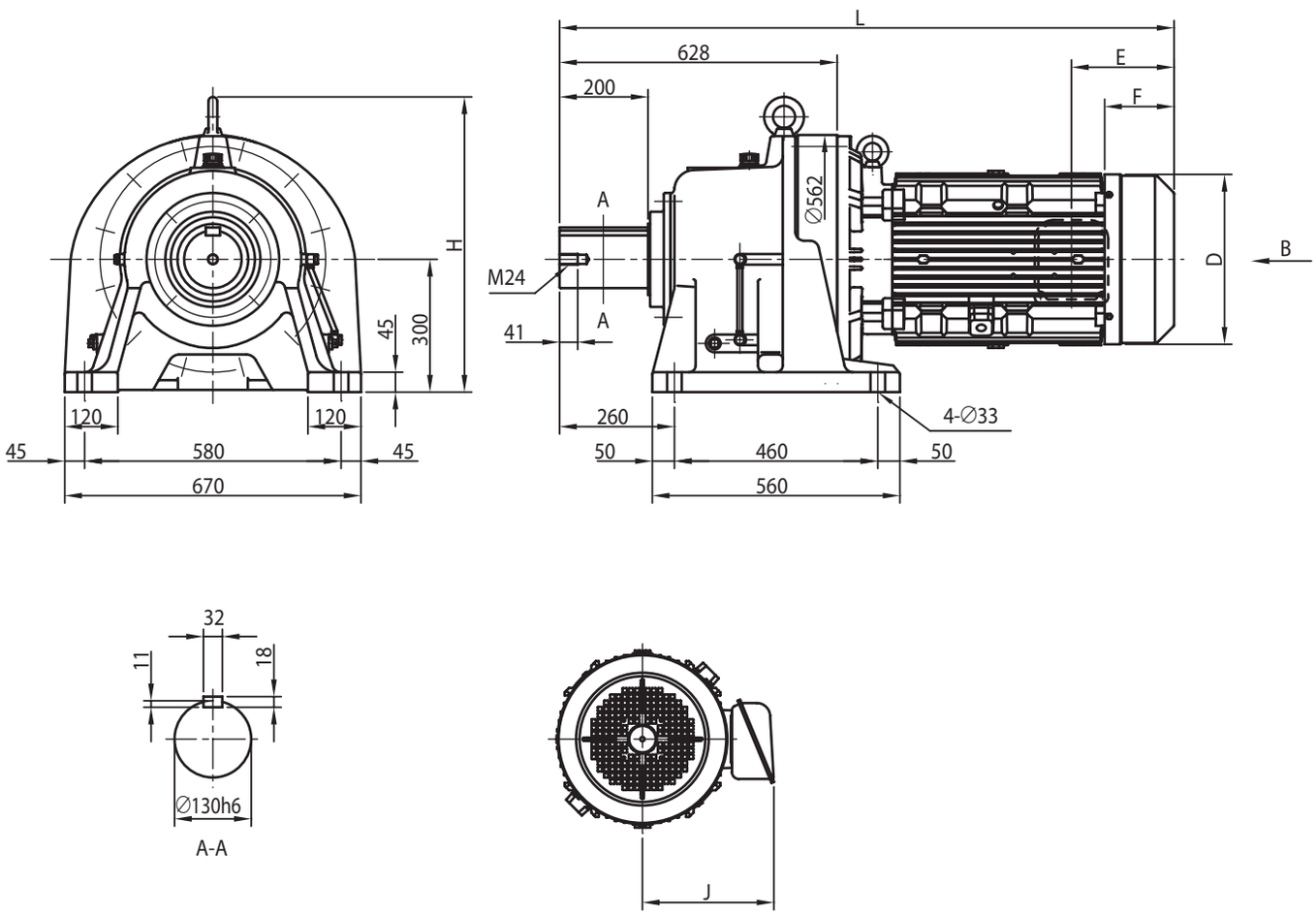

电机种类	容量 kW	极	容量代号（△）	BW	H	无制动器						带制动器 (B)					
						J	D	E	F	L	重量 (kg)	J	D	E	F	L	重量 (kg)
GB2 效率三相电机	15	6	206	-	667	340	□ 398	230	155	1264	732	340	□ 403	434	329	1468	786
	18.5		256	-	667	340	□ 398	230	155	1388	779	340	□ 403	434	329	1592	835
	22		306	-	667	340	□ 398	230	155	1388	779	340	□ 403	434	329	1592	835
	30		406	-	667	340	□ 518	427	207	1425	881	340	□ 518	662	412	1660	972
	37		506	-	667	484	□ 518	427	207	1425	904	484	□ 518	662	412	1660	995
	45		606	-	667	484	□ 518	427	207	1425	928	-	-	-	-	-	-
	55		756	请咨询本公司								-	-	-	-	-	-

注）1. △中填写电机容量代号。详细内容请参见 B6 页“型号”。
2. 低速轴轴径尺寸：尺寸公差为日本标准 JIS B 0401-1998“h6”。
3. 轴端键及键槽尺寸：符合日本标准 JIS B 1301-1996(ISO)“键及键槽　平行键（夹入型）”。
4. 低速轴轴端部的详细尺寸请参见技术资料 F20 页。
5. E 尺寸为风扇罩或室外护罩端面至端子箱安装中心的尺寸。端子箱引出口等的详细内容请参见技术资料 F37 页。
6. 本尺寸图的尺寸及质量如有变更，恕不预告。

尺寸图 卧式·底脚安装 CHHM△-6245

GB2 效率三相电机 CHHM△-6245-EP(-B)-减速比

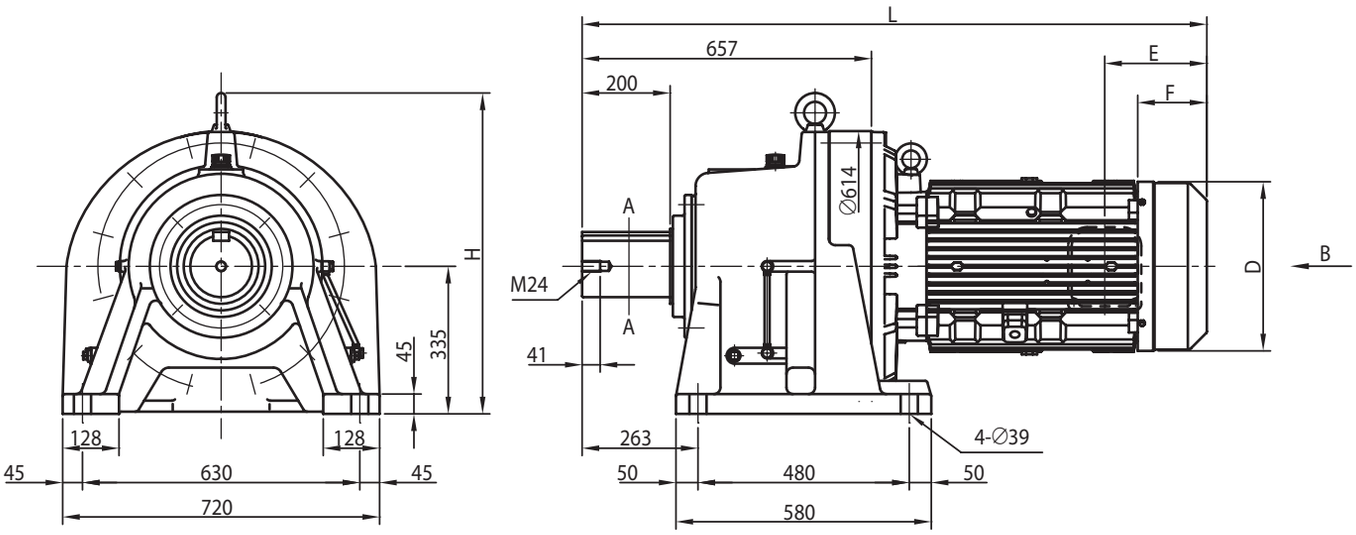



电机种类	容量 kW	极	容量代号（△）	BW	H	无制动器						带制动器 (B)					
						J	D	E	F	L	重量 (kg)	J	D	E	F	L	重量 (kg)
GB2 效率三相电机	15	6	206	-	729	340	□ 398	230	155	1293	833	340	□ 403	434	329	1497	886
	18.5		256	-	729	340	□ 398	230	155	1417	880	340	□ 403	434	329	1621	935
	22		306	-	729	340	□ 398	230	155	1417	880	340	□ 403	434	329	1621	935
	30		406	-	729	340	□ 518	427	207	1454	997	340	□ 518	662	412	1689	1090
	37		506	-	729	484	□ 518	427	207	1454	1020	484	□ 518	662	412	1689	1115
	45		606	-	729	484	□ 518	427	207	1454	1045	-	-	-	-	-	-
	55		756	请咨询本公司								-	-	-	-	-	-

注）1. △中填写电机容量代号。详细内容请参见 B6 页“型号”。
2. 低速轴轴径尺寸：尺寸公差为日本标准 JIS B 0401-1998“h6”。
3. 轴端键及键槽尺寸：符合日本标准 JIS B 1301-1996(ISO)“键及键槽　平行键（夹入型）”。
4. 低速轴轴端部的详细尺寸请参见技术资料 F20 页。
5. E 尺寸为风扇罩或室外护罩端面至端子箱安装中心的尺寸。端子箱引出口等的详细内容请参见技术资料 F37 页。
6. 本尺寸图的尺寸及质量如有变更，恕不预告。

尺寸图 卧式·底脚安装 CHHM△-6255

GB2 效率三相电机 CHHM△-6255-EP(-B)-减速比

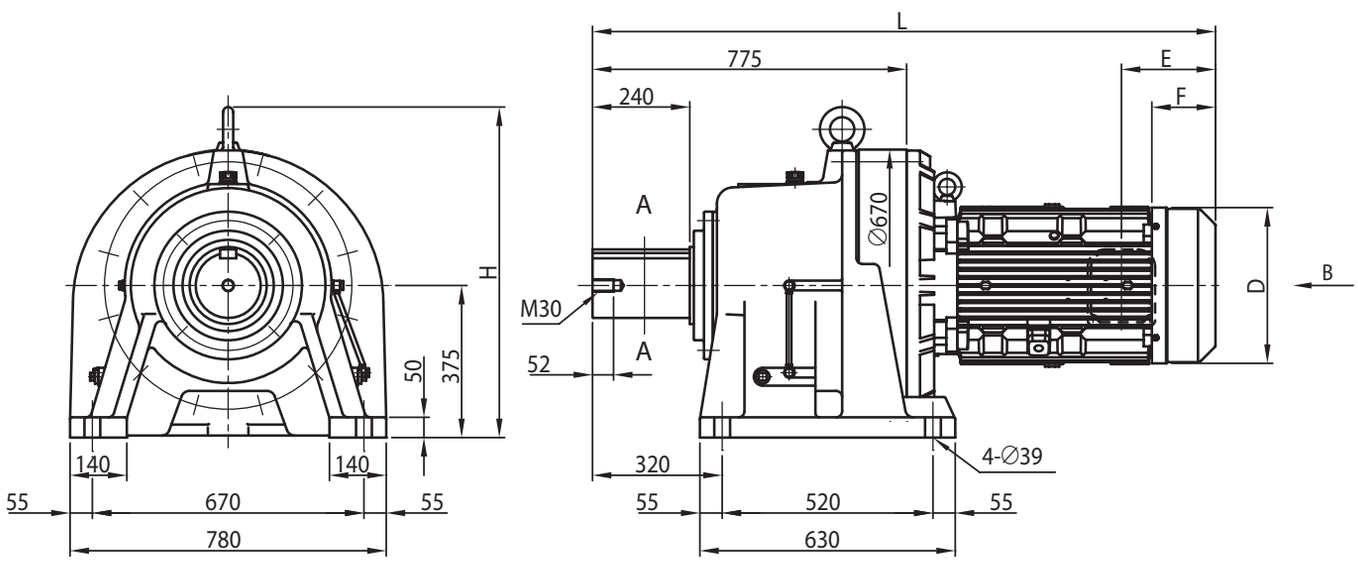



电机种类	容量 kW	极	容量代号（△）	BW	H	无制动器						带制动器 (B)					
						J	D	E	F	L	重量 (kg)	J	D	E	F	L	重量 (kg)
GB2 效率三相电机	18.5	6	256	-	815	340	□ 398	230	155	1535	1215	340	□ 403	434	329	1739	1270
	22		306	-	815	340	□ 398	230	155	1535	1215	340	□ 403	434	329	1739	1270
	30		406	-	815	340	□ 518	427	207	1572	1320	340	□ 518	662	412	1807	1415
	37		506	-	815	484	□ 518	427	207	1572	1345	484	□ 518	662	412	1807	1435
	45		606	-	815	484	□ 518	427	207	1572	1370	-	-	-	-	-	-
	55		756	请咨询本公司								-	-	-	-	-	-

注）1. △中填写电机容量代号。详细内容请参见 B6 页“型号”。
2. 低速轴轴径尺寸：尺寸公差为日本标准 JIS B 0401-1998“h6”。
3. 轴端键及键槽尺寸：符合日本标准 JIS B 1301-1996(ISO)“键及键槽　平行键（夹入型）”。
4. 低速轴轴端部的详细尺寸请参见技术资料 F20 页。
5. E 尺寸为风扇罩或室外护罩端面至端子箱安装中心的尺寸。端子箱引出口等的详细内容请参见技术资料 F37 页。
6. 本尺寸图的尺寸及质量如有变更，恕不预告。

关于选型
选型表
尺寸图
技术资料
选项
齿轮电机
减速机
底脚安装
法兰安装
带安装台
CHHM SK
CNHM 1 级型
CHHM 1 级型
CNHM 2 级型
CHHM 2 级型
CNFM 1 级型
CHFM 1 级型
CNFM 2 级型
CHFM 2 级型
CVVM SK
CNVM 1 级型
CVVM 1 级型
CNVM 2 级型
CVVM 2 级型

尺寸图 卧式·底脚安装 CHHM△-6265

GB2 效率三相电机 CHHM△-6265-EP(-B)-减速比

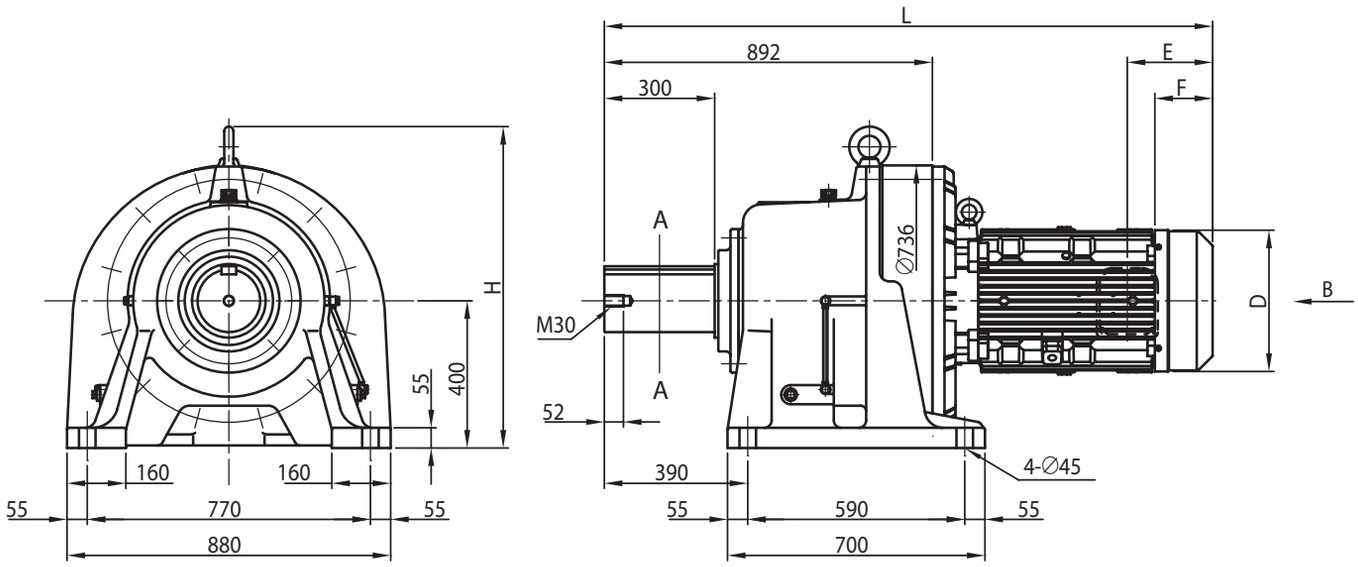

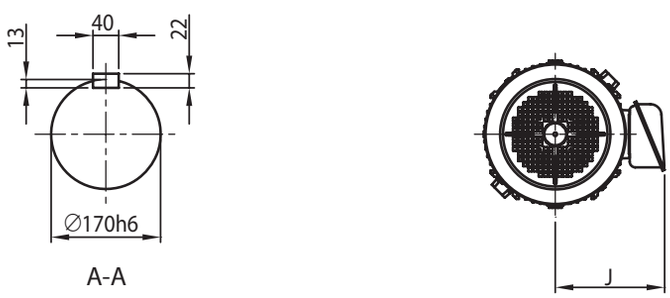

电机种类	容量 kW	极	容量代号（△）	BW	H	无制动器						带制动器 (B)					
						J	D	E	F	L	重量 (kg)	J	D	E	F	L	重量 (kg)
GB2 效率三相电机	22	6	306	-	874	340	□ 398	230	155	1652	1450	340	□ 403	434	329	1856	1505
	30		406	-	874	340	□ 518	427	207	1689	1580	340	□ 518	662	412	1924	1670
	37		506	-	874	484	□ 518	427	207	1689	1605	484	□ 518	662	412	1924	1695
	45		606	-	874	484	□ 518	427	207	1689	1640	-	-	-	-	-	-
	55		756	请咨询本公司								-	-	-	-	-	-

注）1. △中填写电机容量代号。详细内容请参见 B6 页“型号”。
2. 低速轴轴径尺寸：尺寸公差为日本标准 JIS B 0401-1998“h6”。
3. 轴端键及键槽尺寸：符合日本标准 JIS B 1301-1996(ISO)“键及键槽　平行键（夹入型）”。
4. 低速轴轴端部的详细尺寸请参见技术资料 F20 页。
5. E 尺寸为风扇罩或室外护罩端面至端子箱安装中心的尺寸。端子箱引出口等的详细内容请参见技术资料 F37 页。
6. 本尺寸图的尺寸及质量如有变更，恕不预告。

尺寸图 卧式·底脚安装 CNHM△-612□DB

GB2 效率三相电机 CNHM△-612□DB-EP(-B)-减速比

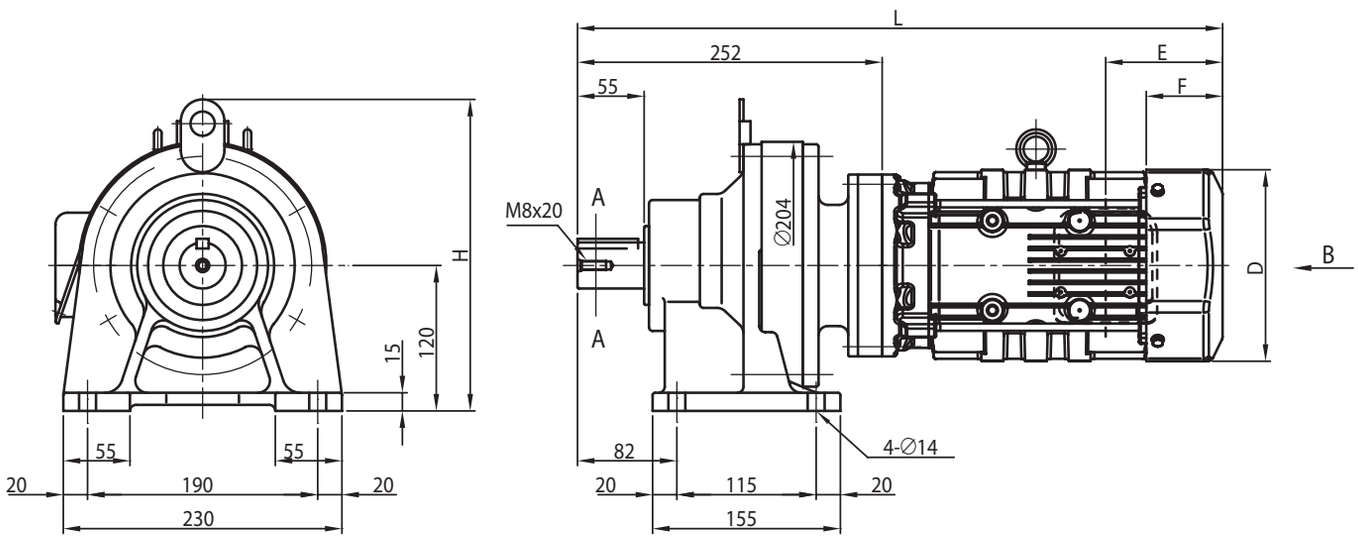

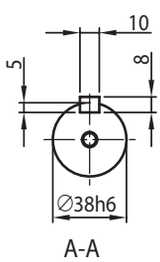

A-A

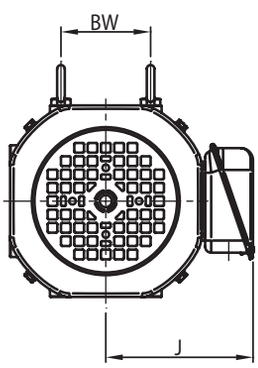

电机种类	容量 kW	极	容量代号（△）	BW	H	无制动器						带制动器 (B)					
						J	D	E	F	L	重量 (kg)	J	D	E	F	L	重量 (kg)
GB2 效率三相电机	0.75	4	1	74	257	153	□ 158	97	63	533	44	153	□ 158	160	127	596	49
	1.1		1H	80	257	158	□ 167	97	64	560	48	158	□ 167	167	133	629	54
	1.5		2	80	257	158	□ 167	97	64	560	49	158	□ 167	167	133	629	55

注）1. △中填写电机容量代号。详细内容请参见 B6 页“型号”。
2. 型号的□中填写“0”或“5”。详情请参见选型表。
3. 低速轴轴径尺寸：尺寸公差为日本标准 JIS B 0401-1998“h6”。
4. 轴端键及键槽尺寸：符合日本标准 JIS B 1301-1996(ISO)“键及键槽　平行键（夹入型）”。
5. 低速轴轴端部的详细尺寸请参见技术资料 F19 页。
6. E 尺寸为风扇罩端面至端子箱安装中心的尺寸。端子箱引出口等的详细内容请参见技术资料 F37 页。
7. 备有中心高稍高的选项。详细内容请参见选项 G14 页。
8. 本尺寸图的尺寸及质量如有变更，恕不预告。

尺寸图 卧式·底脚安装 CHHM△-613□DB

GB2 效率三相电机 CHHM△-613□DB-EP(-B)-减速比

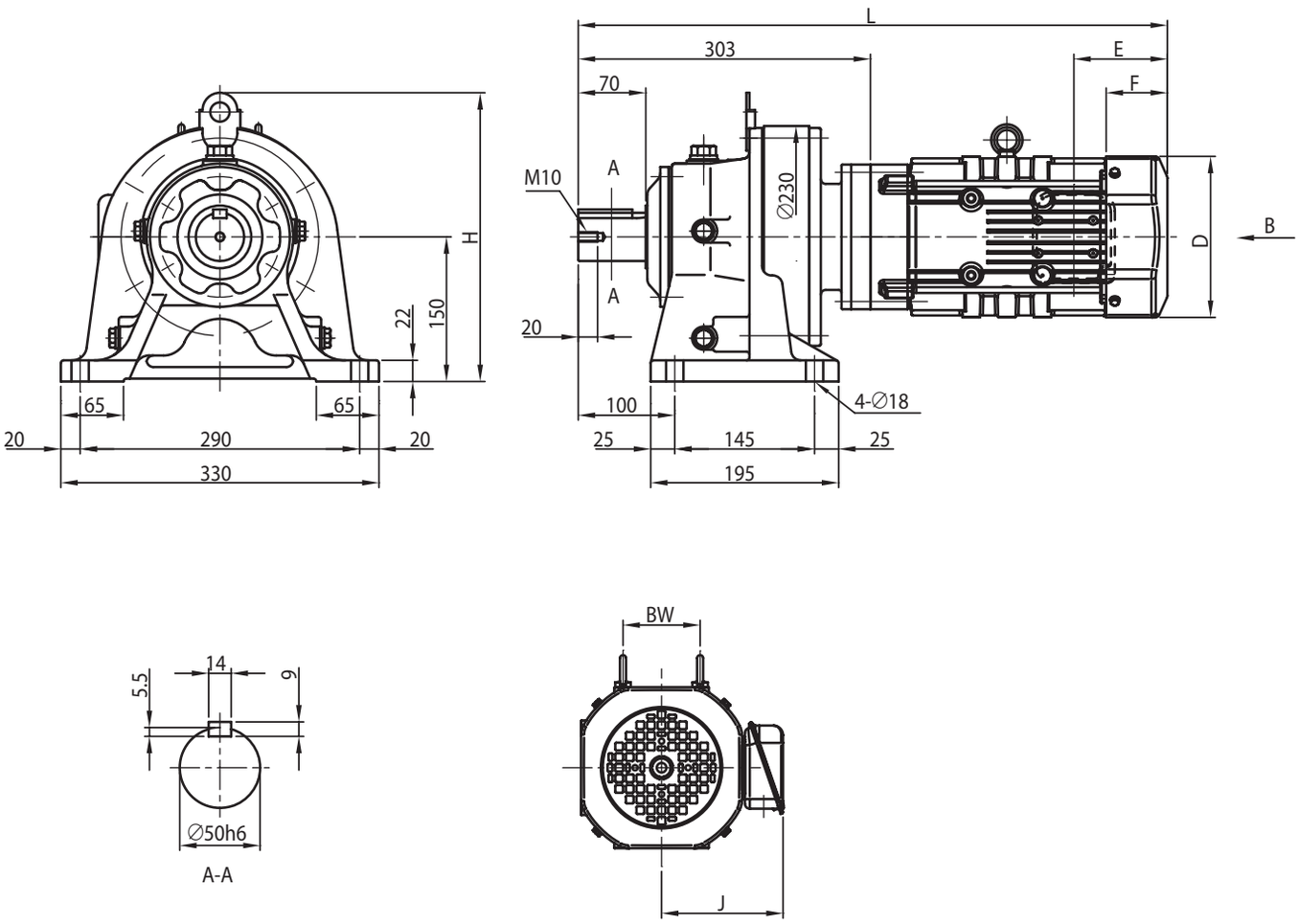

A-A

电机种类	容量 kW	极	容量代号（△）	BW	H	无制动器						带制动器 (B)					
						J	D	E	F	L	重量 (kg)	J	D	E	F	L	重量 (kg)
GB2 效率三相电机	0.75	4	1	74	300	153	□ 158	97	63	584	63	153	□ 158	160	127	648	68
	1.1		1H	80	300	158	□ 167	97	64	611	67	158	□ 167	167	133	681	73
	1.5		2	80	300	158	□ 167	97	64	611	68	158	□ 167	167	133	681	74

注）1. △中填写电机容量代号。详细内容请参见 B6 页“型号”。
2. 型号的□中填写“0”或“5”。详情请参见选型表。
3. 低速轴轴径尺寸：尺寸公差为日本标准 JIS B 0401-1998“h6”。
4. 轴端键及键槽尺寸：符合日本标准 JIS B 1301-1996(ISO)“键及键槽　平行键（夹入型）”。
5. 低速轴轴端部的详细尺寸请参见技术资料 F20 页。
6. 低速轴方向垂直向下（CVHM 型）时，轴的有效长度不同。详细尺寸请参见技术资料 F20 页。
7. E 尺寸为风扇罩端面至端子箱安装中心的尺寸。端子箱引出口等的详细内容请参见技术资料 F37 页。
8. 本尺寸图的尺寸及质量如有变更，恕不预告。

尺寸图 卧式·底脚安装 CHHM△-613□DC

GB2 效率三相电机 CHHM△-613□DC-EP(-B)-减速比

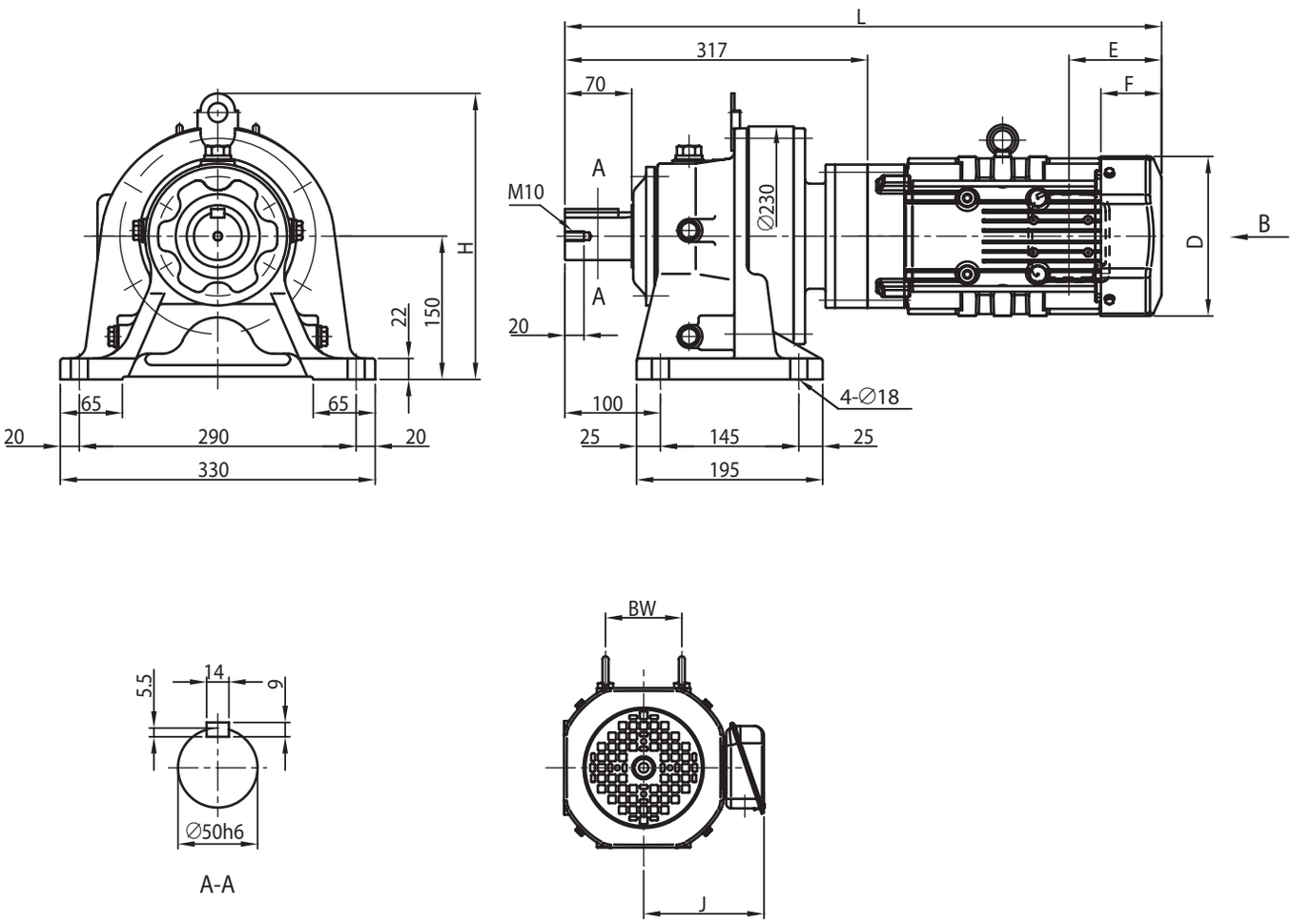

电机种类	容量 kW	极	容量代号（△）	BW	H	无制动器						带制动器 (B)					
						J	D	E	F	L	重量 (kg)	J	D	E	F	L	重量 (kg)
GB2 效率三相电机	0.75	4	1	74	300	153	□ 158	97	63	598	65	153	□ 158	160	127	662	70
	1.1		1H	80	300	158	□ 167	97	64	625	69	158	□ 167	167	133	695	75
	1.5		2	80	300	158	□ 167	97	64	625	70	158	□ 167	167	133	695	76
	2.2		3	103	300	172	□ 184	115	66	646	77	172	□ 184	193	144	724	85

注）1. △中填写电机容量代号。详细内容请参见 B6 页“型号”。
2. 型号的□中填写“0”或“5”。详情请参见选型表。
3. 低速轴轴径尺寸：尺寸公差为日本标准 JIS B 0401-1998“h6”。
4. 轴端键及键槽尺寸：符合日本标准 JIS B 1301-1996(ISO)“键及键槽　平行键（夹入型）”。
5. 低速轴轴端部的详细尺寸请参见技术资料 F20 页。
6. 低速轴方向垂直向下（CVHM 型）时，轴的有效长度不同。详细尺寸请参见技术资料 F20 页。
7. E 尺寸为风扇罩端面至端子箱安装中心的尺寸。端子箱引出口等的详细内容请参见技术资料 F37 页。
8. 本尺寸图的尺寸及质量如有变更，恕不预告。

尺寸图 卧式·底脚安装 CHHM△-614□DB

GB2 效率三相电机 CHHM△-614□DB-EP(-B)-减速比

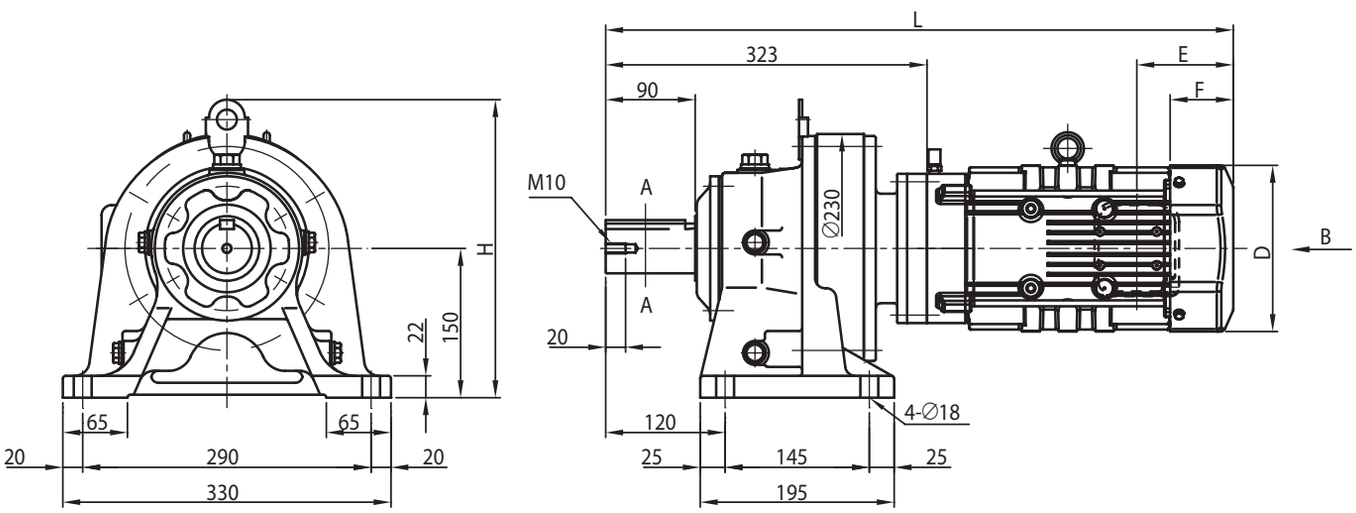

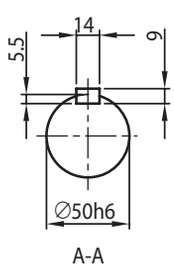

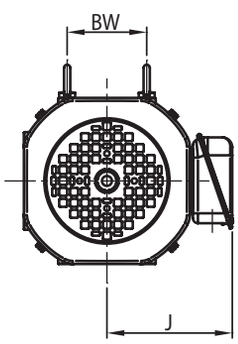

电机种类	容量 kW	极	容量代号（△）	BW	H	无制动器						带制动器 (B)					
						J	D	E	F	L	重量 (kg)	J	D	E	F	L	重量 (kg)
GB2 效率三相电机	0.75	4	1	74	300	153	□ 158	97	63	604	63	153	□ 158	160	127	668	68
	1.1		1H	80	300	158	□ 167	97	64	631	67	158	□ 167	167	133	701	73
	1.5		2	80	300	158	□ 167	97	64	631	68	158	□ 167	167	133	701	74

注）1. △中填写电机容量代号。详细内容请参见 B6 页“型号”。
2. 型号的□中填写“0”或“5”。详情请参见选型表。
3. 低速轴轴径尺寸：尺寸公差为日本标准 JIS B 0401-1998“h6”。
4. 轴端键及键槽尺寸：符合日本标准 JIS B 1301-1996(ISO)“键及键槽　平行键（夹入型）”。
5. 低速轴轴端部的详细尺寸请参见技术资料 F20 页。
6. 低速轴方向垂直向下（CVHM 型）时，轴的有效长度不同。详细尺寸请参见技术资料 F20 页。
7. E 尺寸为风扇罩端面至端子箱安装中心的尺寸。端子箱引出口等的详细内容请参见技术资料 F37 页。
8. 备有中心高稍高的选项。详细内容请参见选项 G14 页。
9. 本尺寸图的尺寸及质量如有变更，恕不预告。

尺寸图 卧式·底脚安装 CHHM△-614□DC

GB2 效率三相电机 CHHM△-614□DC-EP(-B)-减速比

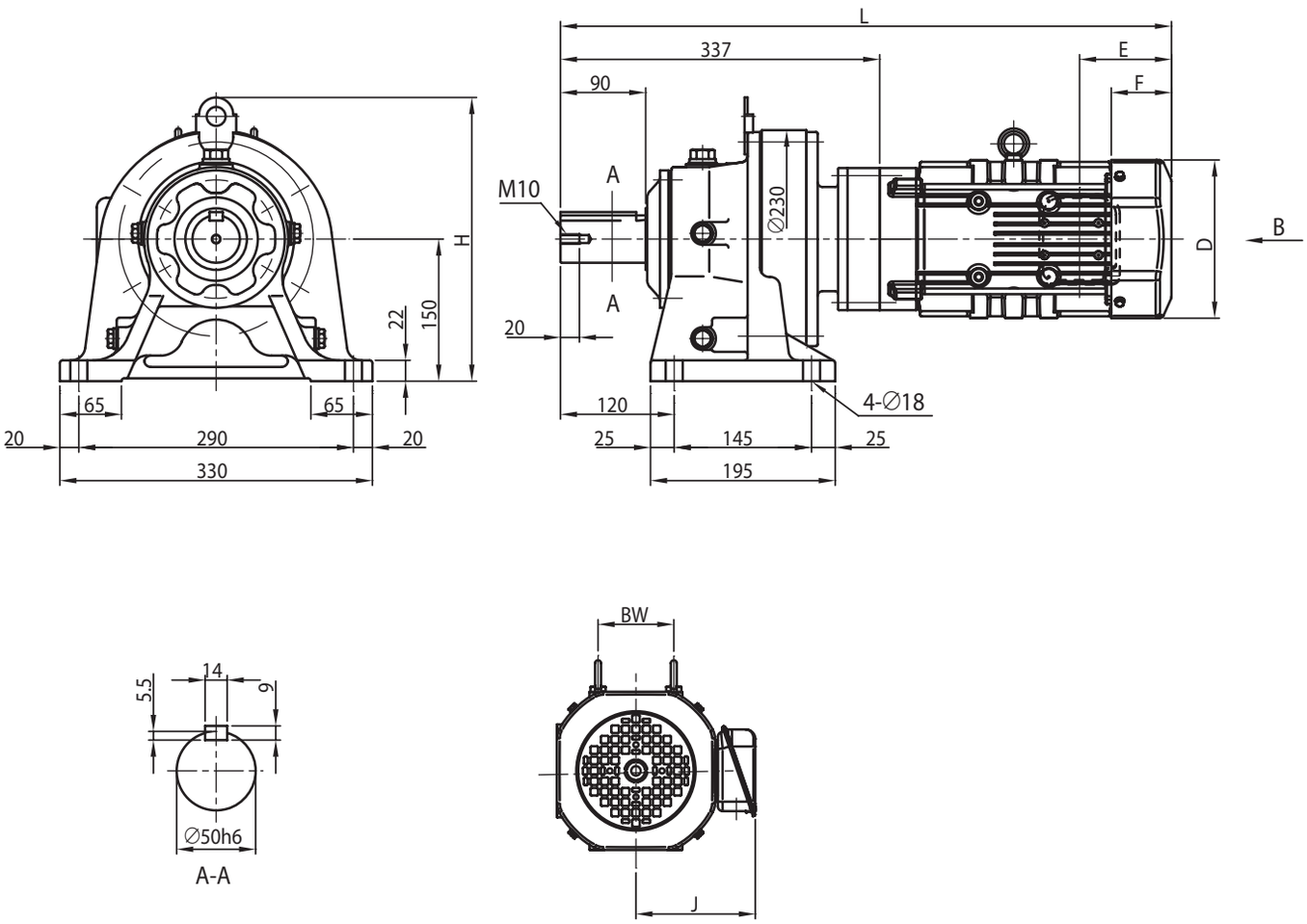

电机种类	容量 kW	极	容量代号（△）	BW	H	无制动器						带制动器 (B)					
						J	D	E	F	L	重量 (kg)	J	D	E	F	L	重量 (kg)
GB2 效率三相电机	0.75	4	1	74	300	153	□ 158	97	63	618	65	153	□ 158	160	127	682	70
	1.1		1H	80	300	158	□ 167	97	64	645	69	158	□ 167	167	133	715	75
	1.5		2	80	300	158	□ 167	97	64	645	70	158	□ 167	167	133	715	76
	2.2		3	103	300	172	□ 184	115	66	666	77	172	□ 184	193	144	744	85

注）1. △中填写电机容量代号。详细内容请参见 B6 页“型号”。
2. 型号的□中填写“0”或“5”。详情请参见选型表。
3. 低速轴轴径尺寸：尺寸公差为日本标准 JIS B 0401-1998“h6”。
4. 轴端键及键槽尺寸：符合日本标准 JIS B 1301-1996(ISO)“键及键槽　平行键（夹入型）”。
5. 低速轴轴端部的详细尺寸请参见技术资料 F20 页。
6. 低速轴方向垂直向下（CVHM 型）时，轴的有效长度不同。详细尺寸请参见技术资料 F20 页。
7. E 尺寸为风扇罩端面至端子箱安装中心的尺寸。端子箱引出口等的详细内容请参见技术资料 F37 页。
8. 备有中心高稍高的选项。详细内容请参见选项 G14 页。
9. 本尺寸图的尺寸及质量如有变更，恕不预告。

尺寸图 卧式·底脚安装 CHHM△-616□DA

GB2 效率三相电机 CHHM△-616□DA-EP(-B)-减速比

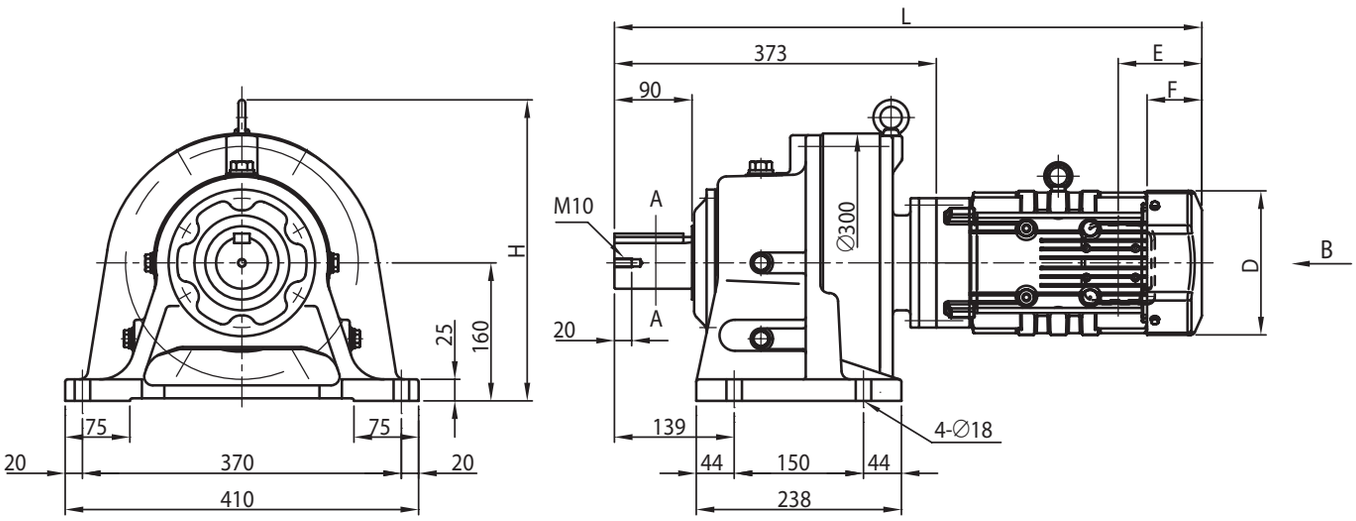

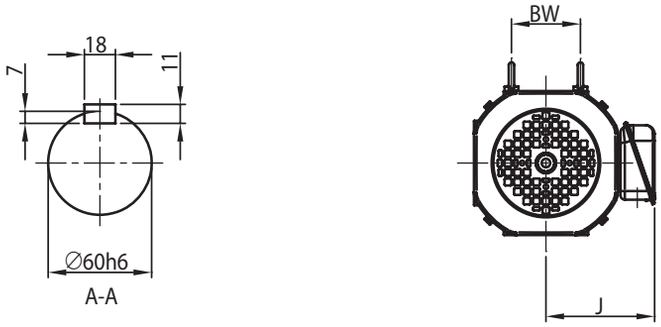

电机种类	容量 kW	极	容量代号（△）	BW	H	无制动器						带制动器 (B)					
						J	D	E	F	L	重量 (kg)	J	D	E	F	L	重量 (kg)
GB2 效率三相电机	0.75	4	1	74	349	153	□ 158	97	63	654	100	153	□ 158	160	127	718	105
	1.1		1H	80	349	158	□ 167	97	64	681	104	158	□ 167	167	133	751	110
	1.5		2	80	349	158	□ 167	97	64	681	105	158	□ 167	167	133	751	111

注）1. △中填写电机容量代号。详细内容请参见 B6 页“型号”。
2. 型号的□中填写“0”或“5”。详情请参见选型表。
3. 低速轴轴径尺寸：尺寸公差为日本标准 JIS B 0401-1998“h6”。
4. 轴端键及键槽尺寸：符合日本标准 JIS B 1301-1996(ISO)“键及键槽　平行键（夹入型）”。
5. 低速轴轴端部的详细尺寸请参见技术资料 F20 页。
6. 低速轴方向垂直向下（CVHM 型）时，轴的有效长度不同。详细尺寸请参见技术资料 F20 页。
7. E 尺寸为风扇罩端面至端子箱安装中心的尺寸。端子箱引出口等的详细内容请参见技术资料 F37 页。
8. 备有中心高稍高的选项。详细内容请参见选项 G14 页。
9. 本尺寸图的尺寸及质量如有变更，恕不预告。

尺寸图 卧式·底脚安装 CHHM△-616□DB

GB2 效率三相电机 CHHM△-616□DB-EP(-B)-减速比

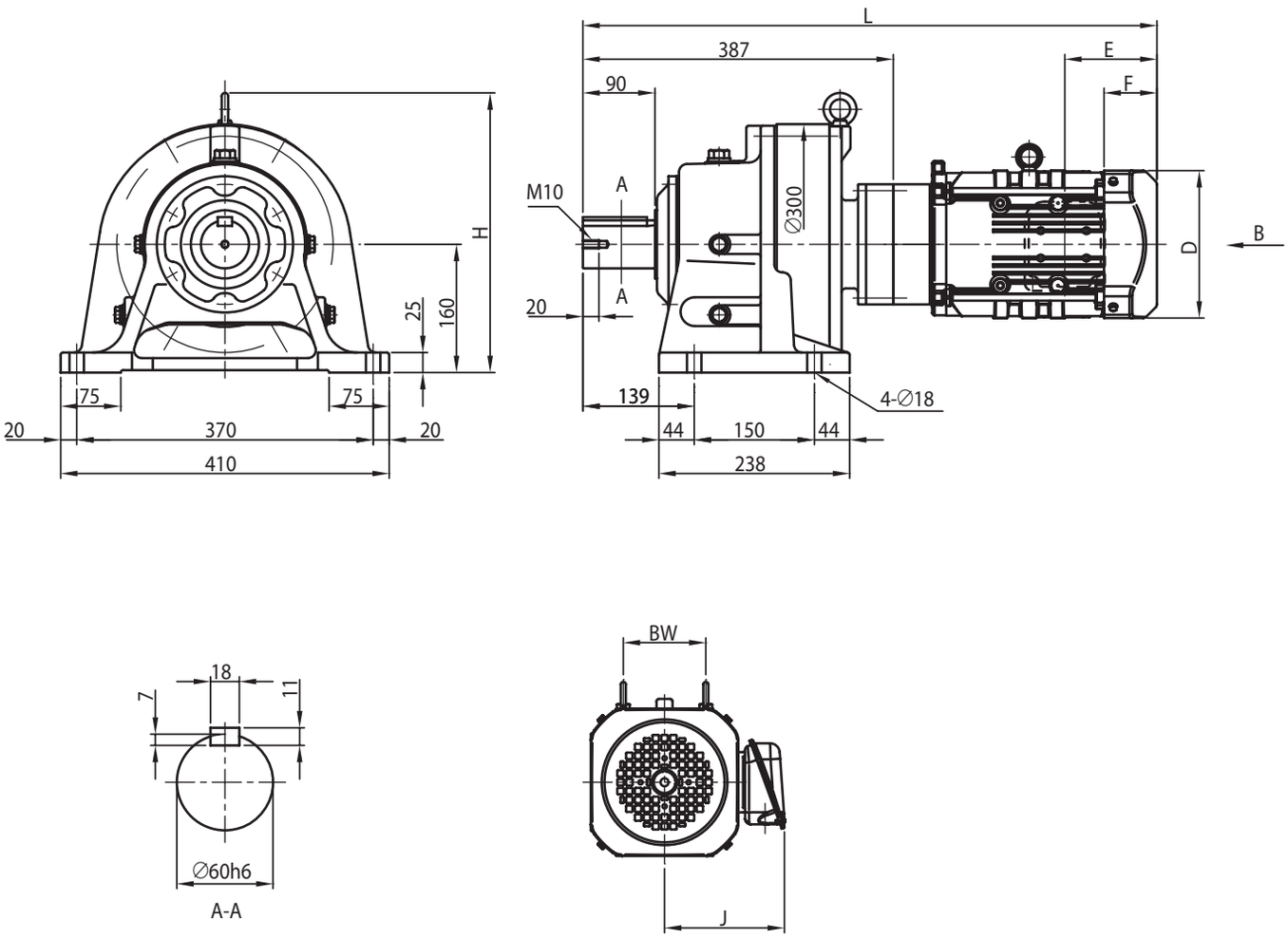

电机种类	容量 kW	极	容量代号（△）	BW	H	无制动器						带制动器 (B)					
						J	D	E	F	L	重量 (kg)	J	D	E	F	L	重量 (kg)
GB2 效率三相电机	0.75	4	1	74	349	153	□ 158	97	63	668	102	153	□ 158	160	127	732	107
	1.1		1H	80	349	158	□ 167	97	64	695	106	158	□ 167	167	133	765	112
	1.5		2	80	349	158	□ 167	97	64	695	107	158	□ 167	167	133	765	113
	2.2		3	103	349	172	□ 184	115	66	716	114	172	□ 184	193	144	794	122

注）1. △中填写电机容量代号。详细内容请参见 B6 页“型号”。
2. 型号的□中填写“0”或“5”。详情请参见选型表。
3. 低速轴轴径尺寸：尺寸公差为日本标准 JIS B 0401-1998“h6”。
4. 轴端键及键槽尺寸：符合日本标准 JIS B 1301-1996(ISO)“键及键槽　平行键（夹入型）”。
5. 低速轴轴端部的详细尺寸请参见技术资料 F20 页。
6. 低速轴方向垂直向下（CVHM 型）时，轴的有效长度不同。详细尺寸请参见技术资料 F20 页。
7. E 尺寸为风扇罩端面至端子箱安装中心的尺寸。端子箱引出口等的详细内容请参见技术资料 F37 页。
8. 备有中心高稍高的选项。详细内容请参见选项 G14 页。
9. 本尺寸图的尺寸及质量如有变更，恕不预告。

尺寸图 卧式·底脚安装 CHHM△-616□DC

GB2 效率三相电机　CHHM△-616□DC-EP(-B)-减速比

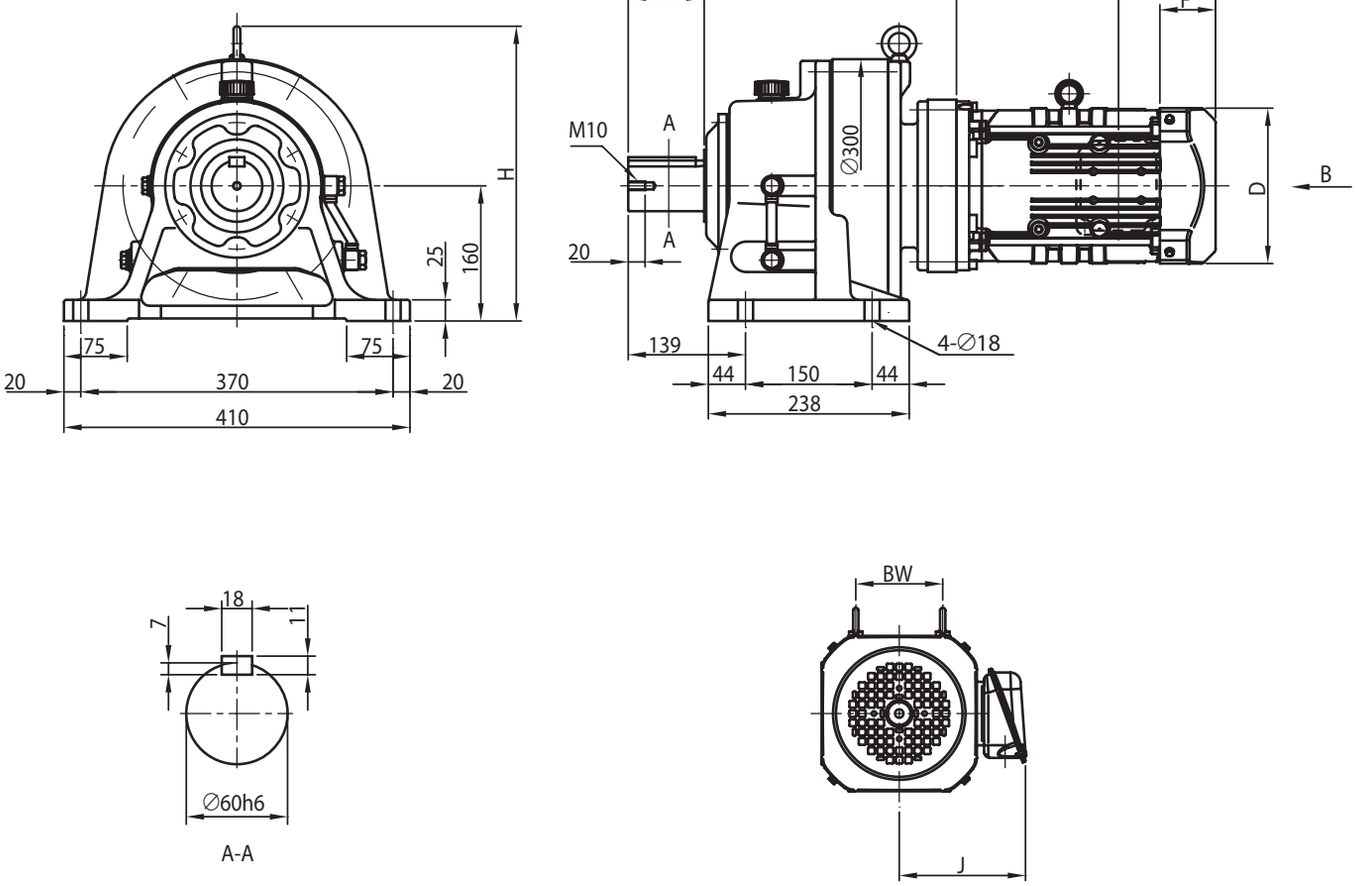

A-A

电机种类	容量 kW	极	容量代号（△）	BW	H	无制动器						带制动器 (B)					
						J	D	E	F	L	重量 (kg)	J	D	E	F	L	重量 (kg)
GB2 效率三相电机	1.1	4	1H	80	349	158	□ 167	97	64	697	112	158	□ 167	167	133	766	118
	1.5		2	80	349	158	□ 167	97	64	697	113	158	□ 167	167	133	766	119
	2.2		3	103	349	172	□ 184	115	66	682	119	172	□ 184	193	144	760	127
	3.0		4	103	349	172	□ 184	115	66	696	122	172	□ 184	193	144	774	130
	3.7		5	120	349	188	□ 222	118	69	719	131	188	□ 222	208	159	809	142
	5.5		8	120	349	188	□ 222	118	69	762	146	188	□ 222	208	159	852	157

注）1. △中填写电机容量代号。详细内容请参见 B6 页“型号”。
2. 型号的□中填写“0”或“5”。详情请参见选型表。
3. 低速轴轴径尺寸：尺寸公差为日本标准 JIS B 0401-1998“h6”。
4. 轴端键及键槽尺寸：符合日本标准 JIS B 1301-1996(ISO)“键及键槽　平行键（夹入型）”。
5. 低速轴轴端部的详细尺寸请参见技术资料 F20 页。
6. 低速轴方向垂直向下（CVHM 型）时，轴的有效长度不同。详细尺寸请参见技术资料 F20 页。
7. E 尺寸为风扇罩端面至端子箱安装中心的尺寸。端子箱引出口等的详细内容请参见技术资料 F37 页。
8. 备有中心高稍高的选项。详细内容请参见选项 G14 页。
9. 本尺寸图的尺寸及质量如有变更，恕不预告。

尺寸图 卧式·底脚安装 CHHM△-617□DA

GB2 效率三相电机 CHHM△-617□DA-EP(-B)-减速比

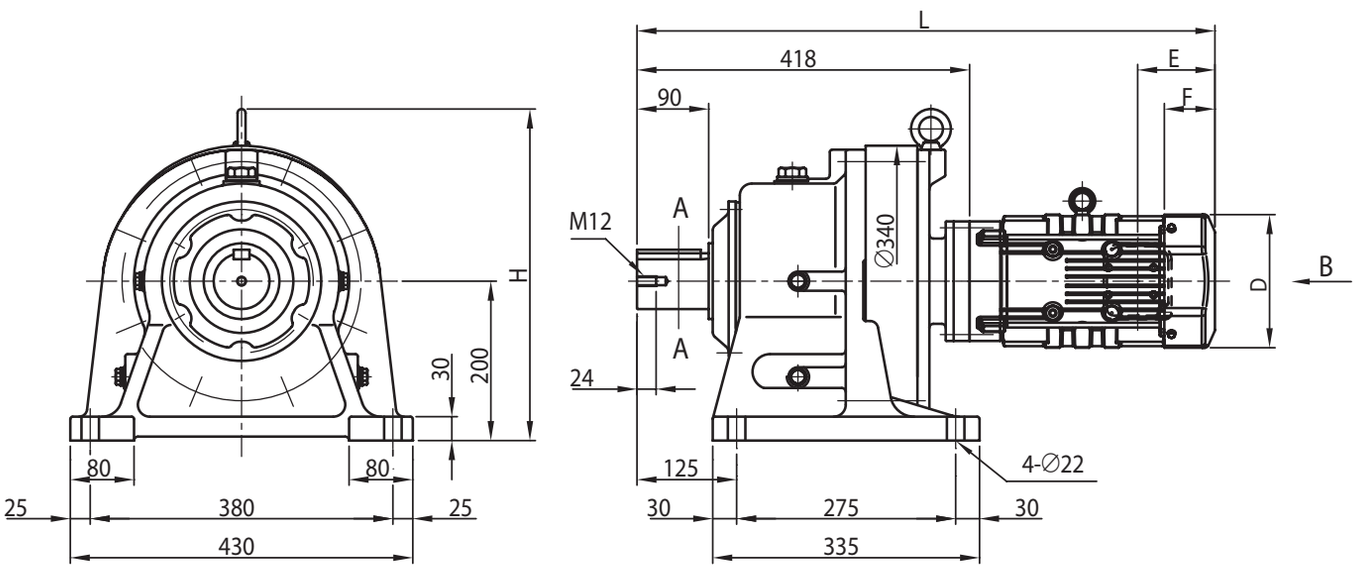

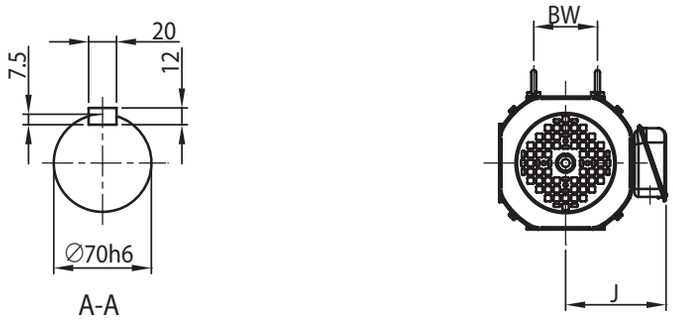

电机种类	容量 kW	极	容量代号（△）	BW	H	无制动器						带制动器 (B)					
						J	D	E	F	L	重量 (kg)	J	D	E	F	L	重量 (kg)
GB2 效率三相电机	0.75	4	1	74	416	153	□ 158	97	63	699	135	153	□ 158	160	127	762	140
	1.1		1H	80	416	158	□ 167	97	64	726	139	158	□ 167	167	133	795	145
	1.5		2	80	416	158	□ 167	97	64	726	140	158	□ 167	167	133	795	146

注）1. △中填写电机容量代号。详细内容请参见 B6 页“型号”。
2. 型号的□中填写“0”或“5”。详情请参见选型表。
3. 低速轴轴径尺寸：尺寸公差为日本标准 JIS B 0401-1998“h6”。
4. 轴端键及键槽尺寸：符合日本标准 JIS B 1301-1996(ISO)“键及键槽　平行键（夹入型）”。
5. 低速轴轴端部的详细尺寸请参见技术资料 F20 页。
6. 低速轴方向垂直向下（CVHM 型）时，轴的有效长度不同。详细尺寸请参见技术资料 F20 页。
7. E 尺寸为风扇罩端面至端子箱安装中心的尺寸。端子箱引出口等的详细内容请参见技术资料 F37 页。
8. 本尺寸图的尺寸及质量如有变更，恕不预告。

尺寸图 卧式·底脚安装 CHHM△-617□DB

GB2 效率三相电机 CHHM△-617□DB-EP(-B)-减速比

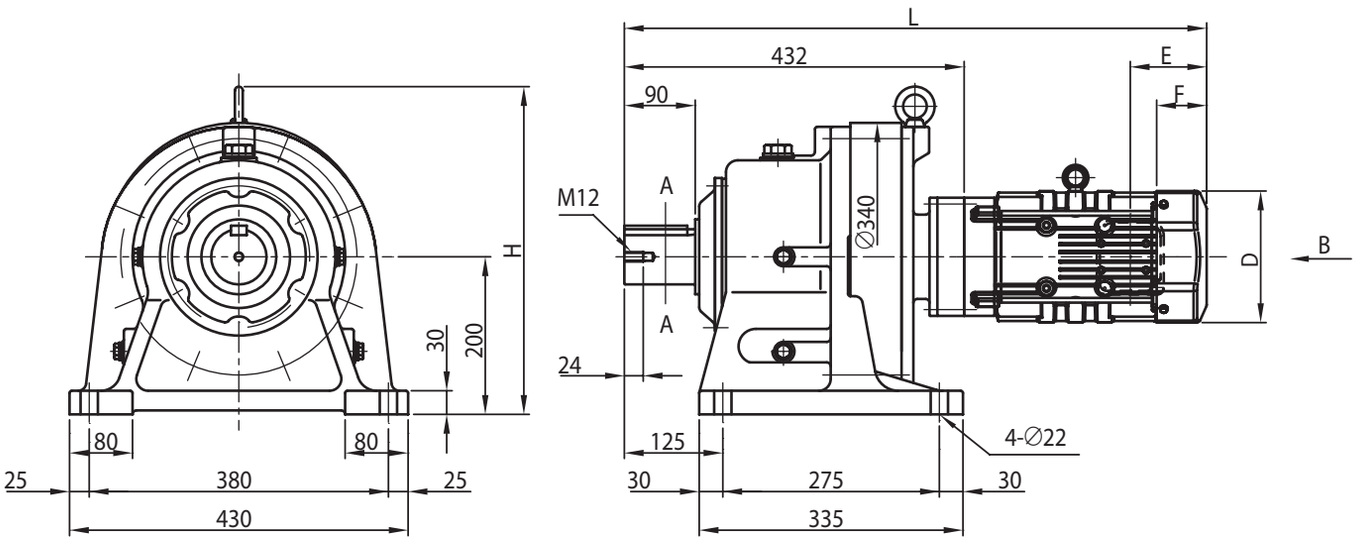

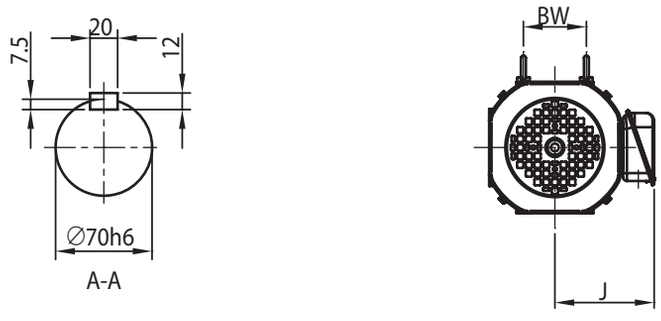

电机种类	容量 kW	极	容量代号（△）	BW	H	无制动器						带制动器 (B)					
						J	D	E	F	L	重量 (kg)	J	D	E	F	L	重量 (kg)
GB2 效率三相电机	0.75	4	1	74	416	153	□ 158	97	63	713	137	153	□ 158	160	127	776	142
	1.1		1H	80	416	158	□ 167	97	64	740	141	158	□ 167	167	133	809	147
	1.5		2	80	416	158	□ 167	97	64	740	142	158	□ 167	167	133	809	148
	2.2		3	103	416	172	□ 184	115	66	761	149	172	□ 184	193	144	839	157

注）1. △中填写电机容量代号。详细内容请参见 B6 页“型号”。
2. 型号的□中填写“0”或“5”。详情请参见选型表。
3. 低速轴轴径尺寸：尺寸公差为日本标准 JIS B 0401-1998“h6”。
4. 轴端键及键槽尺寸：符合日本标准 JIS B 1301-1996(ISO)“键及键槽　平行键（夹入型）”。
5. 低速轴轴端部的详细尺寸请参见技术资料 F20 页。
6. 低速轴方向垂直向下（CVHM 型）时，轴的有效长度不同。详细尺寸请参见技术资料 F20 页。
7. E 尺寸为风扇罩端面至端子箱安装中心的尺寸。端子箱引出口等的详细内容请参见技术资料 F37 页。
8. 本尺寸图的尺寸及质量如有变更，恕不预告。

尺寸图 卧式·底脚安装 CHHM△-617□DC

GB2 效率三相电机 CHHM△-617□DC-EP(-B)-减速比

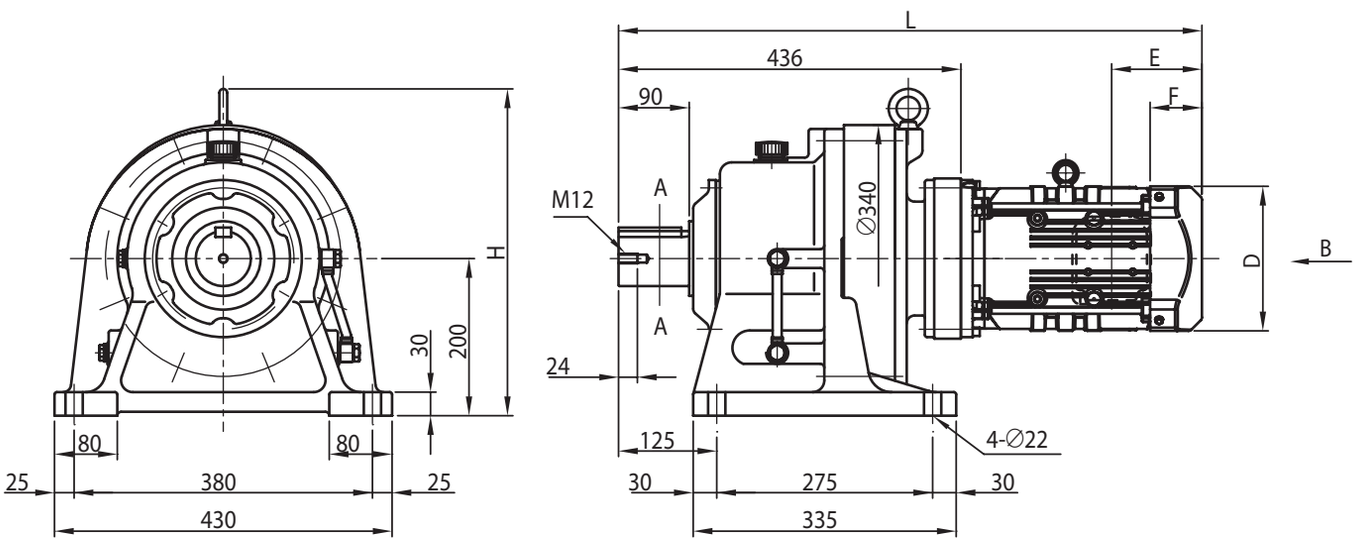

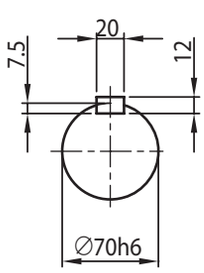

A-A

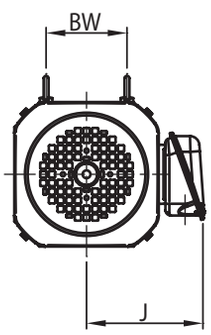

电机种类	容量 kW	极	容量代号（△）	BW	H	无制动器						带制动器 (B)					
						J	D	E	F	L	重量 (kg)	J	D	E	F	L	重量 (kg)
GB2 效率三相电机	1.1	4	1H	80	416	158	□ 167	97	64	744	146	158	□ 167	167	133	814	152
	1.5		2	80	416	158	□ 167	97	64	744	147	158	□ 167	167	133	814	153
	2.2		3	103	416	172	□ 184	115	66	729	153	172	□ 184	193	144	807	161
	3.0		4	103	416	172	□ 184	115	66	743	156	172	□ 184	193	144	821	164
	3.7		5	120	416	188	□ 222	118	69	766	165	188	□ 222	208	159	857	176
	5.5		8	120	416	188	□ 222	118	69	809	180	188	□ 222	208	159	900	191

注）1. △中填写电机容量代号。详细内容请参见 B6 页“型号”。
2. 型号的□中填写“0”或“5”。详情请参见选型表。
3. 低速轴轴径尺寸：尺寸公差为日本标准 JIS B 0401-1998“h6”。
4. 轴端键及键槽尺寸：符合日本标准 JIS B 1301-1996(ISO)“键及键槽　平行键（夹入型）”。
5. 低速轴轴端部的详细尺寸请参见技术资料 F20 页。
6. 低速轴方向垂直向下（CVHM 型）时，轴的有效长度不同。详细尺寸请参见技术资料 F20 页。
7. E 尺寸为风扇罩端面至端子箱安装中心的尺寸。端子箱引出口等的详细内容请参见技术资料 F37 页。
8. 本尺寸图的尺寸及质量如有变更，恕不预告。

尺寸图 卧式·底脚安装 CHHM△-618□DA

GB2 效率三相电机 CHHM△-618□DA-EP(-B)-减速比

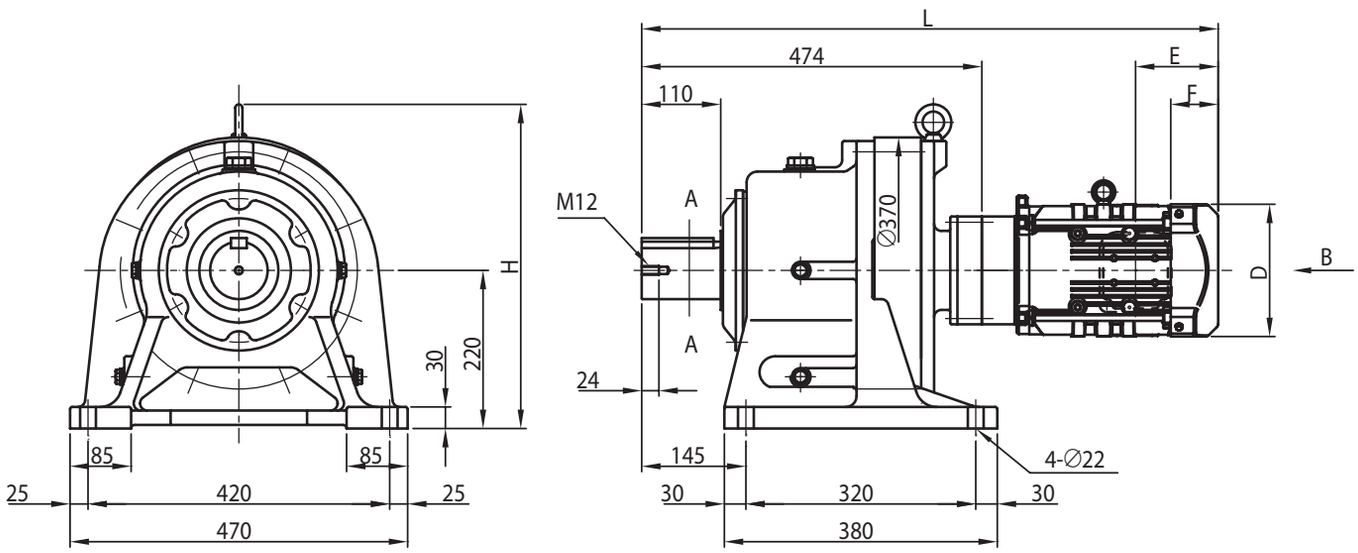

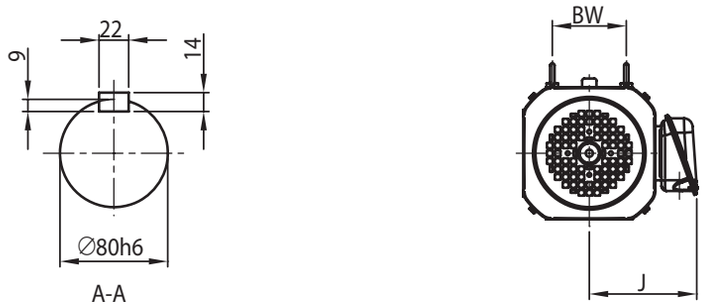

电机种类	容量 kW	极	容量代号（△）	BW	H	无制动器						带制动器 (B)					
						J	D	E	F	L	重量 (kg)	J	D	E	F	L	重量 (kg)
GB2 效率三相电机	0.75	4	1	74	451	153	□ 158	97	63	755	183	153	□ 158	160	127	818	188
	1.1		1H	80	451	158	□ 167	97	64	782	187	158	□ 167	167	133	851	193
	1.5		2	80	451	158	□ 167	97	64	782	188	158	□ 167	167	133	851	194
	2.2		3	103	451	172	□ 184	115	66	803	195	172	□ 184	193	144	881	203

注）1. △中填写电机容量代号。详细内容请参见 B6 页“型号”。
2. 型号的□中填写“0”或“5”。详情请参见选型表。
3. 低速轴轴径尺寸：尺寸公差为日本标准 JIS B 0401-1998“h6”。
4. 轴端键及键槽尺寸：符合日本标准 JIS B 1301-1996(ISO)“键及键槽　平行键（夹入型）”。
5. 低速轴轴端部的详细尺寸请参见技术资料 F20 页。
6. 低速轴方向垂直向下（CVHM 型）时，轴的有效长度不同。详细尺寸请参见技术资料 F20 页。
7. E 尺寸为风扇罩端面至端子箱安装中心的尺寸。端子箱引出口等的详细内容请参见技术资料 F37 页。
8. 本尺寸图的尺寸及质量如有变更，恕不预告。

尺寸图 卧式·底脚安装 CHHM△-618□DB

GB2 效率三相电机 CHHM△-618□DB-EP(-B)-减速比

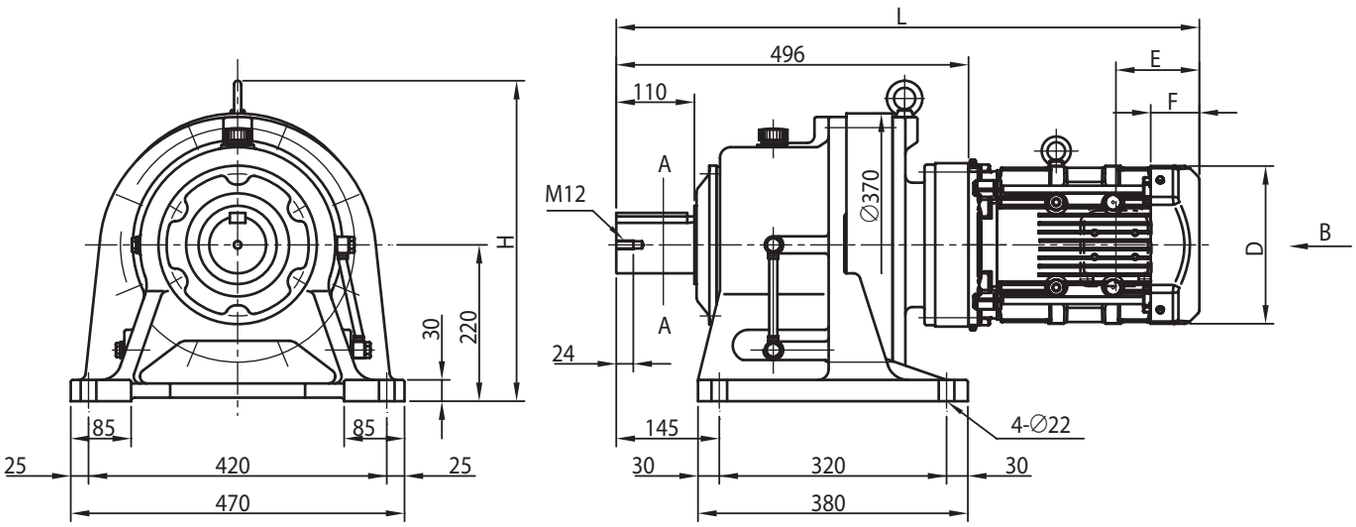

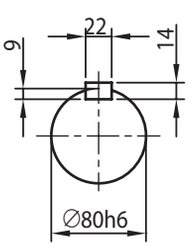

A-A

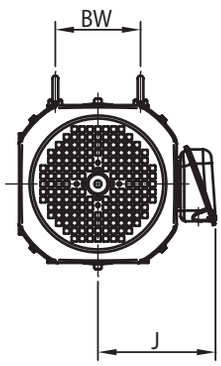

电机种类	容量 kW	极	容量代号（△）	BW	H	无制动器						带制动器 (B)					
						J	D	E	F	L	重量 (kg)	J	D	E	F	L	重量 (kg)
GB2 效率三相电机	1.1	4	1H	80	451	158	□ 167	97	64	804	202	158	□ 167	167	133	874	208
	1.5		2	80	451	158	□ 167	97	64	804	203	158	□ 167	167	133	874	209
	2.2		3	103	451	172	□ 184	115	66	789	208	172	□ 184	193	144	867	216
	3.0		4	103	451	172	□ 184	115	66	803	211	172	□ 184	193	144	881	219
	3.7		5	120	451	188	□ 222	118	69	821	219	188	□ 222	208	159	912	230
	5.5		8	120	451	188	□ 222	118	69	864	235	188	□ 222	208	159	955	246
	7.5		10	-	451	230	□ 260	138	92	902	247	230	□ 260	243	197	1007	268
	11		15	-	451	230	□ 260	138	92	964	253	230	□ 260	243	197	1069	274

注）1. △中填写电机容量代号。详细内容请参见 B6 页“型号”。
2. 型号的□中填写“0”或“5”。详情请参见选型表。
3. 低速轴轴径尺寸：尺寸公差为日本标准 JIS B 0401-1998“h6”。
4. 轴端键及键槽尺寸：符合日本标准 JIS B 1301-1996(ISO)“键及键槽　平行键（夹入型）”。
5. 低速轴轴端部的详细尺寸请参见技术资料 F20 页。
6. 低速轴方向垂直向下（CVHM 型）时，轴的有效长度不同。详细尺寸请参见技术资料 F20 页。
7. E 尺寸为风扇罩端面至端子箱安装中心的尺寸。端子箱引出口等的详细内容请参见技术资料 F37 页。
8. 本尺寸图的尺寸及质量如有变更，恕不预告。

尺寸图 卧式·底脚安装 CHHM△-619□DA

GB2 效率三相电机 CHHM△-619□DA-EP(-B)-减速比

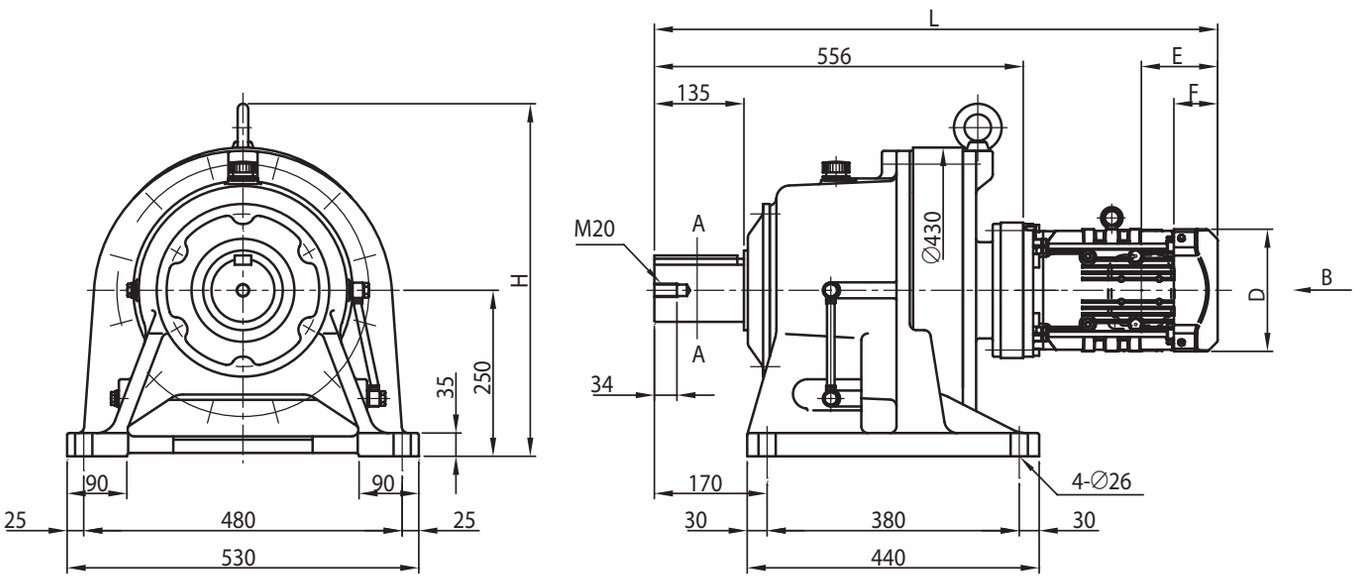

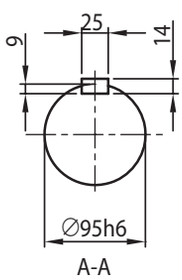

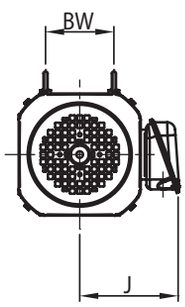

电机种类	容量 kW	极	容量代号（△）	BW	H	无制动器						带制动器 (B)					
						J	D	E	F	L	重量 (kg)	J	D	E	F	L	重量 (kg)
GB2 效率三相电机	0.75	4	1	74	531	153	□ 158	97	63	837	258	153	□ 158	160	127	900	263
	1.1		1H	80	531	158	□ 167	97	64	864	261	158	□ 167	167	133	933	267
	1.5		2	80	531	158	□ 167	97	64	864	262	158	□ 167	167	133	933	268
	2.2		3	103	531	172	□ 184	115	66	849	268	172	□ 184	193	144	927	276
	3.0		4	103	531	172	□ 184	115	66	863	271	172	□ 184	193	144	941	279
	3.7		5	120	531	188	□ 222	118	69	886	280	188	□ 222	208	159	976	291
	5.5		8	120	531	188	□ 222	118	69	929	295	188	□ 222	208	159	1019	306

注）1. △中填写电机容量代号。详细内容请参见 B6 页“型号”。
2. 型号的□中填写“0”或“5”。详情请参见选型表。
3. 低速轴轴径尺寸：尺寸公差为日本标准 JIS B 0401-1998“h6”。
4. 轴端键及键槽尺寸：符合日本标准 JIS B 1301-1996(ISO)“键及键槽　平行键（夹入型）”。
5. 低速轴轴端部的详细尺寸请参见技术资料 F20 页。
6. 低速轴方向垂直向下（CVHM 型）时，轴的有效长度不同。详细尺寸请参见技术资料 F20 页。
7. E 尺寸为风扇罩端面至端子箱安装中心的尺寸。端子箱引出口等的详细内容请参见技术资料 F37 页。
8. 本尺寸图的尺寸及质量如有变更，恕不预告。

尺寸图 卧式·底脚安装 CHHM△-619□DB

GB2 效率三相电机 CHHM△-619□DB-EP(-B)-减速比

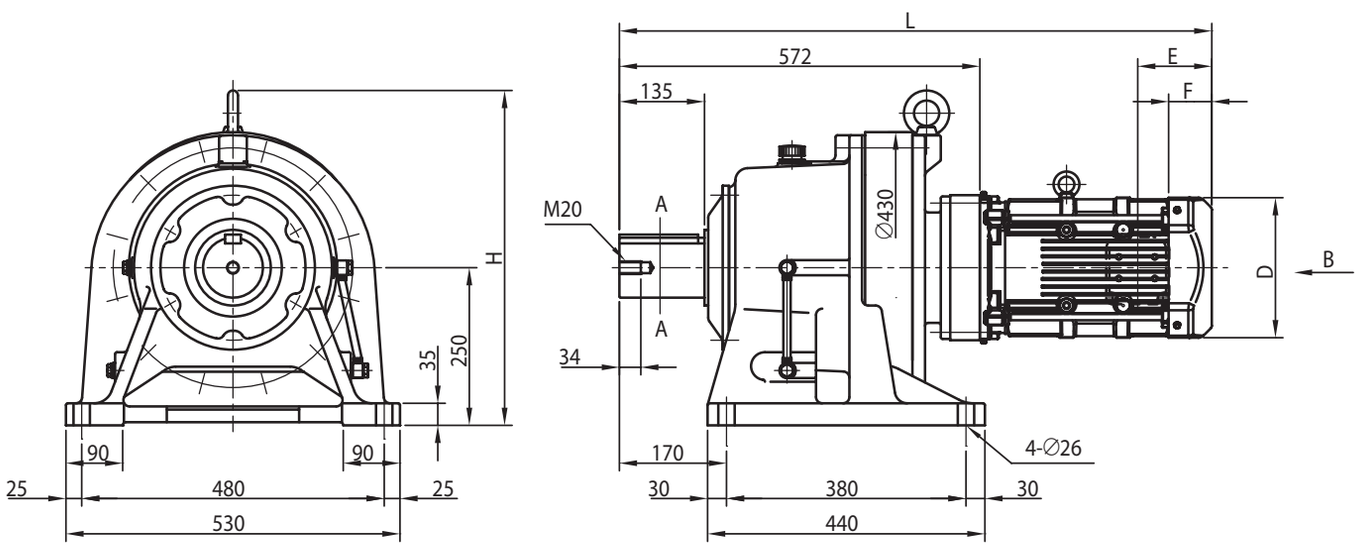

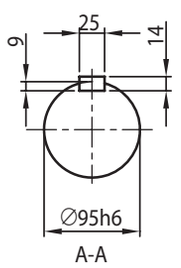

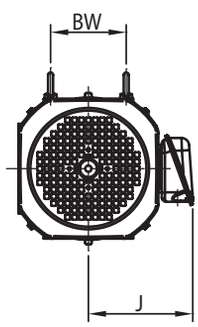

电机种类	容量 kW	极	容量代号（△）	BW	H	无制动器						带制动器 (B)					
						J	D	E	F	L	重量 (kg)	J	D	E	F	L	重量 (kg)
GB2 效率三相电机	2.2	4	3	103	531	172	□ 184	115	66	865	275	172	□ 184	193	144	943	283
	3.0		4	103	531	172	□ 184	115	66	879	278	172	□ 184	193	144	957	286
	3.7		5	120	531	188	□ 222	118	69	897	286	188	□ 222	208	159	987	297
	5.5		8	120	531	188	□ 222	118	69	940	302	188	□ 222	208	159	1030	313
	7.5		10	-	531	230	□ 260	138	92	978	314	230	□ 260	243	197	1083	335
	11		15	-	531	230	□ 260	138	92	1040	320	230	□ 260	243	197	1145	341
	15		20	-	531	259	□ 317	178	120	1102	356	259	□ 335	343	255	1267	402

注）1. △中填写电机容量代号。详细内容请参见 B6 页“型号”。
2. 型号的□中填写“0”或“5”。详情请参见选型表。
3. 低速轴轴径尺寸：尺寸公差为日本标准 JIS B 0401-1998“h6”。
4. 轴端键及键槽尺寸：符合日本标准 JIS B 1301-1996(ISO)“键及键槽　平行键（夹入型）”。
5. 低速轴轴端部的详细尺寸请参见技术资料 F20 页。
6. 低速轴方向垂直向下（CVHM 型）时，轴的有效长度不同。详细尺寸请参见技术资料 F20 页。
7. E 尺寸为风扇罩或室外护罩端面至端子箱安装中心的尺寸。端子箱引出口等的详细内容请参见技术资料 F37 页。
8. 端子箱尺寸 e 中的〈 〉为带制动器时的尺寸。
9. 本尺寸图的尺寸及质量如有变更，恕不预告。

尺寸图 卧式·底脚安装 CHHM△-6205DA

GB2 效率三相电机　CHHM△-6205DA-EP(-B)-减速比

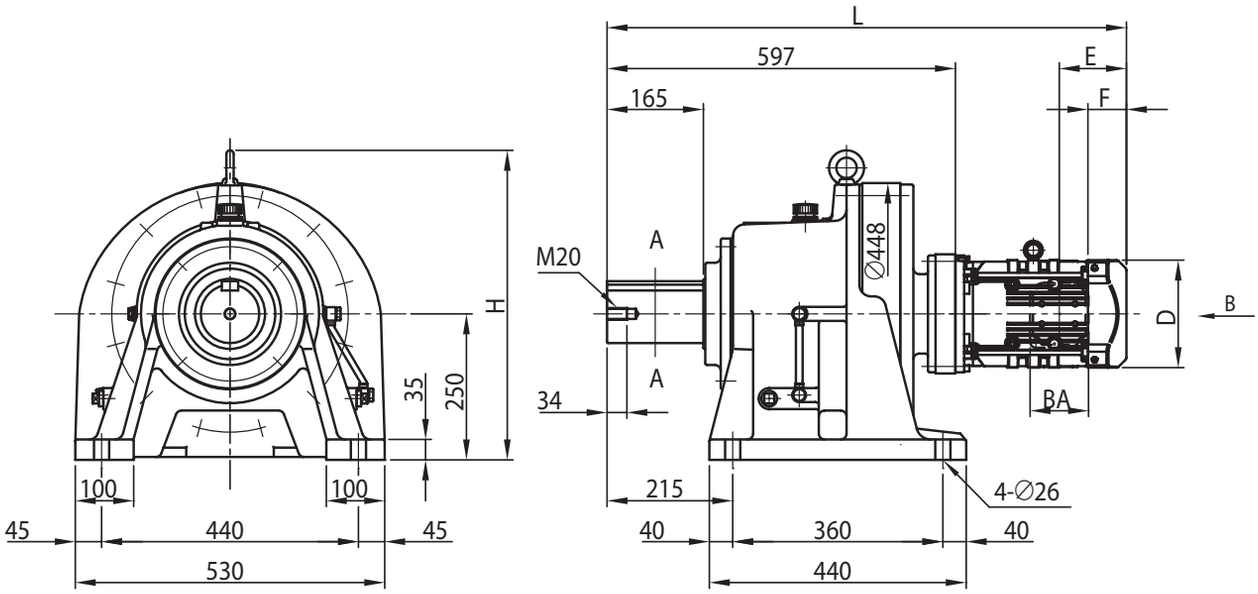

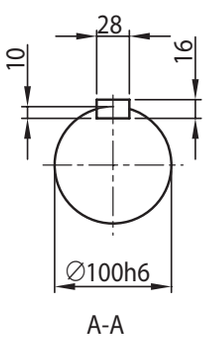

A-A

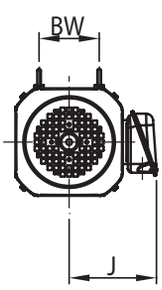

电机种类	容量 kW	极	容量代号（△）	BW	H	无制动器						带制动器 (B)					
						J	D	E	F	L	重量 (kg)	J	D	E	F	L	重量 (kg)
GB2 效率三相电机	0.75	4	1	74	530	153	□ 158	97	63	878	275	153	□ 158	160	127	941	280
	1.1		1H	80	530	158	□ 167	97	64	905	278	158	□ 167	167	133	974	284
	1.5		2	80	530	158	□ 167	97	64	905	279	158	□ 167	167	133	974	285
	2.2		3	103	530	172	□ 184	115	66	890	285	172	□ 184	193	144	968	293
	3.0		4	103	530	172	□ 184	115	66	904	288	172	□ 184	193	144	982	296
	3.7		5	120	530	188	□ 222	118	69	927	297	188	□ 222	208	159	1017	308
	5.5		8	120	530	188	□ 222	118	69	970	312	188	□ 222	208	159	1060	323

注）1. △中填写电机容量代号。详细内容请参见 B6 页“型号”。
2. 低速轴轴径尺寸：尺寸公差为日本标准 JIS B 0401-1998“h6”。
3. 轴端键及键槽尺寸：符合日本标准 JIS B 1301-1996(ISO)“键及键槽　平行键（夹入型）”。
4. 低速轴轴端部的详细尺寸请参见技术资料 F20 页。
5. E 尺寸为风扇罩或室外护罩端面至端子箱安装中心的尺寸。端子箱引出口等的详细内容请参见技术资料 F37 页。
6. 本尺寸图的尺寸及质量如有变更，恕不预告。

尺寸图 卧式·底脚安装 CHHM△-6205DB

GB2 效率三相电机 CHHM△-6205DB-EP(-B)-减速比

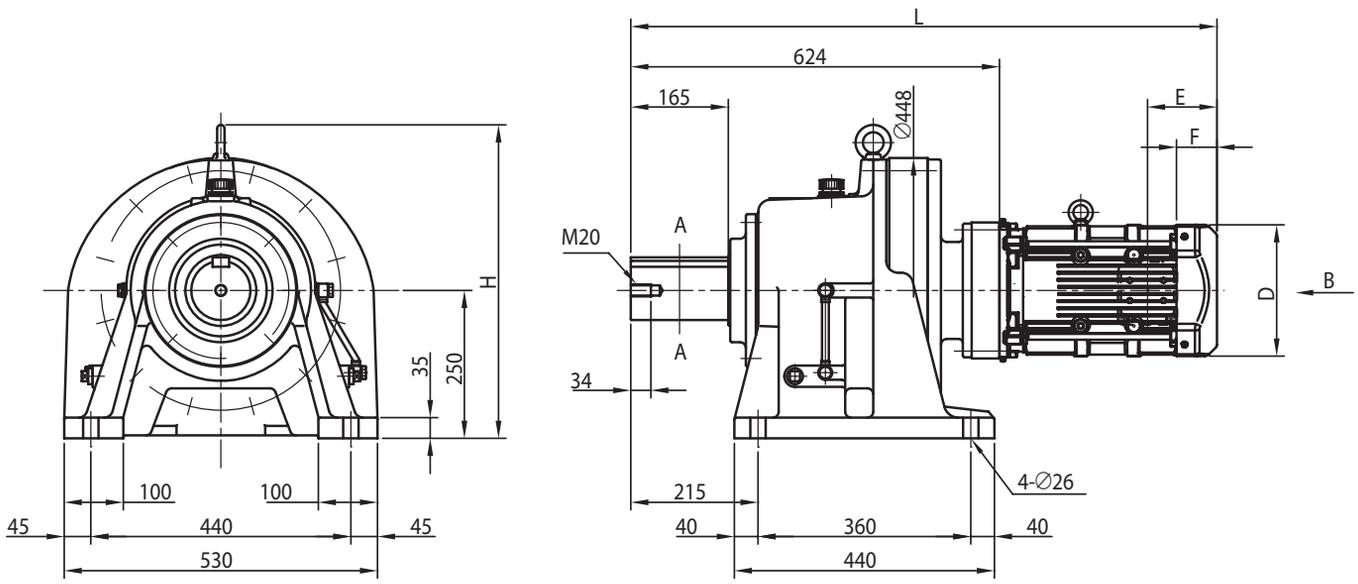



电机种类	容量 kW	极	容量代号（△）	BW	H	无制动器						带制动器 (B)					
						J	D	E	F	L	重量 (kg)	J	D	E	F	L	重量 (kg)
GB2 效率三相电机	2.2	4	3	103	530	172	□ 184	115	66	917	297	172	□ 184	193	144	995	305
	3.0		4	103	530	172	□ 184	115	66	931	300	172	□ 184	193	144	1009	308
	3.7		5	120	530	188	□ 222	118	69	949	308	188	□ 222	208	159	1039	319
	5.5		8	120	530	188	□ 222	118	69	992	324	188	□ 222	208	159	1082	335
	7.5		10	-	530	230	□ 260	138	92	1030	336	230	□ 260	243	197	1135	357
	11		15	-	530	230	□ 260	138	92	1092	342	230	□ 260	243	197	1197	363
	15		20	-	530	259	□ 317	178	120	1154	378	259	□ 335	343	255	1318	424

注）1. △中填写电机容量代号。详细内容请参见 B6 页“型号”。
2. 低速轴轴径尺寸：尺寸公差为日本标准 JIS B 0401-1998“h6”。
3. 轴端键及键槽尺寸：符合日本标准 JIS B 1301-1996(ISO)“键及键槽　平行键（夹入型）”。
4. 低速轴轴端部的详细尺寸请参见技术资料 F20 页。
5. E 尺寸为风扇罩或室外护罩端面至端子箱安装中心的尺寸。端子箱引出口等的详细内容请参见技术资料 F37 页。
6. 端子箱尺寸 e 中的〈 〉为带制动器时的尺寸。
7. 本尺寸图的尺寸及质量如有变更，恕不预告。

关于选型
选型表
尺寸图
技术资料
选项
齿轮电机
减速机
底脚安装
法兰安装
带安装台
CHHM SK
CNHM 1 级型
CHHM 1 级型
CNHM 2 级型
CHHM 2 级型
CNFM 1 级型
CHFM 1 级型
CNFM 2 级型
CHFM 2 级型
CVVM SK
CNVM 1 级型
CVVM 1 级型
CNVM 2 级型
CVVM 2 级型

尺寸图 卧式·底脚安装 CHHM△-6215DA

GB2 效率三相电机 CHHM△-6215DA-EP(-B)-减速比

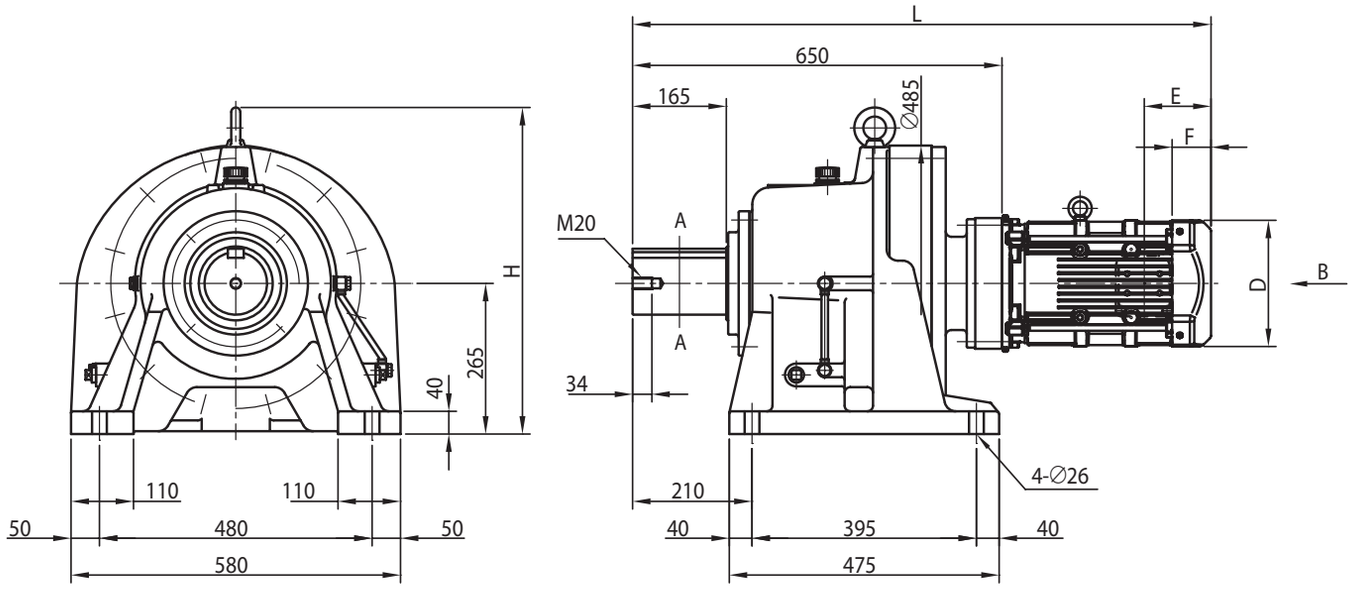

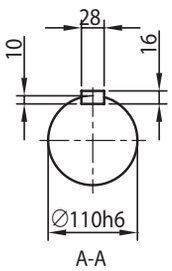

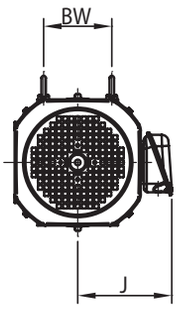

电机种类	容量 kW	极	容量代号（△）	BW	H	无制动器						带制动器 (B)					
						J	D	E	F	L	重量 (kg)	J	D	E	F	L	重量 (kg)
GB2 效率三相电机	1.5	4	2	80	575	158	□ 167	97	64	958	373	158	□ 167	167	133	1028	379
	2.2		3	103	575	172	□ 184	115	66	943	378	172	□ 184	193	144	1021	386
	3.0		4	103	575	172	□ 184	115	66	957	381	172	□ 184	193	144	1035	389
	3.7		5	120	575	188	□ 222	118	69	975	389	188	□ 222	208	159	1066	400
	5.5		8	120	575	188	□ 222	118	69	1018	405	188	□ 222	208	159	1109	416
	7.5		10	-	575	230	□ 260	138	92	1056	417	230	□ 260	243	197	1161	438
	11		15	-	575	230	□ 260	138	92	1118	423	230	□ 260	243	197	1223	444
	15		20	-	575	259	□ 317	178	120	1180	459	259	□ 335	343	255	1345	505

注）1. △中填写电机容量代号。详细内容请参见 B6 页“型号”。
2. 低速轴轴径尺寸：尺寸公差为日本标准 JIS B 0401-1998“h6”。
3. 轴端键及键槽尺寸：符合日本标准 JIS B 1301-1996(ISO)“键及键槽　平行键（夹入型）”。
4. 低速轴轴端部的详细尺寸请参见技术资料 F20 页。
5. E 尺寸为风扇罩或室外护罩端面至端子箱安装中心的尺寸。端子箱引出口等的详细内容请参见技术资料 F37 页。
6. 端子箱尺寸 e 中的〈 〉为带制动器时的尺寸。
7. 本尺寸图的尺寸及质量如有变更，恕不预告。

尺寸图 卧式·底脚安装 CHHM△-6215DB

GB2 效率三相电机　CHHM△-6215DB-EP(-B)-减速比

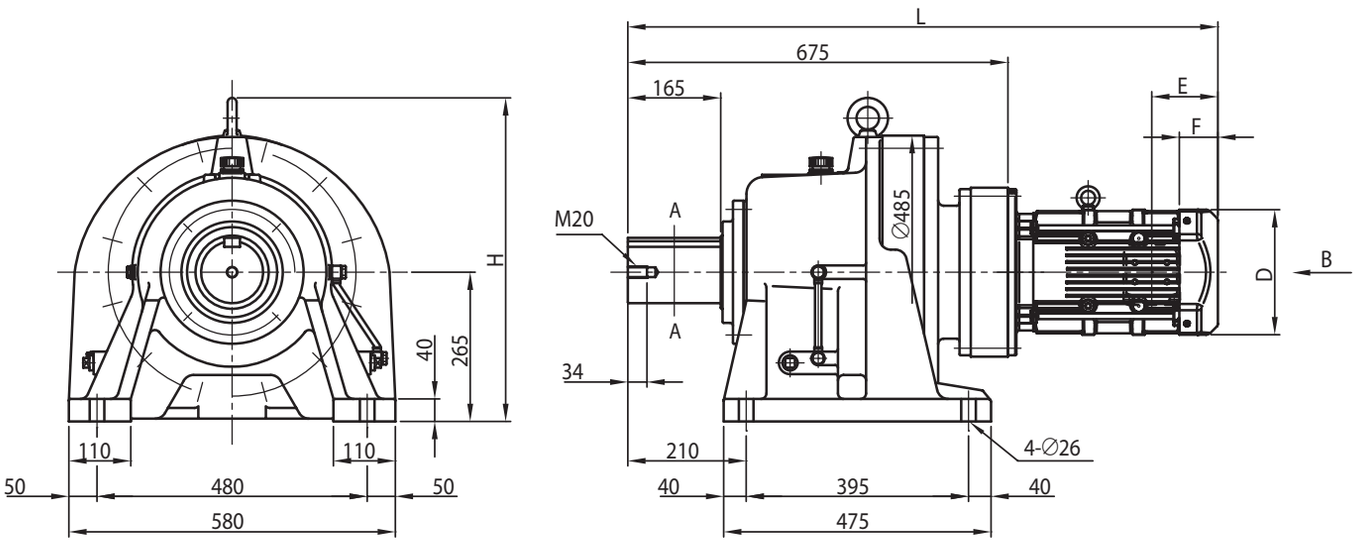

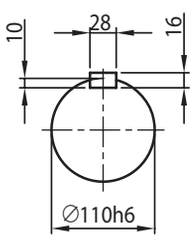

A-A

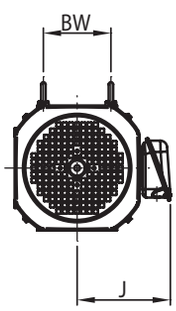

电机种类	容量 kW	极	容量代号（△）	BW	H	无制动器						带制动器 (B)					
						J	D	E	F	L	重量 (kg)	J	D	E	F	L	重量 (kg)
GB2 效率三相电机	3.7	4	5	120	575	188	□ 222	118	69	1005	409	188	□ 222	208	159	1096	420
	5.5		8	120	575	188	□ 222	118	69	1048	424	188	□ 222	208	159	1139	435
	7.5		10	-	575	230	□ 260	138	92	1085	437	230	□ 260	243	197	1190	458
	11		15	-	575	230	□ 260	138	92	1147	442	230	□ 260	243	197	1252	463
	15		20	-	575	259	□ 317	178	120	1205	480	259	□ 335	343	255	1370	526
	18.5		25	-	575	340	□ 398	230	155	1311	607	340	□ 403	434	329	1515	660
	22		30	-	575	340	□ 398	230	155	1311	607	340	□ 403	434	329	1515	660

注）1. △中填写电机容量代号。详细内容请参见 B6 页“型号”。
2. 低速轴轴径尺寸：尺寸公差为日本标准 JIS B 0401-1998“h6”。
3. 轴端键及键槽尺寸：符合日本标准 JIS B 1301-1996(ISO)“键及键槽　平行键（夹入型）”。
4. 低速轴轴端部的详细尺寸请参见技术资料 F20 页。
5. E 尺寸为风扇罩或室外护罩端面至端子箱安装中心的尺寸。端子箱引出口等的详细内容请参见技术资料 F37 页。
6. 端子箱尺寸 e 中的〈 〉为带制动器时的尺寸。
7. 本尺寸图的尺寸及质量如有变更，恕不预告。

关于选型
选型表
尺寸图
技术资料
选项
齿轮电机
减速机
底脚安装
法兰安装
带安装台
CHHM SK
CNHM 1 级型
CHHM 1 级型
CNHM 2 级型
CHHM 2 级型
CNFM 1 级型
CHFM 1 级型
CNFM 2 级型
CHFM 2 级型
CVVM SK
CNVM 1 级型
CVVM 1 级型
CNVM 2 级型
CVVM 2 级型

尺寸图 卧式·底脚安装 CHHM△-6225DA

GB2 效率三相电机　CHHM△-6225DA-EP(-B)-减速比

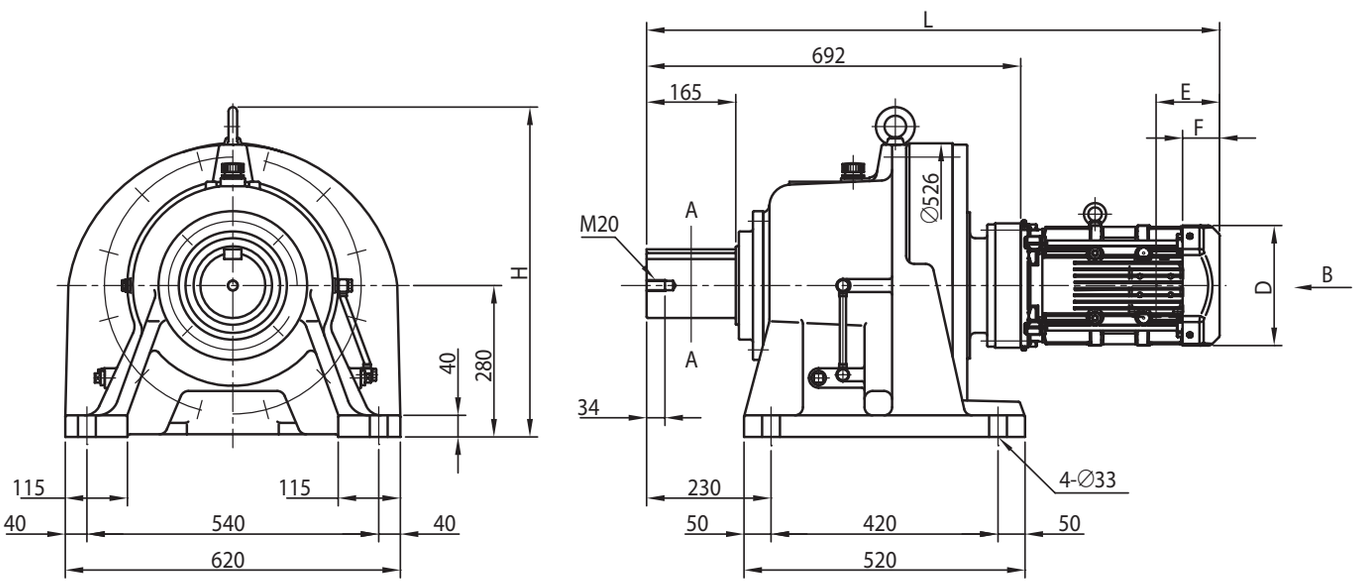

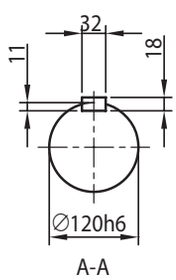

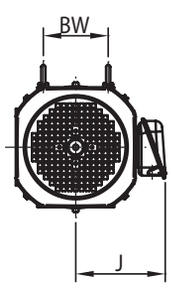

电机种类	容量 kW	极	容量代号（△）	BW	H	无制动器						带制动器 (B)					
						J	D	E	F	L	重量 (kg)	J	D	E	F	L	重量 (kg)
GB2 效率三相电机	1.5	4	2	80	610	158	□ 167	97	64	1000	447	158	□ 167	167	133	1070	453
	2.2		3	103	610	172	□ 184	115	66	985	452	172	□ 184	193	144	1063	460
	3.0		4	103	610	172	□ 184	115	66	999	455	172	□ 184	193	144	1077	463
	3.7		5	120	610	188	□ 222	118	69	1017	463	188	□ 222	208	159	1108	474
	5.5		8	120	610	188	□ 222	118	69	1060	479	188	□ 222	208	159	1151	490
	7.5		10	-	610	230	□ 260	138	92	1098	491	230	□ 260	243	197	1203	512
	11		15	-	610	230	□ 260	138	92	1160	497	230	□ 260	243	197	1265	518
	15		20	-	610	259	□ 317	178	120	1222	533	259	□ 335	343	255	1387	579

注）1. △中填写电机容量代号。详细内容请参见 B6 页“型号”。
2. 低速轴轴径尺寸：尺寸公差为日本标准 JIS B 0401-1998“h6”。
3. 轴端键及键槽尺寸：符合日本标准 JIS B 1301-1996(ISO)“键及键槽　平行键（夹入型）”。
4. 低速轴轴端部的详细尺寸请参见技术资料 F20 页。
5. E 尺寸为风扇罩或室外护罩端面至端子箱安装中心的尺寸。端子箱引出口等的详细内容请参见技术资料 F37 页。
6. 端子箱尺寸 e 中的〈 〉为带制动器时的尺寸。
7. 本尺寸图的尺寸及质量如有变更，恕不预告。

尺寸图 卧式·底脚安装 CHHM△-6225DB

GB2 效率三相电机 CHHM△-6225DB-EP(-B)-减速比

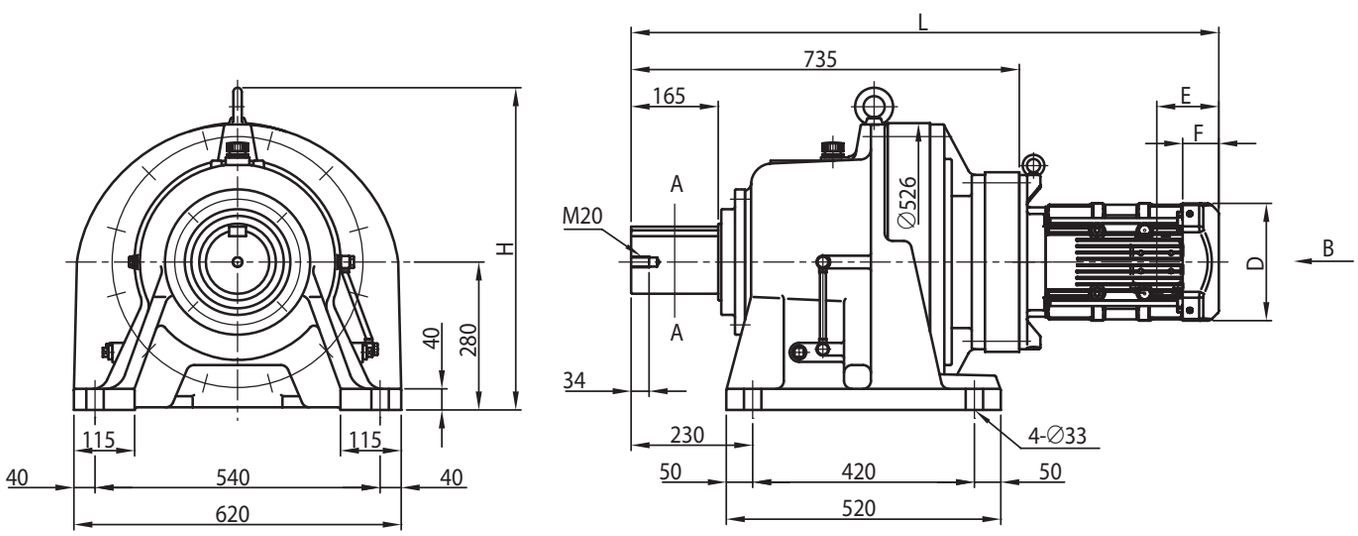



电机种类	容量 kW	极	容量代号（△）	BW	H	无制动器						带制动器 (B)					
						J	D	E	F	L	重量 (kg)	J	D	E	F	L	重量 (kg)
GB2 效率三相电机	3.7	4	5	-	610	188	□ 222	118	69	1070	509	188	□ 222	208	159	1161	520
	5.5		8	-	610	188	□ 222	118	69	1113	524	188	□ 222	208	159	1204	535
	7.5		10	-	610	230	□ 260	138	92	1134	537	230	□ 260	243	197	1239	558
	11		15	-	610	230	□ 260	138	92	1196	543	230	□ 260	243	197	1301	564
	15		20	-	610	259	□ 317	178	120	1265	580	259	□ 335	343	255	1430	625
	18.5		25	-	610	340	□ 398	230	155	1371	707	340	□ 403	434	329	1575	760
	22		30	-	610	340	□ 398	230	155	1371	707	340	□ 403	434	329	1575	760
	30		40	-	610	340	□ 398	230	155	1495	758	340	□ 403	434	329	1699	812

注）1. △中填写电机容量代号。详细内容请参见 B6 页“型号”。
2. 低速轴轴径尺寸：尺寸公差为日本标准 JIS B 0401-1998“h6”。
3. 轴端键及键槽尺寸：符合日本标准 JIS B 1301-1996(ISO)“键及键槽　平行键（夹入型）”。
4. 低速轴轴端部的详细尺寸请参见技术资料 F20 页。
5. E 尺寸为风扇罩或室外护罩端面至端子箱安装中心的尺寸。端子箱引出口等的详细内容请参见技术资料 F37 页。
6. 端子箱尺寸 e 中的〈 〉为带制动器时的尺寸。
7. 本尺寸图的尺寸及质量如有变更，恕不预告。

关于选型
选型表
尺寸图
技术资料
选项
齿轮电机
减速机
底脚安装
法兰安装
带安装台
CHHM SK
CNHM 1 级型
CHHM 1 级型
CNHM 2 级型
CHHM 2 级型
CNFM 1 级型
CHFM 1 级型
CNFM 2 级型
CHFM 2 级型
CVVM SK
CNVM 1 级型
CVVM 1 级型
CNVM 2 级型
CVVM 2 级型

尺寸图 卧式·底脚安装 CHHM△-6235DA

GB2 效率三相电机 CHHM△-6235DA-EP(-B)-减速比

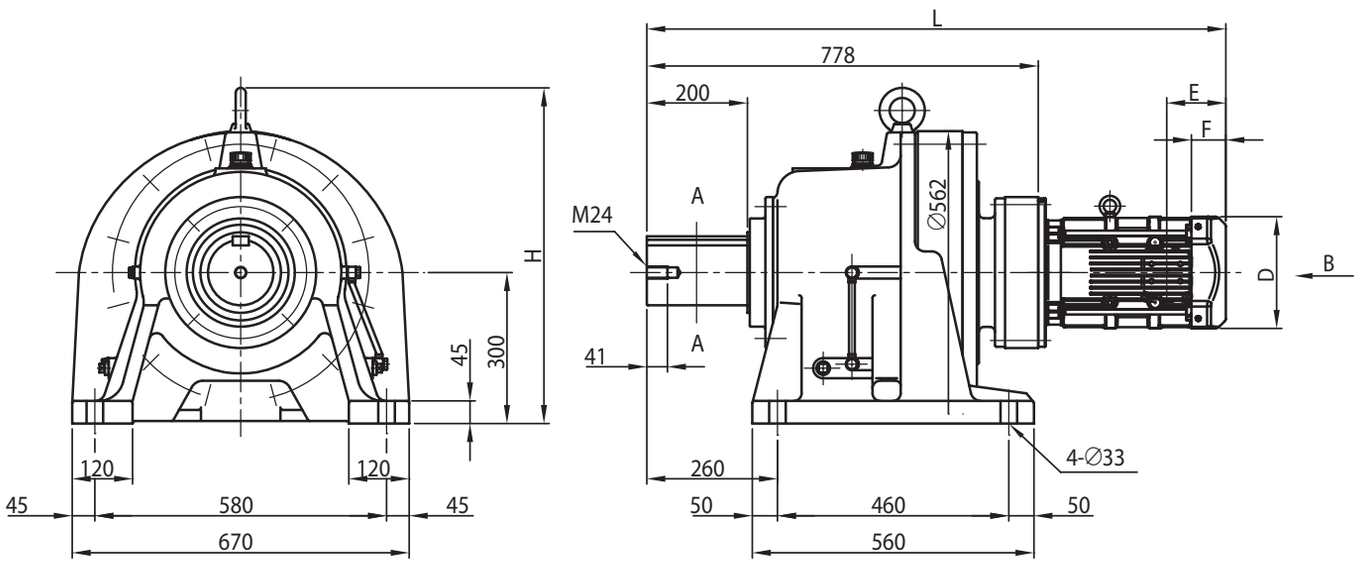

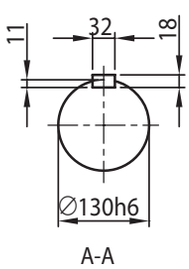

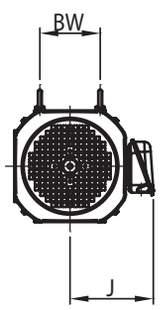

电机种类	容量 kW	极	容量代号（△）	BW	H	无制动器						带制动器 (B)					
						J	D	E	F	L	重量 (kg)	J	D	E	F	L	重量 (kg)
GB2 效率三相电机	2.2	4	3	103	667	172	□ 184	115	66	1071	569	172	□ 184	193	144	1149	577
	3.0		4	103	667	172	□ 184	115	66	1085	571	172	□ 184	193	144	1163	579
	3.7		5	120	667	188	□ 222	118	69	1108	580	188	□ 222	208	159	1199	591
	5.5		8	120	667	188	□ 222	118	69	1151	595	188	□ 222	208	159	1242	606
	7.5		10	-	667	230	□ 260	138	92	1188	608	230	□ 260	243	197	1293	629
	11		15	-	667	230	□ 260	138	92	1250	613	230	□ 260	243	197	1355	634
	15		20	-	667	259	□ 317	178	120	1308	651	259	□ 335	343	255	1473	697
	18.5		25	-	667	340	□ 398	230	155	1414	778	340	□ 403	434	329	1618	831
	22		30	-	667	340	□ 398	230	155	1414	778	340	□ 403	434	329	1618	831

注）1. △中填写电机容量代号。详细内容请参见 B6 页“型号”。
2. 低速轴轴径尺寸：尺寸公差为日本标准 JIS B 0401-1998“h6”。
3. 轴端键及键槽尺寸：符合日本标准 JIS B 1301-1996(ISO)“键及键槽　平行键（夹入型）”。
4. 低速轴轴端部的详细尺寸请参见技术资料 F20 页。
5. E 尺寸为风扇罩或室外护罩端面至端子箱安装中心的尺寸。端子箱引出口等的详细内容请参见技术资料 F37 页。
6. 端子箱尺寸 e 中的〈 〉为带制动器时的尺寸。
7. 本尺寸图的尺寸及质量如有变更，恕不预告。

尺寸图 卧式·底脚安装 CHHM△-6235DB

GB2 效率三相电机 CHHM△-6235DB-EP(-B)-减速比

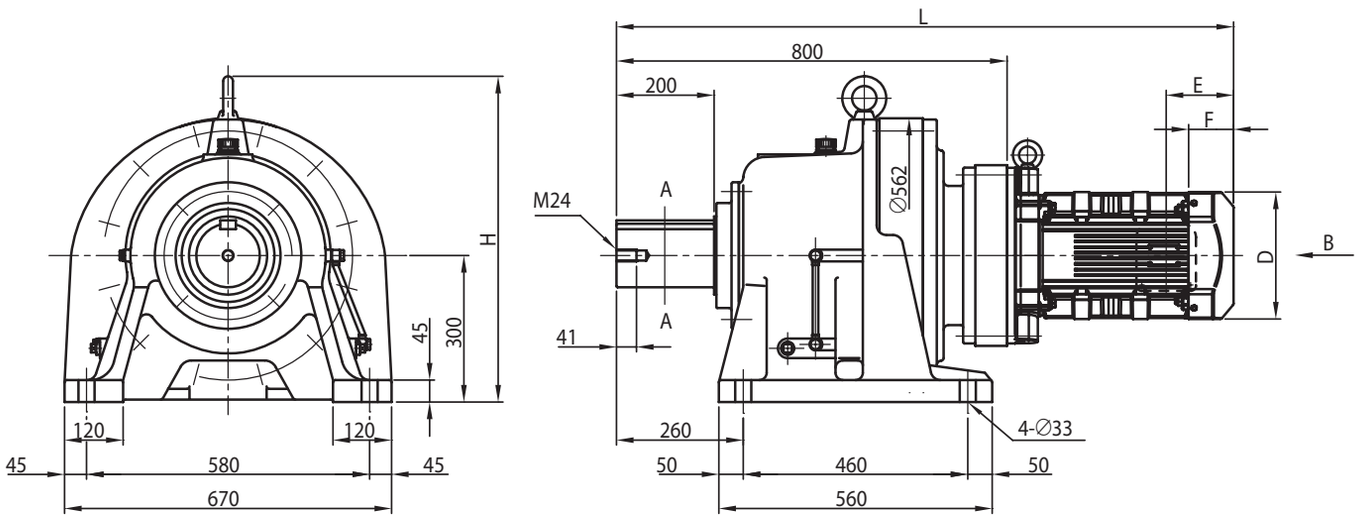

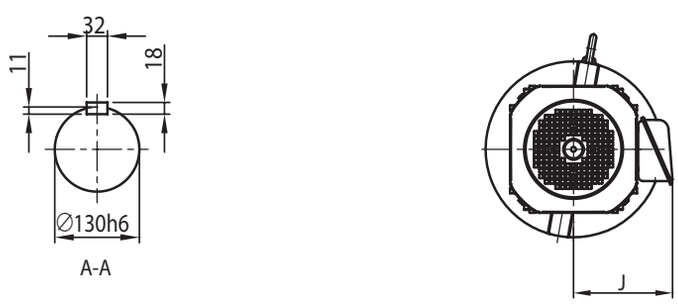

电机种类	容量 kW	极	容量代号（△）	BW	H	无制动器						带制动器 (B)					
						J	D	E	F	L	重量 (kg)	J	D	E	F	L	重量 (kg)
GB2 效率三相电机	11	4	15	-	667	230	□ 260	138	92	1264	648	230	□ 260	243	197	1369	669
	15		20	-	667	259	□ 317	178	120	1330	684	259	□ 335	343	255	1495	730
	18.5		25	-	667	340	□ 398	230	155	1436	810	340	□ 403	434	329	1640	864
	22		30	-	667	340	□ 398	230	155	1436	810	340	□ 403	434	329	1640	864
	30		40	-	667	340	□ 398	230	155	1560	861	340	□ 403	434	329	1764	916
	37		50	-	667	340	□ 398	230	155	1560	892	340	□ 403	471	366	1801	973

注）1. △中填写电机容量代号。详细内容请参见 B6 页“型号”。
2. 低速轴轴径尺寸：尺寸公差为日本标准 JIS B 0401-1998“h6”。
3. 轴端键及键槽尺寸：符合日本标准 JIS B 1301-1996(ISO)“键及键槽　平行键（夹入型）”。
4. 低速轴轴端部的详细尺寸请参见技术资料 F20 页。
5. E 尺寸为风扇罩或室外护罩端面至端子箱安装中心的尺寸。端子箱引出口等的详细内容请参见技术资料 F37 页。
6. 端子箱尺寸 e 中的〈 〉为带制动器时的尺寸。
7. 本尺寸图的尺寸及质量如有变更，恕不预告。

关于选型
选型表
尺寸图
技术资料
选项
齿轮电机
减速机
底脚安装
法兰安装
带安装台
CHHM SK
CNHM 1 级型
CHHM 1 级型
CNHM 2 级型
CHHM 2 级型
CNFM 1 级型
CHFM 1 级型
CNFM 2 级型
CHFM 2 级型
CVVM SK
CNVM 1 级型
CVVM 1 级型
CNVM 2 级型
CVVM 2 级型

尺寸图 卧式·底脚安装 CHHM△-6245DA

GB2 效率三相电机　CHHM△-6245DA-EP(-B)-减速比

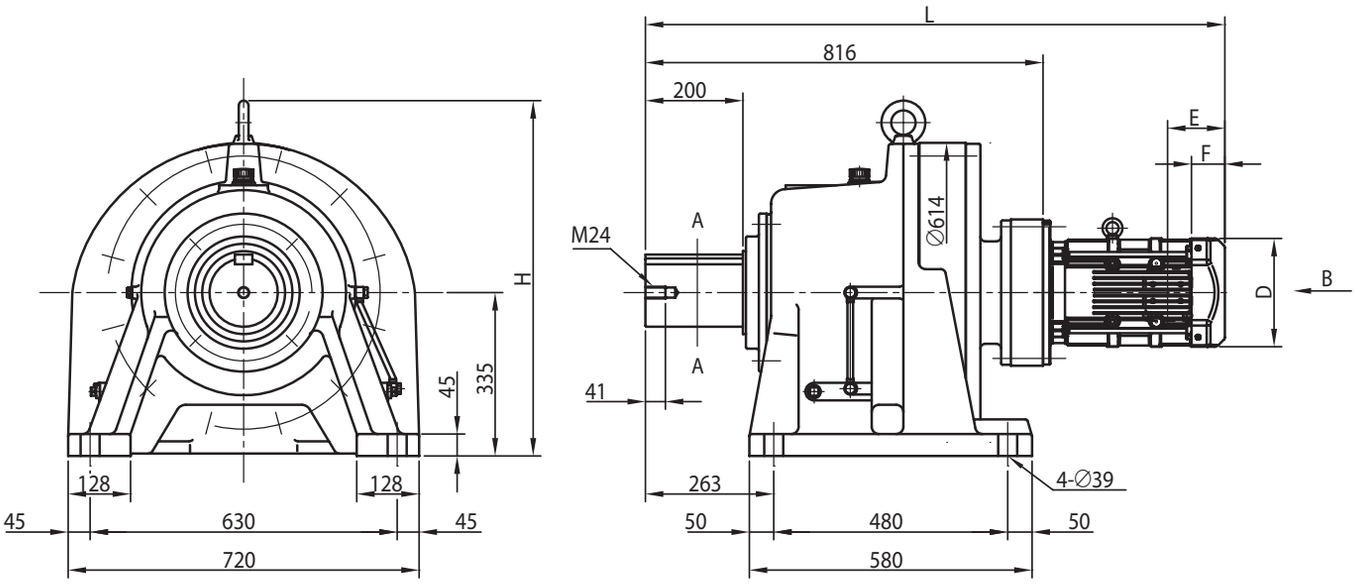

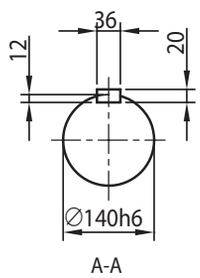

A-A

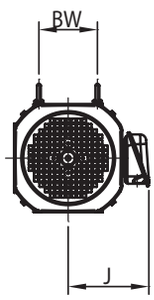

电机种类	容量 kW	极	容量代号（△）	BW	H	无制动器						带制动器 (B)					
						J	D	E	F	L	重量 (kg)	J	D	E	F	L	重量 (kg)
GB2 效率三相电机	2.2	4	3	103	729	172	□ 184	115	66	1109	678	172	□ 184	193	144	1187	686
	3.0		4	103	729	172	□ 184	115	66	1123	680	172	□ 184	193	144	1201	688
	3.7		5	120	729	188	□ 222	118	69	1146	689	188	□ 222	208	159	1236	700
	5.5		8	120	729	188	□ 222	118	69	1189	704	188	□ 222	208	159	1279	715
	7.5		10	-	729	230	□ 260	138	92	1226	717	230	□ 260	243	197	1331	738
	11		15	-	729	230	□ 260	138	92	1288	722	230	□ 260	243	197	1393	743
	15		20	-	729	259	□ 317	178	120	1346	760	259	□ 335	343	255	1510	806
	18.5		25	-	729	340	□ 398	230	155	1452	887	340	□ 403	434	329	1656	940
	22		30	-	729	340	□ 398	230	155	1452	887	340	□ 403	434	329	1656	940

注）1. △中填写电机容量代号。详细内容请参见 B6 页“型号”。
2. 低速轴轴径尺寸：尺寸公差为日本标准 JIS B 0401-1998“h6”。
3. 轴端键及键槽尺寸：符合日本标准 JIS B 1301-1996(ISO)“键及键槽　平行键（夹入型）”。
4. 低速轴轴端部的详细尺寸请参见技术资料 F20 页。
5. E 尺寸为风扇罩或室外护罩端面至端子箱安装中心的尺寸。端子箱引出口等的详细内容请参见技术资料 F37 页。
6. 端子箱尺寸 e 中的〈 〉为带制动器时的尺寸。
7. 本尺寸图的尺寸及质量如有变更，恕不预告。

尺寸图 卧式·底脚安装 CHHM△-6245DB

GB2 效率三相电机　CHHM△-6245DB-EP(-B)-减速比

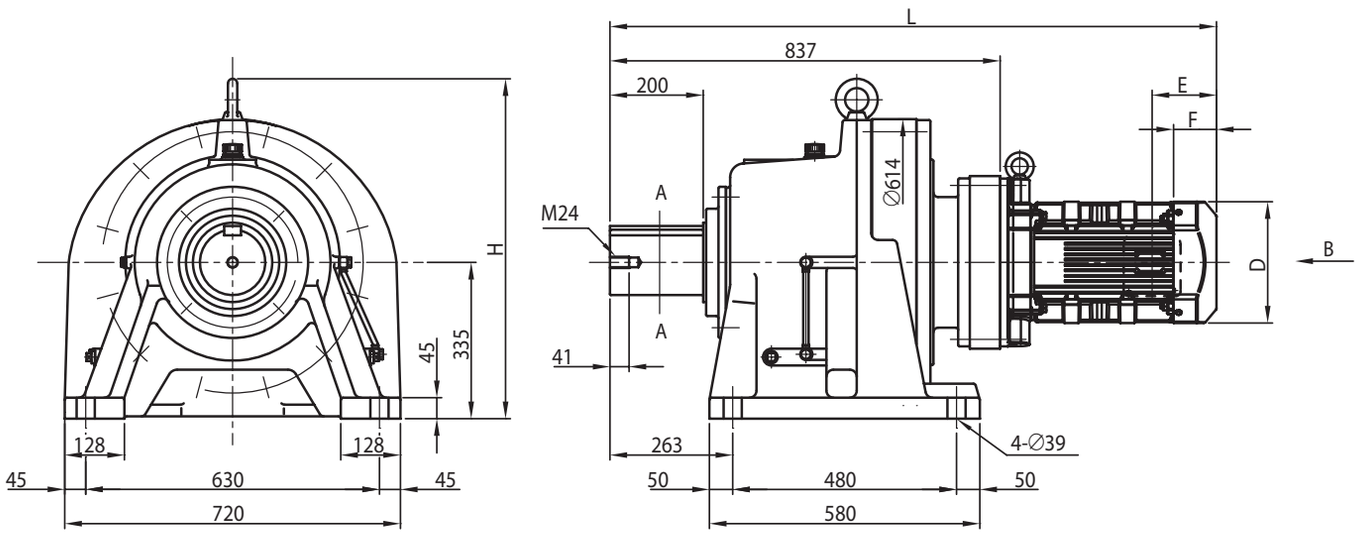

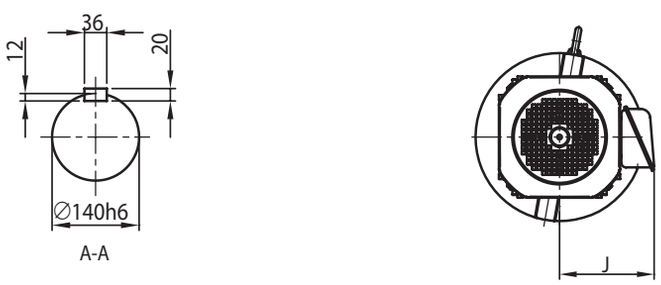

电机种类	容量 kW	极	容量代号（△）	BW	H	无制动器						带制动器 (B)					
						J	D	E	F	L	重量 (kg)	J	D	E	F	L	重量 (kg)
GB2 效率三相电机	11	4	15	-	729	230	□ 260	138	92	1301	749	230	□ 260	243	197	1406	770
	15		20	-	729	259	□ 317	178	120	1367	785	259	□ 335	343	255	1531	831
	18.5		25	-	729	340	□ 398	230	155	1473	911	340	□ 403	434	329	1677	965
	22		30	-	729	340	□ 398	230	155	1473	911	340	□ 403	434	329	1677	965
	30		40	-	729	340	□ 398	230	155	1597	962	340	□ 403	434	329	1801	1020
	37		50	-	729	340	□ 398	230	155	1597	993	340	□ 403	471	366	1838	1075

注）1. △中填写电机容量代号。详细内容请参见 B6 页“型号”。
2. 低速轴轴径尺寸：尺寸公差为日本标准 JIS B 0401-1998“h6”。
3. 轴端键及键槽尺寸：符合日本标准 JIS B 1301-1996(ISO)“键及键槽　平行键（夹入型）”。
4. 低速轴轴端部的详细尺寸请参见技术资料 F20 页。
5. E 尺寸为风扇罩或室外护罩端面至端子箱安装中心的尺寸。端子箱引出口等的详细内容请参见技术资料 F37 页。
6. 端子箱尺寸 e 中的〈 〉为带制动器时的尺寸。
7. 本尺寸图的尺寸及质量如有变更，恕不预告。

尺寸图 卧式·底脚安装 CHHM△-6255DA

GB2 效率三相电机 CHHM△-6255DA-EP(-B)-减速比

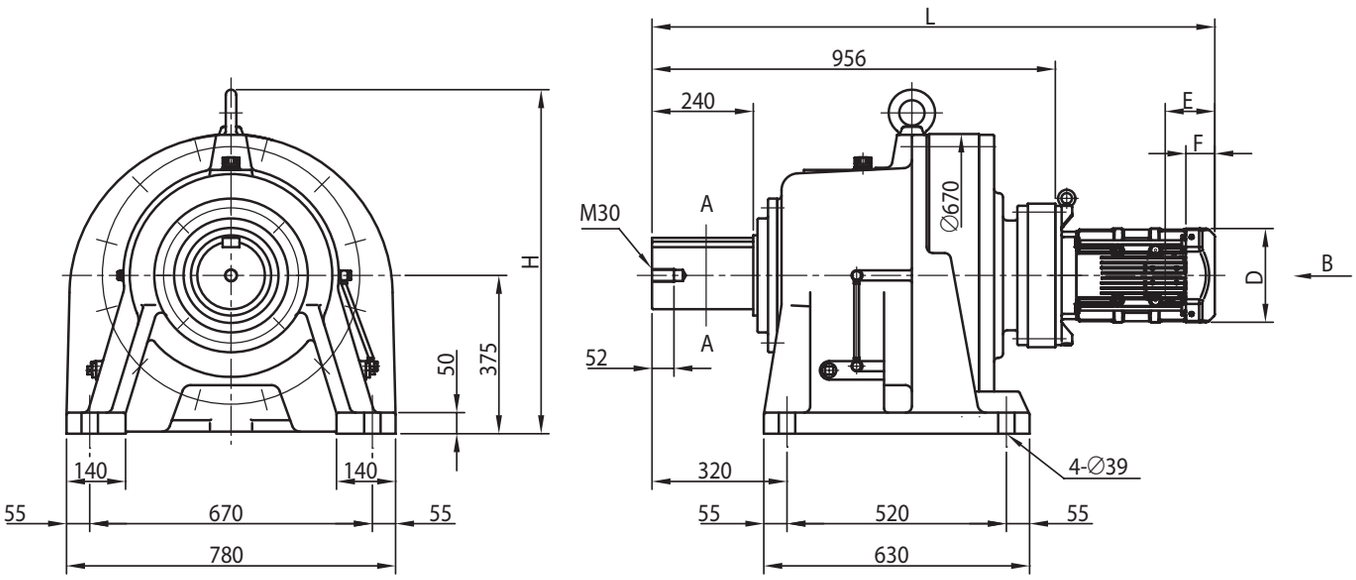



电机种类	容量 kW	极	容量代号（△）	BW	H	无制动器						带制动器 (B)					
						J	D	E	F	L	重量 (kg)	J	D	E	F	L	重量 (kg)
GB2 效率三相电机	3.7	4	5	-	815	188	□ 222	118	69	1291	1045	188	□ 222	208	159	1381	1055
	5.5		8	-	815	188	□ 222	118	69	1334	1060	188	□ 222	208	159	1424	1070
	7.5		10	-	815	230	□ 260	138	92	1355	1070	230	□ 260	243	197	1460	1090
	11		15	-	815	230	□ 260	138	92	1417	1075	230	□ 260	243	197	1522	1100
	15		20	-	815	259	□ 317	178	120	1486	1115	259	□ 335	343	255	1650	1160
	18.5		25	-	815	340	□ 398	230	155	1592	1240	340	□ 403	434	329	1796	1295
	22		30	-	815	340	□ 398	230	155	1592	1240	340	□ 403	434	329	1796	1295
	30		40	-	815	340	□ 398	230	155	1716	1290	340	□ 403	434	329	1920	1345

注）1. △中填写电机容量代号。详细内容请参见 B6 页“型号”。
2. 低速轴轴径尺寸：尺寸公差为日本标准 JIS B 0401-1998“h6”。
3. 轴端键及键槽尺寸：符合日本标准 JIS B 1301-1996(ISO)“键及键槽　平行键（夹入型）”。
4. 低速轴轴端部的详细尺寸请参见技术资料 F20 页。
5. E 尺寸为风扇罩或室外护罩端面至端子箱安装中心的尺寸。端子箱引出口等的详细内容请参见技术资料 F37 页。
6. 端子箱尺寸 e 中的〈 〉为带制动器时的尺寸。
7. 本尺寸图的尺寸及质量如有变更，恕不预告。

尺寸图 卧式·底脚安装 CHHM△-6255DB

GB2 效率三相电机 CHHM△-6255DB-EP(-B)-减速比

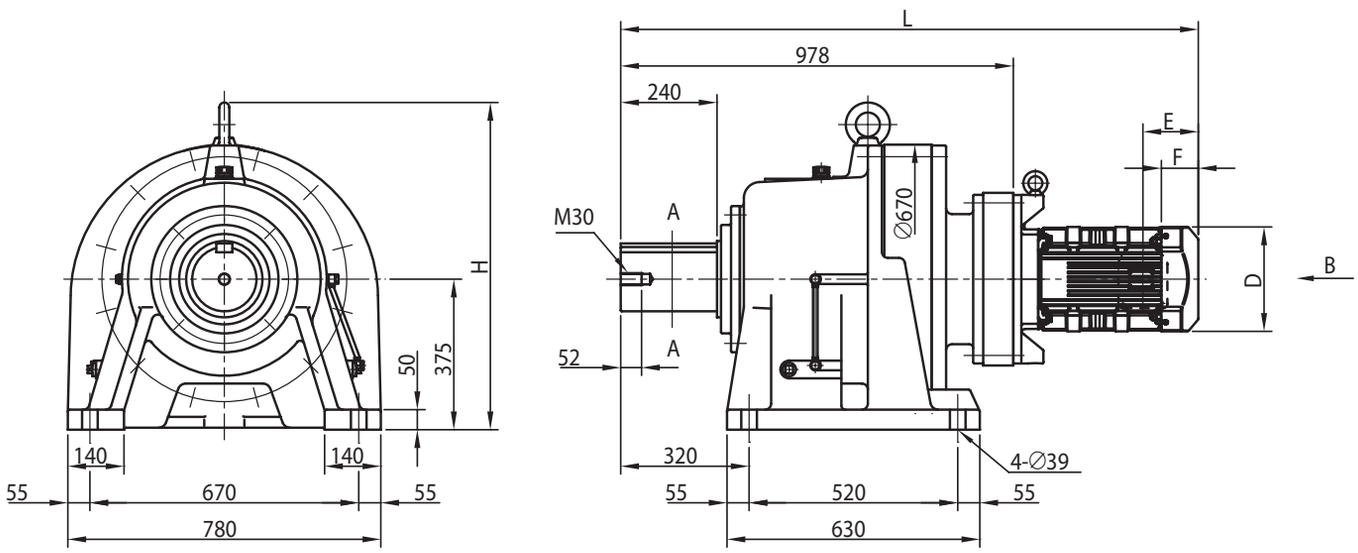

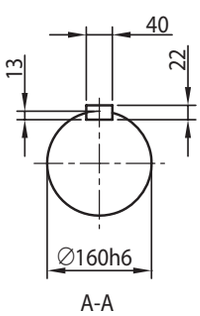

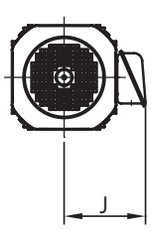

电机种类	容量 kW	极	容量代号（△）	BW	H	无制动器						带制动器 (B)					
						J	D	E	F	L	重量 (kg)	J	D	E	F	L	重量 (kg)
GB2 效率三相电机	11	4	15	-	815	230	□ 260	138	92	1439	1150	230	□ 260	243	197	1544	1170
	15		20	-	815	259	□ 317	178	120	1508	1185	259	□ 335	343	255	1673	1230
	18.5		25	-	815	340	□ 398	230	155	1614	1310	340	□ 403	434	329	1818	1365
	22		30	-	815	340	□ 398	230	155	1614	1310	340	□ 403	434	329	1818	1365
	30		40	-	815	340	□ 398	230	155	1738	1360	340	□ 403	434	329	1942	1415
	37		50	-	815	340	□ 398	230	155	1738	1395	340	□ 403	471	366	1979	1475
	45		60	-	815	423	□ 518	427	207	1775	1465	423	□ 518	662	412	2010	1555

注）1. △中填写电机容量代号。详细内容请参见 B6 页“型号”。
2. 低速轴轴径尺寸：尺寸公差为日本标准 JIS B 0401-1998“h6”。
3. 轴端键及键槽尺寸：符合日本标准 JIS B 1301-1996(ISO)“键及键槽　平行键（夹入型）”。
4. 低速轴轴端部的详细尺寸请参见技术资料 F20 页。
5. E 尺寸为风扇罩或室外护罩端面至端子箱安装中心的尺寸。端子箱引出口等的详细内容请参见技术资料 F37 页。
6. 端子箱尺寸 e 中的〈 〉为带制动器时的尺寸。
7. 本尺寸图的尺寸及质量如有变更，恕不预告。

尺寸图 卧式·底脚安装 CHHM△-6265DA

GB2 效率三相电机　CHHM△-6265DA-EP(-B)-减速比

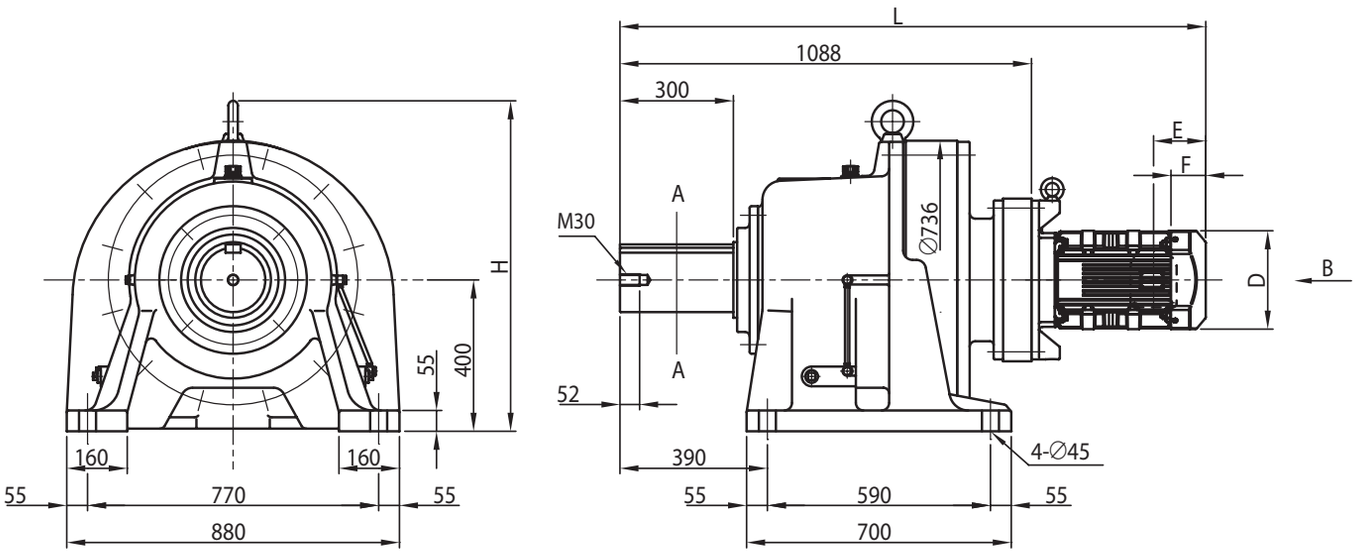

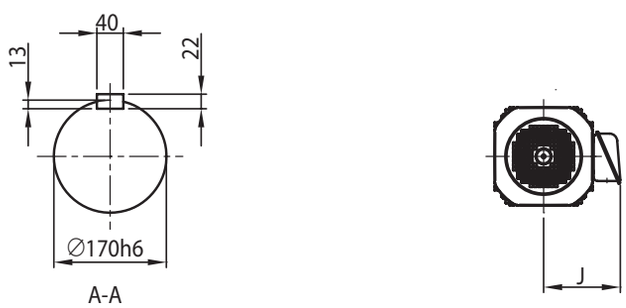

电机种类	容量 kW	极	容量代号（△）	BW	H	无制动器						带制动器 (B)					
						J	D	E	F	L	重量 (kg)	J	D	E	F	L	重量 (kg)
GB2 效率三相电机	5.5	4	8	-	874	188	□ 222	118	69	1481	1385	188	□ 222	208	159	1572	1395
	7.5		10	-	874	230	□ 260	138	92	1487	1400	230	□ 260	243	197	1592	1420
	11		15	-	874	230	□ 260	138	92	1549	1405	230	□ 260	243	197	1654	1425
	15		20	-	874	259	□ 317	178	120	1618	1440	259	□ 335	343	255	1783	1485
	18.5		25	-	874	340	□ 398	230	155	1724	1565	340	□ 403	434	329	1928	1620
	22		30	-	874	340	□ 398	230	155	1724	1565	340	□ 403	434	329	1928	1620
	30		40	-	874	340	□ 398	230	155	1848	1615	340	□ 403	434	329	2052	1670
	37		50	-	874	340	□ 398	230	155	1848	1650	340	□ 403	471	366	2089	1730
	45		60	-	874	423	□ 518	427	207	1885	1720	423	□ 518	662	412	2120	1810

注）1. △中填写电机容量代号。详细内容请参见 B6 页“型号”。
2. 低速轴轴径尺寸：尺寸公差为日本标准 JIS B 0401-1998“h6”。
3. 轴端键及键槽尺寸：符合日本标准 JIS B 1301-1996(ISO)“键及键槽　平行键（夹入型）”。
4. 低速轴轴端部的详细尺寸请参见技术资料 F20 页。
5. E 尺寸为风扇罩或室外护罩端面至端子箱安装中心的尺寸。端子箱引出口等的详细内容请参见技术资料 F37 页。
6. 端子箱尺寸 e 中的〈 〉为带制动器时的尺寸。
7. 本尺寸图的尺寸及质量如有变更，恕不预告。

尺寸图 卧式·底脚安装 CHHM△-6275DA

GB2 效率三相电机 CHHM△-6275DA-EP(-B)-减速比

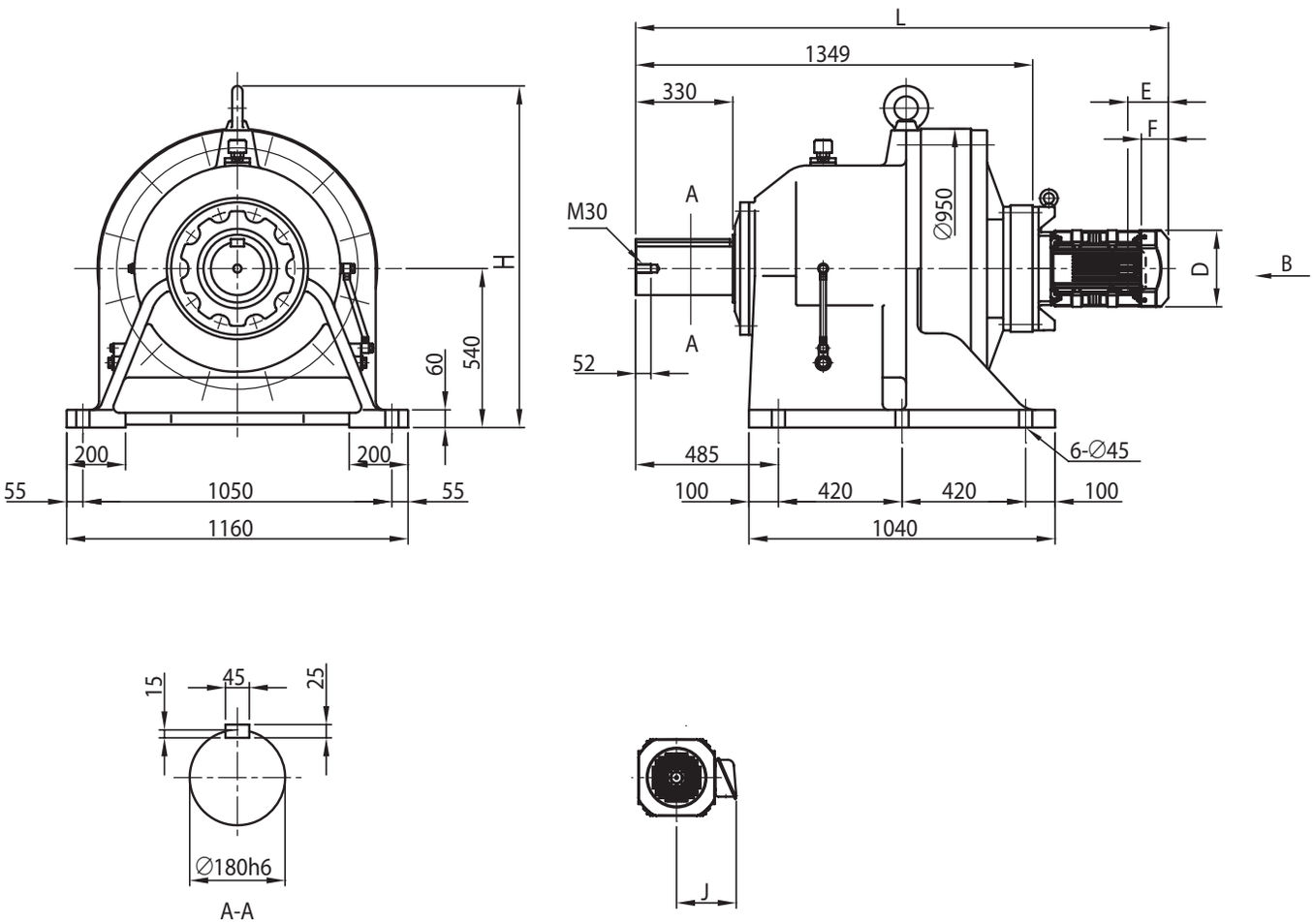

电机种类	容量 kW	极	容量代号（△）	BW	H	无制动器						带制动器 (B)					
						J	D	E	F	L	重量 (kg)	J	D	E	F	L	重量 (kg)
GB2 效率三相电机	7.5	4	10	-	1161	230	□ 260	138	92	1748	2640	230	□ 260	243	197	1853	2660
	11		15	-	1161	230	□ 260	138	92	1810	2645	230	□ 260	243	197	1915	2665
	15		20	-	1161	259	□ 317	178	120	1879	2680	259	□ 335	343	255	2044	2725
	18.5		25	-	1161	340	□ 398	230	155	1985	2805	340	□ 403	434	329	2189	2860
	22		30	-	1161	340	□ 398	230	155	1985	2805	340	□ 403	434	329	2189	2860
	30		40	-	1161	340	□ 398	230	155	2109	2855	340	□ 403	434	329	2313	2910
	37		50	-	1161	340	□ 398	230	155	2109	2890	340	□ 403	471	366	2350	2970
	45		60	-	1161	423	□ 518	427	207	2146	2960	423	□ 518	662	412	2381	3050

注）1. △中填写电机容量代号。详细内容请参见 B6 页“型号”。
2. 低速轴轴径尺寸：尺寸公差为日本标准 JIS B 0401-1998“h6”。
3. 轴端键及键槽尺寸：符合日本标准 JIS B 1301-1996(ISO)“键及键槽　平行键（夹入型）”。
4. 低速轴轴端部的详细尺寸请参见技术资料 F20 页。
5. 低速轴方向垂直向下（CVHM 型）时，轴的有效长度不同。详细尺寸请参见技术资料 F20 页。
6. E 尺寸为风扇罩或室外护罩端面至端子箱安装中心的尺寸。端子箱引出口等的详细内容请参见技术资料 F37 页。
7. 端子箱尺寸 e 中的〈 〉为带制动器时的尺寸。
8. 本尺寸图的尺寸及质量如有变更，恕不预告。

关于选型
选型表
尺寸图
技术资料
选项
齿轮电机
减速机
底脚安装
法兰安装
带安装台
CHHM SK
CNHM 1 级型
CHHM 1 级型
CNHM 2 级型
CHHM 2 级型
CNFM 1 级型
CHFM 1 级型
CNFM 2 级型
CHFM 2 级型
CVVM SK
CNVM 1 级型
CVVM 1 级型
CNVM 2 级型
CVVM 2 级型

M E M O

C　齿轮电机

尺寸图 卧式 · 法兰安装

		页码
CNFM	1 级型（6085 ～ 6125）	C58
CHFM	1 级型（6130 ～ 6265）	C63
CNFM	2 级型（6120DB ～ 6125DB）	C76
CHFM	2 级型（6130DA ～ 6265DA）	C77

注意事项

1. 本产品目录尺寸图中所标注的尺寸值，除轴径及主要安装部外，均为考虑了各部凹凸的最大尺寸。因此，可能与实际的产品尺寸略有不同。
2. 尺寸图中未标注部分的尺寸请咨询本公司。
3. 本产品目录尺寸图如有变更，恕不预告。
4. 请用户最终确认所用产品的尺寸为本公司提交的生产规格书。

尺寸图 卧式·法兰安装 CNFM△-608□

GB2 效率三相电机 CNFM△-608□-EP(-B)-减速比

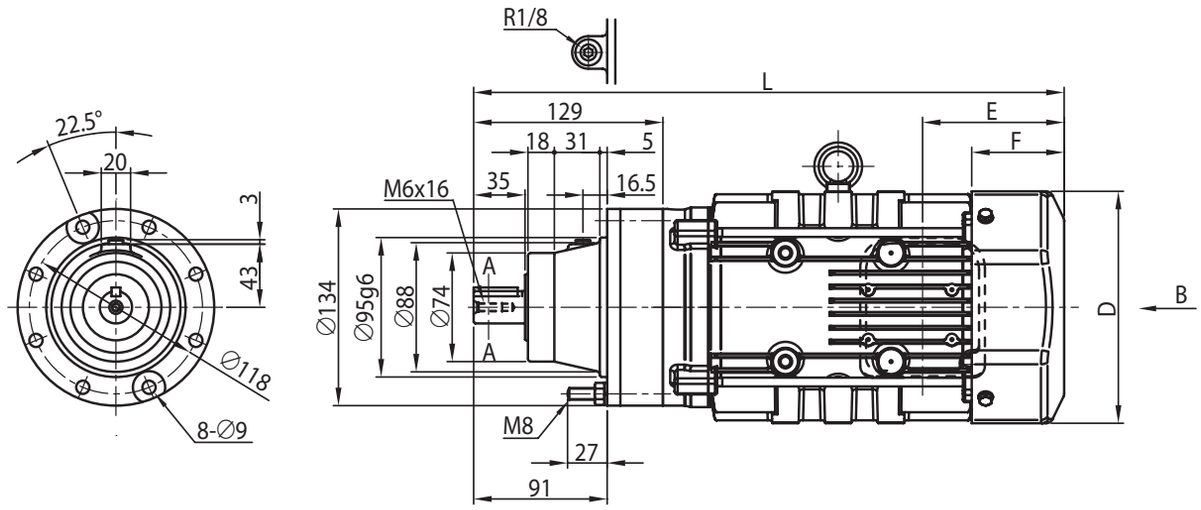

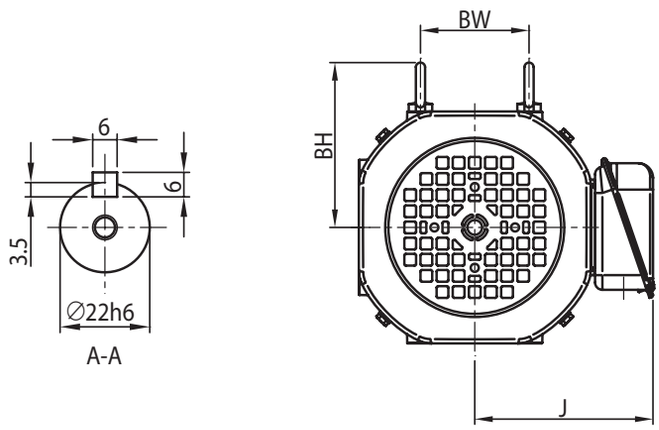

电机种类	容量 kW	极	容量代号（△）	BW	BH	无制动器						带制动器 (B)					
						J	D	E	F	L	重量 (kg)	J	D	E	F	L	重量 (kg)
GB2 效率三相电机	0.75	4	1	74	112	153	□ 158	97	63	403	20	153	□ 158	160	127	466	25

注）1. △中填写电机容量代号。详细内容请参见 B6 页“型号”。
2. 型号的□中填写“0”或“5”。详情请参见选型表。
3. 低速轴轴径尺寸：尺寸公差为日本标准 JIS B 0401-1998“h6”。
4. 轴端键及键槽尺寸：符合日本标准 JIS B 1301-1996(ISO)“键及键槽　平行键（夹入型）”。
5. 低速轴轴端部的详细尺寸请参见技术资料 F19 页。
6. 法兰安装部镶嵌直径尺寸：尺寸公差为 JIS B 0401-1998“g6”。
7. E 尺寸为风扇罩端面至端子箱安装中心的尺寸。端子箱引出口等的详细内容请参见技术资料 F37 页。
8. 安装时，请参见技术资料 F32、F33 页。
9. 本尺寸图的尺寸及质量如有变更，恕不预告。

尺寸图 卧式·法兰安装 CNFM△-609□

GB2 效率三相电机 CNFM△-609□-EP(-B)-减速比

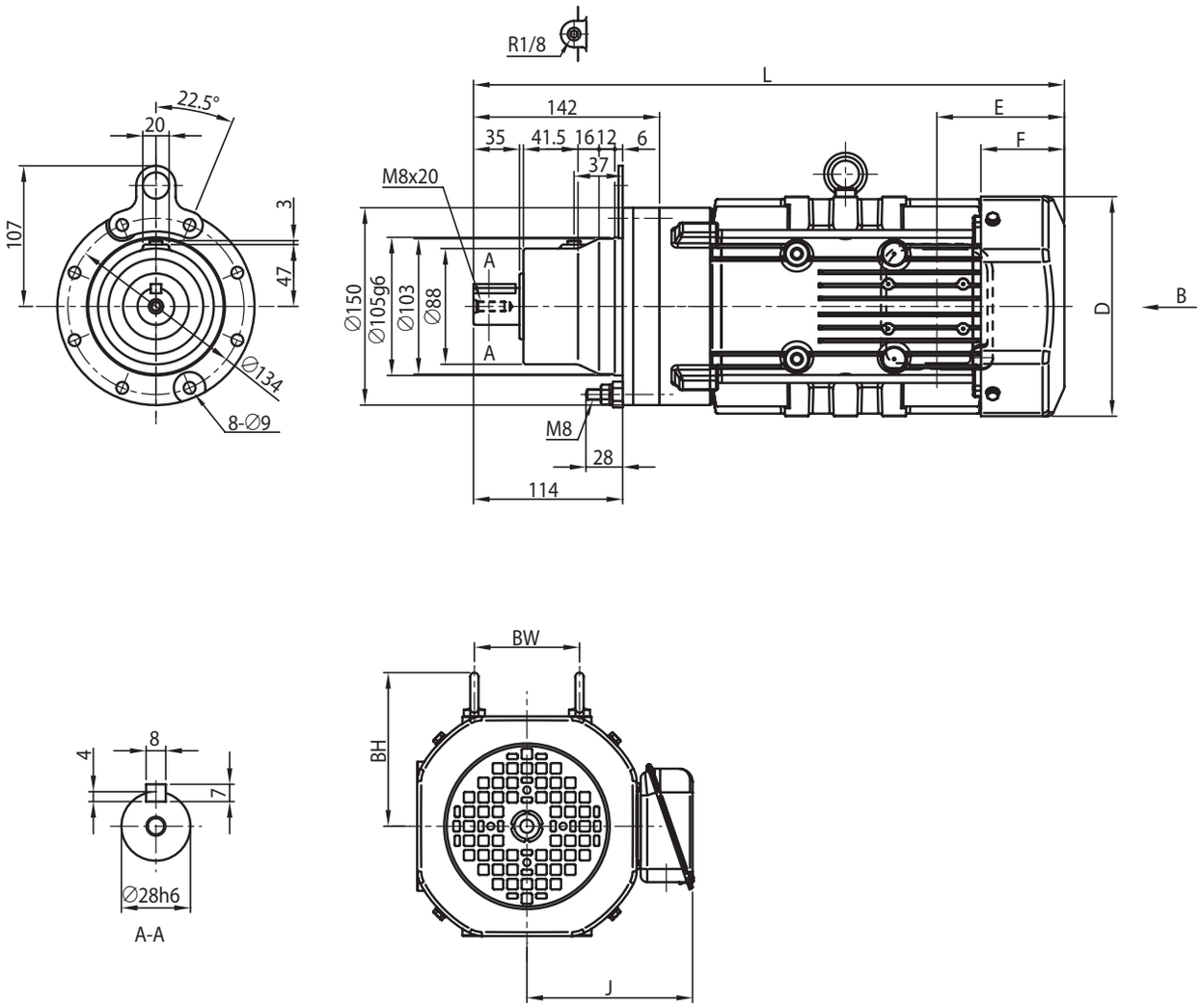

电机种类	容量 kW	极	容量代号（△）	BW	BH	无制动器						带制动器 (B)					
						J	D	E	F	L	重量 (kg)	J	D	E	F	L	重量 (kg)
GB2 效率三相电机	0.75	4	1	74	112	153	□ 158	97	63	423	23	153	□ 158	160	127	486	27
	1.1		1H	80	117	158	□ 167	97	64	450	27	158	□ 167	167	133	519	32
	1.5		2	80	117	158	□ 167	97	64	450	28	158	□ 167	167	133	519	33

注）1. △中填写电机容量代号。详细内容请参见 B6 页“型号”。
2. 型号的□中填写“0”或“5”。详情请参见选型表。
3. 低速轴轴径尺寸：尺寸公差为日本标准 JIS B 0401-1998“h6”。
4. 轴端键及键槽尺寸：符合日本标准 JIS B 1301-1996(ISO)“键及键槽　平行键（夹入型）”。
5. 低速轴轴端部的详细尺寸请参见技术资料 F19 页。
6. 法兰安装部镶嵌直径尺寸：尺寸公差为 JIS B 0401-1998“g6”。
7. E 尺寸为风扇罩端面至端子箱安装中心的尺寸。端子箱引出口等的详细内容请参见技术资料 F37 页。
8. 安装时，请参见技术资料 F32、F33 页。
9. 本尺寸图的尺寸及质量如有变更，恕不预告。

尺寸图 卧式·法兰安装 CNFM△-610□

GB2 效率三相电机 CNFM△-610□-EP(-B)-减速比

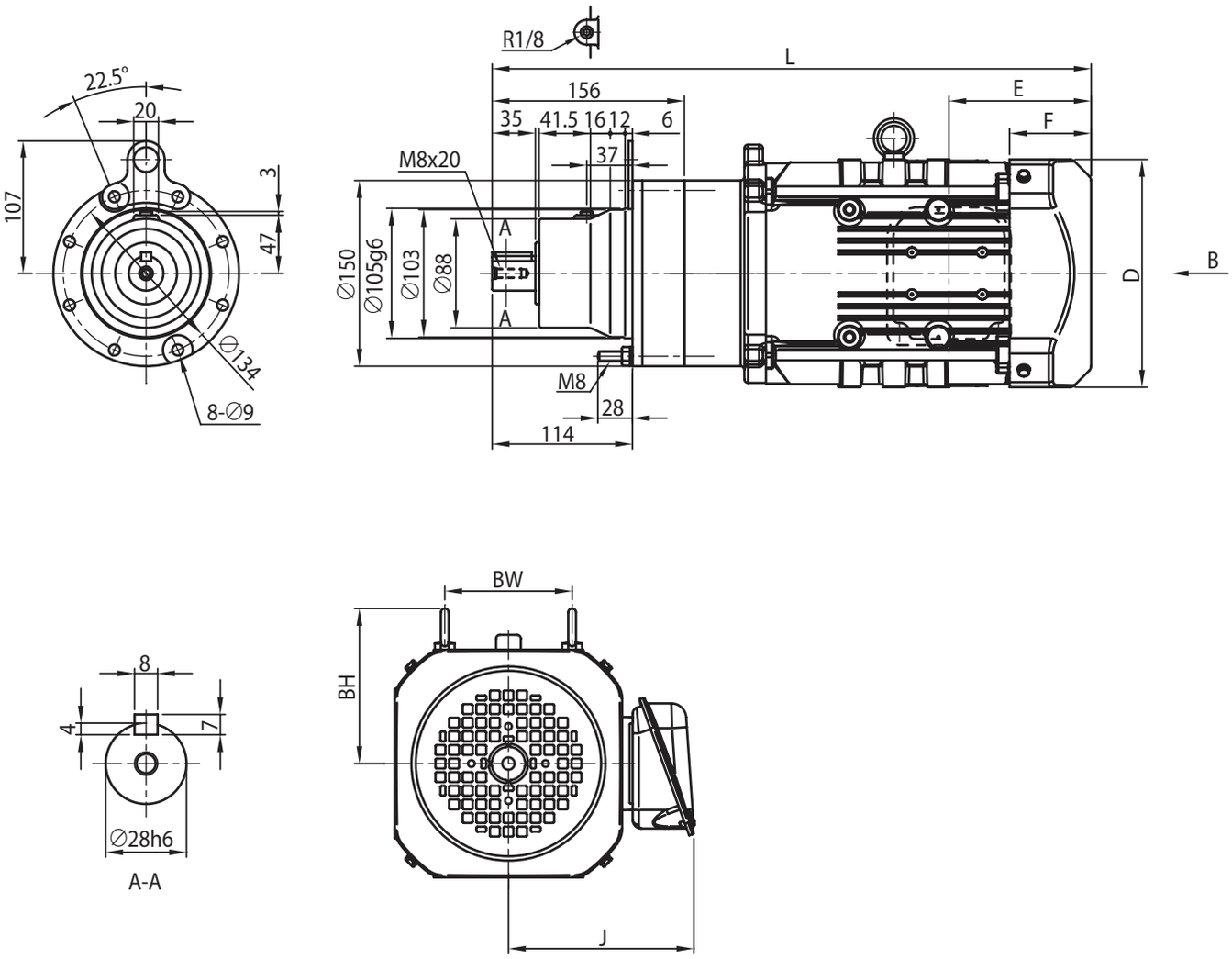

电机种类	容量 kW	极	容量代号（△）	BW	BH	无制动器						带制动器 (B)					
						J	D	E	F	L	重量 (kg)	J	D	E	F	L	重量 (kg)
GB2 效率三相电机	0.75	4	1	74	112	153	□ 158	97	63	437	24	153	□ 158	160	127	500	29
	1.1		1H	80	117	158	□ 167	97	64	464	28	158	□ 167	167	133	533	34
	1.5		2	80	117	158	□ 167	97	64	464	29	158	□ 167	167	133	533	35
	2.2		3	103	125	172	□ 184	115	66	485	36	172	□ 184	193	144	563	44

注）1. △中填写电机容量代号。详细内容请参见 B6 页“型号”。
2. 型号的□中填写“0”或“5”。详情请参见选型表。
3. 低速轴轴径尺寸：尺寸公差为日本标准 JIS B 0401-1998“h6”。
4. 轴端键及键槽尺寸：符合日本标准 JIS B 1301-1996(ISO)“键及键槽　平行键（夹入型）”。
5. 低速轴轴端部的详细尺寸请参见技术资料 F19 页。
6. 法兰安装部镶嵌直径尺寸：尺寸公差为 JIS B 0401-1998“g6”。
7. E 尺寸为风扇罩端面至端子箱安装中心的尺寸。端子箱引出口等的详细内容请参见技术资料 F37 页。
8. 安装时，请参见技术资料 F32、F33 页。
9. 本尺寸图的尺寸及质量如有变更，恕不预告。

尺寸图 卧式·法兰安装 CNFM△-611□

GB2 效率三相电机　CNFM△-611□-EP(-B)-减速比

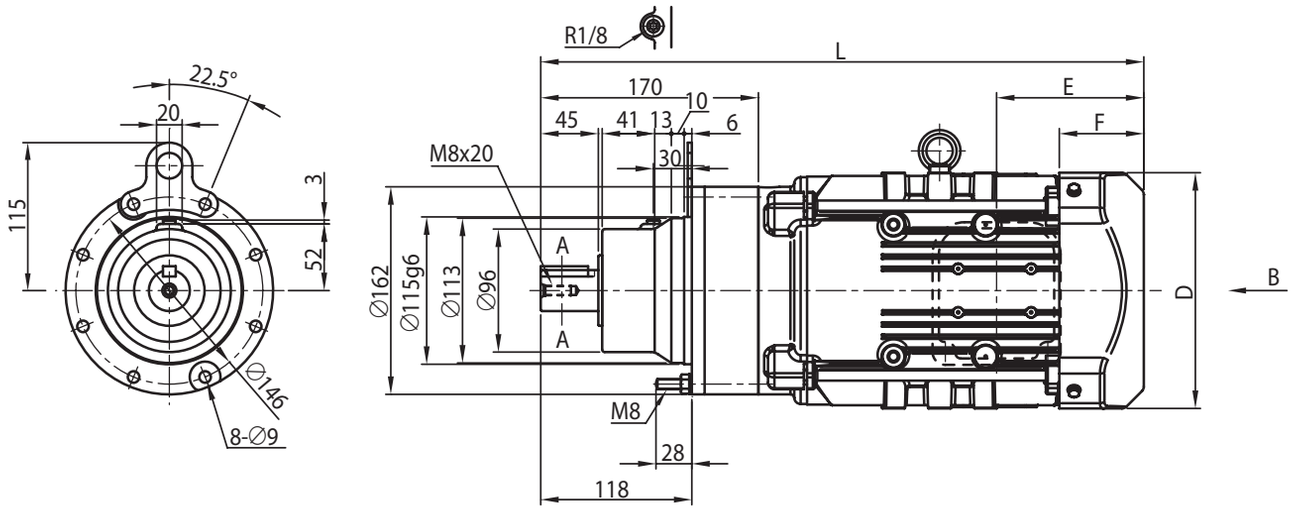

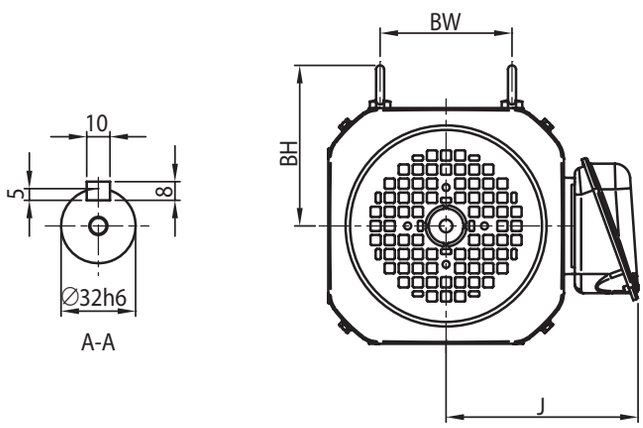

电机种类	容量 kW	极	容量代号（△）	BW	BH	无制动器						带制动器 (B)					
						J	D	E	F	L	重量 (kg)	J	D	E	F	L	重量 (kg)
GB2 效率三相电机	0.75	4	1	74	112	153	□ 158	97	63	447	27	153	□ 158	160	127	511	32
	1.1		1H	80	117	158	□ 167	97	64	474	30	158	□ 167	167	133	544	36
	1.5		2	80	117	158	□ 167	97	64	474	32	158	□ 167	167	133	544	38
	2.2		3	103	125	172	□ 184	115	66	471	38	172	□ 184	193	144	549	46
	3.0		4	103	125	172	□ 184	115	66	485	40	172	□ 184	193	144	563	48
	3.7		5	120	153	188	□ 222	118	69	498	49	188	□ 222	208	159	589	60

注）1. △中填写电机容量代号。详细内容请参见 B6 页“型号”。
2. 型号的□中填写“0”或“5”。详情请参见选型表。
3. 低速轴轴径尺寸：尺寸公差为日本标准 JIS B 0401-1998“h6”。
4. 轴端键及键槽尺寸：符合日本标准 JIS B 1301-1996(ISO)“键及键槽　平行键（夹入型）”。
5. 低速轴轴端部的详细尺寸请参见技术资料 F19 页。
6. 法兰安装部镶嵌直径尺寸：尺寸公差为 JIS B 0401-1998“g6”。
7. E 尺寸为风扇罩端面至端子箱安装中心的尺寸。端子箱引出口等的详细内容请参见技术资料 F37 页。
8. 安装时，请参见技术资料 F32、F33 页。
9. 本尺寸图的尺寸及质量如有变更，恕不预告。

尺寸图 卧式·法兰安装 CNFM△-612□

GB2 效率三相电机 CNFM△-612□-EP(-B)-减速比

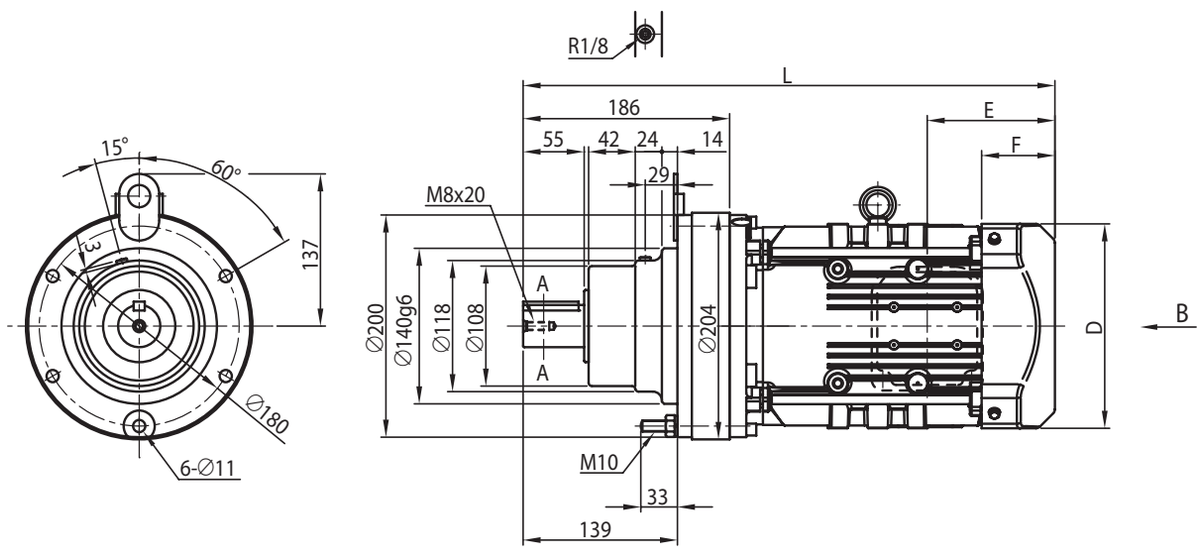

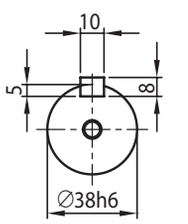

A-A

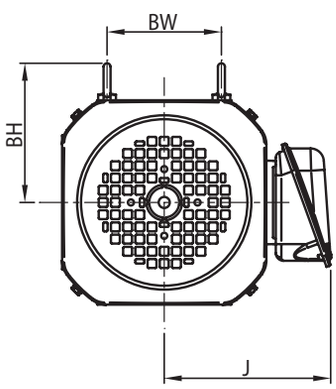

电机种类	容量 kW	极	容量代号（△）	BW	BH	无制动器						带制动器 (B)					
						J	D	E	F	L	重量 (kg)	J	D	E	F	L	重量 (kg)
GB2 效率三相电机	0.75	4	1	74	112	153	□ 158	97	63	467	34	153	□ 158	160	127	531	39
	1.1		1H	80	117	158	□ 167	97	64	494	37	158	□ 167	167	133	564	43
	1.5		2	80	117	158	□ 167	97	64	494	38	158	□ 167	167	133	564	44
	2.2		3	103	125	172	□ 184	115	66	479	44	172	□ 184	193	144	557	52
	3.0		4	103	125	172	□ 184	115	66	493	47	172	□ 184	193	144	571	55
	3.7		5	120	153	188	□ 222	118	69	516	56	188	□ 222	208	159	607	67
	5.5		8	120	153	188	□ 222	118	69	559	71	188	□ 222	208	159	650	82

注）1. △中填写电机容量代号。详细内容请参见 B6 页“型号”。
2. 型号的□中填写“0”或“5”。详情请参见选型表。
3. 低速轴轴径尺寸：尺寸公差为日本标准 JIS B 0401-1998“h6”。
4. 轴端键及键槽尺寸：符合日本标准 JIS B 1301-1996(ISO)“键及键槽　平行键（夹入型）”。
5. 低速轴轴端部的详细尺寸请参见技术资料 F19 页。
6. 法兰安装部镶嵌直径尺寸：尺寸公差为 JIS B 0401-1998“g6”。
7. E 尺寸为风扇罩端面至端子箱安装中心的尺寸。端子箱引出口等的详细内容请参见技术资料 F37 页。
8. 安装时，请参见技术资料 F32、F33 页。
9. 本尺寸图的尺寸及质量如有变更，恕不预告。

尺寸图 卧式·法兰安装 CHFM△-613□

GB2 效率三相电机 CHFM△-613□-EP(-B)-减速比

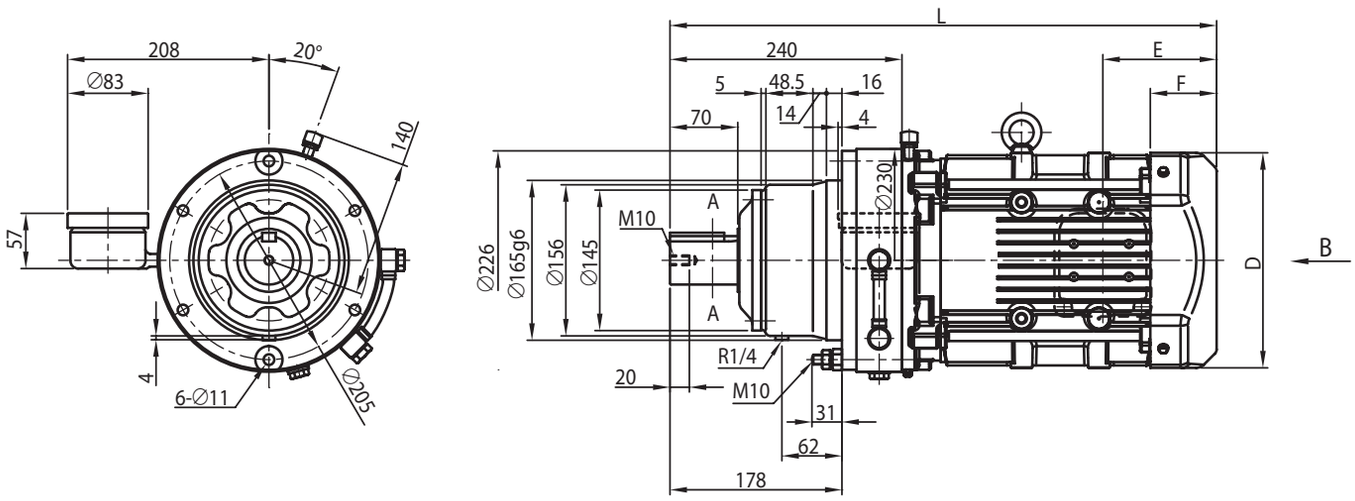

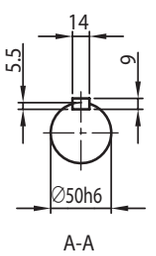

A-A

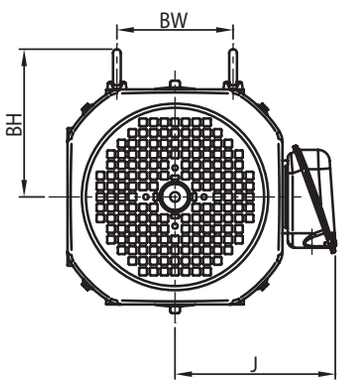

电机种类	容量 kW	极	容量代号（△）	BW	BH	无制动器						带制动器 (B)					
						J	D	E	F	L	重量 (kg)	J	D	E	F	L	重量 (kg)
GB2 效率三相电机	0.75	4	1	74	112	153	□ 158	97	63	521	50	153	□ 158	160	127	584	55
	1.1		1H	80	117	158	□ 167	97	64	548	53	158	□ 167	167	133	617	59
	1.5		2	80	117	158	□ 167	97	64	548	54	158	□ 167	167	133	617	60
	2.2		3	103	125	172	□ 184	115	66	533	59	172	□ 184	193	144	611	67
	3.0		4	103	125	172	□ 184	115	66	547	62	172	□ 184	193	144	625	70
	3.7		5	120	153	188	□ 222	118	69	565	70	188	□ 222	208	159	655	81
	5.5		8	120	153	188	□ 222	118	69	608	86	188	□ 222	208	159	698	97
	7.5		10	-	174	230	□ 260	138	92	646	98	230	□ 260	243	197	751	119
	11		15	-	174	230	□ 260	138	92	708	104	230	□ 260	243	197	813	125

注）1. △中填写电机容量代号。详细内容请参见 B6 页“型号”。
2. 型号的□中填写“0”或“5”。详情请参见选型表。
3. 低速轴轴径尺寸：尺寸公差为日本标准 JIS B 0401-1998“h6”。
4. 轴端键及键槽尺寸：符合日本标准 JIS B 1301-1996(ISO)“键及键槽　平行键（夹入型）”。
5. 低速轴轴端部的详细尺寸请参见技术资料 F20 页。
6. 法兰安装部镶嵌直径尺寸：尺寸公差为 JIS B 0401-1998“g6”。
7. 低速轴方向垂直向下（CVFM 型）时，轴的有效长度不同。详细尺寸请参见技术资料 F20 页。
8. E 尺寸为风扇罩端面至端子箱安装中心的尺寸。端子箱引出口等的详细内容请参见技术资料 F37 页。
9. 安装时，请参见技术资料 F32、F33 页。
10. 本尺寸图的尺寸及质量如有变更，恕不预告。

尺寸图 卧式·法兰安装 CHFM△-614□

GB2 效率三相电机 CHFM△-614□-EP(-B)-减速比

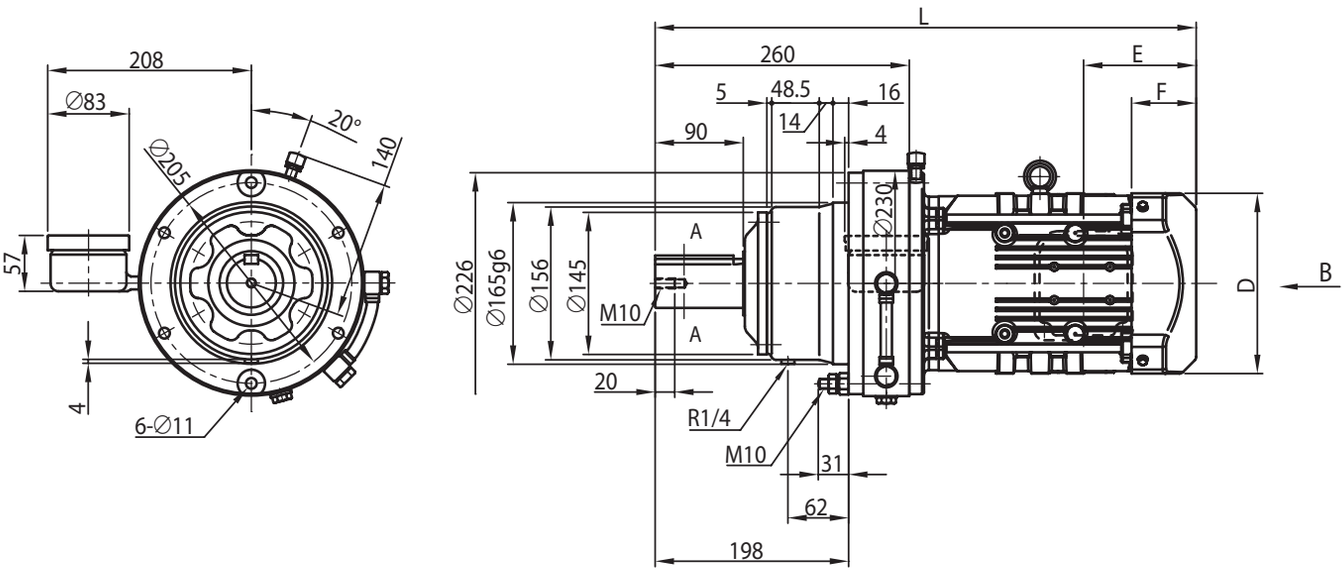

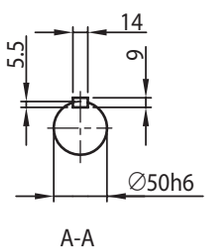

A-A

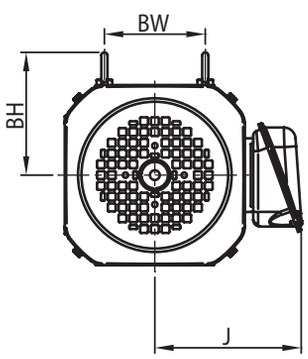

电机种类	容量 kW	极	容量代号（△）	BW	BH	无制动器						带制动器 (B)					
						J	D	E	F	L	重量 (kg)	J	D	E	F	L	重量 (kg)
GB2 效率三相电机	0.75	4	1	74	112	153	□ 158	97	63	541	51	153	□ 158	160	127	604	56
	1.1		1H	80	117	158	□ 167	97	64	568	54	158	□ 167	167	133	637	60
	1.5		2	80	117	158	□ 167	97	64	568	55	158	□ 167	167	133	637	61
	2.2		3	103	125	172	□ 184	115	66	553	60	172	□ 184	193	144	631	68
	3.0		4	103	125	172	□ 184	115	66	567	63	172	□ 184	193	144	645	71
	3.7		5	120	153	188	□ 222	118	69	585	71	188	□ 222	208	159	675	82
	5.5		8	120	153	188	□ 222	118	69	628	87	188	□ 222	208	159	718	98
	7.5		10	-	174	230	□ 260	138	92	666	99	230	□ 260	243	197	771	120
	11		15	-	174	230	□ 260	138	92	728	105	230	□ 260	243	197	833	126
	15		20	-	170	259	□ 317	178	120	790	141	259	□ 335	343	255	954	187

注）1. △中填写电机容量代号。详细内容请参见 B6 页“型号”。
2. 型号的□中填写“0”或“5”。详情请参见选型表。
3. 低速轴轴径尺寸：尺寸公差为日本标准 JIS B 0401-1998“h6”。
4. 轴端键及键槽尺寸：符合日本标准 JIS B 1301-1996(ISO)“键及键槽　平行键（夹入型）”。
5. 低速轴轴端部的详细尺寸请参见技术资料 F20 页。
6. 法兰安装部镶嵌直径尺寸：尺寸公差为 JIS B 0401-1998“g6”。
7. 低速轴方向垂直向下（CVFM 型）时，轴的有效长度不同。详细尺寸请参见技术资料 F20 页。
8. E 尺寸为风扇罩或室外护罩端面至端子箱安装中心的尺寸。端子箱引出口等的详细内容请参见技术资料 F37 页。
9. 端子箱尺寸 e 中的〈 〉为带制动器时的尺寸。
10. 安装时，请参见技术资料 F32、F33 页。
11. 本尺寸图的尺寸及质量如有变更，恕不预告。

尺寸图 卧式·法兰安装 CHFM△-616□

GB2 效率三相电机 CHFM△-616□-EP(-B)-减速比

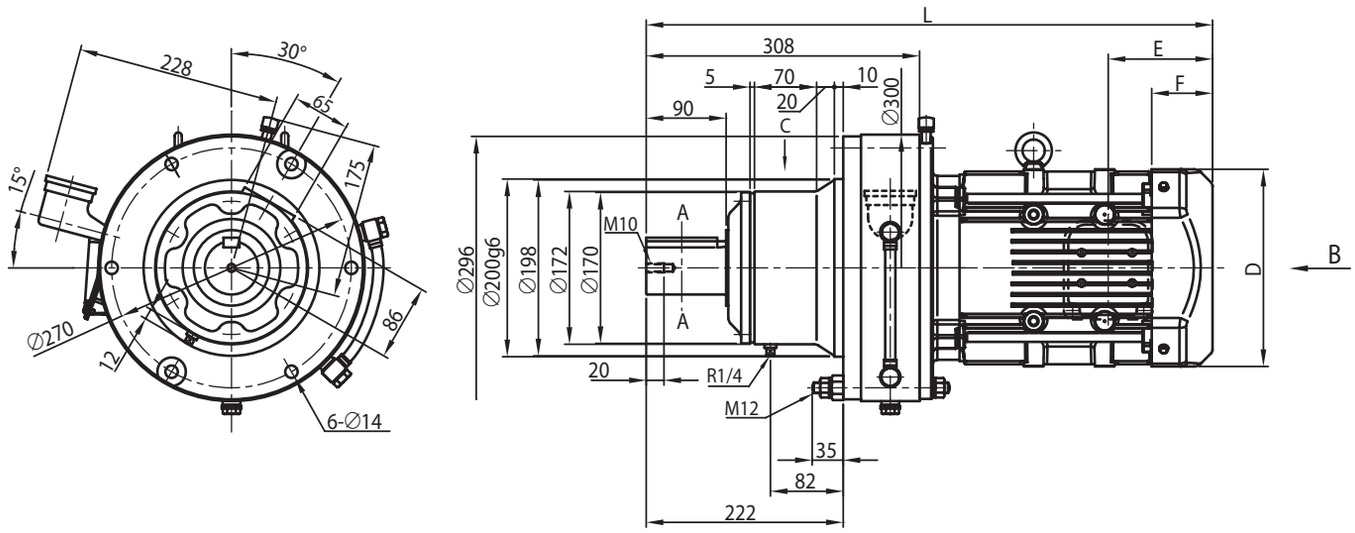

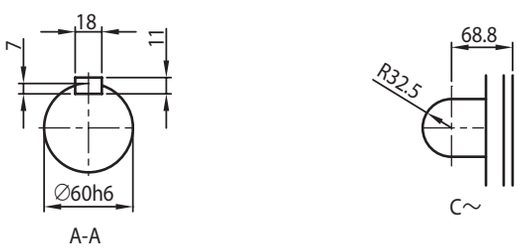

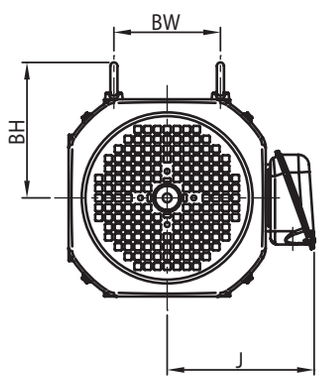

电机种类	容量 kW	极	容量代号（△）	BW	BH	无制动器						带制动器 (B)					
						J	D	E	F	L	重量 (kg)	J	D	E	F	L	重量 (kg)
GB2 效率三相电机	1.1	4	1H	80	117	158	□ 167	97	64	616	80	158	□ 167	167	133	685	86
	1.5		2	80	117	158	□ 167	97	64	616	82	158	□ 167	167	133	685	88
	2.2		3	103	125	172	□ 184	115	66	601	87	172	□ 184	193	144	679	95
	3.0		4	103	125	172	□ 184	115	66	615	89	172	□ 184	193	144	693	97
	3.7		5	120	153	188	□ 222	118	69	638	98	188	□ 222	208	159	728	109
	5.5		8	120	153	188	□ 222	118	69	681	113	188	□ 222	208	159	771	124
	7.5		10	-	218	230	□ 260	138	92	718	126	230	□ 260	243	197	823	147
	11		15	-	218	230	□ 260	138	92	780	131	230	□ 260	243	197	885	152
	15		20	-	227	259	□ 317	178	120	838	169	259	□ 335	343	255	1002	215
	18.5		25	-	213	340	□ 398	230	155	944	296	340	□ 403	434	329	1148	349
	22		30	-	213	340	□ 398	230	155	944	296	340	□ 403	434	329	1148	349

注）1. △中填写电机容量代号。详细内容请参见 B6 页“型号”。
2. 型号的□中填写“0”或“5”。详情请参见选型表。
3. 低速轴轴径尺寸：尺寸公差为日本标准 JIS B 0401-1998“h6”。
4. 轴端键及键槽尺寸：符合日本标准 JIS B 1301-1996(ISO)“键及键槽　平行键（夹入型）”。
5. 低速轴轴端部的详细尺寸请参见技术资料 F20 页。
6. 法兰安装部镶嵌直径尺寸：尺寸公差为 JIS B 0401-1998“g6”。
7. 低速轴方向垂直向下（CVFM 型）时，轴的有效长度不同。详细尺寸请参见技术资料 F20 页。
8. E 尺寸为风扇罩或室外护罩端面至端子箱安装中心的尺寸。端子箱引出口等的详细内容请参见技术资料 F37 页。
9. 端子箱尺寸 e 中的〈 〉为带制动器时的尺寸。
10. 安装时，请参见技术资料 F32、F33 页。
11. 本尺寸图的尺寸及质量如有变更，恕不预告。

尺寸图 卧式·法兰安装 CHFM△-617□

GB2 效率三相电机 CHFM△-617□-EP(-B)-减速比

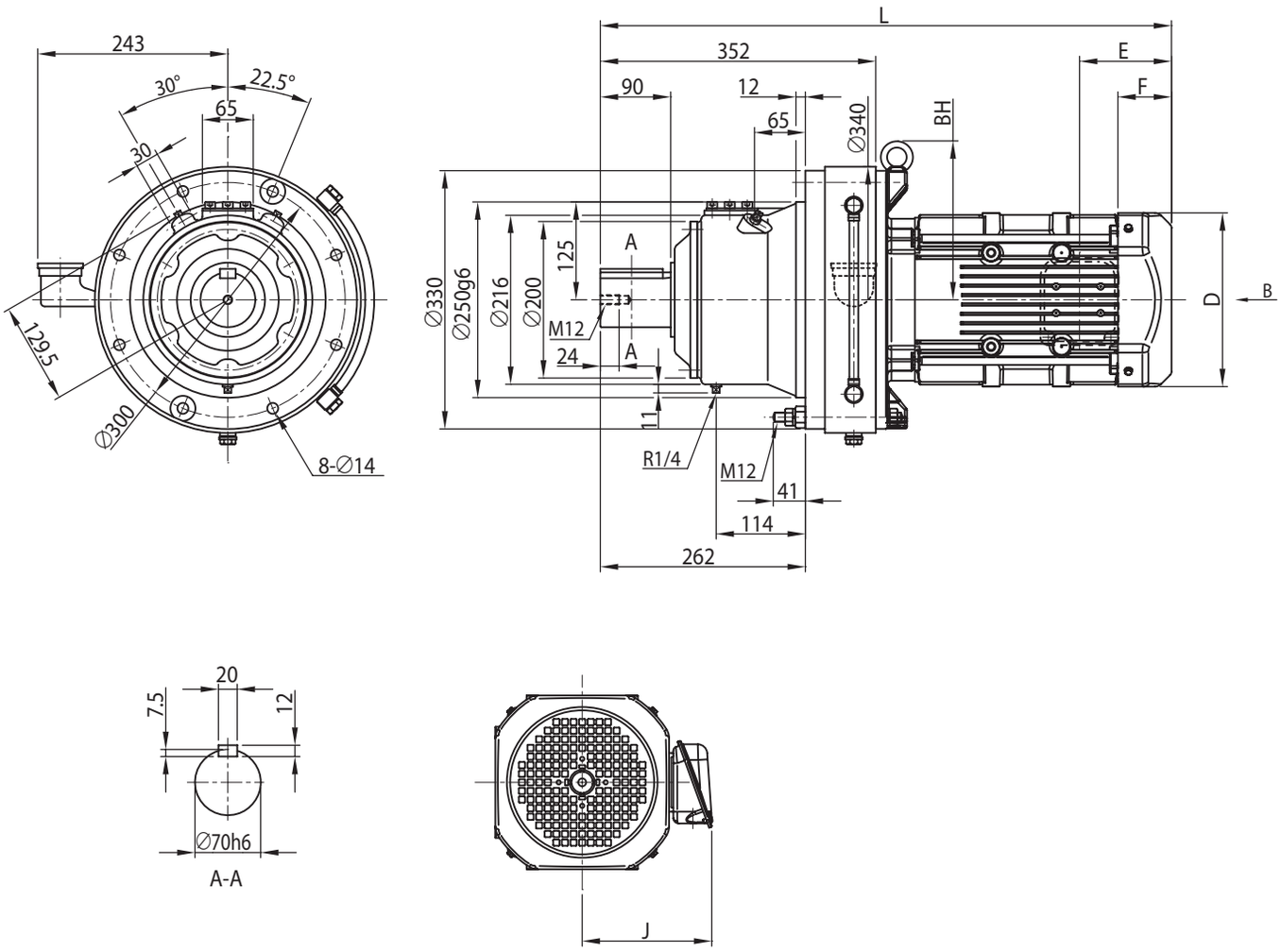

电机种类	容量 kW	极	容量代号（△）	BW	BH	无制动器						带制动器 (B)					
						J	D	E	F	L	重量 (kg)	J	D	E	F	L	重量 (kg)
GB2 效率三相电机	3.0	4	4	-	213	172	□ 184	115	66	674	121	172	□ 184	193	144	752	129
	3.7		5	-	213	188	□ 222	118	69	687	129	188	□ 222	208	159	778	140
	5.5		8	-	213	188	□ 222	118	69	730	144	188	□ 222	208	159	821	155
	7.5		10	-	221	230	□ 260	138	92	751	157	230	□ 260	243	197	856	178
	11		15	-	221	230	□ 260	138	92	813	163	230	□ 260	243	197	918	184
	15		20	-	224	259	□ 317	178	120	882	200	259	□ 335	343	255	1047	245
	18.5		25	-	224	340	□ 398	230	155	988	327	340	□ 403	434	329	1192	380
	22		30	-	224	340	□ 398	230	155	988	327	340	□ 403	434	329	1192	380
	30		40	-	224	340	□ 398	230	155	1112	378	340	□ 403	434	329	1316	432

注）1. △中填写电机容量代号。详细内容请参见 B6 页“型号”。
2. 型号的□中填写“0”或“5”。详情请参见选型表。
3. 低速轴轴径尺寸：尺寸公差为日本标准 JIS B 0401-1998“h6”。
4. 轴端键及键槽尺寸：符合日本标准 JIS B 1301-1996(ISO)“键及键槽　平行键（夹入型）”。
5. 低速轴轴端部的详细尺寸请参见技术资料 F20 页。
6. 法兰安装部镶嵌直径尺寸：尺寸公差为 JIS B 0401-1998“g6”。
7. 低速轴方向垂直向下（CVFM 型）时，轴的有效长度不同。详细尺寸请参见技术资料 F20 页。
8. E 尺寸为风扇罩或室外护罩端面至端子箱安装中心的尺寸。端子箱引出口等的详细内容请参见技术资料 F37 页。
9. 端子箱尺寸 e 中的〈 〉为带制动器时的尺寸。
10. 安装时，请参见技术资料 F32、F33 页。
11. 本尺寸图的尺寸及质量如有变更，恕不预告。

尺寸图 卧式·法兰安装 CHFM△-618□

GB2 效率三相电机 CHFM△-618□-EP(-B)-减速比

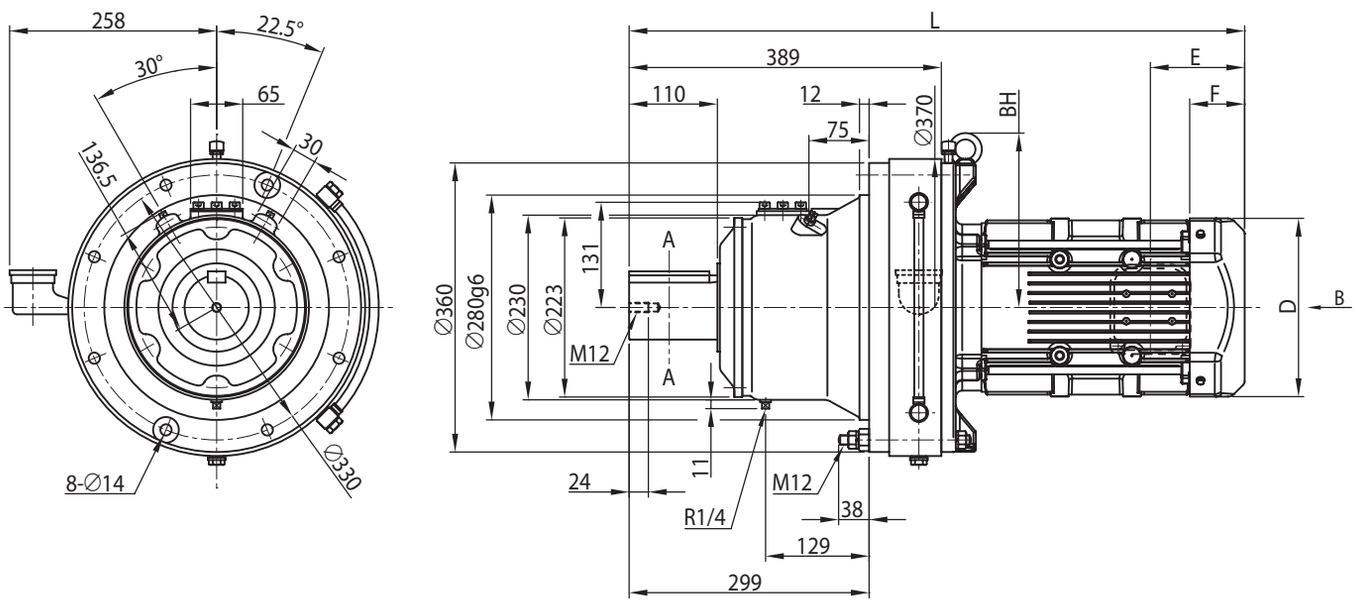

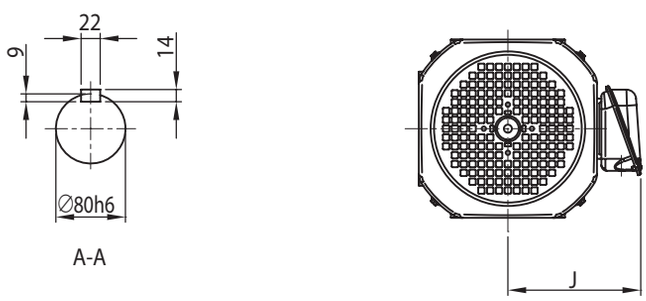

电机种类	容量 kW	极	容量代号（△）	BW	BH	无制动器						带制动器 (B)					
						J	D	E	F	L	重量 (kg)	J	D	E	F	L	重量 (kg)
GB2 效率三相电机	3.0	4	4	-	217	172	□ 184	115	66	711	152	172	□ 184	193	144	789	160
	3.7		5	-	227	188	□ 222	118	69	724	160	188	□ 222	208	159	815	171
	5.5		8	-	227	188	□ 222	118	69	767	176	188	□ 222	208	159	858	187
	7.5		10	-	235	230	□ 260	138	92	791	189	230	□ 260	243	197	896	210
	11		15	-	235	230	□ 260	138	92	853	195	230	□ 260	243	197	958	216
	15		20	-	233	259	□ 317	178	120	919	231	259	□ 335	343	255	1084	277
	18.5		25	-	234	340	□ 398	230	155	1025	357	340	□ 403	434	329	1229	411
	22		30	-	234	340	□ 398	230	155	1025	357	340	□ 403	434	329	1229	411
	30		40	-	234	340	□ 398	230	155	1149	408	340	□ 403	434	329	1353	463
	37		50	-	234	340	□ 398	230	155	1149	439	340	□ 403	471	366	1390	520

注）1. △中填写电机容量代号。详细内容请参见 B6 页“型号”。
2. 型号的□中填写“0”或“5”。详情请参见选型表。
3. 低速轴轴径尺寸：尺寸公差为日本标准 JIS B 0401-1998“h6”。
4. 轴端键及键槽尺寸：符合日本标准 JIS B 1301-1996(ISO)“键及键槽　平行键（夹入型）”。
5. 低速轴轴端部的详细尺寸请参见技术资料 F20 页。
6. 法兰安装部镶嵌直径尺寸：尺寸公差为 JIS B 0401-1998“g6”。
7. 低速轴方向垂直向下（CVFM 型）时，轴的有效长度不同。详细尺寸请参见技术资料 F20 页。
8. E 尺寸为风扇罩或室外护罩端面至端子箱安装中心的尺寸。端子箱引出口等的详细内容请参见技术资料 F37 页。
9. 端子箱尺寸 e 中的〈 〉为带制动器时的尺寸。
10. 安装时，请参见技术资料 F32、F33 页。
11. 本尺寸图的尺寸及质量如有变更，恕不预告。

尺寸图 卧式·法兰安装 CHFM△-619□

GB2 效率三相电机 CHFM△-619□-EP(-B)-减速比

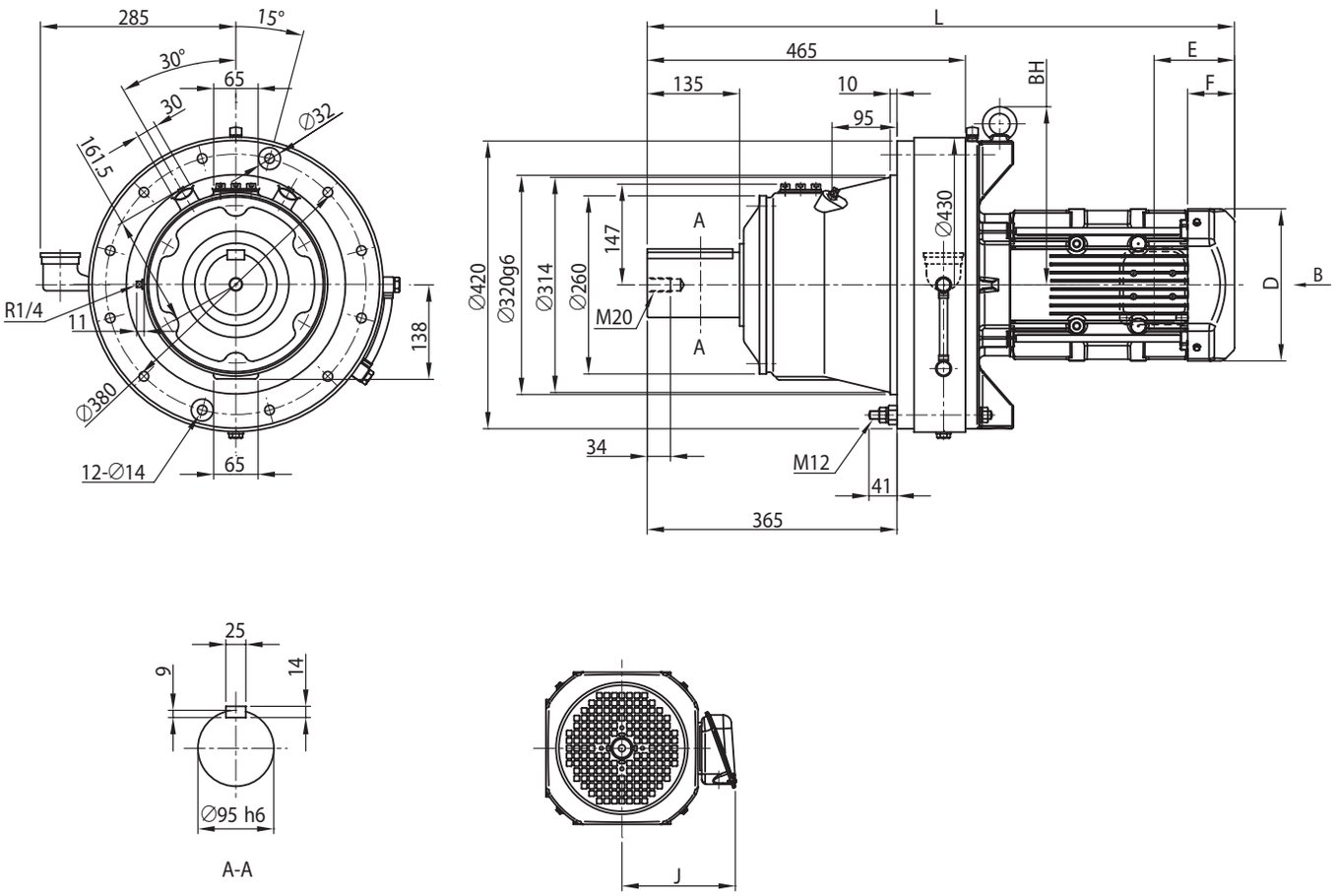

A-A

电机种类	容量 kW	极	容量代号（△）	BW	BH	无制动器						带制动器 (B)					
						J	D	E	F	L	重量 (kg)	J	D	E	F	L	重量 (kg)
GB2 效率三相电机	5.5	4	8	-	260	188	□ 222	118	69	858	233	188	□ 222	208	159	948	244
	7.5	4	10	-	269	230	□ 260	138	92	864	247	230	□ 260	243	197	969	268
	11	4	15	-	269	230	□ 260	138	92	926	253	230	□ 260	243	197	1031	274
	15	4	20	-	233	259	□ 317	178	120	995	288	259	□ 335	343	255	1159	334
	18.5	4	25	-	280	340	□ 398	230	155	1101	415	340	□ 403	434	329	1305	468
	18.5	6	256	-	280	355	□ 398	230	155	1225	446	355	□ 403	434	329	1429	501
	22	4	30	-	280	340	□ 398	230	155	1101	415	340	□ 403	434	329	1305	468
	30	4	40	-	280	340	□ 398	230	155	1225	466	340	□ 403	434	329	1429	520
	30	6	406	-	282	340	□ 518	427	207	1262	565	340	□ 518	662	412	1497	656
	37	4	50	-	280	340	□ 398	230	155	1225	497	340	□ 403	471	366	1466	578
	37	6	506	-	282	484	□ 518	427	207	1262	589	484	□ 518	662	412	1497	680
	45	4	60	-	282	423	□ 518	427	207	1262	568	423	□ 518	662	412	1497	659

注）1. △中填写电机容量代号。详细内容请参见 B6 页“型号”。
2. 型号的□中填写“0”或“5”。详情请参见选型表。
3. 低速轴轴径尺寸：尺寸公差为日本标准 JIS B 0401-1998“h6”。
4. 轴端键及键槽尺寸：符合日本标准 JIS B 1301-1996(ISO)“键及键槽　平行键（夹入型）”。
5. 低速轴轴端部的详细尺寸请参见技术资料 F20 页。
6. 法兰安装部镶嵌直径尺寸：尺寸公差为 JIS B 0401-1998“g6”。
7. 低速轴方向垂直向下（CVFM 型）时，轴的有效长度不同。详细尺寸请参见技术资料 F20 页。
8. E 尺寸为风扇罩或室外护罩端面至端子箱安装中心的尺寸。端子箱引出口等的详细内容请参见技术资料 F37 页。
9. 端子箱尺寸 e 中的〈 〉为带制动器时的尺寸。
10. 安装时，请参见技术资料 F32、F33 页。
11. 本尺寸图的尺寸及质量如有变更，恕不预告。

尺寸图 卧式·法兰安装 CHFM△-6205

GB2 效率三相电机　CHFM△-6205-EP(-B)-减速比

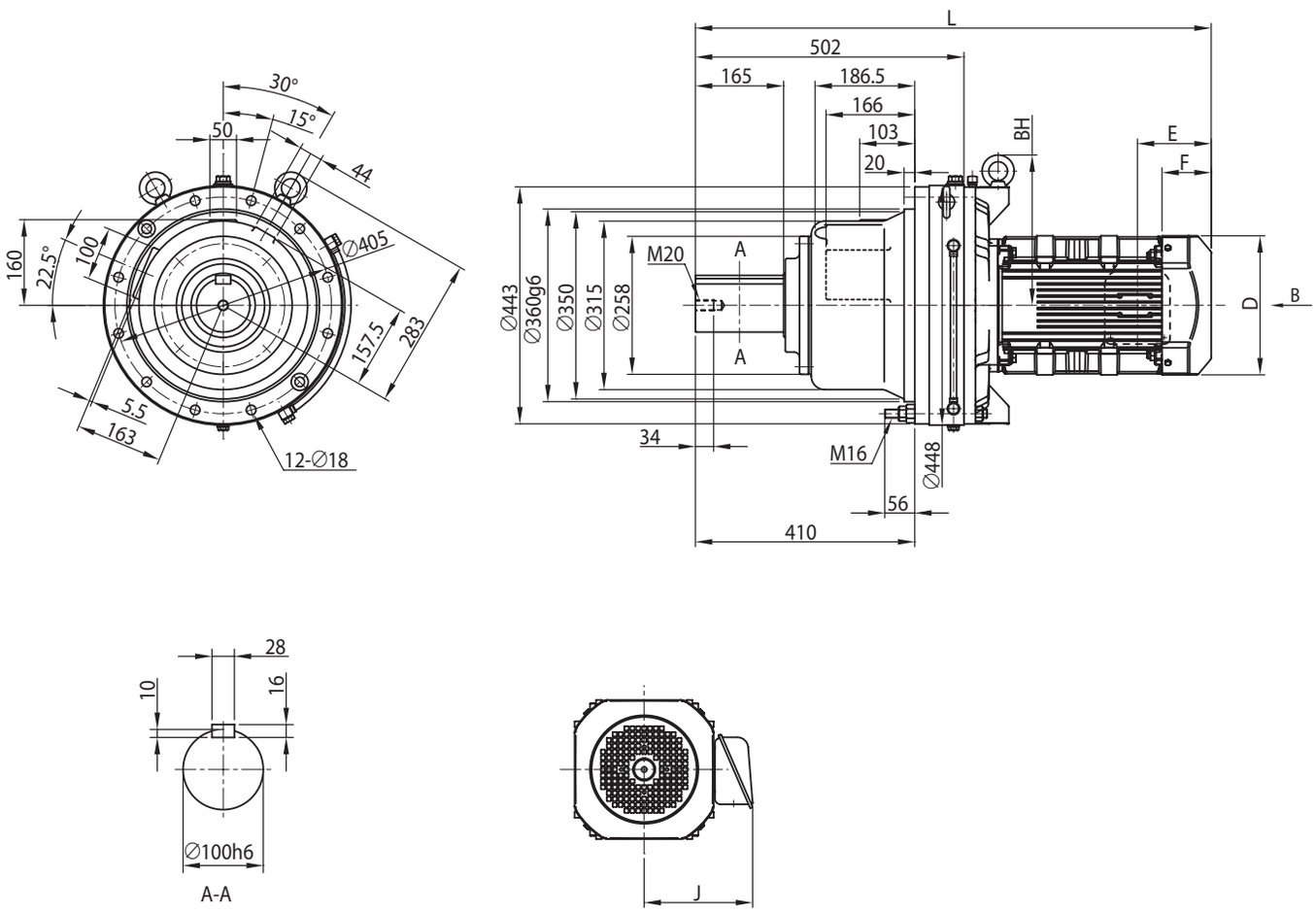

电机种类	容量 kW	极	容量代号（△）	BW	BH	无制动器						带制动器 (B)					
						J	D	E	F	L	重量 (kg)	J	D	E	F	L	重量 (kg)
GB2 效率三相电机	11	4	15	-	281	230	□ 260	138	92	965	276	230	□ 260	243	197	1070	297
	15	4	20	-	233	259	□ 317	178	120	1042	316	259	□ 335	343	255	1207	362
	15	6	206	-	278	355	□ 398	230	155	1138	420	355	□ 403	434	329	1342	474
	18.5	4	25	-	278	340	□ 398	230	155	1138	440	340	□ 403	434	329	1342	493
	22	4	30	-	278	340	□ 398	230	155	1138	440	340	□ 403	434	329	1342	493
	22	6	306	-	278	355	□ 398	230	155	1262	471	355	□ 403	434	329	1466	527
	30	4	40	-	278	340	□ 398	230	155	1262	491	340	□ 403	434	329	1466	546
	30	6	406	-	292	340	□ 518	427	207	1299	593	340	□ 518	662	412	1534	684
	37	4	50	-	278	340	□ 398	230	155	1262	522	340	□ 403	471	366	1503	603
	37	6	506	-	292	484	□ 518	427	207	1299	616	484	□ 518	662	412	1534	707
	45	4	60	-	292	423	□ 518	427	207	1299	595	423	□ 518	662	412	1534	686
	45	6	606	-	292	484	□ 518	427	207	1299	640	-	-	-	-	-	-
	55	4	75	-	292	423	□ 518	427	207	1299	632	-	-	-	-	-	-

注）1. △中填写电机容量代号。详细内容请参见 B6 页“型号”。
2. 低速轴轴径尺寸：尺寸公差为日本标准 JIS B 0401-1998“h6”。
3. 轴端键及键槽尺寸：符合日本标准 JIS B 1301-1996(ISO)“键及键槽　平行键（夹入型）”。
4. 低速轴轴端部的详细尺寸请参见技术资料 F20 页。
5. 法兰安装部镶嵌直径尺寸：尺寸公差为 JIS B 0401-1998“g6”。
6. E 尺寸为风扇罩或室外护罩端面至端子箱安装中心的尺寸。端子箱引出口等的详细内容请参见技术资料 F37 页。
7. 端子箱尺寸 e 中的〈 〉为带制动器时的尺寸。
8. 安装时，请参见技术资料 F32、F33 页。
9. 本尺寸图的尺寸及质量如有变更，恕不预告。

尺寸图 卧式·法兰安装 CHFM△-6215

GB2 效率三相电机 CHFM△-6215-EP(-B)-减速比

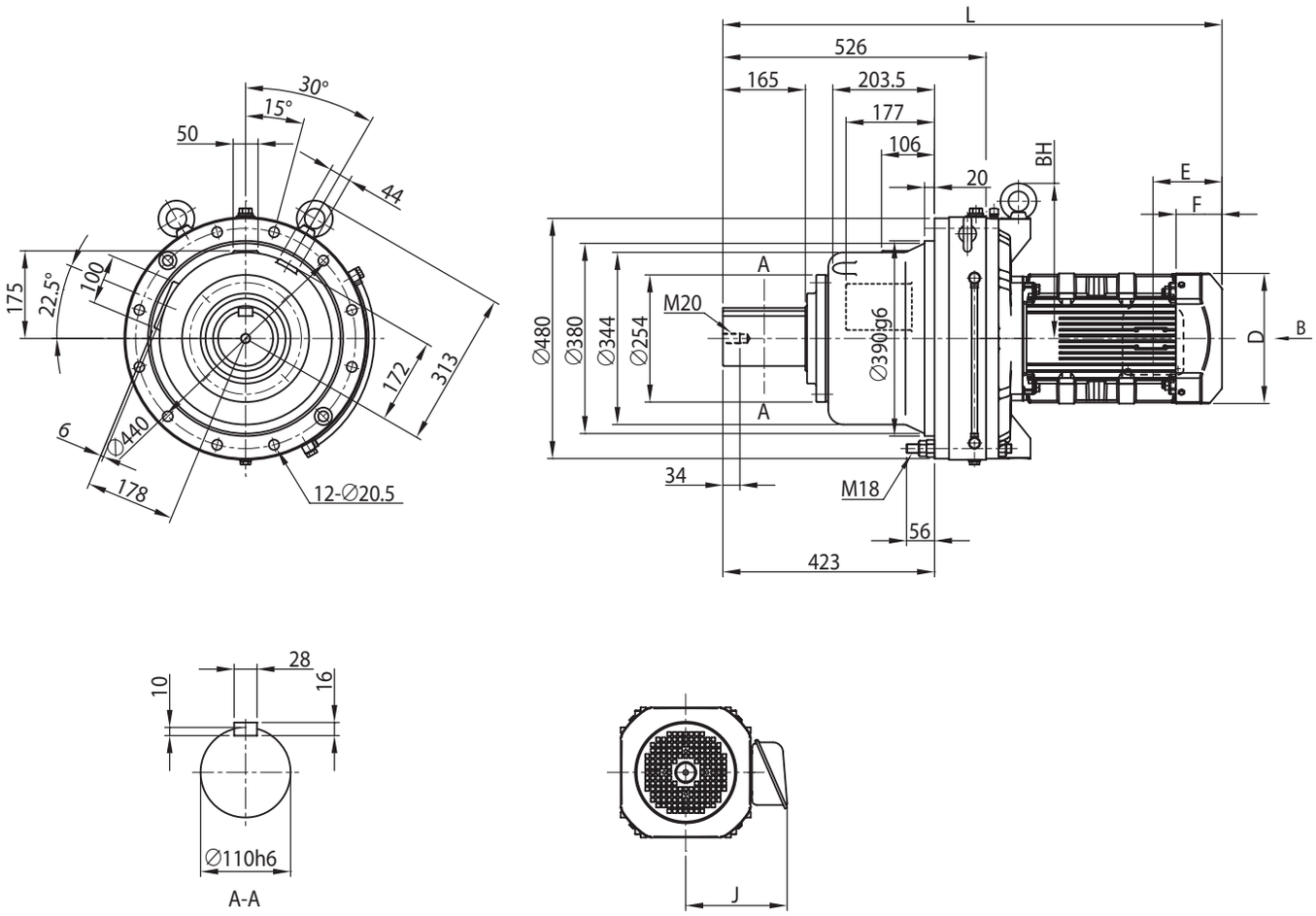

电机种类	容量 kW	极	容量代号（△）	BW	BH	无制动器						带制动器 (B)					
						J	D	E	F	L	重量 (kg)	J	D	E	F	L	重量 (kg)
GB2 效率三相电机	11	4	15	-	310	230	□ 260	138	92	998	359	230	□ 260	243	197	1103	380
	15	4	20	-	233	259	□ 317	178	120	1066	397	259	□ 335	343	255	1231	443
	15	6	206	-	278	355	□ 398	230	155	1162	499	355	□ 403	434	329	1366	553
	18.5	4	25	-	278	340	□ 398	230	155	1162	519	340	□ 403	434	329	1366	572
	18.5	6	256	-	278	355	□ 398	230	155	1286	550	355	□ 403	434	329	1490	605
	22	4	30	-	278	340	□ 398	230	155	1162	519	340	□ 403	434	329	1366	572
	22	6	306	-	278	355	□ 398	230	155	1286	550	355	□ 403	434	329	1490	605
	30	4	40	-	278	340	□ 398	230	155	1286	570	340	□ 403	434	329	1490	625
	30	6	406	-	290	340	□ 518	427	207	1323	669	340	□ 518	662	412	1558	760
	37	4	50	-	278	340	□ 398	230	155	1286	601	340	□ 403	471	366	1527	682
	37	6	506	-	290	484	□ 518	427	207	1323	692	484	□ 518	662	412	1558	783
	45	4	60	-	290	423	□ 518	427	207	1323	672	423	□ 518	662	412	1558	762
	45	6	606	-	290	484	□ 518	427	207	1323	716	-	-	-	-	-	-
	55	4	75	-	290	423	□ 518	427	207	1323	708	-	-	-	-	-	-

注）1. △中填写电机容量代号。详细内容请参见 B6 页“型号”。
2. 低速轴轴径尺寸：尺寸公差为日本标准 JIS B 0401-1998“h6”。
3. 轴端键及键槽尺寸：符合日本标准 JIS B 1301-1996(ISO)“键及键槽　平行键（夹入型）”。
4. 低速轴轴端部的详细尺寸请参见技术资料 F20 页。
5. 法兰安装部镶嵌直径尺寸：尺寸公差为 JIS B 0401-1998“g6”。
6. E 尺寸为风扇罩或室外护罩端面至端子箱安装中心的尺寸。端子箱引出口等的详细内容请参见技术资料 F37 页。
7. 端子箱尺寸 e 中的〈 〉为带制动器时的尺寸。
8. 安装时，请参见技术资料 F32、F33 页。
9. 本尺寸图的尺寸及质量如有变更，恕不预告。

尺寸图 卧式·法兰安装 CHFM△-6225

GB2 效率三相电机　CHFM△-6225-EP(-B)-减速比

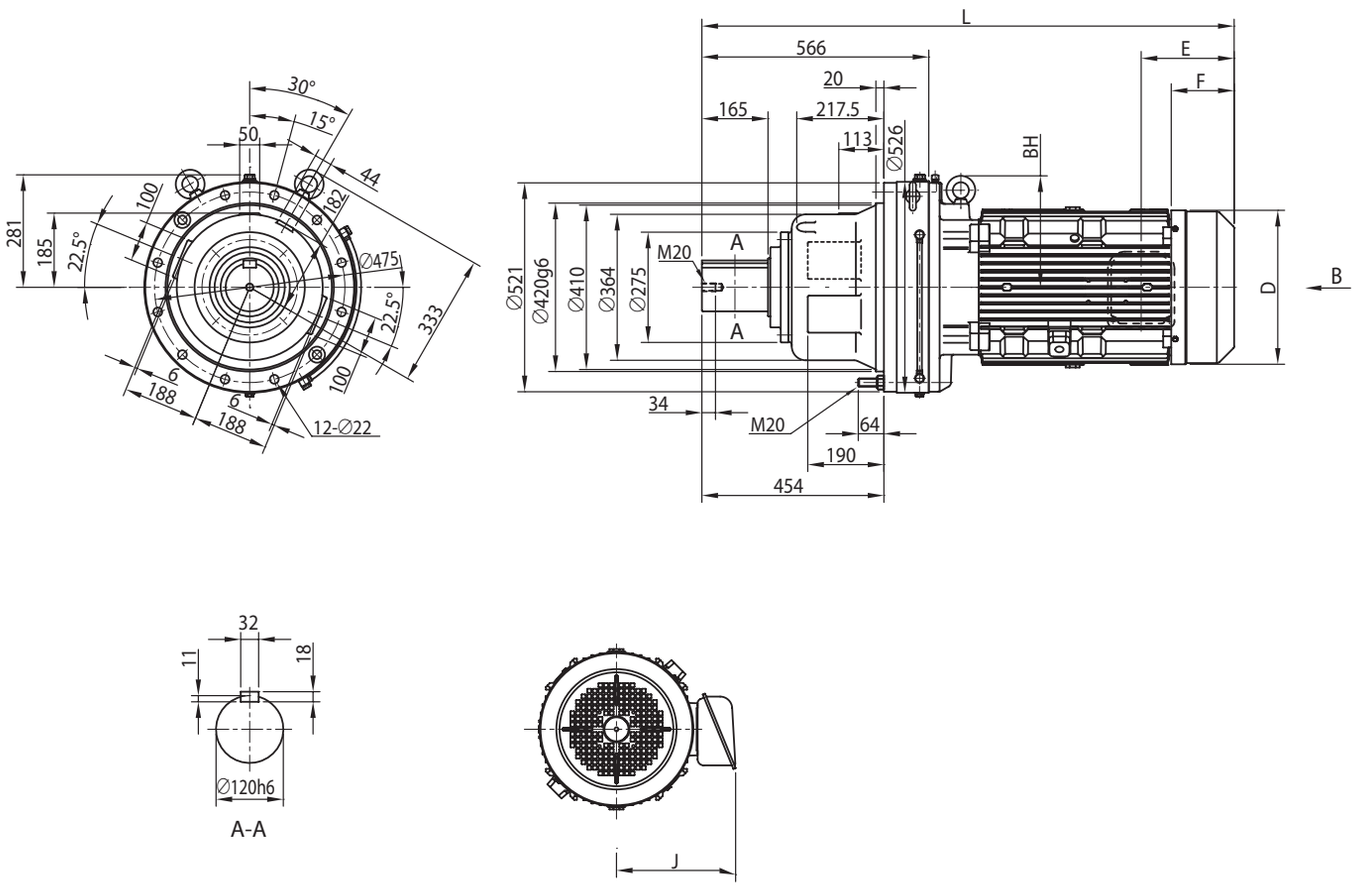

A-A

电机种类	容量 kW	极	容量代号（△）	BW	BH	无制动器						带制动器 (B)					
						J	D	E	F	L	重量 (kg)	J	D	E	F	L	重量 (kg)
GB2 效率三相电机	15	6	206	-	278	355	□ 398	230	155	1202	562	355	□ 403	434	329	1406	616
	18.5	4	25	-	278	340	□ 398	230	155	1202	582	340	□ 403	434	329	1406	635
	18.5	6	256	-	278	355	□ 398	230	155	1326	613	355	□ 403	434	329	1530	668
	22	4	30	-	278	340	□ 398	230	155	1202	582	340	□ 403	434	329	1406	635
	22	6	306	-	278	355	□ 398	230	155	1326	613	355	□ 403	434	329	1530	668
	30	4	40	-	278	340	□ 398	230	155	1326	633	340	□ 403	434	329	1530	688
	30	6	406	-	305	340	□ 518	427	207	1363	731	340	□ 518	662	412	1598	822
	37	4	50	-	278	340	□ 398	230	155	1326	664	340	□ 403	471	366	1567	745
	37	6	506	-	305	484	□ 518	427	207	1363	754	484	□ 518	662	412	1598	845
	45	4	60	-	305	423	□ 518	427	207	1363	734	423	□ 518	662	412	1598	824
	45	6	606	-	305	484	□ 518	427	207	1363	778	-	-	-	-	-	-
	55	4	75	-	305	423	□ 518	427	207	1363	770	-	-	-	-	-	-

注）1. △中填写电机容量代号。详细内容请参见 B6 页“型号”。
2. 低速轴轴径尺寸：尺寸公差为日本标准 JIS B 0401-1998“h6”。
3. 轴端键及键槽尺寸：符合日本标准 JIS B 1301-1996(ISO)“键及键槽　平行键（夹入型）”。
4. 低速轴轴端部的详细尺寸请参见技术资料 F20 页。
5. 法兰安装部镶嵌直径尺寸：尺寸公差为 JIS B 0401-1998“g6”。
6. E 尺寸为风扇罩或室外护罩端面至端子箱安装中心的尺寸。端子箱引出口等的详细内容请参见技术资料 F37 页。
7. 安装时，请参见技术资料 F32、F33 页。
8. 本尺寸图的尺寸及质量如有变更，恕不预告。

尺寸图 卧式·法兰安装 CHFM△-6235

GB2 效率三相电机 CHFM△-6235-EP(-B)-减速比

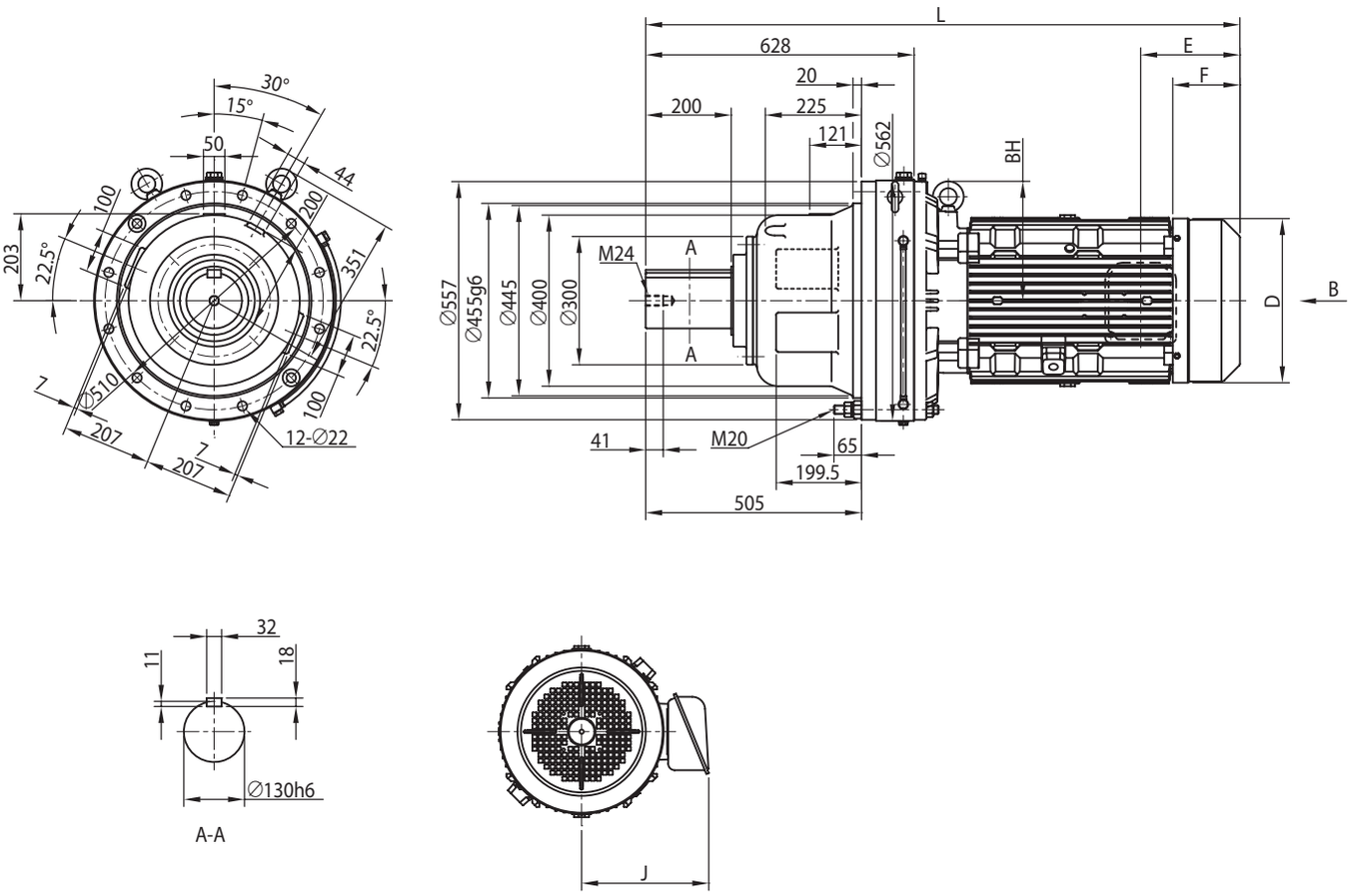

电机种类	容量 kW	极	容量代号（△）	BW	BH	无制动器						带制动器 (B)					
						J	D	E	F	L	重量 (kg)	J	D	E	F	L	重量 (kg)
GB2 效率三相电机	15	6	206	-	279	355	□ 398	230	155	1264	656	355	□ 403	434	329	1468	710
	18.5		256	-	279	355	□ 398	230	155	1388	703	355	□ 403	434	329	1592	759
	22		306	-	279	355	□ 398	230	155	1388	703	355	□ 403	434	329	1592	759
	30		406	-	345	340	□ 518	427	207	1425	805	340	□ 518	662	412	1660	896
	37		506	-	345	484	□ 518	427	207	1425	828	484	□ 518	662	412	1660	919
	45		606	-	345	484	□ 518	427	207	1425	852	-	-	-	-	-	-
	55		756	请咨询本公司								-	-	-	-	-	-

注）1. △中填写电机容量代号。详细内容请参见 B6 页“型号”。
2. 低速轴轴径尺寸：尺寸公差为日本标准 JIS B 0401-1998“h6”。
3. 轴端键及键槽尺寸：符合日本标准 JIS B 1301-1996(ISO)“键及键槽　平行键（夹入型）”。
4. 低速轴轴端部的详细尺寸请参见技术资料 F20 页。
5. 法兰安装部镶嵌直径尺寸：尺寸公差为 JIS B 0401-1998“g6”。
6. E 尺寸为风扇罩或室外护罩端面至端子箱安装中心的尺寸。端子箱引出口等的详细内容请参见技术资料 F37 页。
7. 安装时，请参见技术资料 F32、F33 页。
8. 本尺寸图的尺寸及质量如有变更，恕不预告。

尺寸图 卧式·法兰安装 CHFM△-6245

GB2 效率三相电机 CHFM△-6245-EP(-B)-减速比

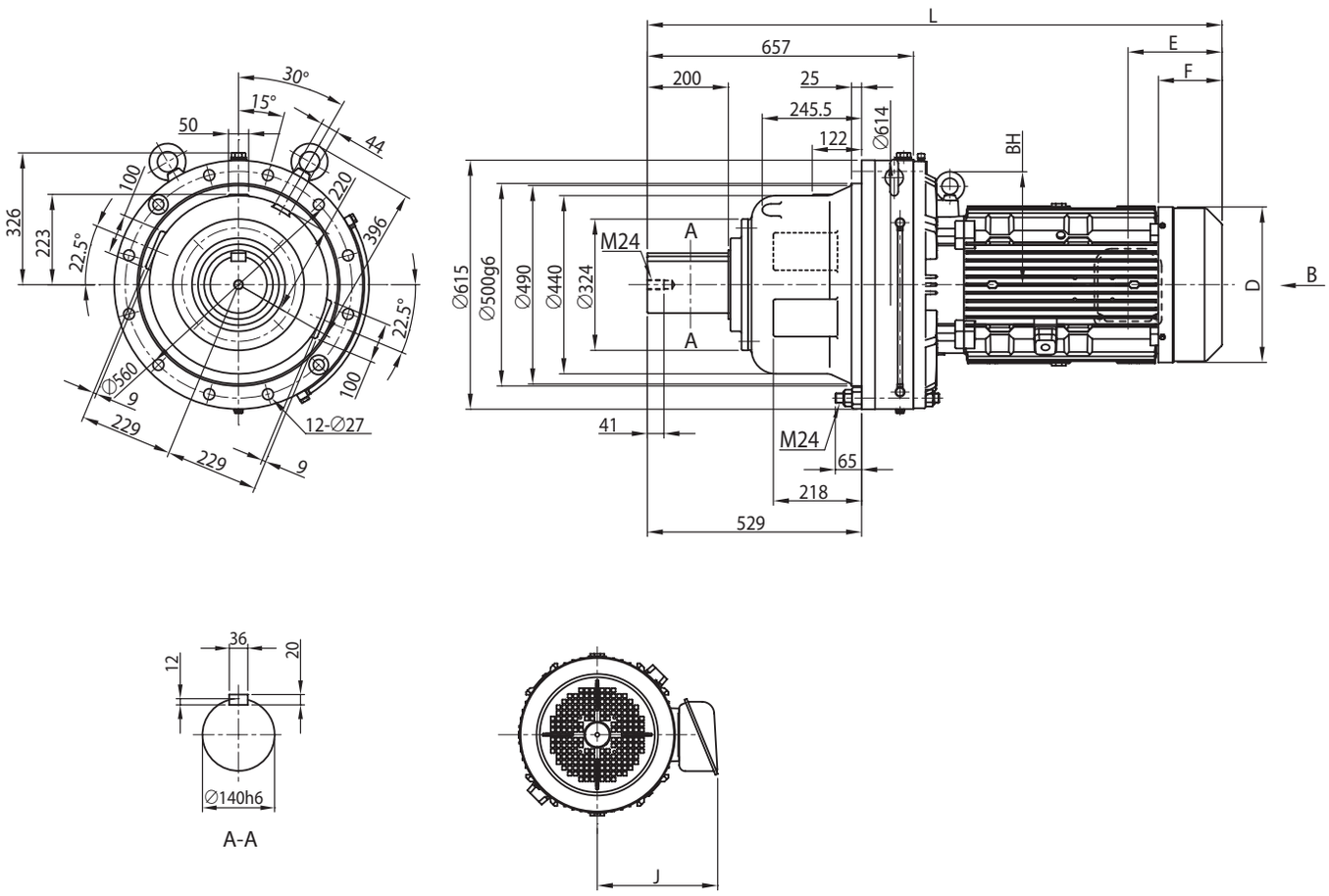

电机种类	容量 kW	极	容量代号（△）	BW	BH	无制动器						带制动器 (B)					
						J	D	E	F	L	重量 (kg)	J	D	E	F	L	重量 (kg)
GB2 效率三相电机	15	6	206	-	279	355	□ 398	230	155	1293	756	355	□ 403	434	329	1497	809
	18.5		256	-	279	355	□ 398	230	155	1417	803	355	□ 403	434	329	1621	858
	22		306	-	279	355	□ 398	230	155	1417	803	355	□ 403	434	329	1621	858
	30		406	-	347	340	□ 518	427	207	1454	920	340	□ 518	662	412	1689	1015
	37		506	-	347	484	□ 518	427	207	1454	943	484	□ 518	662	412	1689	1035
	45		606	-	347	484	□ 518	427	207	1454	967	-	-	-	-	-	-
	55		756	请咨询本公司								-	-	-	-	-	-

注）1. △中填写电机容量代号。详细内容请参见 B6 页“型号”。
2. 低速轴轴径尺寸：尺寸公差为日本标准 JIS B 0401-1998“h6”。
3. 轴端键及键槽尺寸：符合日本标准 JIS B 1301-1996(ISO)“键及键槽　平行键（夹入型）”。
4. 低速轴轴端部的详细尺寸请参见技术资料 F20 页。
5. 法兰安装部镶嵌直径尺寸：尺寸公差为 JIS B 0401-1998“g6”。
6. E 尺寸为风扇罩或室外护罩端面至端子箱安装中心的尺寸。端子箱引出口等的详细内容请参见技术资料 F37 页。
7. 安装时，请参见技术资料 F32、F33 页。
8. 本尺寸图的尺寸及质量如有变更，恕不预告。

尺寸图 卧式·法兰安装 CHFM△-6255

GB2 效率三相电机 CHFM△-6255-EP(-B)-减速比

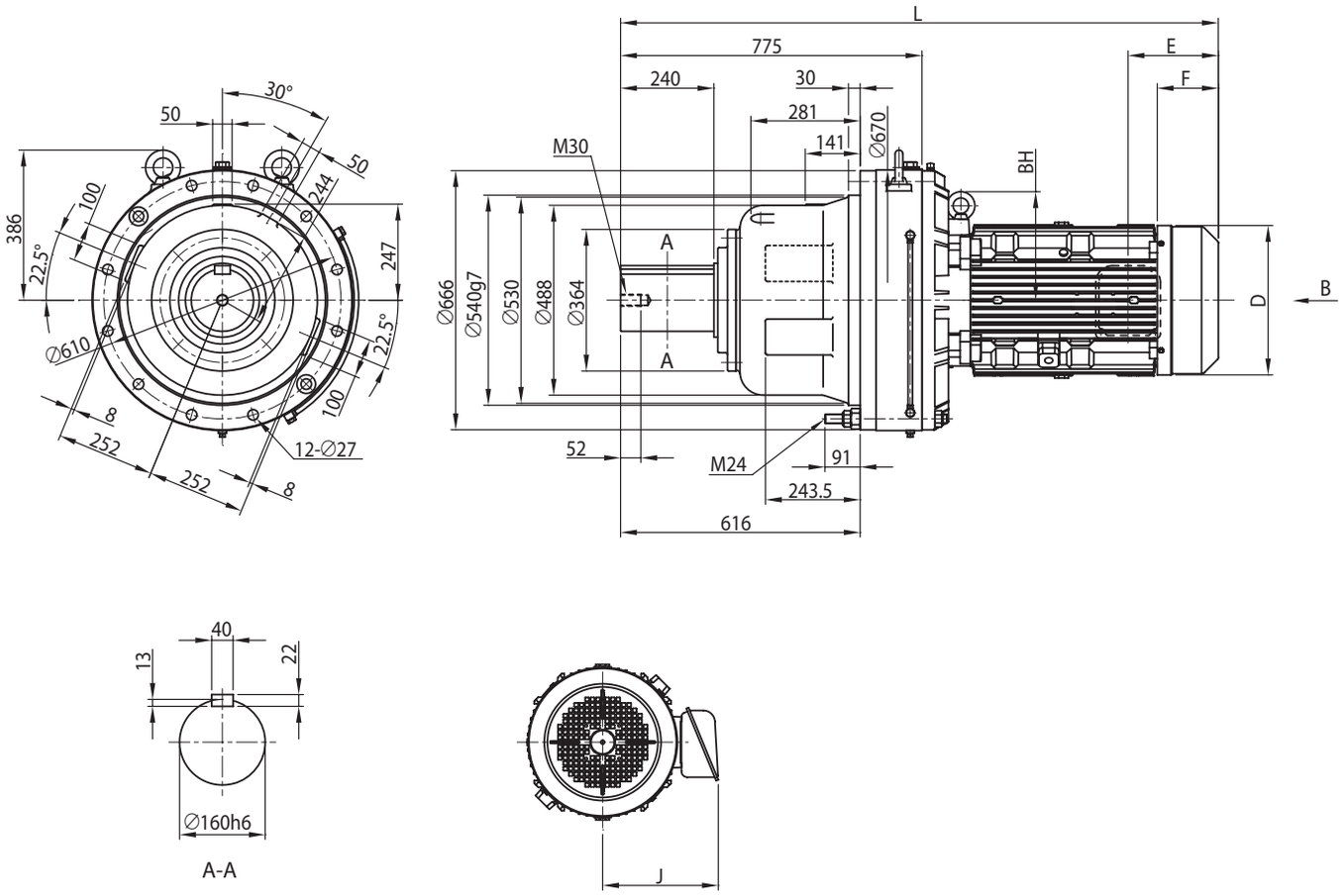

电机种类	容量 kW	极	容量代号（△）	BW	BH	无制动器						带制动器 (B)					
						J	D	E	F	L	重量 (kg)	J	D	E	F	L	重量 (kg)
GB2 效率三相电机	18.5	6	256	-	279	355	□ 398	230	155	1535	1060	355	□ 403	434	329	1739	1115
	22		306	-	279	355	□ 398	230	155	1535	1060	355	□ 403	434	329	1739	1115
	30		406	-	347	340	□ 518	427	207	1572	1165	340	□ 518	662	412	1807	1255
	37		506	-	347	484	□ 518	427	207	1572	1190	484	□ 518	662	412	1807	1280
	45		606	-	347	484	□ 518	427	207	1572	1210	-	-	-	-	-	-
	55		756	请咨询本公司								-	-	-	-	-	-

注）1. △中填写电机容量代号。详细内容请参见 B6 页“型号”。
2. 低速轴轴径尺寸：尺寸公差为日本标准 JIS B 0401-1998“h6”。
3. 轴端键及键槽尺寸：符合日本标准 JIS B 1301-1996(ISO)“键及键槽　平行键（夹入型）”。
4. 低速轴轴端部的详细尺寸请参见技术资料 F20 页。
5. 法兰安装部镶嵌直径尺寸：尺寸公差为 JIS B 0401-1998“g6”。
6. E 尺寸为风扇罩或室外护罩端面至端子箱安装中心的尺寸。端子箱引出口等的详细内容请参见技术资料 F37 页。
7. 安装时，请参见技术资料 F32、F33 页。
8. 本尺寸图的尺寸及质量如有变更，恕不预告。

尺寸图 卧式·法兰安装 CHFM△-6265

GB2 效率三相电机 CHFM△-6265-EP(-B)-减速比

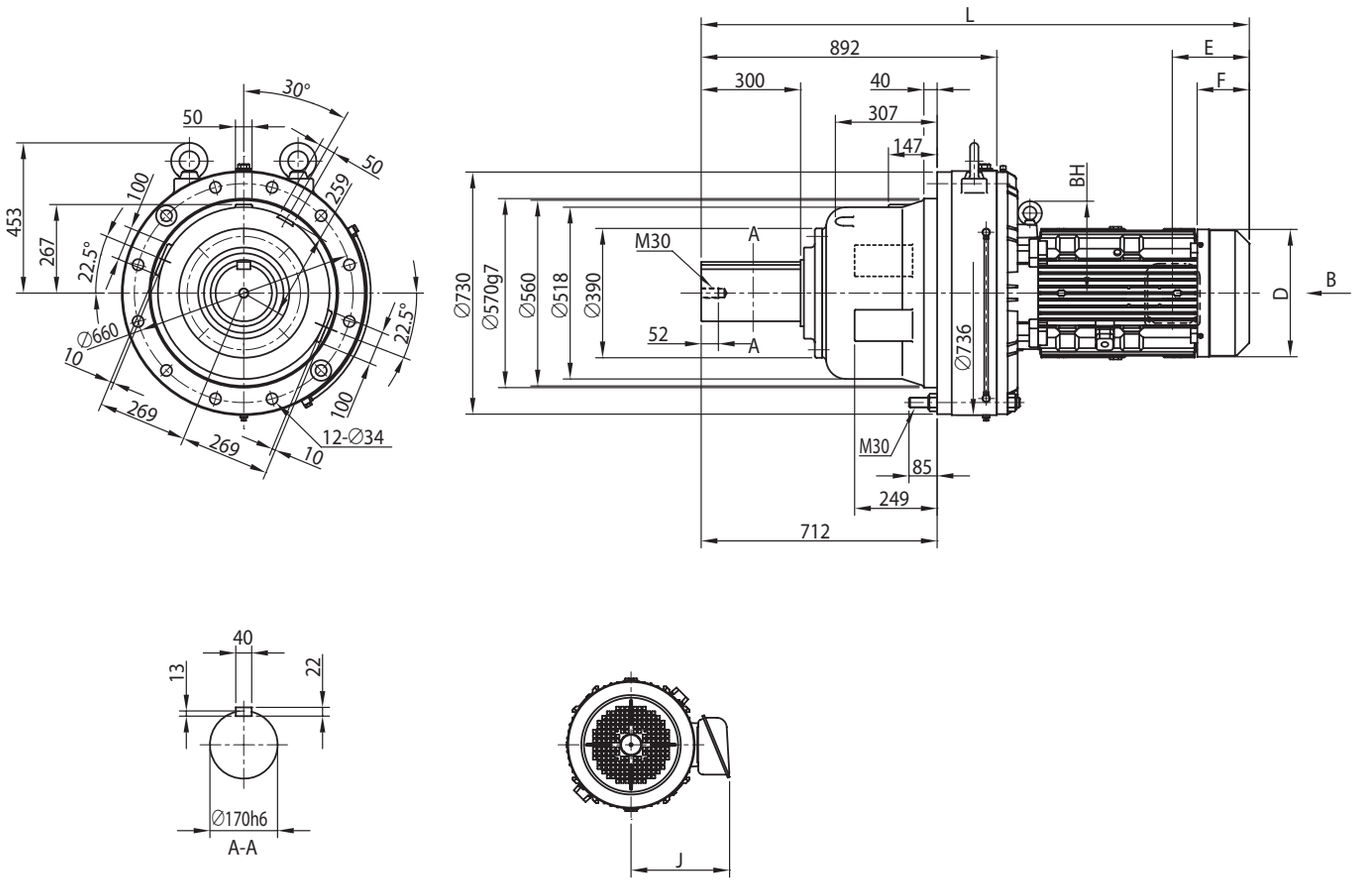

电机种类	容量 kW	极	容量代号（△）	BW	BH	无制动器						带制动器 (B)					
						J	D	E	F	L	重量 (kg)	J	D	E	F	L	重量 (kg)
GB2 效率三相电机	22	6	306	-	277	355	□ 398	230	155	1652	1285	355	□ 403	434	329	1856	1340
	30		406	-	347	340	□ 518	427	207	1689	1415	340	□ 518	662	412	1924	1510
	37		506	-	347	484	□ 518	427	207	1689	1440	484	□ 518	662	412	1924	1530
	45		606	-	347	484	□ 518	427	207	1689	1475	-	-	-	-	-	-
	55		756	请咨询本公司								-	-	-	-	-	-

注）1. △中填写电机容量代号。详细内容请参见 B6 页“型号”。
2. 低速轴轴径尺寸：尺寸公差为日本标准 JIS B 0401-1998“h6”。
3. 轴端键及键槽尺寸：符合日本标准 JIS B 1301-1996(ISO)“键及键槽　平行键（夹入型）”。
4. 低速轴轴端部的详细尺寸请参见技术资料 F20 页。
5. 法兰安装部镶嵌直径尺寸：尺寸公差为 JIS B 0401-1998“g6”。
6. E 尺寸为风扇罩或室外护罩端面至端子箱安装中心的尺寸。端子箱引出口等的详细内容请参见技术资料 F37 页。
7. 安装时，请参见技术资料 F32、F33 页。
8. 本尺寸图的尺寸及质量如有变更，恕不预告。

尺寸图 卧式·法兰安装 CNFM△-612□DB

GB2 效率三相电机 CNFM△-612□DB-EP(-B)-减速比

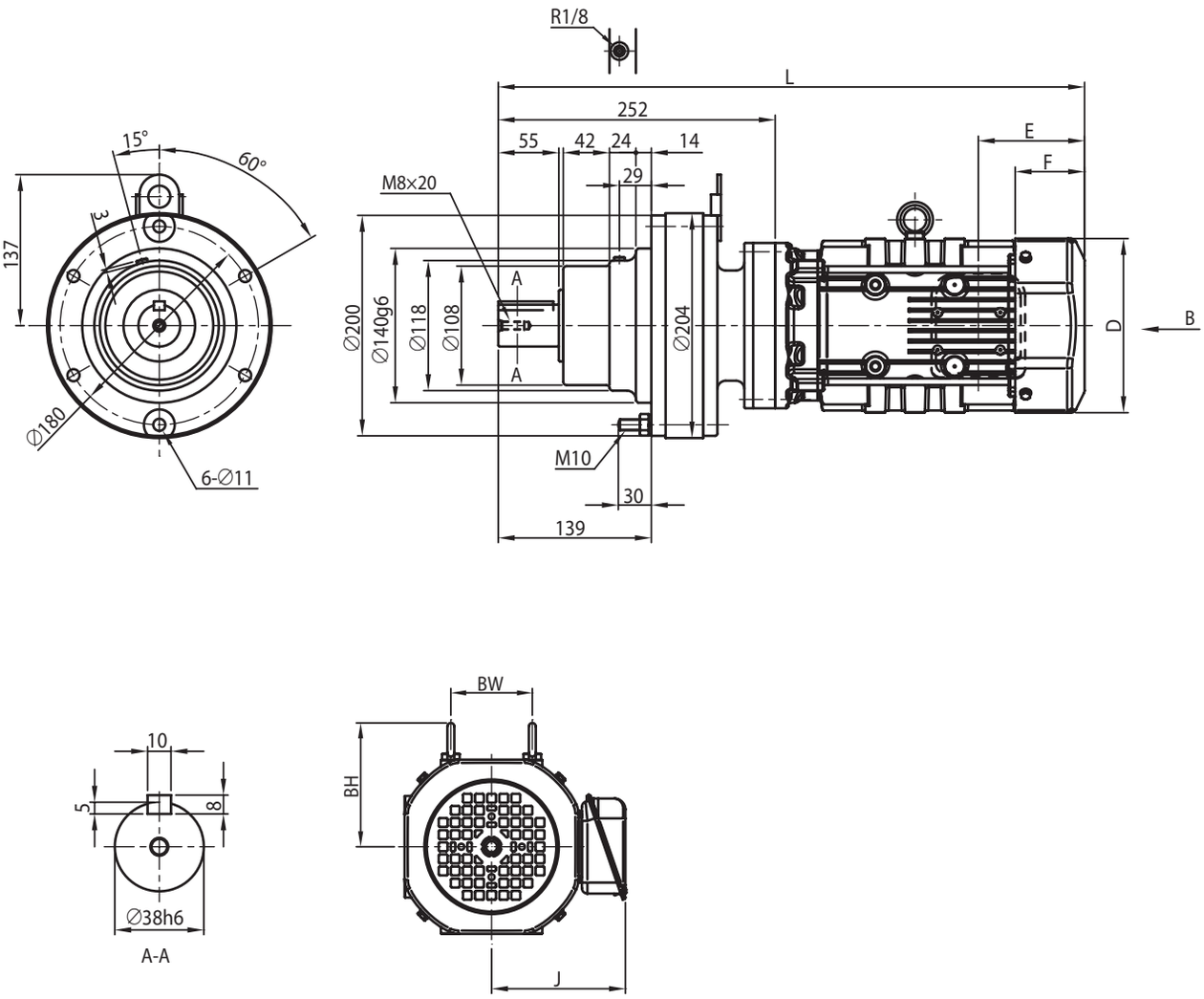

电机种类	容量 kW	极	容量代号（△）	BW	BH	无制动器						带制动器 (B)					
						J	D	E	F	L	重量 (kg)	J	D	E	F	L	重量 (kg)
GB2 效率三相电机	0.75	4	1	74	112	153	□ 158	97	63	533	40	153	□ 158	160	127	596	45
	1.1		1H	80	117	158	□ 167	97	64	560	44	158	□ 167	167	133	629	50
	1.5		2	80	117	158	□ 167	97	64	560	45	158	□ 167	167	133	629	51

注）1. △中填写电机容量代号。详细内容请参见 B6 页“型号”。
2. 型号的□中填写“0”或“5”。详情请参见选型表。
3. 低速轴轴径尺寸：尺寸公差为日本标准 JIS B 0401-1998“h6”。
4. 轴端键及键槽尺寸：符合日本标准 JIS B 1301-1996(ISO)“键及键槽　平行键（夹入型）”。
5. 低速轴轴端部的详细尺寸请参见技术资料 F19 页。
6. 法兰安装部镶嵌直径尺寸：尺寸公差为 JIS B 0401-1998“g6”。
7. E 尺寸为风扇罩端面至端子箱安装中心的尺寸。端子箱引出口等的详细内容请参见技术资料 F37 页。
8. 安装时，请参见技术资料 F32、F33 页。
9. 本尺寸图的尺寸及质量如有变更，恕不预告。

尺寸图 卧式·法兰安装 CHFM△-613□DB

GB2 效率三相电机 CHFM△-613□DB-EP(-B)-减速比

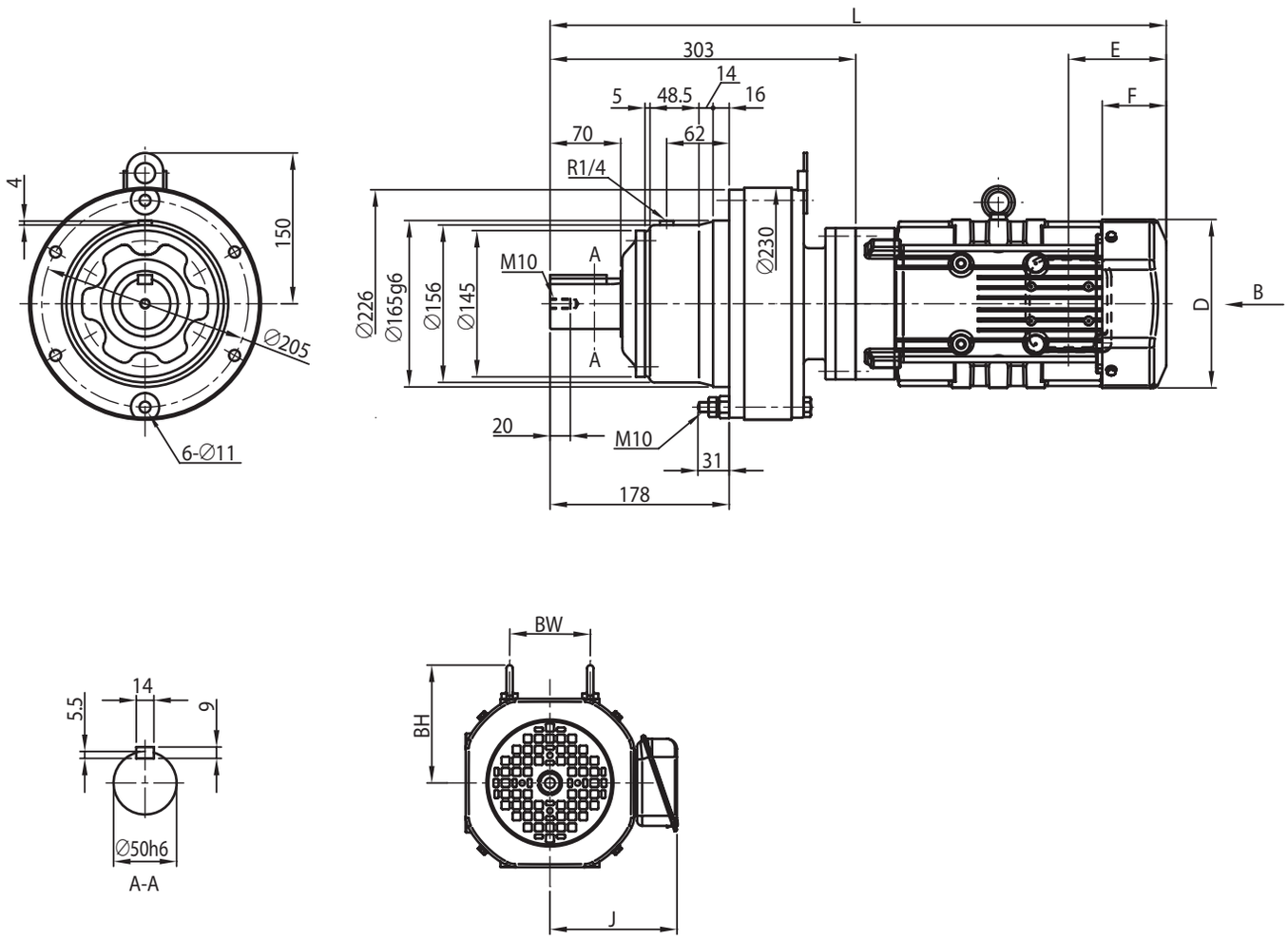

电机种类	容量 kW	极	容量代号（△）	BW	BH	无制动器						带制动器 (B)					
						J	D	E	F	L	重量 (kg)	J	D	E	F	L	重量 (kg)
GB2 效率三相电机	0.75	4	1	74	112	153	□ 158	97	63	584	57	153	□ 158	160	127	648	62
	1.1		1H	80	117	158	□ 167	97	64	611	61	158	□ 167	167	133	681	67
	1.5		2	80	117	158	□ 167	97	64	611	62	158	□ 167	167	133	681	68

注）1. △中填写电机容量代号。详细内容请参见 B6 页“型号”。
2. 型号的□中填写“0”或“5”。详情请参见选型表。
3. 低速轴轴径尺寸：尺寸公差为日本标准 JIS B 0401-1998“h6”。
4. 轴端键及键槽尺寸：符合日本标准 JIS B 1301-1996(ISO)“键及键槽　平行键（夹入型）”。
5. 低速轴轴端部的详细尺寸请参见技术资料 F20 页。
6. 法兰安装部镶嵌直径尺寸：尺寸公差为 JIS B 0401-1998“g6”。
7. 低速轴方向垂直向下（CVFM 型）时，轴的有效长度不同。详细尺寸请参见技术资料 F20 页。
8. E 尺寸为风扇罩端面至端子箱安装中心的尺寸。端子箱引出口等的详细内容请参见技术资料 F37 页。
9. 安装时，请参见技术资料 F32、F33 页。
10. 本尺寸图的尺寸及质量如有变更，恕不预告。

尺寸图 卧式·法兰安装 CHFM△-613□DC

GB2 效率三相电机 CHFM△-613□DC-EP(-B)-减速比

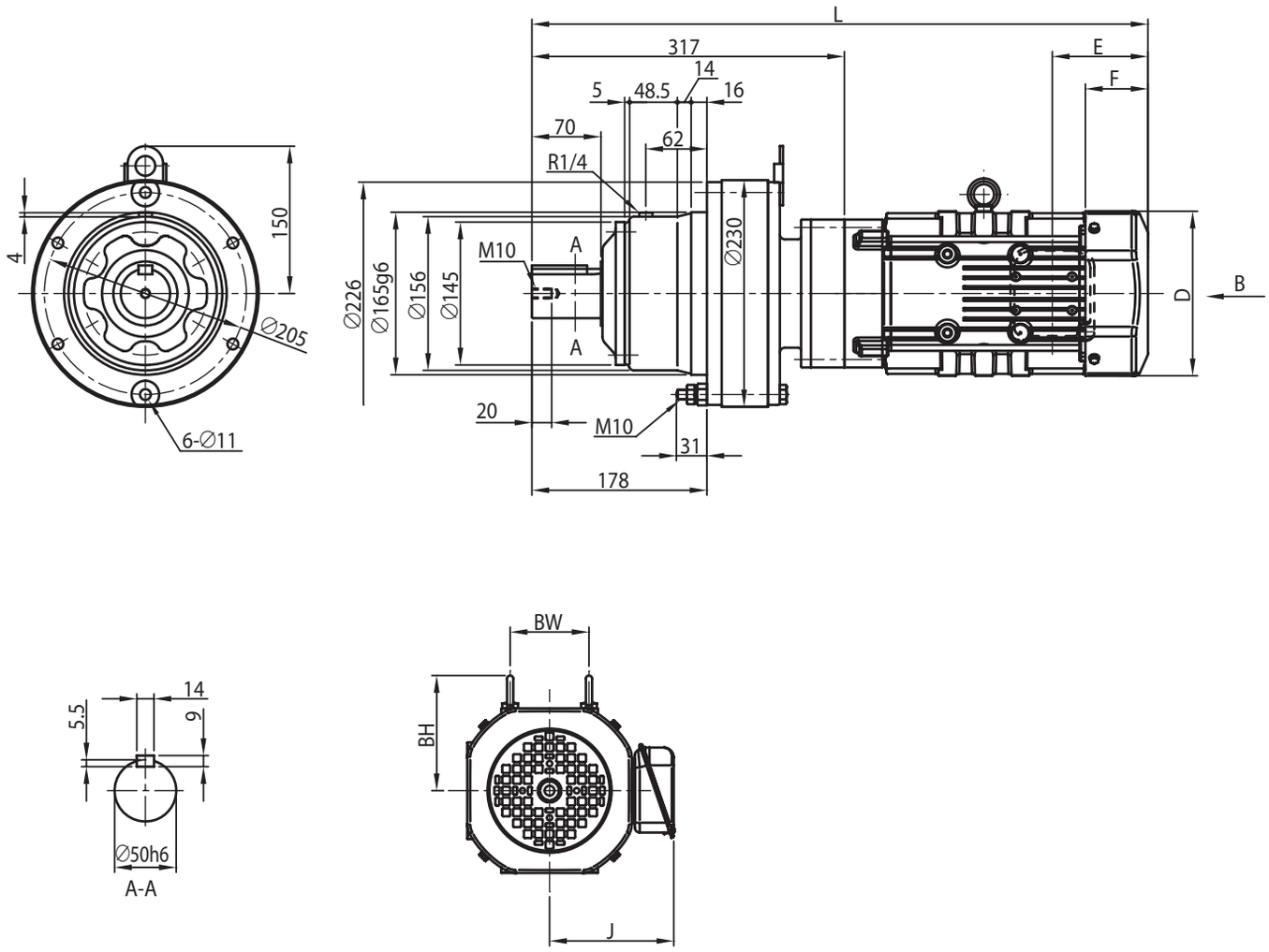

电机种类	容量 kW	极	容量代号（△）	BW	BH	无制动器						带制动器 (B)					
						J	D	E	F	L	重量 (kg)	J	D	E	F	L	重量 (kg)
GB2 效率三相电机	0.75	4	1	74	112	153	□ 158	97	63	598	58	153	□ 158	160	127	662	63
	1.1		1H	80	117	158	□ 167	97	64	625	62	158	□ 167	167	133	695	68
	1.5		2	80	117	158	□ 167	97	64	625	63	158	□ 167	167	133	695	69
	2.2		3	103	125	172	□ 184	115	66	646	70	172	□ 184	193	144	724	78

注）1. △中填写电机容量代号。详细内容请参见 B6 页“型号”。
2. 型号的□中填写“0”或“5”。详情请参见选型表。
3. 低速轴轴径尺寸：尺寸公差为日本标准 JIS B 0401-1998“h6”。
4. 轴端键及键槽尺寸：符合日本标准 JIS B 1301-1996(ISO)“键及键槽　平行键（夹入型）”。
5. 低速轴轴端部的详细尺寸请参见技术资料 F20 页。
6. 法兰安装部镶嵌直径尺寸：尺寸公差为 JIS B 0401-1998“g6”。
7. 低速轴方向垂直向下（CVFM 型）时，轴的有效长度不同。详细尺寸请参见技术资料 F20 页。
8. E 尺寸为风扇罩端面至端子箱安装中心的尺寸。端子箱引出口等的详细内容请参见技术资料 F37 页。
9. 安装时，请参见技术资料 F32、F33 页。
10. 本尺寸图的尺寸及质量如有变更，恕不预告。

尺寸图 卧式·法兰安装 CHFM△-614□DB

GB2 效率三相电机 CHFM△-614□DB-EP(-B)-减速比

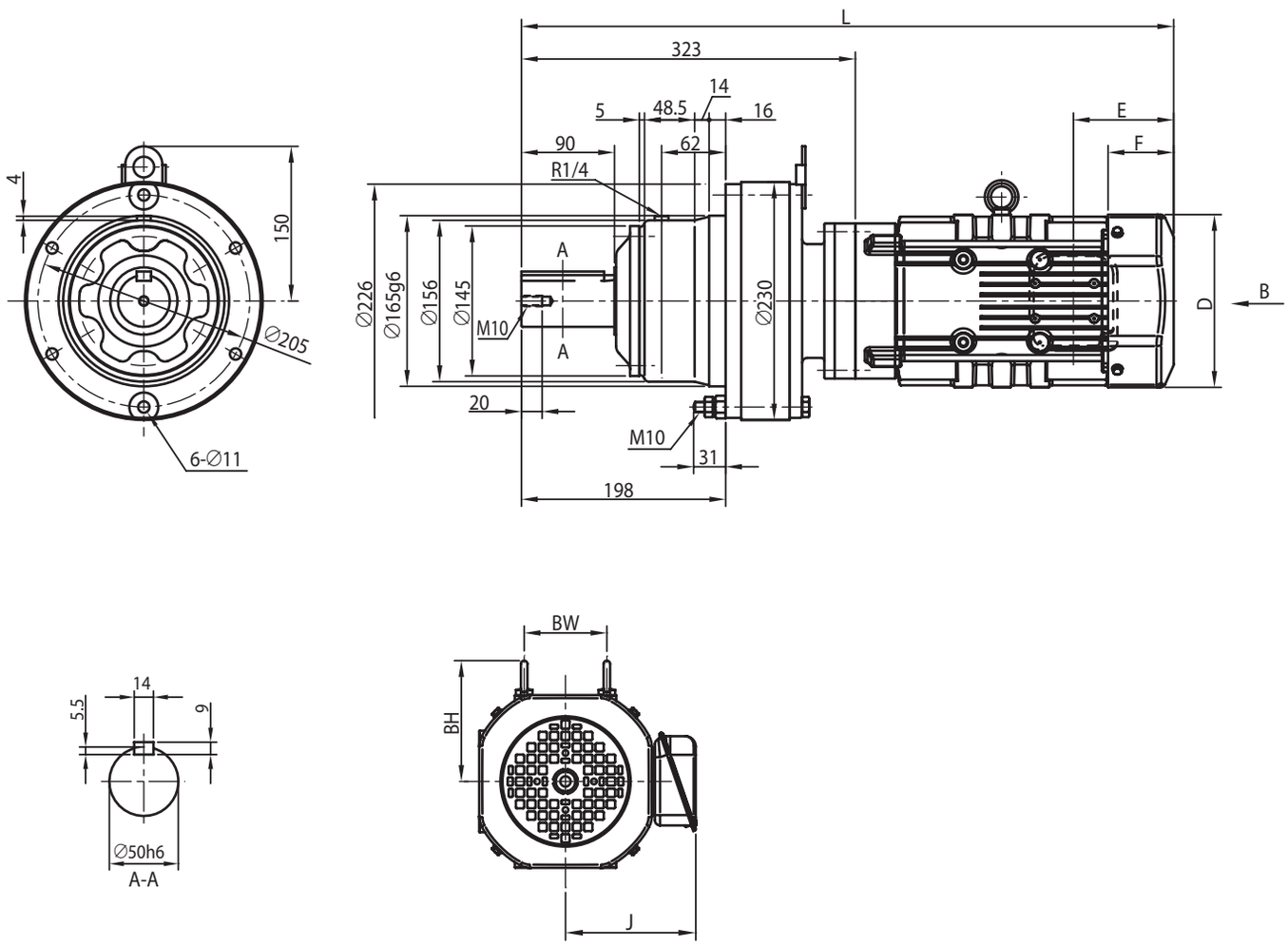

电机种类	容量 kW	极	容量代号（△）	BW	BH	无制动器						带制动器 (B)					
						J	D	E	F	L	重量 (kg)	J	D	E	F	L	重量 (kg)
GB2 效率三相电机	0.75	4	1	74	112	153	□ 158	97	63	604	57	153	□ 158	160	127	668	62
	1.1		1H	80	117	158	□ 167	97	64	631	61	158	□ 167	167	133	701	67
	1.5		2	80	117	158	□ 167	97	64	631	62	158	□ 167	167	133	701	68

注）1. △中填写电机容量代号。详细内容请参见 B6 页“型号”。
2. 型号的□中填写“0”或“5”。详情请参见选型表。
3. 低速轴轴径尺寸：尺寸公差为日本标准 JIS B 0401-1998“h6”。
4. 轴端键及键槽尺寸：符合日本标准 JIS B 1301-1996(ISO)“键及键槽　平行键（夹入型）”。
5. 低速轴轴端部的详细尺寸请参见技术资料 F20 页。
6. 法兰安装部镶嵌直径尺寸：尺寸公差为 JIS B 0401-1998“g6”。
7. 低速轴方向垂直向下（CVFM 型）时，轴的有效长度不同。详细尺寸请参见技术资料 F20 页。
8. E 尺寸为风扇罩端面至端子箱安装中心的尺寸。端子箱引出口等的详细内容请参见技术资料 F37 页。
9. 安装时，请参见技术资料 F32、F33 页。
10. 本尺寸图的尺寸及质量如有变更，恕不预告。

尺寸图 卧式·法兰安装 CHFM△-614□DC

GB2 效率三相电机 CHFM△-614□DC-EP(-B)-减速比

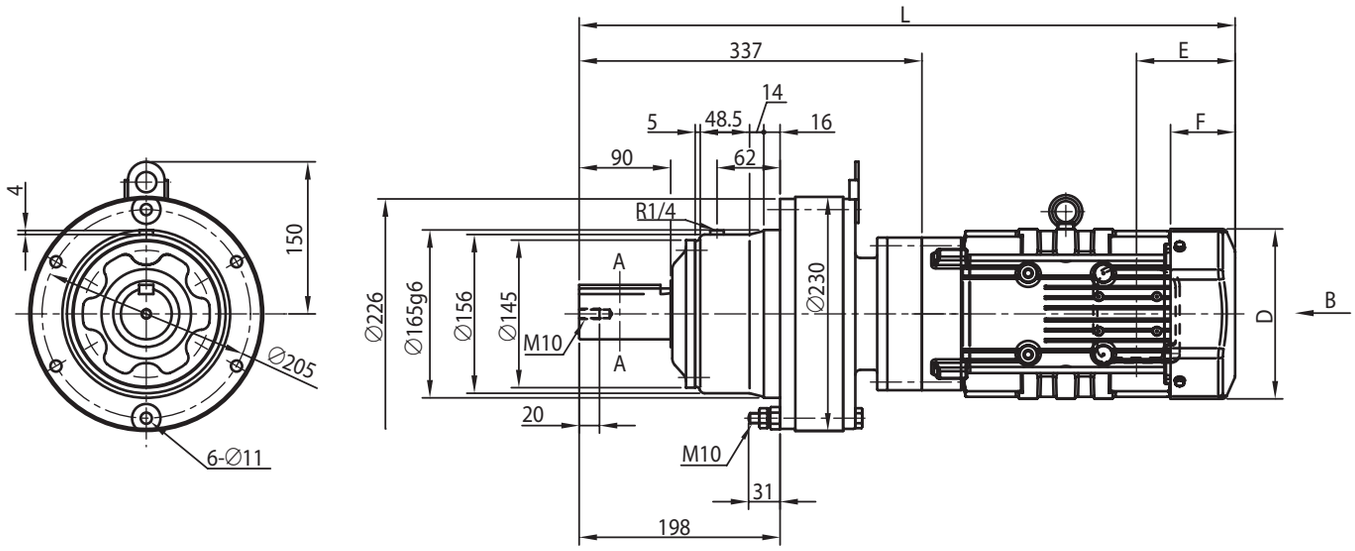

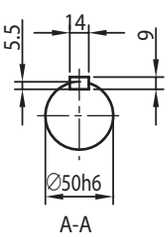

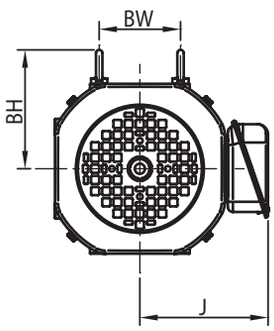

电机种类	容量 kW	极	容量代号（△）	BW	BH	无制动器						带制动器 (B)					
						J	D	E	F	L	重量 (kg)	J	D	E	F	L	重量 (kg)
GB2 效率三相电机	0.75	4	1	74	112	153	□ 158	97	63	618	58	153	□ 158	160	127	682	63
	1.1		1H	80	117	158	□ 167	97	64	645	62	158	□ 167	167	133	715	68
	1.5		2	80	117	158	□ 167	97	64	645	63	158	□ 167	167	133	715	69
	2.2		3	103	125	172	□ 184	115	66	666	70	172	□ 184	193	144	744	78

注）1. △中填写电机容量代号。详细内容请参见 B6 页“型号”。
2. 型号的□中填写“0”或“5”。详情请参见选型表。
3. 低速轴轴径尺寸：尺寸公差为日本标准 JIS B 0401-1998“h6”。
4. 轴端键及键槽尺寸：符合日本标准 JIS B 1301-1996(ISO)“键及键槽　平行键（夹入型）”。
5. 低速轴轴端部的详细尺寸请参见技术资料 F20 页。
6. 法兰安装部镶嵌直径尺寸：尺寸公差为 JIS B 0401-1998“g6”。
7. 低速轴方向垂直向下（CVFM 型）时，轴的有效长度不同。详细尺寸请参见技术资料 F20 页。
8. E 尺寸为风扇罩端面至端子箱安装中心的尺寸。端子箱引出口等的详细内容请参见技术资料 F37 页。
9. 安装时，请参见技术资料 F32、F33 页。
10. 本尺寸图的尺寸及质量如有变更，恕不预告。

尺寸图 卧式·法兰安装 CHFM△-616□DA

GB2 效率三相电机 CHFM△-616□DA-EP(-B)-减速比

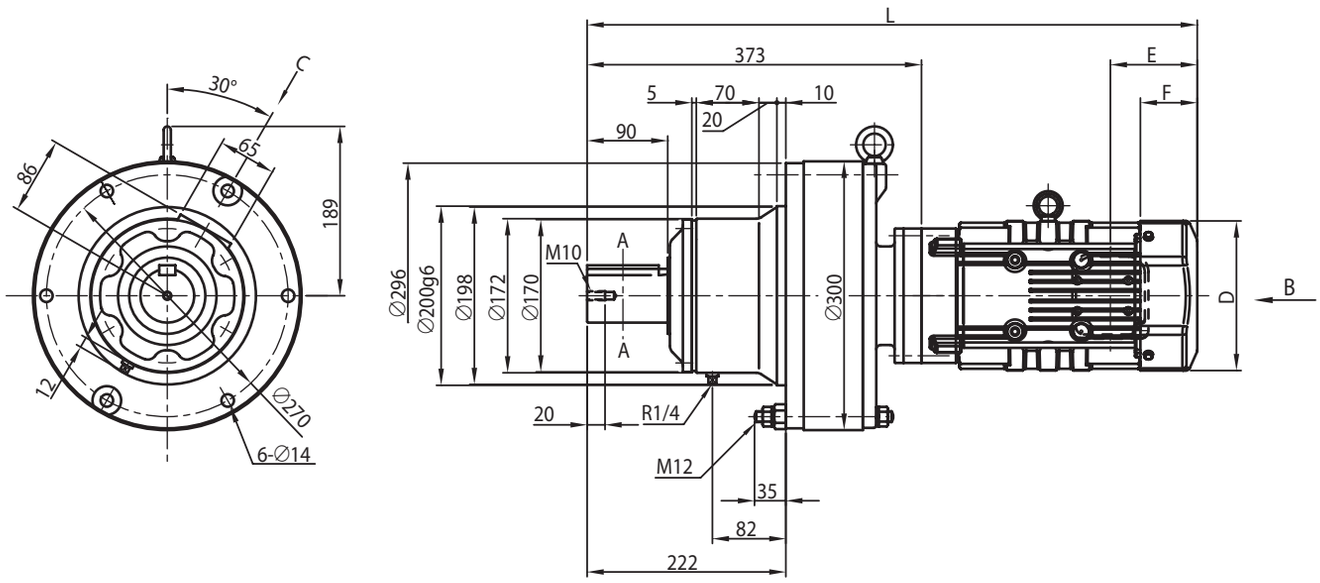

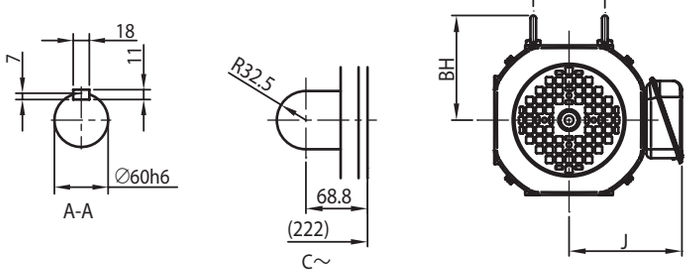

电机种类	容量 kW	极	容量代号（△）	BW	BH	无制动器						带制动器 (B)					
						J	D	E	F	L	重量 (kg)	J	D	E	F	L	重量 (kg)
GB2 效率三相电机	0.75	4	1	74	112	153	□ 158	97	63	654	83	153	□ 158	160	127	718	88
	1.1		1H	80	117	158	□ 167	97	64	681	87	158	□ 167	167	133	751	93
	1.5		2	80	117	158	□ 167	97	64	681	88	158	□ 167	167	133	751	94

注）1. △中填写电机容量代号。详细内容请参见 B6 页“型号”。
2. 型号的□中填写“0”或“5”。详情请参见选型表。
3. 低速轴轴径尺寸：尺寸公差为日本标准 JIS B 0401-1998“h6”。
4. 轴端键及键槽尺寸：符合日本标准 JIS B 1301-1996(ISO)“键及键槽　平行键（夹入型）”。
5. 低速轴轴端部的详细尺寸请参见技术资料 F20 页。
6. 法兰安装部镶嵌直径尺寸：尺寸公差为 JIS B 0401-1998“g6”。
7. 低速轴方向垂直向下（CVFM 型）时，轴的有效长度不同。详细尺寸请参见技术资料 F20 页。
8. E 尺寸为风扇罩端面至端子箱安装中心的尺寸。端子箱引出口等的详细内容请参见技术资料 F37 页。
9. 安装时，请参见技术资料 F32、F33 页。
10. 本尺寸图的尺寸及质量如有变更，恕不预告。

尺寸图 卧式·法兰安装 CHFM△-616□DB

GB2 效率三相电机 CHFM△-616□DB-EP(-B)-减速比

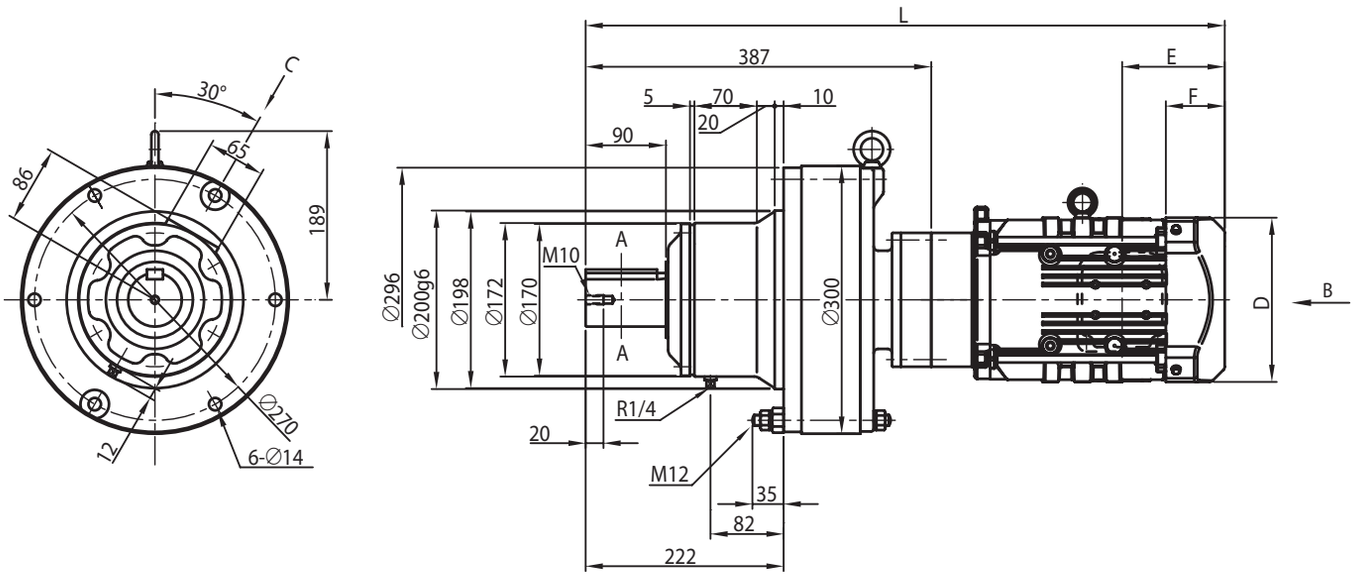

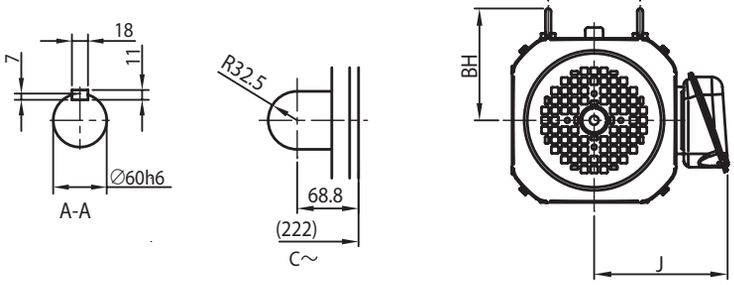

电机种类	容量 kW	极	容量代号（△）	BW	BH	无制动器						带制动器 (B)					
						J	D	E	F	L	重量 (kg)	J	D	E	F	L	重量 (kg)
GB2 效率三相电机	0.75	4	1	74	112	153	□ 158	97	63	668	85	153	□ 158	160	127	732	90
	1.1		1H	80	117	158	□ 167	97	64	695	89	158	□ 167	167	133	765	95
	1.5		2	80	117	158	□ 167	97	64	695	90	158	□ 167	167	133	765	96
	2.2		3	103	125	172	□ 184	115	66	716	97	172	□ 184	193	144	794	105

注）1. △中填写电机容量代号。详细内容请参见 B6 页“型号”。
2. 型号的□中填写“0”或“5”。详情请参见选型表。
3. 低速轴轴径尺寸：尺寸公差为日本标准 JIS B 0401-1998“h6”。
4. 轴端键及键槽尺寸：符合日本标准 JIS B 1301-1996(ISO)“键及键槽　平行键（夹入型）”。
5. 低速轴轴端部的详细尺寸请参见技术资料 F20 页。
6. 法兰安装部镶嵌直径尺寸：尺寸公差为 JIS B 0401-1998“g6”。
7. 低速轴方向垂直向下（CVFM 型）时，轴的有效长度不同。详细尺寸请参见技术资料 F20 页。
8. E 尺寸为风扇罩端面至端子箱安装中心的尺寸。端子箱引出口等的详细内容请参见技术资料 F37 页。
9. 安装时，请参见技术资料 F32、F33 页。
10. 本尺寸图的尺寸及质量如有变更，恕不预告。

尺寸图 卧式·法兰安装 CHFM△-616□DC

GB2 效率三相电机 CHFM△-616□DC-EP(-B)-减速比

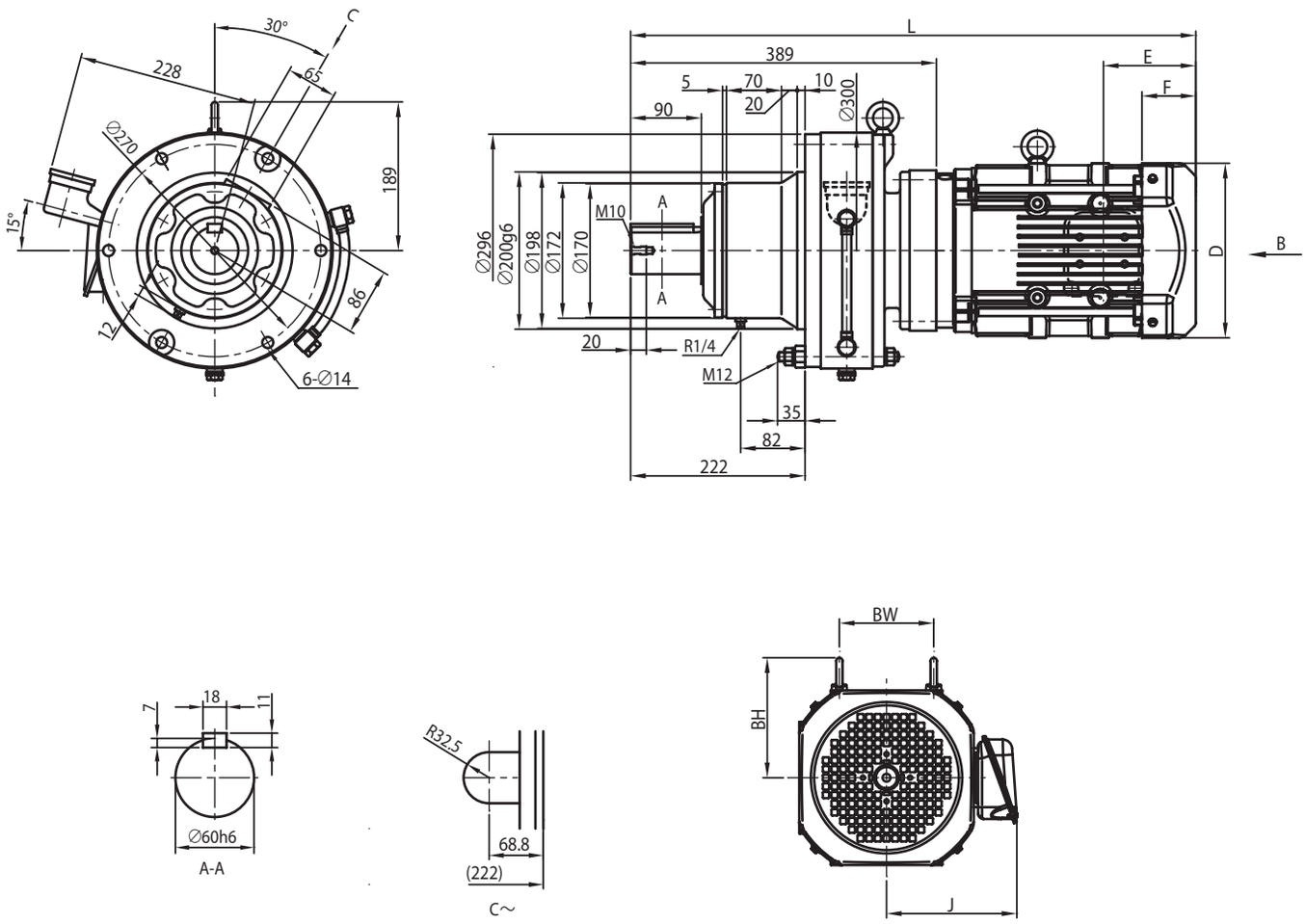

电机种类	容量 kW	极	容量代号（△）	BW	BH	无制动器						带制动器 (B)					
						J	D	E	F	L	重量 (kg)	J	D	E	F	L	重量 (kg)
GB2 效率三相电机	1.1	4	1H	80	117	158	□ 167	97	64	697	99	158	□ 167	167	133	766	105
	1.5		2	80	117	158	□ 167	97	64	697	100	158	□ 167	167	133	766	106
	2.2		3	103	125	172	□ 184	115	66	682	106	172	□ 184	193	144	760	114
	3.0		4	103	125	172	□ 184	115	66	696	109	172	□ 184	193	144	774	117
	3.7		5	120	153	188	□ 222	118	69	719	118	188	□ 222	208	159	809	129
	5.5		8	120	153	188	□ 222	118	69	762	133	188	□ 222	208	159	852	144

注）1. △中填写电机容量代号。详细内容请参见 B6 页“型号”。
2. 型号的□中填写“0”或“5”。详情请参见选型表。
3. 低速轴轴径尺寸：尺寸公差为日本标准 JIS B 0401-1998“h6”。
4. 轴端键及键槽尺寸：符合日本标准 JIS B 1301-1996(ISO)“键及键槽　平行键（夹入型）”。
5. 低速轴轴端部的详细尺寸请参见技术资料 F20 页。
6. 法兰安装部镶嵌直径尺寸：尺寸公差为 JIS B 0401-1998“g6”。
7. 低速轴方向垂直向下（CVFM 型）时，轴的有效长度不同。详细尺寸请参见技术资料 F20 页。
8. E 尺寸为风扇罩端面至端子箱安装中心的尺寸。端子箱引出口等的详细内容请参见技术资料 F37 页。
9. 安装时，请参见技术资料 F32、F33 页。
10. 本尺寸图的尺寸及质量如有变更，恕不预告。

尺寸图 卧式·法兰安装 CHFM△-617□DA

GB2 效率三相电机 CHFM△-617□DA-EP(-B)-减速比

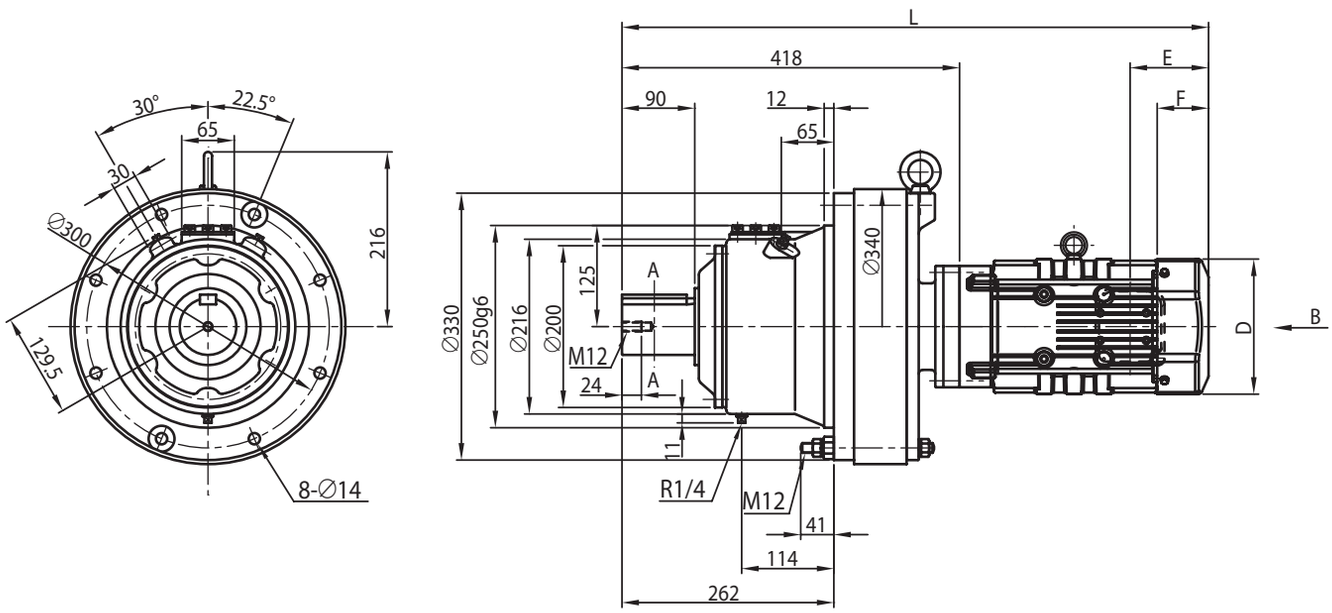

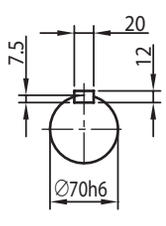

A-A

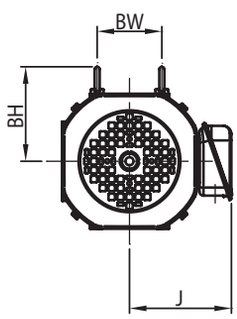

电机种类	容量 kW	极	容量代号（△）	BW	BH	无制动器						带制动器 (B)					
						J	D	E	F	L	重量 (kg)	J	D	E	F	L	重量 (kg)
GB2 效率三相电机	0.75	4	1	74	112	153	□ 158	97	63	699	107	153	□ 158	160	127	762	112
	1.1		1H	80	117	158	□ 167	97	64	726	111	158	□ 167	167	133	795	117
	1.5		2	80	117	158	□ 167	97	64	726	112	158	□ 167	167	133	795	118

注）1. △中填写电机容量代号。详细内容请参见 B6 页“型号”。
2. 型号的□中填写“0”或“5”。详情请参见选型表。
3. 低速轴轴径尺寸：尺寸公差为日本标准 JIS B 0401-1998“h6”。
4. 轴端键及键槽尺寸：符合日本标准 JIS B 1301-1996(ISO)“键及键槽　平行键（夹入型）”。
5. 低速轴轴端部的详细尺寸请参见技术资料 F20 页。
6. 法兰安装部镶嵌直径尺寸：尺寸公差为 JIS B 0401-1998“g6”。
7. 低速轴方向垂直向下（CVFM 型）时，轴的有效长度不同。详细尺寸请参见技术资料 F20 页。
8. E 尺寸为风扇罩端面至端子箱安装中心的尺寸。端子箱引出口等的详细内容请参见技术资料 F37 页。
9. 安装时，请参见技术资料 F32、F33 页。
10. 本尺寸图的尺寸及质量如有变更，恕不预告。

尺寸图 卧式·法兰安装 CHFM△-617□DB

GB2 效率三相电机 CHFM△-617□DB-EP(-B)-减速比

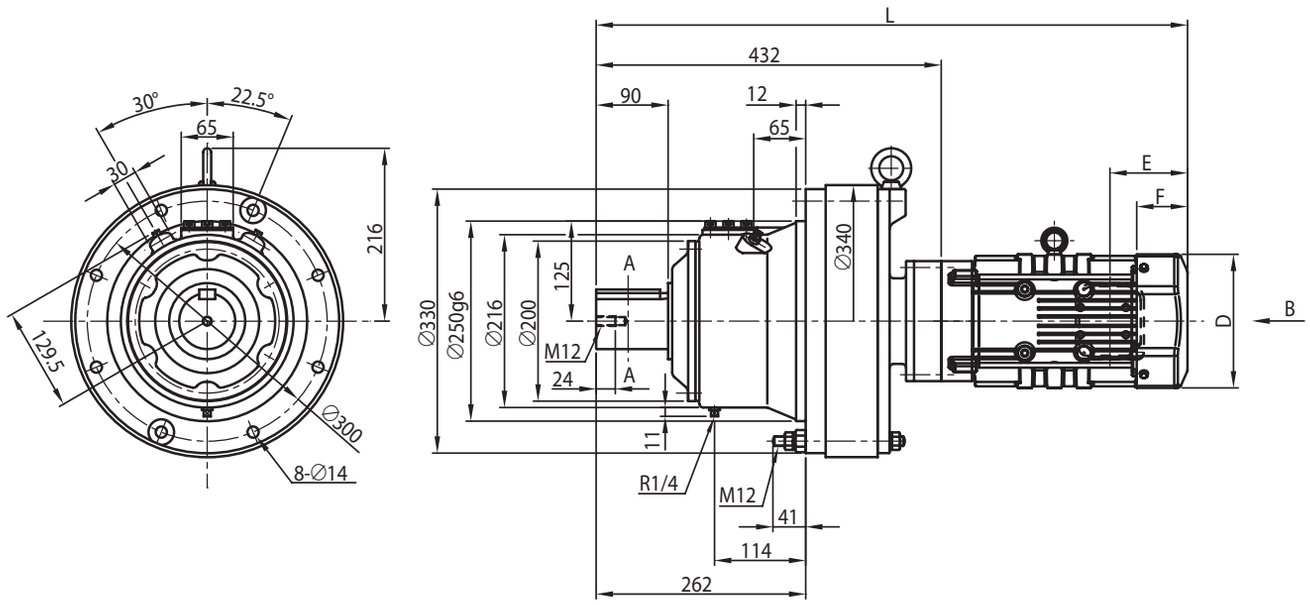

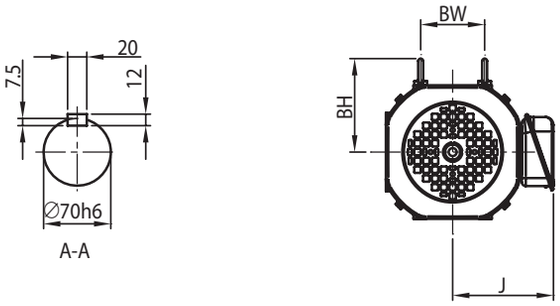

电机种类	容量 kW	极	容量代号（△）	BW	BH	无制动器						带制动器 (B)					
						J	D	E	F	L	重量 (kg)	J	D	E	F	L	重量 (kg)
GB2 效率三相电机	0.75	4	1	74	112	153	□ 158	97	63	713	109	153	□ 158	160	127	776	114
	1.1		1H	80	117	158	□ 167	97	64	740	113	158	□ 167	167	133	809	119
	1.5		2	80	117	158	□ 167	97	64	740	114	158	□ 167	167	133	809	120
	2.2		3	103	125	172	□ 184	115	66	761	121	172	□ 184	193	144	839	129

注）1. △中填写电机容量代号。详细内容请参见 B6 页“型号”。
2. 型号的□中填写“0”或“5”。详情请参见选型表。
3. 低速轴轴径尺寸：尺寸公差为日本标准 JIS B 0401-1998“h6”。
4. 轴端键及键槽尺寸：符合日本标准 JIS B 1301-1996(ISO)“键及键槽　平行键（夹入型）”。
5. 低速轴轴端部的详细尺寸请参见技术资料 F20 页。
6. 法兰安装部镶嵌直径尺寸：尺寸公差为 JIS B 0401-1998“g6”。
7. 低速轴方向垂直向下（CVFM 型）时，轴的有效长度不同。详细尺寸请参见技术资料 F20 页。
8. E 尺寸为风扇罩端面至端子箱安装中心的尺寸。端子箱引出口等的详细内容请参见技术资料 F37 页。
9. 安装时，请参见技术资料 F32、F33 页。
10. 本尺寸图的尺寸及质量如有变更，恕不预告。

尺寸图 卧式·法兰安装 CHFM△-617□DC

GB2 效率三相电机　CHFM△-617□DC-EP(-B)-减速比

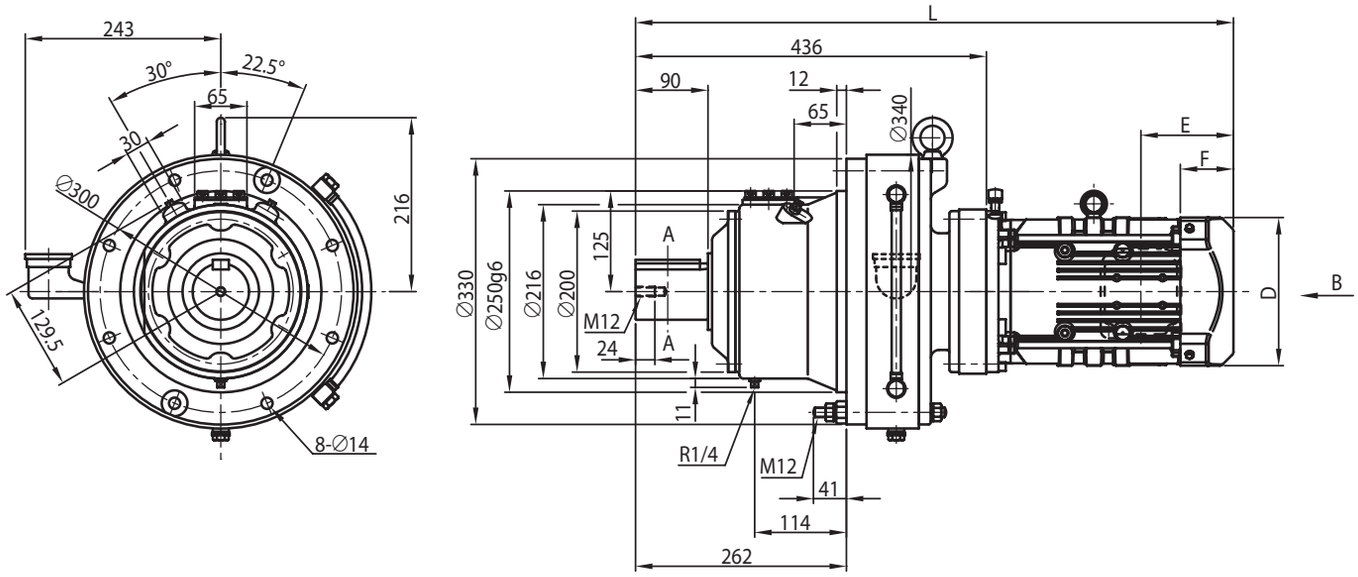

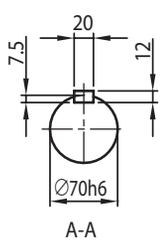

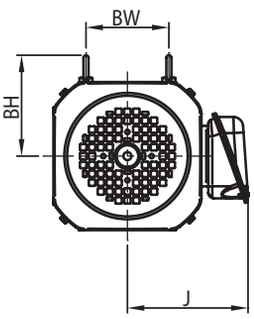

电机种类	容量 kW	极	容量代号（△）	BW	BH	无制动器						带制动器 (B)					
						J	D	E	F	L	重量 (kg)	J	D	E	F	L	重量 (kg)
GB2 效率三相电机	1.1	4	1H	80	117	158	□ 167	97	64	744	122	158	□ 167	167	133	814	128
	1.5		2	80	117	158	□ 167	97	64	744	123	158	□ 167	167	133	814	129
	2.2		3	103	125	172	□ 184	115	66	729	129	172	□ 184	193	144	807	137
	3.0		4	103	125	172	□ 184	115	66	743	132	172	□ 184	193	144	821	140
	3.7		5	120	153	188	□ 222	118	69	766	141	188	□ 222	208	159	857	152
	5.5		8	120	153	188	□ 222	118	69	809	156	188	□ 222	208	159	900	167

注）1. △中填写电机容量代号。详细内容请参见 B6 页“型号”。
2. 型号的□中填写“0”或“5”。详情请参见选型表。
3. 低速轴轴径尺寸：尺寸公差为日本标准 JIS B 0401-1998“h6”。
4. 轴端键及键槽尺寸：符合日本标准 JIS B 1301-1996(ISO)“键及键槽　平行键（夹入型）”。
5. 低速轴轴端部的详细尺寸请参见技术资料 F20 页。
6. 法兰安装部镶嵌直径尺寸：尺寸公差为 JIS B 0401-1998“g6”。
7. 低速轴方向垂直向下（CVFM 型）时，轴的有效长度不同。详细尺寸请参见技术资料 F20 页。
8. E 尺寸为风扇罩端面至端子箱安装中心的尺寸。端子箱引出口等的详细内容请参见技术资料 F37 页。
9. 安装时，请参见技术资料 F32、F33 页。
10. 本尺寸图的尺寸及质量如有变更，恕不预告。

尺寸图 卧式·法兰安装 CHFM△-618□DA

GB2 效率三相电机 CHFM△-618□DA-EP(-B)-减速比

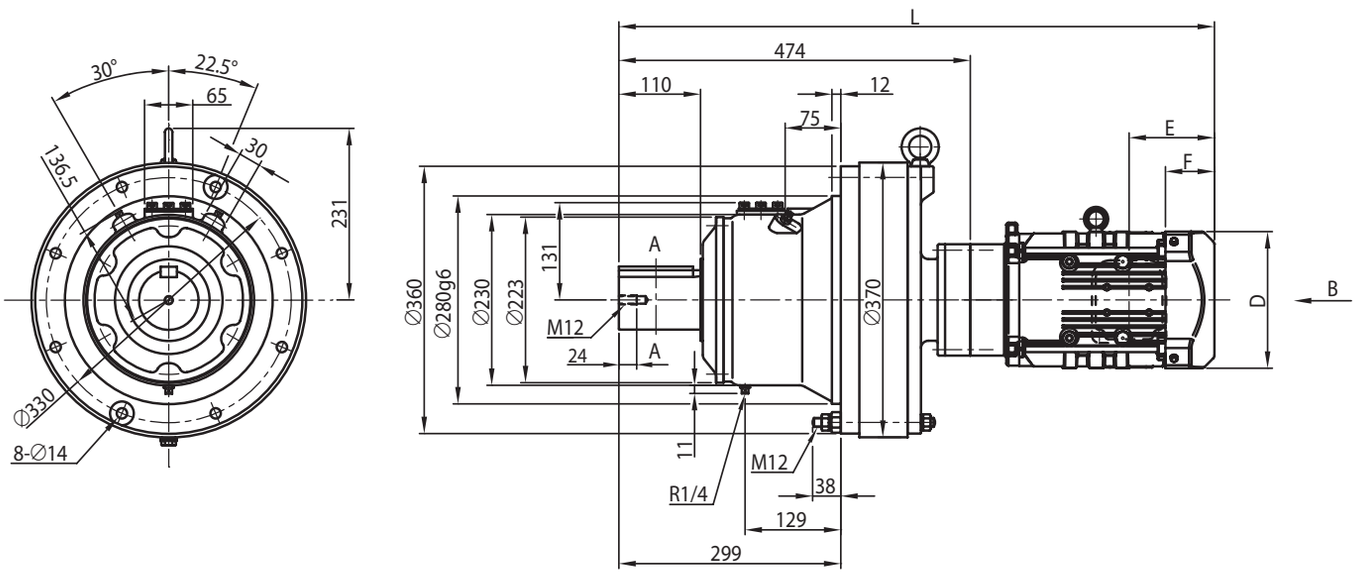

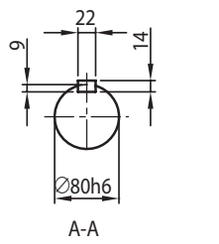

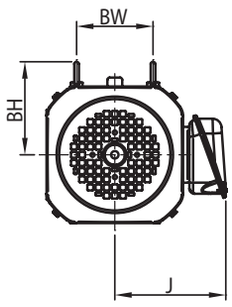

电机种类	容量 kW	极	容量代号（△）	BW	BH	无制动器						带制动器 (B)					
						J	D	E	F	L	重量 (kg)	J	D	E	F	L	重量 (kg)
GB2 效率三相电机	0.75	4	1	74	112	153	□ 158	97	63	755	144	153	□ 158	160	127	818	149
	1.1		1H	80	117	158	□ 167	97	64	782	148	158	□ 167	167	133	851	154
	1.5		2	80	117	158	□ 167	97	64	782	149	158	□ 167	167	133	851	155
	2.2		3	103	125	172	□ 184	115	66	803	156	172	□ 184	193	144	881	164

注）1. △中填写电机容量代号。详细内容请参见 B6 页“型号”。
2. 型号的□中填写“0”或“5”。详情请参见选型表。
3. 低速轴轴径尺寸：尺寸公差为日本标准 JIS B 0401-1998“h6”。
4. 轴端键及键槽尺寸：符合日本标准 JIS B 1301-1996(ISO)“键及键槽　平行键（夹入型）”。
5. 低速轴轴端部的详细尺寸请参见技术资料 F20 页。
6. 法兰安装部镶嵌直径尺寸：尺寸公差为 JIS B 0401-1998“g6”。
7. 低速轴方向垂直向下（CVFM 型）时，轴的有效长度不同。详细尺寸请参见技术资料 F20 页。
8. E 尺寸为风扇罩端面至端子箱安装中心的尺寸。端子箱引出口等的详细内容请参见技术资料 F37 页。
9. 安装时，请参见技术资料 F32、F33 页。
10. 本尺寸图的尺寸及质量如有变更，恕不预告。

尺寸图 卧式·法兰安装 CHFM△-618□DB

GB2 效率三相电机 CHFM△-618□DB-EP(-B)-减速比

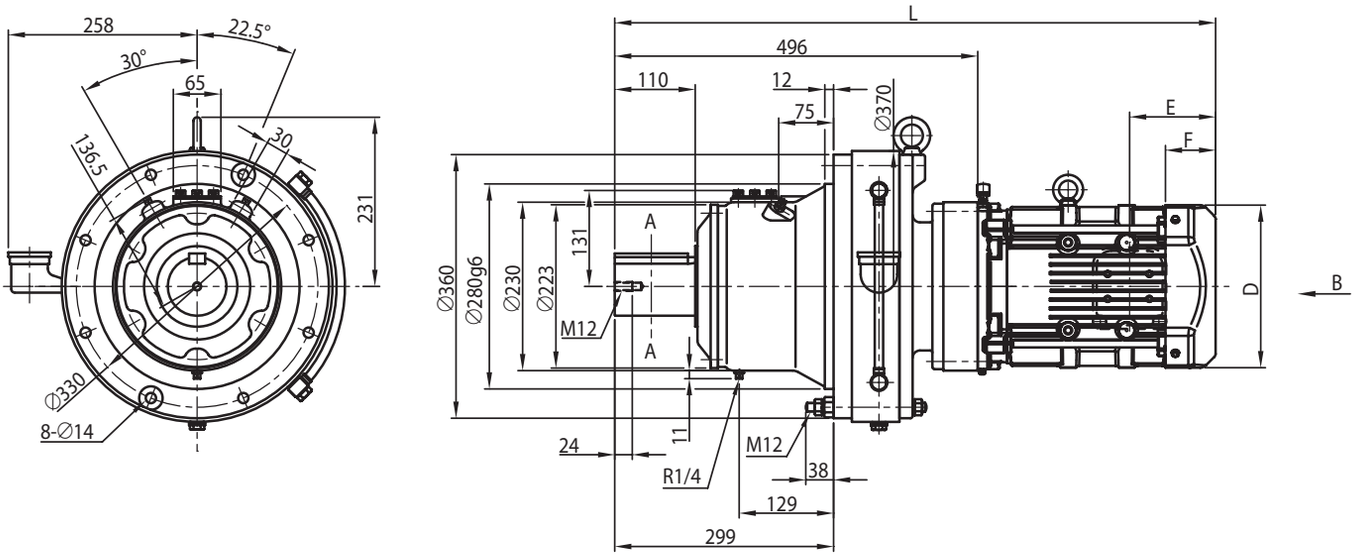

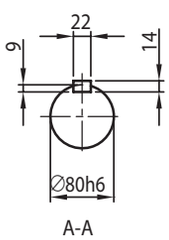

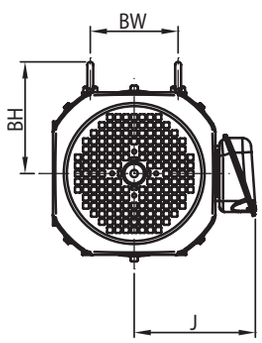

电机种类	容量 kW	极	容量代号（△）	BW	BH	无制动器						带制动器 (B)					
						J	D	E	F	L	重量 (kg)	J	D	E	F	L	重量 (kg)
GB2 效率三相电机	1.1	4	1H	80	117	158	□ 167	97	64	804	164	158	□ 167	167	133	874	170
	1.5		2	80	117	158	□ 167	97	64	804	165	158	□ 167	167	133	874	171
	2.2		3	103	125	172	□ 184	115	66	789	170	172	□ 184	193	144	867	178
	3.0		4	103	125	172	□ 184	115	66	803	173	172	□ 184	193	144	881	181
	3.7		5	120	153	188	□ 222	118	69	821	181	188	□ 222	208	159	912	192
	5.5		8	120	153	188	□ 222	118	69	864	197	188	□ 222	208	159	955	208
	7.5		10	-	174	230	□ 260	138	92	902	209	230	□ 260	243	197	1007	230
	11		15	-	174	230	□ 260	138	92	964	215	230	□ 260	243	197	1069	236

注）1. △中填写电机容量代号。详细内容请参见 B6 页“型号”。
2. 型号的□中填写“0”或“5”。详情请参见选型表。
3. 低速轴轴径尺寸：尺寸公差为日本标准 JIS B 0401-1998“h6”。
4. 轴端键及键槽尺寸：符合日本标准 JIS B 1301-1996(ISO)“键及键槽　平行键（夹入型）”。
5. 低速轴轴端部的详细尺寸请参见技术资料 F20 页。
6. 法兰安装部镶嵌直径尺寸：尺寸公差为 JIS B 0401-1998“g6”。
7. 低速轴方向垂直向下（CVFM 型）时，轴的有效长度不同。详细尺寸请参见技术资料 F20 页。
8. E 尺寸为风扇罩端面至端子箱安装中心的尺寸。端子箱引出口等的详细内容请参见技术资料 F37 页。
9. 安装时，请参见技术资料 F32、F33 页。
10. 本尺寸图的尺寸及质量如有变更，恕不预告。

尺寸图 卧式·法兰安装 CHFM△-619□DA

GB2 效率三相电机 CHFM△-619□DA-EP(-B)-减速比

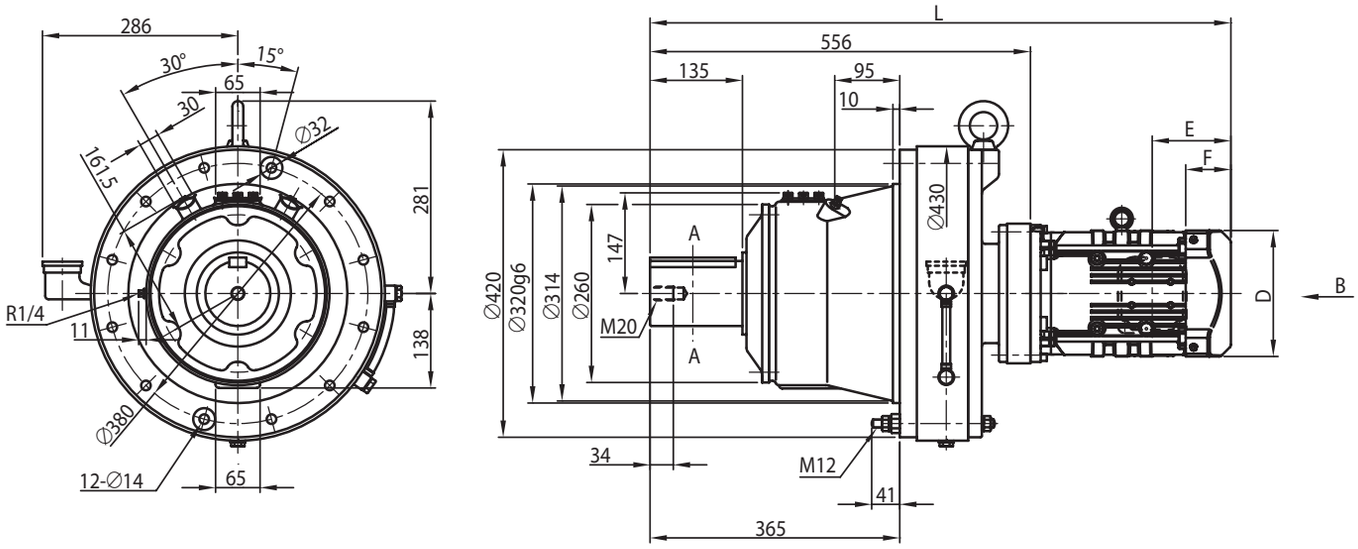



电机种类	容量 kW	极	容量代号（△）	BW	BH	无制动器						带制动器 (B)					
						J	D	E	F	L	重量 (kg)	J	D	E	F	L	重量 (kg)
GB2 效率三相电机	0.75	4	1	74	112	153	□ 158	97	63	837	215	153	□ 158	160	127	900	220
	1.1		1H	80	117	158	□ 167	97	64	864	218	158	□ 167	167	133	933	224
	1.5		2	80	117	158	□ 167	97	64	864	219	158	□ 167	167	133	933	225
	2.2		3	103	125	172	□ 184	115	66	849	225	172	□ 184	193	144	927	233
	3.0		4	103	125	172	□ 184	115	66	863	228	172	□ 184	193	144	941	236
	3.7		5	120	153	188	□ 222	118	69	886	237	188	□ 222	208	159	976	248
	5.5		8	120	153	188	□ 222	118	69	929	252	188	□ 222	208	159	1019	263

注）1. △中填写电机容量代号。详细内容请参见 B6 页“型号”。
2. 型号的□中填写“0”或“5”。详情请参见选型表。
3. 低速轴轴径尺寸：尺寸公差为日本标准 JIS B 0401-1998“h6”。
4. 轴端键及键槽尺寸：符合日本标准 JIS B 1301-1996(ISO)“键及键槽　平行键（夹入型）”。
5. 低速轴轴端部的详细尺寸请参见技术资料 F20 页。
6. 法兰安装部镶嵌直径尺寸：尺寸公差为 JIS B 0401-1998“g6”。
7. 低速轴方向垂直向下（CVFM 型）时，轴的有效长度不同。详细尺寸请参见技术资料 F20 页。
8. E 尺寸为风扇罩端面至端子箱安装中心的尺寸。端子箱引出口等的详细内容请参见技术资料 F37 页。
9. 安装时，请参见技术资料 F32、F33 页。
10. 本尺寸图的尺寸及质量如有变更，恕不预告。

尺寸图 卧式·法兰安装 CHFM△-619□DB

GB2 效率三相电机 CHFM△-619□DB-EP(-B)-减速比

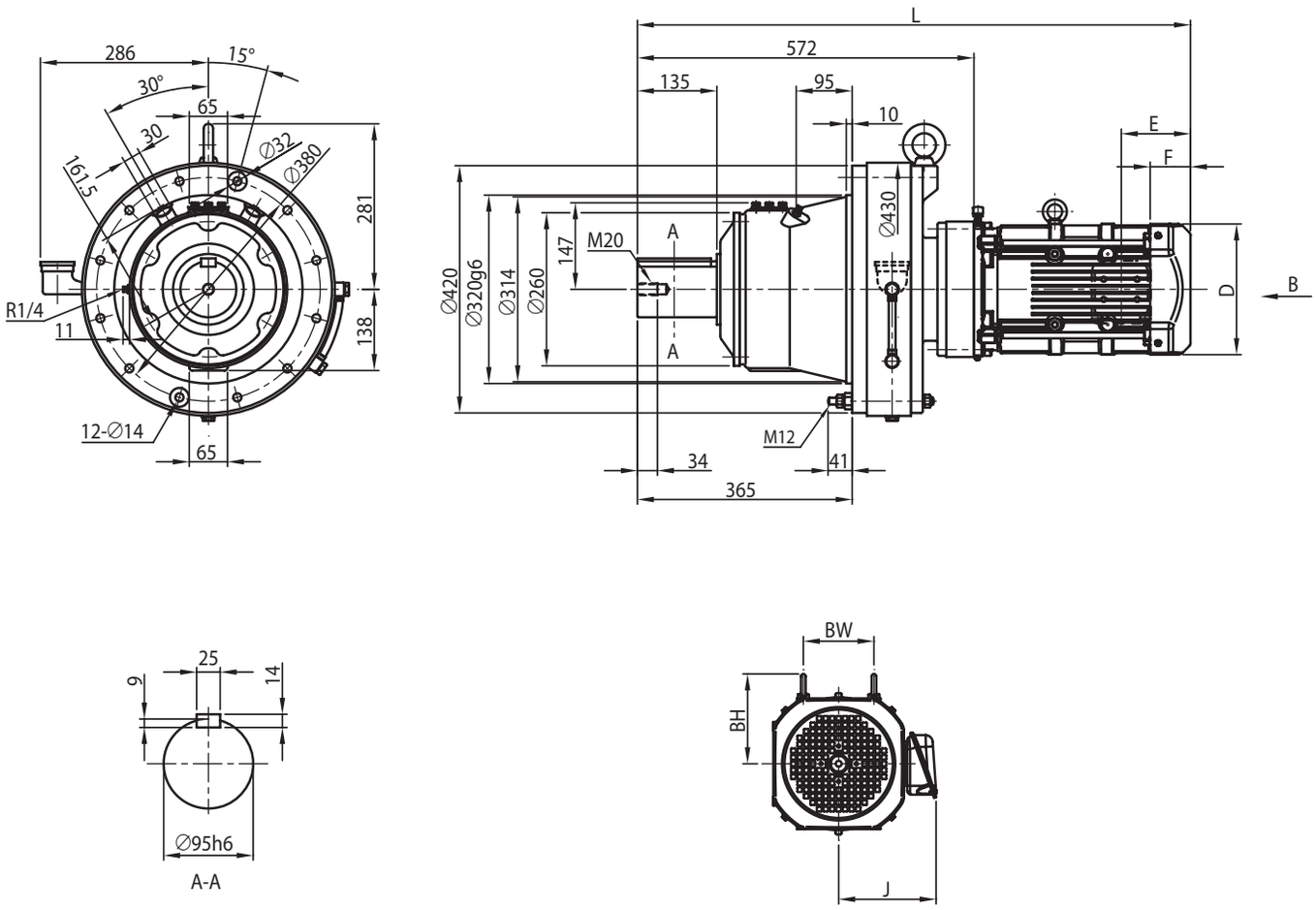

电机种类	容量 kW	极	容量代号（△）	BW	BH	无制动器						带制动器 (B)					
						J	D	E	F	L	重量 (kg)	J	D	E	F	L	重量 (kg)
GB2 效率三相电机	2.2	4	3	103	125	172	□ 184	115	66	865	227	172	□ 184	193	144	943	235
	3.0		4	103	125	172	□ 184	115	66	879	230	172	□ 184	193	144	957	238
	3.7		5	120	153	188	□ 222	118	69	897	238	188	□ 222	208	159	987	249
	5.5		8	120	153	188	□ 222	118	69	940	254	188	□ 222	208	159	1030	265
	7.5		10	-	174	230	□ 260	138	92	978	266	230	□ 260	243	197	1083	287
	11		15	-	174	230	□ 260	138	92	1040	272	230	□ 260	243	197	1145	293
	15		20	-	170	259	□ 317	178	120	1102	308	259	□ 335	343	255	1267	354

注）1. △中填写电机容量代号。详细内容请参见 B6 页“型号”。
2. 型号的□中填写“0”或“5”。详情请参见选型表。
3. 低速轴轴径尺寸：尺寸公差为日本标准 JIS B 0401-1998“h6”。
4. 轴端键及键槽尺寸：符合日本标准 JIS B 1301-1996(ISO)“键及键槽　平行键（夹入型）”。
5. 低速轴轴端部的详细尺寸请参见技术资料 F20 页。
6. 法兰安装部镶嵌直径尺寸：尺寸公差为 JIS B 0401-1998“g6”。
7. 低速轴方向垂直向下（CVFM 型）时，轴的有效长度不同。详细尺寸请参见技术资料 F20 页。
8. E 尺寸为风扇罩或室外护罩端面至端子箱安装中心的尺寸。端子箱引出口等的详细内容请参见技术资料 F37 页。
9. 端子箱尺寸 e 中的〈 〉为带制动器时的尺寸。
10. 安装时，请参见技术资料 F32、F33 页。
11. 本尺寸图的尺寸及质量如有变更，恕不预告。

尺寸图 卧式·法兰安装 CHFM△-6205DA

GB2 效率三相电机　CHFM△-6205DA-EP(-B)-减速比

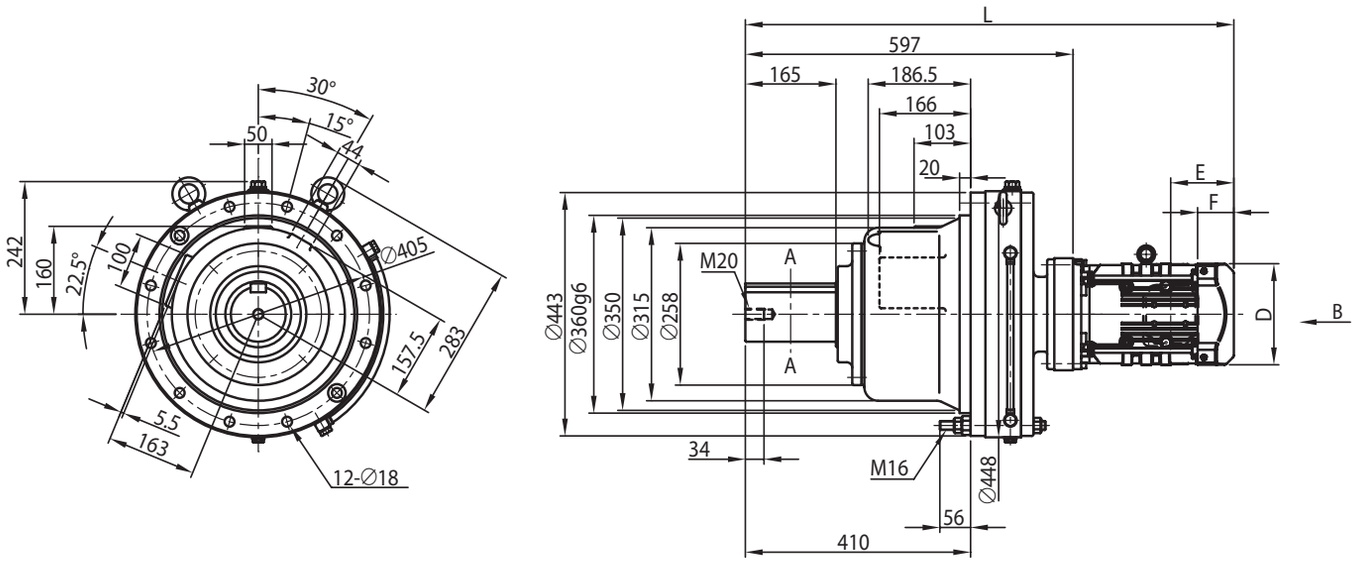

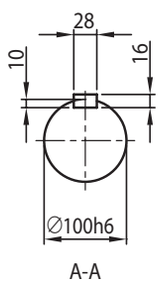

A-A

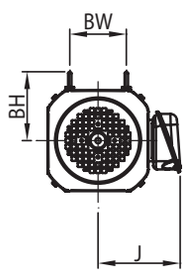

电机种类	容量 kW	极	容量代号（△）	BW	BH	无制动器						带制动器 (B)					
						J	D	E	F	L	重量 (kg)	J	D	E	F	L	重量 (kg)
GB2 效率三相电机	0.75	4	1	74	112	153	□ 158	97	63	878	231	153	□ 158	160	127	941	236
	1.1		1H	80	117	158	□ 167	97	64	905	234	158	□ 167	167	133	974	240
	1.5		2	80	117	158	□ 167	97	64	905	235	158	□ 167	167	133	974	241
	2.2		3	103	125	172	□ 184	115	66	890	241	172	□ 184	193	144	968	249
	3.0		4	103	125	172	□ 184	115	66	904	244	172	□ 184	193	144	982	252
	3.7		5	120	153	188	□ 222	118	69	927	253	188	□ 222	208	159	1017	264
	5.5		8	120	153	188	□ 222	118	69	970	268	188	□ 222	208	159	1060	279

注）1. △中填写电机容量代号。详细内容请参见 B6 页“型号”。
2. 低速轴轴径尺寸：尺寸公差为日本标准 JIS B 0401-1998“h6”。
3. 轴端键及键槽尺寸：符合日本标准 JIS B 1301-1996(ISO)“键及键槽　平行键（夹入型）”。
4. 低速轴轴端部的详细尺寸请参见技术资料 F20 页。
5. 法兰安装部镶嵌直径尺寸：尺寸公差为 JIS B 0401-1998“g6”。
6. E 尺寸为风扇罩端面至端子箱安装中心的尺寸。端子箱引出口等的详细内容请参见技术资料 F37 页。
7. 安装时，请参见技术资料 F32、F33 页。
8. 本尺寸图的尺寸及质量如有变更，恕不预告。

关于选型
选型表
尺寸图
技术资料
选项
齿轮电机
减速机
底脚安装
法兰安装
带安装台
CHHM SK
CNHM 1 级型
CHHM 1 级型
CNHM 2 级型
CHHM 2 级型
CNFM 1 级型
CHFM 1 级型
CNFM 2 级型
CHFM 2 级型
CVVM SK
CNVM 1 级型
CVVM 1 级型
CNVM 2 级型
CVVM 2 级型

尺寸图 卧式·法兰安装 CHFM△-6205DB

GB2 效率三相电机　CHFM△-6205DB-EP(-B)-减速比

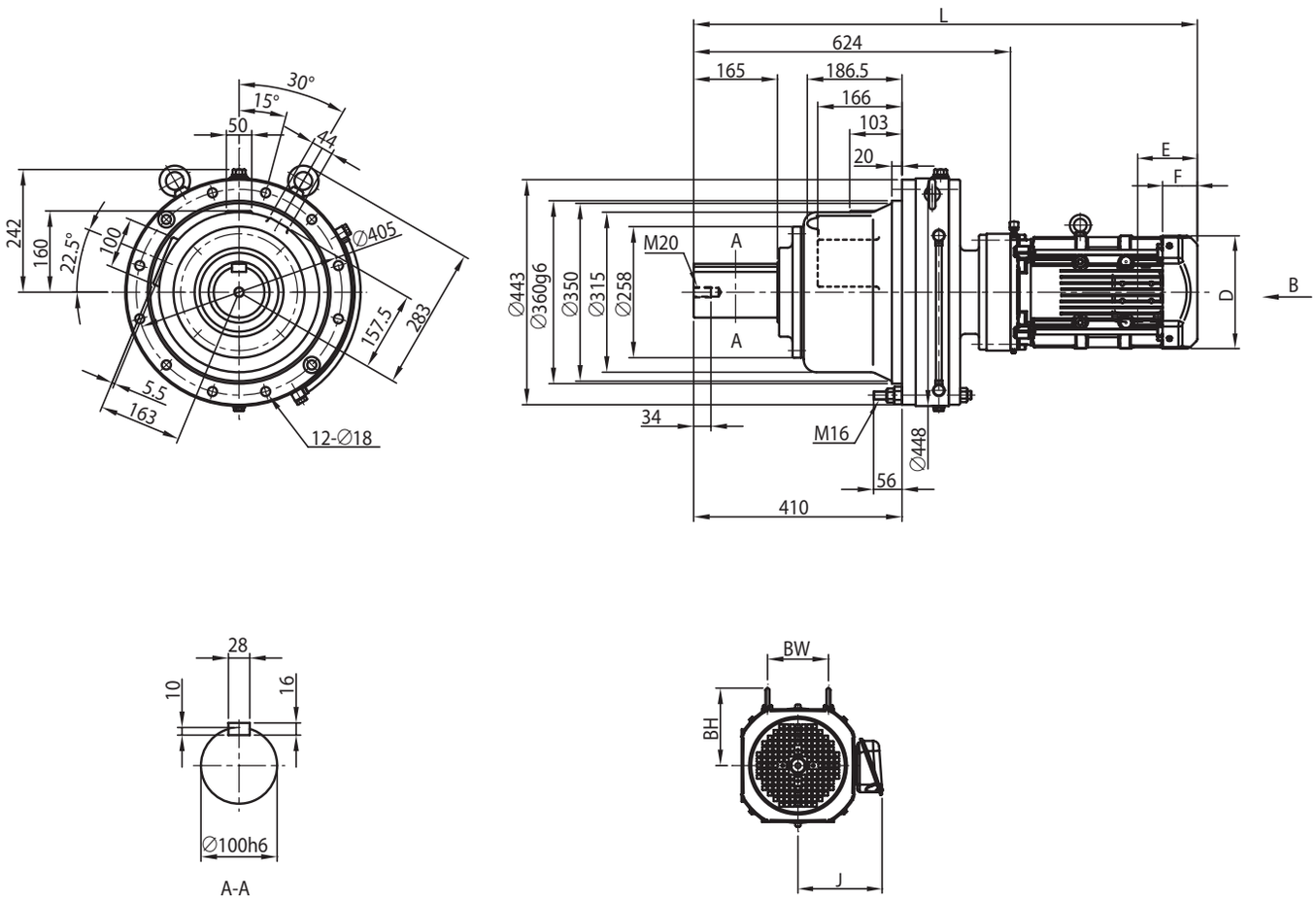

A-A

电机种类	容量 kW	极	容量代号（△）	BW	BH	无制动器						带制动器 (B)					
						J	D	E	F	L	重量 (kg)	J	D	E	F	L	重量 (kg)
GB2 效率三相电机	2.2	4	3	103	125	172	□ 184	115	66	917	253	172	□ 184	193	144	995	261
	3.0		4	103	125	172	□ 184	115	66	931	256	172	□ 184	193	144	1009	264
	3.7		5	120	153	188	□ 222	118	69	949	264	188	□ 222	208	159	1039	275
	5.5		8	120	153	188	□ 222	118	69	992	280	188	□ 222	208	159	1082	291
	7.5		10	-	174	230	□ 260	138	92	1030	292	230	□ 260	243	197	1135	313
	11		15	-	174	230	□ 260	138	92	1092	298	230	□ 260	243	197	1197	319
	15		20	-	170	259	□ 317	178	120	1154	334	259	□ 335	343	255	1318	380

注）1. △中填写电机容量代号。详细内容请参见 B6 页“型号”。
2. 低速轴轴径尺寸：尺寸公差为日本标准 JIS B 0401-1998“h6”。
3. 轴端键及键槽尺寸：符合日本标准 JIS B 1301-1996(ISO)“键及键槽　平行键（夹入型）”。
4. 低速轴轴端部的详细尺寸请参见技术资料 F20 页。
5. 法兰安装部镶嵌直径尺寸：尺寸公差为 JIS B 0401-1998“g6”。
6. E 尺寸为风扇罩或室外护罩端面至端子箱安装中心的尺寸。端子箱引出口等的详细内容请参见技术资料 F37 页。
7. 端子箱尺寸 e 中的〈 〉为带制动器时的尺寸。
8. 安装时，请参见技术资料 F32、F33 页。
9. 本尺寸图的尺寸及质量如有变更，恕不预告。

尺寸图 卧式·法兰安装 CHFM△-6215DA

GB2 效率三相电机 CHFM△-6215DA-EP(-B)-减速比

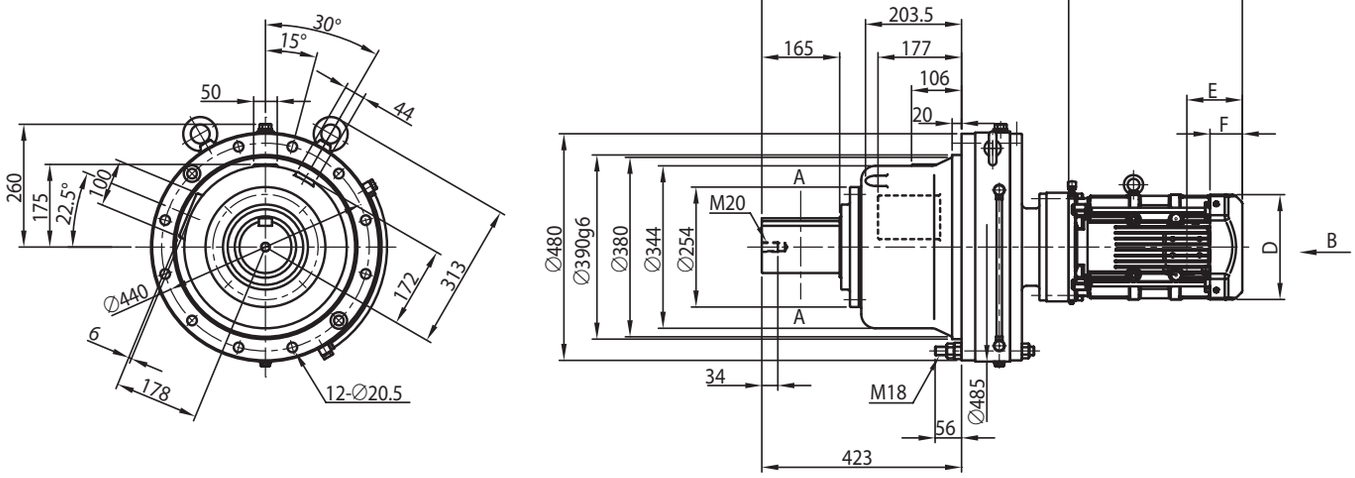

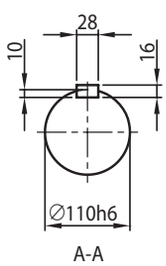

A-A

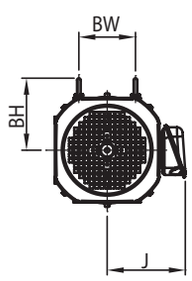

电机种类	容量 kW	极	容量代号（△）	BW	BH	无制动器						带制动器 (B)					
						J	D	E	F	L	重量 (kg)	J	D	E	F	L	重量 (kg)
GB2 效率三相电机	1.5	4	2	80	117	158	□ 167	97	64	958	310	158	□ 167	167	133	1028	316
	2.2		3	103	125	172	□ 184	115	66	943	315	172	□ 184	193	144	1021	323
	3.0		4	103	125	172	□ 184	115	66	957	318	172	□ 184	193	144	1035	326
	3.7		5	120	153	188	□ 222	118	69	975	326	188	□ 222	208	159	1066	337
	5.5		8	120	153	188	□ 222	118	69	1018	342	188	□ 222	208	159	1109	353
	7.5		10	-	174	230	□ 260	138	92	1056	354	230	□ 260	243	197	1161	375
	11		15	-	174	230	□ 260	138	92	1118	360	230	□ 260	243	197	1223	381
	15		20	-	170	259	□ 317	178	120	1180	396	259	□ 335	343	255	1345	442

注）1. △中填写电机容量代号。详细内容请参见 B6 页“型号”。
2. 低速轴轴径尺寸：尺寸公差为日本标准 JIS B 0401-1998“h6”。
3. 轴端键及键槽尺寸：符合日本标准 JIS B 1301-1996(ISO)“键及键槽　平行键（夹入型）”。
4. 低速轴轴端部的详细尺寸请参见技术资料 F20 页。
5. 法兰安装部镶嵌直径尺寸：尺寸公差为 JIS B 0401-1998“g6”。
6. E 尺寸为风扇罩或室外护罩端面至端子箱安装中心的尺寸。端子箱引出口等的详细内容请参见技术资料 F37 页。
7. 端子箱尺寸 e 中的〈 〉为带制动器时的尺寸。
8. 安装时，请参见技术资料 F32、F33 页。
9. 本尺寸图的尺寸及质量如有变更，恕不预告。

尺寸图 卧式·法兰安装 CHFM△-6215DB

GB2 效率三相电机　CHFM△-6215DB-EP(-B)-减速比

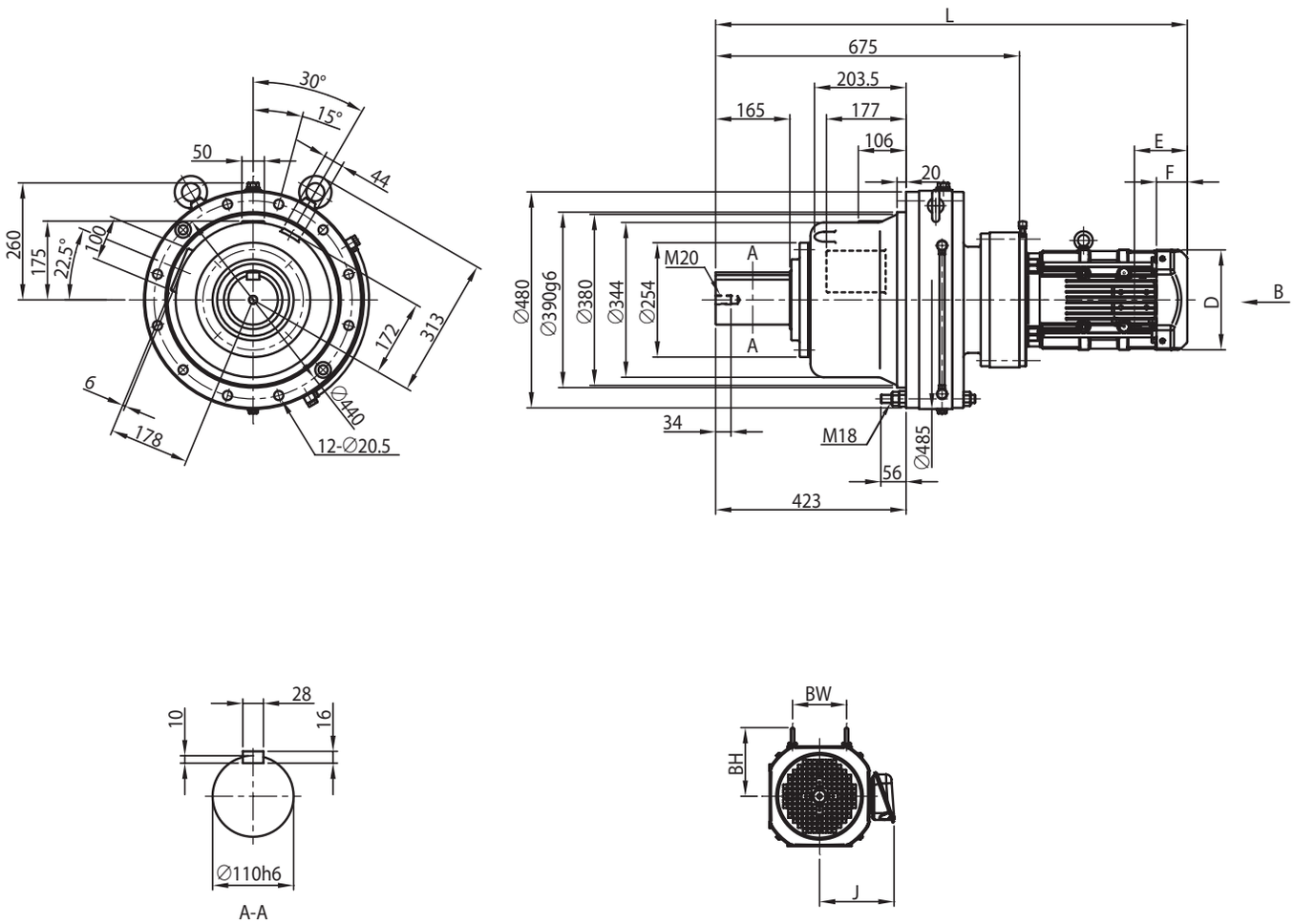

电机种类	容量 kW	极	容量代号（△）	BW	BH	无制动器						带制动器 (B)					
						J	D	E	F	L	重量 (kg)	J	D	E	F	L	重量 (kg)
GB2 效率三相电机	3.7	4	5	120	153	188	□ 222	118	69	1005	360	188	□ 222	208	159	1096	371
	5.5		8	120	153	188	□ 222	118	69	1048	375	188	□ 222	208	159	1139	386
	7.5		10	-	218	230	□ 260	138	92	1085	388	230	□ 260	243	197	1190	409
	11		15	-	218	230	□ 260	138	92	1147	393	230	□ 260	243	197	1252	414
	15		20	-	227	259	□ 317	178	120	1205	431	259	□ 335	343	255	1370	477
	18.5		25	-	213	340	□ 398	230	155	1311	558	340	□ 403	434	329	1515	611
	22		30	-	213	340	□ 398	230	155	1311	558	340	□ 403	434	329	1515	611

注）1. △中填写电机容量代号。详细内容请参见 B6 页“型号”。
2. 低速轴轴径尺寸：尺寸公差为日本标准 JIS B 0401-1998“h6”。
3. 轴端键及键槽尺寸：符合日本标准 JIS B 1301-1996(ISO)“键及键槽　平行键（夹入型）”。
4. 低速轴轴端部的详细尺寸请参见技术资料 F20 页。
5. 法兰安装部镶嵌直径尺寸：尺寸公差为 JIS B 0401-1998“g6”。
6. E 尺寸为风扇罩或室外护罩端面至端子箱安装中心的尺寸。端子箱引出口等的详细内容请参见技术资料 F37 页。
7. 端子箱尺寸 e 中的〈 〉为带制动器时的尺寸。
8. 安装时，请参见技术资料 F32、F33 页。
9. 本尺寸图的尺寸及质量如有变更，恕不预告。

尺寸图 卧式·法兰安装 CHFM△-6225DA

GB2 效率三相电机 CHFM△-6225DA-EP(-B)-减速比

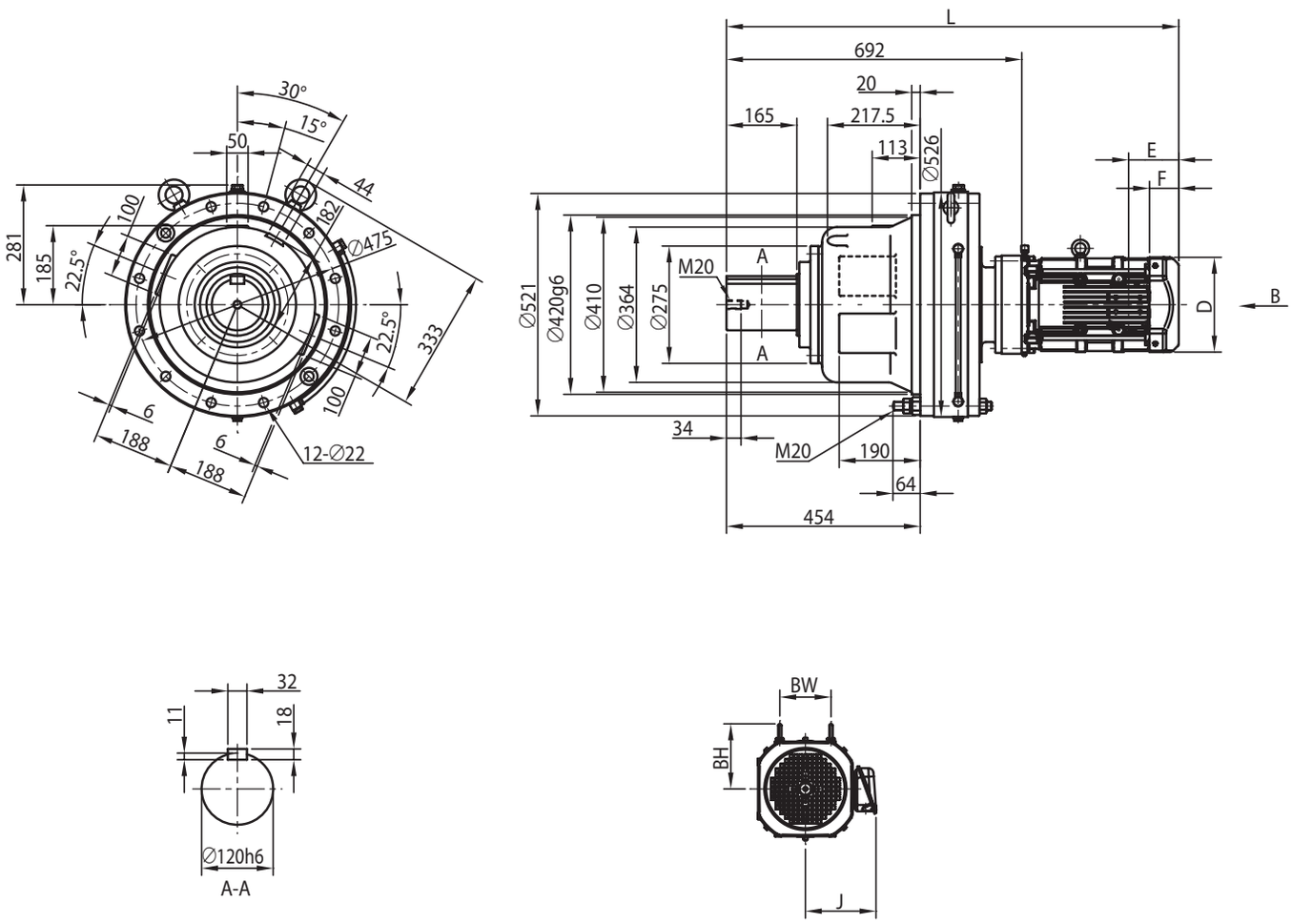

电机种类	容量 kW	极	容量代号（△）	BW	BH	无制动器						带制动器 (B)					
						J	D	E	F	L	重量 (kg)	J	D	E	F	L	重量 (kg)
GB2 效率三相电机	1.5	4	2	80	117	158	□ 167	97	64	1000	375	158	□ 167	167	133	1070	381
	2.2		3	103	125	172	□ 184	115	66	985	380	172	□ 184	193	144	1063	388
	3.0		4	103	125	172	□ 184	115	66	999	383	172	□ 184	193	144	1077	391
	3.7		5	120	153	188	□ 222	118	69	1017	391	188	□ 222	208	159	1108	402
	5.5		8	120	153	188	□ 222	118	69	1060	407	188	□ 222	208	159	1151	418
	7.5		10	-	174	230	□ 260	138	92	1098	419	230	□ 260	243	197	1203	440
	11		15	-	174	230	□ 260	138	92	1160	425	230	□ 260	243	197	1265	446
	15		20	-	170	259	□ 317	178	120	1222	461	259	□ 335	343	255	1387	507

注）1. △中填写电机容量代号。详细内容请参见 B6 页“型号”。
2. 低速轴轴径尺寸：尺寸公差为日本标准 JIS B 0401-1998“h6”。
3. 轴端键及键槽尺寸：符合日本标准 JIS B 1301-1996(ISO)“键及键槽　平行键（夹入型）”。
4. 低速轴轴端部的详细尺寸请参见技术资料 F20 页。
5. 法兰安装部镶嵌直径尺寸：尺寸公差为 JIS B 0401-1998“g6”。
6. E 尺寸为风扇罩或室外护罩端面至端子箱安装中心的尺寸。端子箱引出口等的详细内容请参见技术资料 F37 页。
7. 端子箱尺寸 e 中的〈 〉为带制动器时的尺寸。
8. 安装时，请参见技术资料 F32、F33 页。
9. 本尺寸图的尺寸及质量如有变更，恕不预告。

关于选型
选型表
尺寸图
技术资料
选项
齿轮电机
减速机
底脚安装
法兰安装
带安装台
CHHM SK
CNHM 1 级型
CHHM 1 级型
CNHM 2 级型
CHHM 2 级型
CNFM 1 级型
CHFM 1 级型
CNFM 2 级型
CHFM 2 级型
CVVM SK
CNVM 1 级型
CVVM 1 级型
CNVM 2 级型
CVVM 2 级型

尺寸图 卧式·法兰安装 CHFM△-6225DB

GB2 效率三相电机 CHFM△-6225DB-EP(-B)-减速比

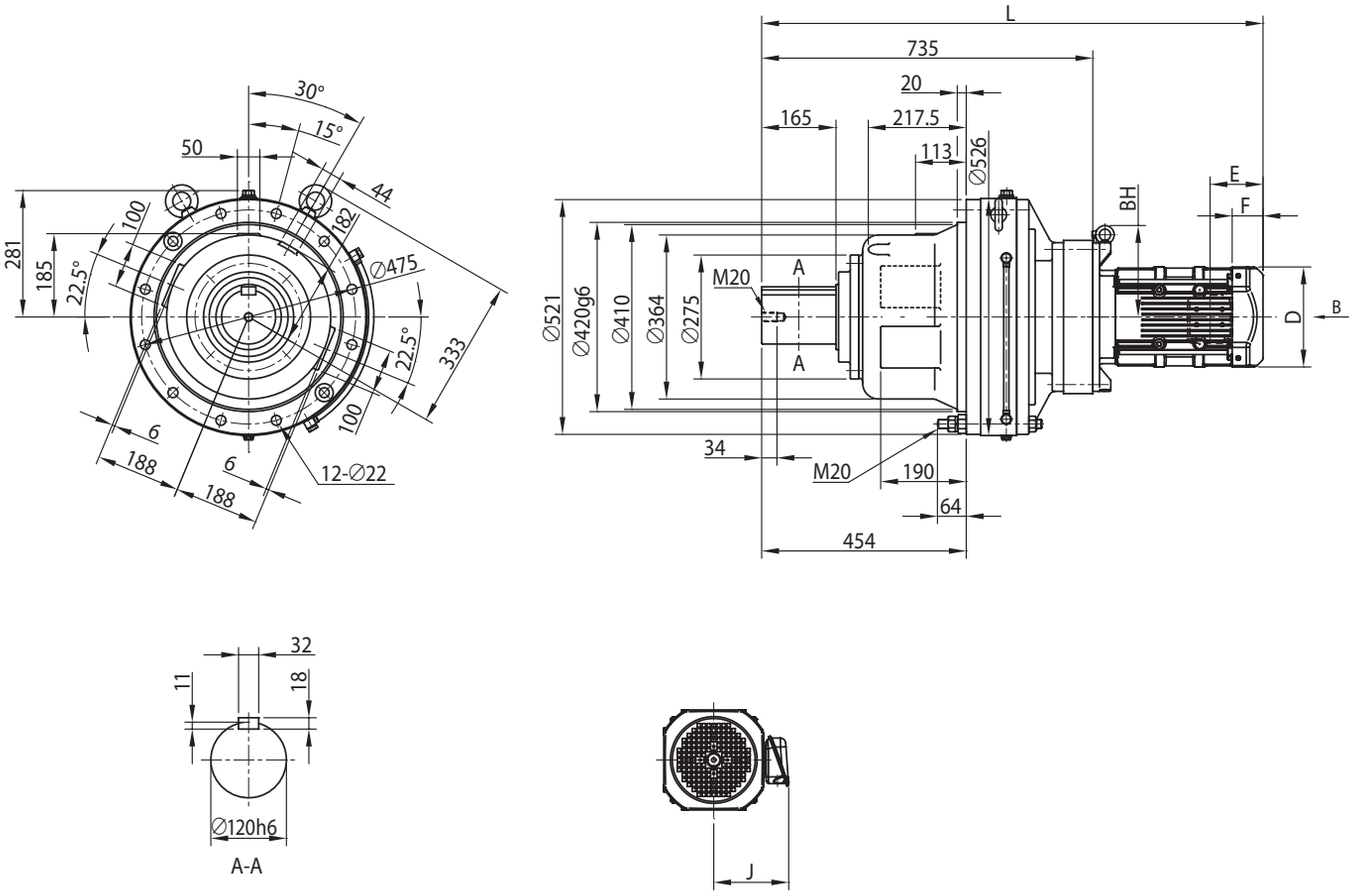

电机种类	容量 kW	极	容量代号（△）	BW	BH	无制动器						带制动器 (B)					
						J	D	E	F	L	重量 (kg)	J	D	E	F	L	重量 (kg)
GB2 效率三相电机	3.7	4	5	-	213	188	□ 222	118	69	1070	438	188	□ 222	208	159	1161	449
	5.5		8	-	213	188	□ 222	118	69	1113	453	188	□ 222	208	159	1204	464
	7.5		10	-	221	230	□ 260	138	92	1134	466	230	□ 260	243	197	1239	487
	11		15	-	221	230	□ 260	138	92	1196	472	230	□ 260	243	197	1301	493
	15		20	-	224	259	□ 317	178	120	1265	509	259	□ 335	343	255	1430	554
	18.5		25	-	224	340	□ 398	230	155	1371	636	340	□ 403	434	329	1575	689
	22		30	-	224	340	□ 398	230	155	1371	636	340	□ 403	434	329	1575	689
	30		40	-	224	340	□ 398	230	155	1495	687	340	□ 403	434	329	1699	741

注）1. △中填写电机容量代号。详细内容请参见 B6 页“型号”。
2. 低速轴轴径尺寸：尺寸公差为日本标准 JIS B 0401-1998“h6”。
3. 轴端键及键槽尺寸：符合日本标准 JIS B 1301-1996(ISO)“键及键槽　平行键（夹入型）”。
4. 低速轴轴端部的详细尺寸请参见技术资料 F20 页。
5. 法兰安装部镶嵌直径尺寸：尺寸公差为 JIS B 0401-1998“g6”。
6. E 尺寸为风扇罩或室外护罩端面至端子箱安装中心的尺寸。端子箱引出口等的详细内容请参见技术资料 F37 页。
7. 端子箱尺寸 e 中的〈 〉为带制动器时的尺寸。
8. 安装时，请参见技术资料 F32、F33 页。
9. 本尺寸图的尺寸及质量如有变更，恕不预告。

尺寸图 卧式·法兰安装 CHFM△-6235DA

GB2 效率三相电机　CHFM△-6235DA-EP(-B)-减速比

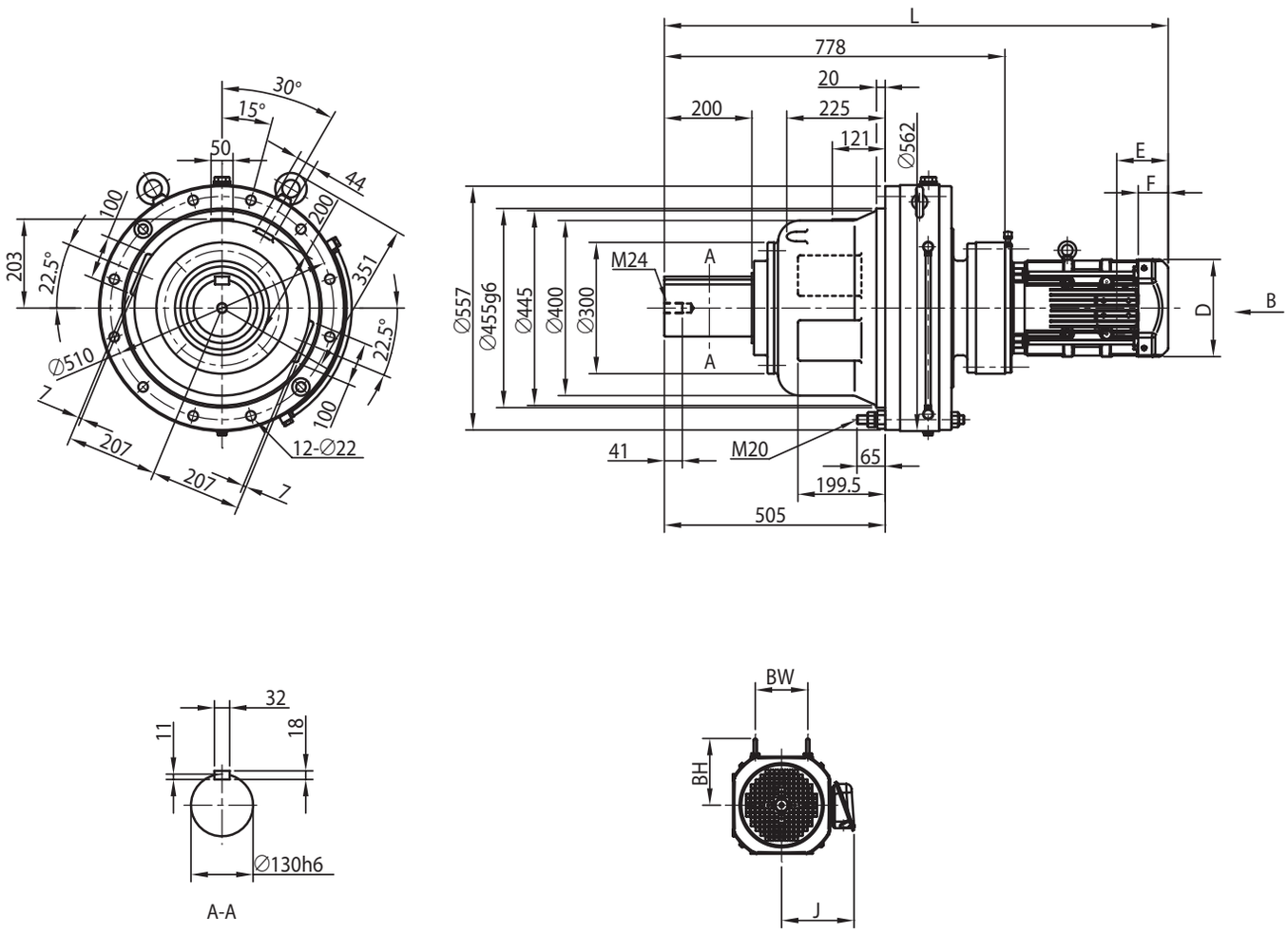

A-A

电机种类	容量 kW	极	容量代号（△）	BW	BH	无制动器						带制动器 (B)					
						J	D	E	F	L	重量 (kg)	J	D	E	F	L	重量 (kg)
GB2 效率三相电机	2.2	4	3	103	125	172	□ 184	115	66	1071	486	172	□ 184	193	144	1149	494
	3.0		4	103	125	172	□ 184	115	66	1085	488	172	□ 184	193	144	1163	496
	3.7		5	120	153	188	□ 222	118	69	1108	497	188	□ 222	208	159	1199	508
	5.5		8	120	153	188	□ 222	118	69	1151	512	188	□ 222	208	159	1242	523
	7.5		10	-	218	230	□ 260	138	92	1188	525	230	□ 260	243	197	1293	546
	11		15	-	218	230	□ 260	138	92	1250	530	230	□ 260	243	197	1355	551
	15		20	-	227	259	□ 317	178	120	1308	568	259	□ 335	343	255	1473	614
	18.5		25	-	213	340	□ 398	230	155	1414	695	340	□ 403	434	329	1618	748
	22		30	-	213	340	□ 398	230	155	1414	695	340	□ 403	434	329	1618	748

注）1. △中填写电机容量代号。详细内容请参见 B6 页“型号”。
2. 低速轴轴径尺寸：尺寸公差为日本标准 JIS B 0401-1998“h6”。
3. 轴端键及键槽尺寸：符合日本标准 JIS B 1301-1996(ISO)“键及键槽　平行键（夹入型）”。
4. 低速轴轴端部的详细尺寸请参见技术资料 F20 页。
5. 法兰安装部镶嵌直径尺寸：尺寸公差为 JIS B 0401-1998“g6”。
6. E 尺寸为风扇罩或室外护罩端面至端子箱安装中心的尺寸。端子箱引出口等的详细内容请参见技术资料 F37 页。
7. 端子箱尺寸 e 中的〈 〉为带制动器时的尺寸。
8. 安装时，请参见技术资料 F32、F33 页。
9. 本尺寸图的尺寸及质量如有变更，恕不预告。

尺寸图 卧式·法兰安装 CHFM△-6235DB

GB2 效率三相电机 CHFM△-6235DB-EP(-B)-减速比

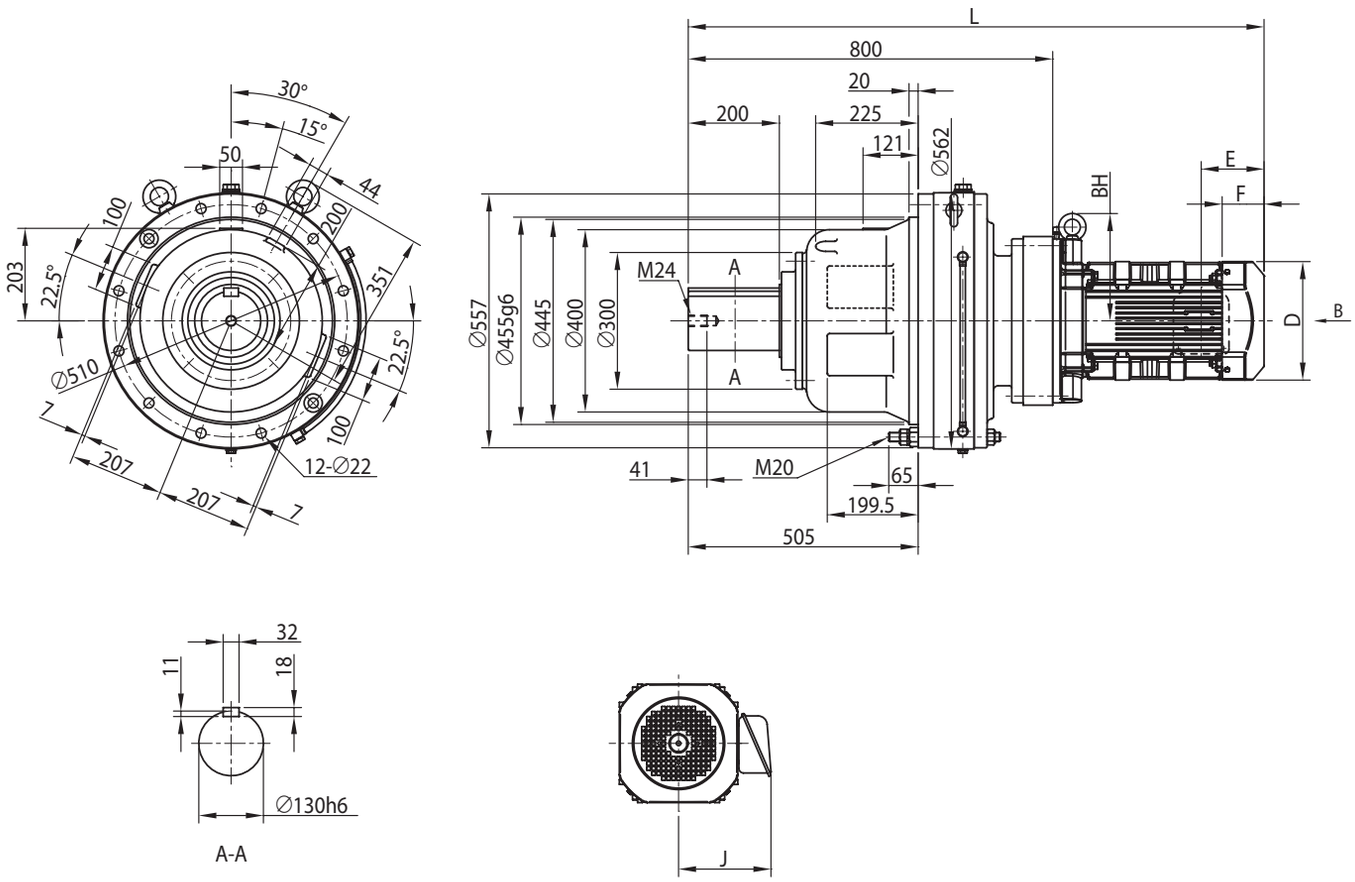

电机种类	容量 kW	极	容量代号（△）	BW	BH	无制动器						带制动器 (B)					
						J	D	E	F	L	重量 (kg)	J	D	E	F	L	重量 (kg)
GB2 效率三相电机	11	4	15	-	235	230	□ 260	138	92	1264	566	230	□ 260	243	197	1369	587
	15		20	-	233	259	□ 317	178	120	1330	602	259	□ 335	343	255	1495	648
	18.5		25	-	234	340	□ 398	230	155	1436	728	340	□ 403	434	329	1640	782
	22		30	-	234	340	□ 398	230	155	1436	728	340	□ 403	434	329	1640	782
	30		40	-	234	340	□ 398	230	155	1560	779	340	□ 403	434	329	1764	834
	37		50	-	234	340	□ 398	230	155	1560	810	340	□ 403	471	366	1801	891

注）1. △中填写电机容量代号。详细内容请参见 B6 页“型号”。
2. 低速轴轴径尺寸：尺寸公差为日本标准 JIS B 0401-1998“h6”。
3. 轴端键及键槽尺寸：符合日本标准 JIS B 1301-1996(ISO)“键及键槽　平行键（夹入型）”。
4. 低速轴轴端部的详细尺寸请参见技术资料 F20 页。
5. 法兰安装部镶嵌直径尺寸：尺寸公差为 JIS B 0401-1998“g6”。
6. E 尺寸为风扇罩或室外护罩端面至端子箱安装中心的尺寸。端子箱引出口等的详细内容请参见技术资料 F37 页。
7. 端子箱尺寸 e 中的〈 〉为带制动器时的尺寸。
8. 安装时，请参见技术资料 F32、F33 页。
9. 本尺寸图的尺寸及质量如有变更，恕不预告。

尺寸图 卧式·法兰安装 CHFM△-6245DA

GB2 效率三相电机　CHFM△-6245DA-EP(-B)-减速比

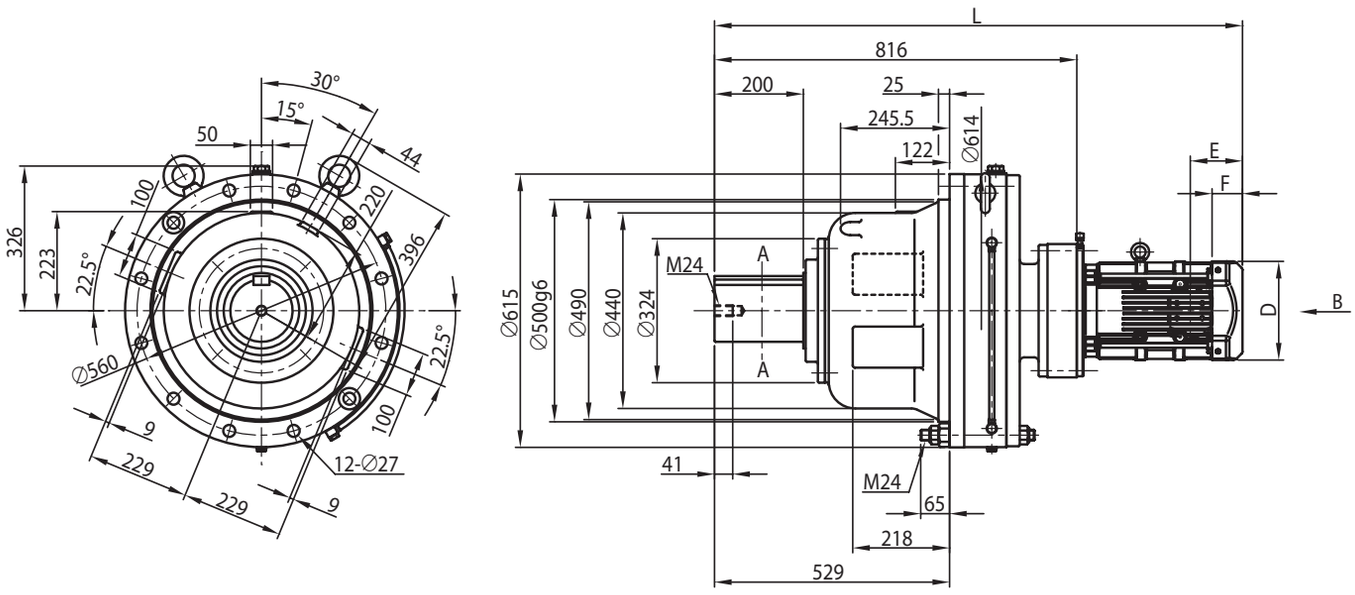

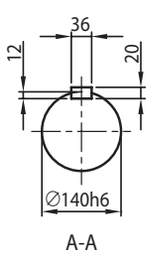

A-A

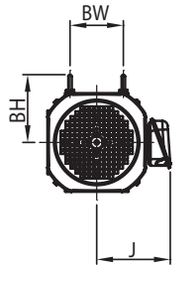

电机种类	容量 kW	极	容量代号（△）	BW	BH	无制动器						带制动器 (B)					
						J	D	E	F	L	重量 (kg)	J	D	E	F	L	重量 (kg)
GB2 效率三相电机	2.2	4	3	103	125	172	□ 184	115	66	1109	595	172	□ 184	193	144	1187	603
	3.0		4	103	125	172	□ 184	115	66	1123	597	172	□ 184	193	144	1201	605
	3.7		5	120	153	188	□ 222	118	69	1146	606	188	□ 222	208	159	1236	617
	5.5		8	120	153	188	□ 222	118	69	1189	621	188	□ 222	208	159	1279	632
	7.5		10	-	218	230	□ 260	138	92	1226	634	230	□ 260	243	197	1331	655
	11		15	-	218	230	□ 260	138	92	1288	639	230	□ 260	243	197	1393	660
	15		20	-	227	259	□ 317	178	120	1346	677	259	□ 335	343	255	1510	723
	18.5		25	-	213	340	□ 398	230	155	1452	804	340	□ 403	434	329	1656	857
	22		30	-	213	340	□ 398	230	155	1452	804	340	□ 403	434	329	1656	857

注）1. △中填写电机容量代号。详细内容请参见 B6 页“型号”。
2. 低速轴轴径尺寸：尺寸公差为日本标准 JIS B 0401-1998“h6”。
3. 轴端键及键槽尺寸：符合日本标准 JIS B 1301-1996(ISO)“键及键槽　平行键（夹入型）”。
4. 低速轴轴端部的详细尺寸请参见技术资料 F20 页。
5. 法兰安装部镶嵌直径尺寸：尺寸公差为 JIS B 0401-1998“g6”。
6. E 尺寸为风扇罩或室外护罩端面至端子箱安装中心的尺寸。端子箱引出口等的详细内容请参见技术资料 F37 页。
7. 端子箱尺寸 e 中的〈 〉为带制动器时的尺寸。
8. 安装时，请参见技术资料 F32、F33 页。
9. 本尺寸图的尺寸及质量如有变更，恕不预告。

尺寸图 卧式·法兰安装 CHFM△-6245DB

GB2 效率三相电机 CHFM△-6245DB-EP(-B)-减速比

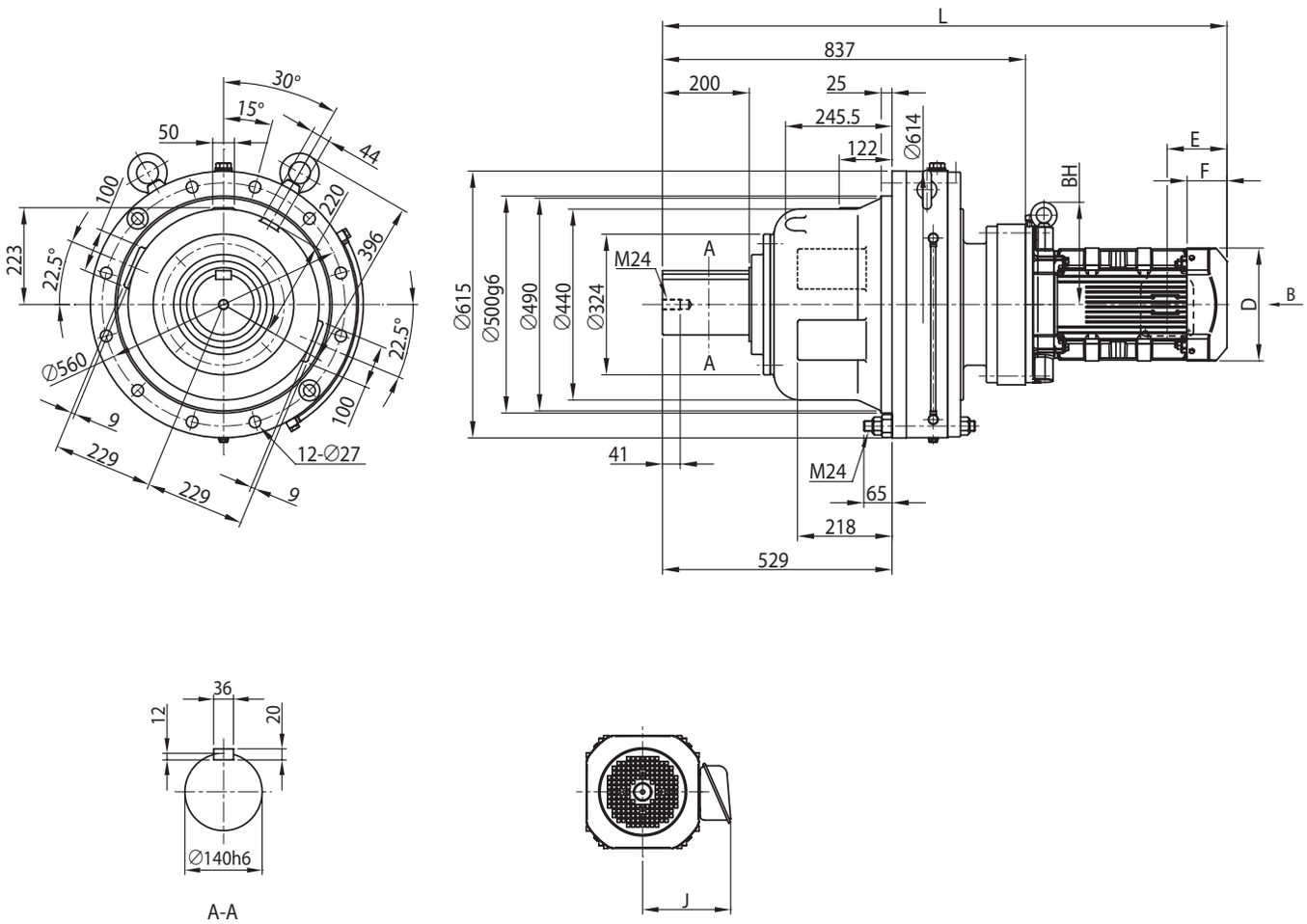

A-A

电机种类	容量 kW	极	容量代号（△）	BW	BH	无制动器						带制动器 (B)					
						J	D	E	F	L	重量 (kg)	J	D	E	F	L	重量 (kg)
GB2 效率三相电机	11	4	15	-	235	230	□ 260	138	92	1301	669	230	□ 260	243	197	1406	690
	15		20	-	233	259	□ 317	178	120	1367	705	259	□ 335	343	255	1531	751
	18.5		25	-	234	340	□ 398	230	155	1473	831	340	□ 403	434	329	1677	885
	22		30	-	234	340	□ 398	230	155	1473	831	340	□ 403	434	329	1677	885
	30		40	-	234	340	□ 398	230	155	1597	882	340	□ 403	434	329	1801	937
	37		50	-	234	340	□ 398	230	155	1597	913	340	□ 403	471	366	1838	994

注）1. △中填写电机容量代号。详细内容请参见 B6 页“型号”。
2. 低速轴轴径尺寸：尺寸公差为日本标准 JIS B 0401-1998“h6”。
3. 轴端键及键槽尺寸：符合日本标准 JIS B 1301-1996(ISO)“键及键槽　平行键（夹入型）”。
4. 低速轴轴端部的详细尺寸请参见技术资料 F20 页。
5. 法兰安装部镶嵌直径尺寸：尺寸公差为 JIS B 0401-1998“g6”。
6. E 尺寸为风扇罩或室外护罩端面至端子箱安装中心的尺寸。端子箱引出口等的详细内容请参见技术资料 F37 页。
7. 端子箱尺寸 e 中的〈 〉为带制动器时的尺寸。
8. 安装时，请参见技术资料 F32、F33 页。
9. 本尺寸图的尺寸及质量如有变更，恕不预告。

尺寸图 卧式·法兰安装 CHFM△-6255DA

GB2 效率三相电机 CHFM△-6255DA-EP(-B)-减速比

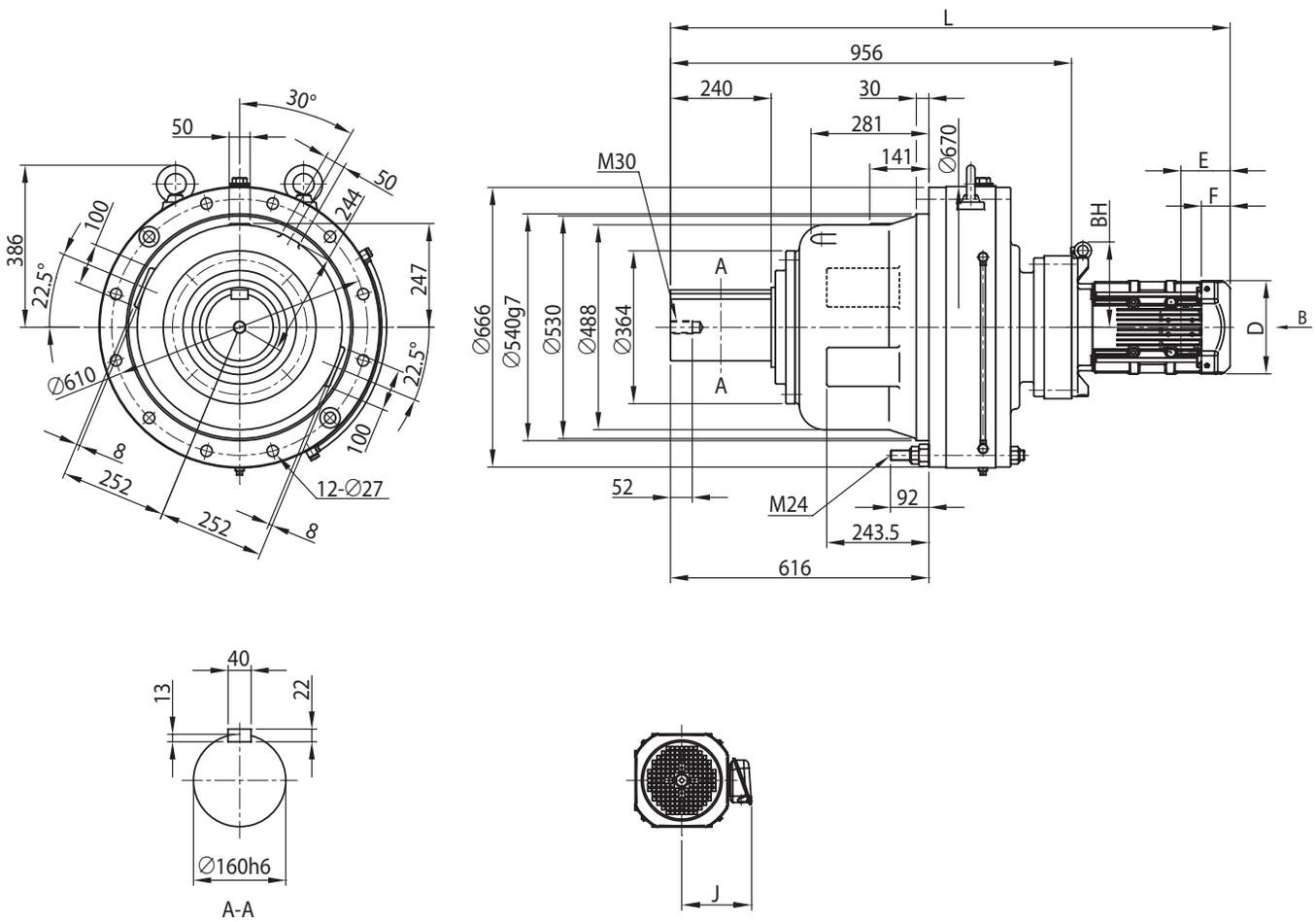

A-A

电机种类	容量 kW	极	容量代号（△）	BW	BH	无制动器						带制动器 (B)					
						J	D	E	F	L	重量 (kg)	J	D	E	F	L	重量 (kg)
GB2 效率三相电机	3.7	4	5	-	213	188	□ 222	118	69	1291	878	188	□ 222	208	159	1381	889
	5.5		8	-	213	188	□ 222	118	69	1334	893	188	□ 222	208	159	1424	904
	7.5		10	-	221	230	□ 260	138	92	1355	906	230	□ 260	243	197	1460	927
	11		15	-	221	230	□ 260	138	92	1417	912	230	□ 260	243	197	1522	933
	15		20	-	224	259	□ 317	178	120	1486	949	259	□ 335	343	255	1650	994
	18.5		25	-	224	340	□ 398	230	155	1592	1080	340	□ 403	434	329	1796	1130
	22		30	-	224	340	□ 398	230	155	1592	1080	340	□ 403	434	329	1796	1130
	30		40	-	224	340	□ 398	230	155	1716	1130	340	□ 403	434	329	1920	1185

注）1. △中填写电机容量代号。详细内容请参见 B6 页“型号”。
2. 低速轴轴径尺寸：尺寸公差为日本标准 JIS B 0401-1998“h6”。
3. 轴端键及键槽尺寸：符合日本标准 JIS B 1301-1996(ISO)“键及键槽　平行键（夹入型）”。
4. 低速轴轴端部的详细尺寸请参见技术资料 F20 页。
5. 法兰安装部镶嵌直径尺寸：尺寸公差为 JIS B 0401-1998“g6”。
6. E 尺寸为风扇罩或室外护罩端面至端子箱安装中心的尺寸。端子箱引出口等的详细内容请参见技术资料 F37 页。
7. 端子箱尺寸 e 中的〈 〉为带制动器时的尺寸。
8. 安装时，请参见技术资料 F32、F33 页。
9. 本尺寸图的尺寸及质量如有变更，恕不预告。

尺寸图 卧式·法兰安装 CHFM△-6255DB

GB2 效率三相电机 CHFM△-6255DB-EP(-B)-减速比

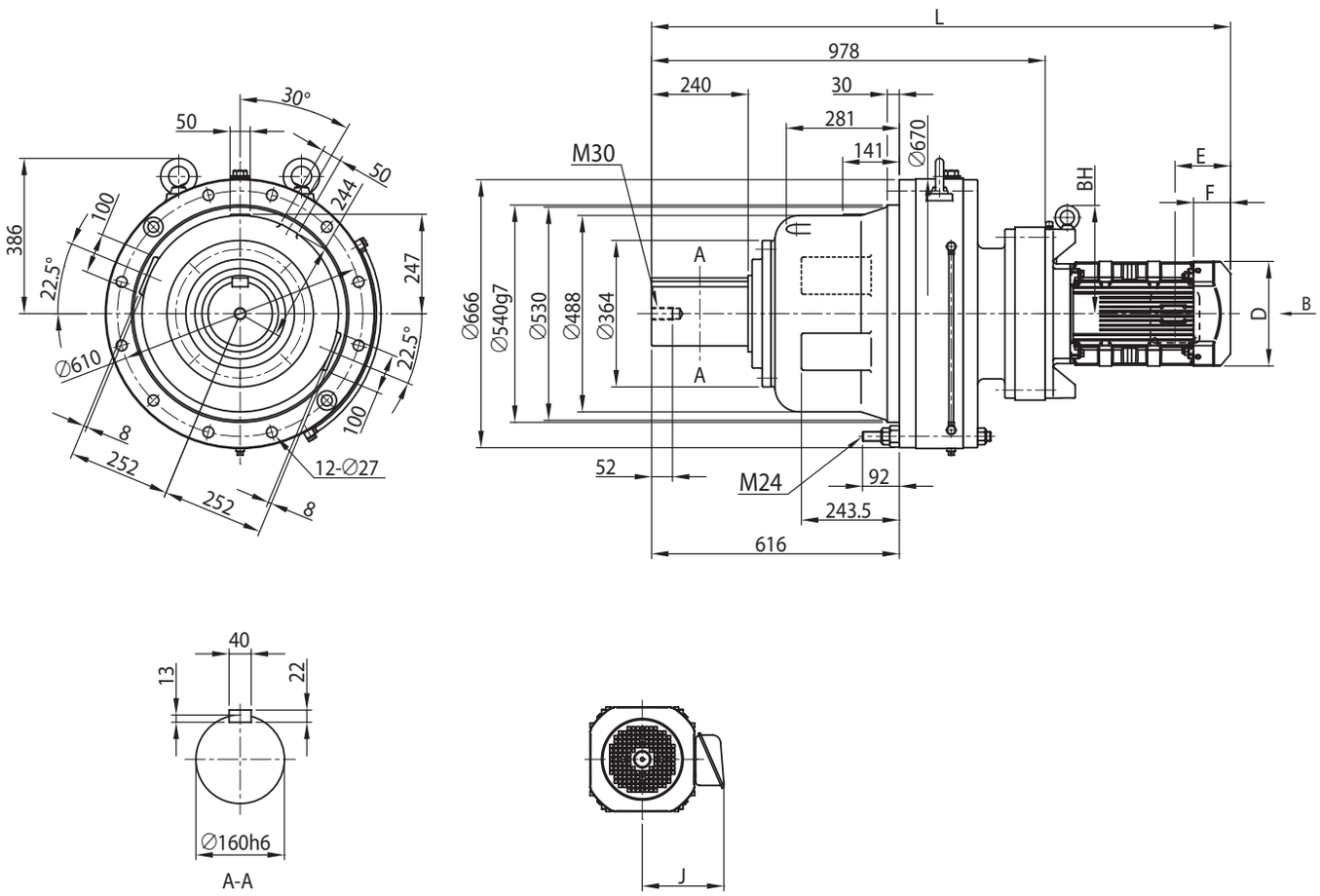

电机种类	容量 kW	极	容量代号（△）	BW	BH	无制动器						带制动器 (B)					
						J	D	E	F	L	重量 (kg)	J	D	E	F	L	重量 (kg)
GB2 效率三相电机	11	4	15	-	269	230	□ 260	138	92	1439	982	230	□ 260	243	197	1544	1005
	15		20	-	233	259	□ 317	178	120	1508	1020	259	□ 335	343	255	1673	1065
	18.5		25	-	280	340	□ 398	230	155	1614	1145	340	□ 403	434	329	1818	1200
	22		30	-	280	340	□ 398	230	155	1614	1145	340	□ 403	434	329	1818	1200
	30		40	-	280	340	□ 398	230	155	1738	1195	340	□ 403	434	329	1942	1250
	37		50	-	280	340	□ 398	230	155	1738	1230	340	□ 403	471	366	1979	1310
	45		60	-	282	423	□ 518	427	207	1775	1300	423	□ 518	662	412	2010	1390

注）1. △中填写电机容量代号。详细内容请参见 B6 页“型号”。
2. 低速轴轴径尺寸：尺寸公差为日本标准 JIS B 0401-1998“h6”。
3. 轴端键及键槽尺寸：符合日本标准 JIS B 1301-1996(ISO)“键及键槽　平行键（夹入型）”。
4. 低速轴轴端部的详细尺寸请参见技术资料 F20 页。
5. 法兰安装部镶嵌直径尺寸：尺寸公差为 JIS B 0401-1998“g6”。
6. E 尺寸为风扇罩或室外护罩端面至端子箱安装中心的尺寸。端子箱引出口等的详细内容请参见技术资料 F37 页。
7. 端子箱尺寸 e 中的〈 〉为带制动器时的尺寸。
8. 安装时，请参见技术资料 F32、F33 页。
9. 本尺寸图的尺寸及质量如有变更，恕不预告。

尺寸图 卧式·法兰安装 CHFM△-6265DA

GB2 效率三相电机 CHFM△-6265DA-EP(-B)-减速比

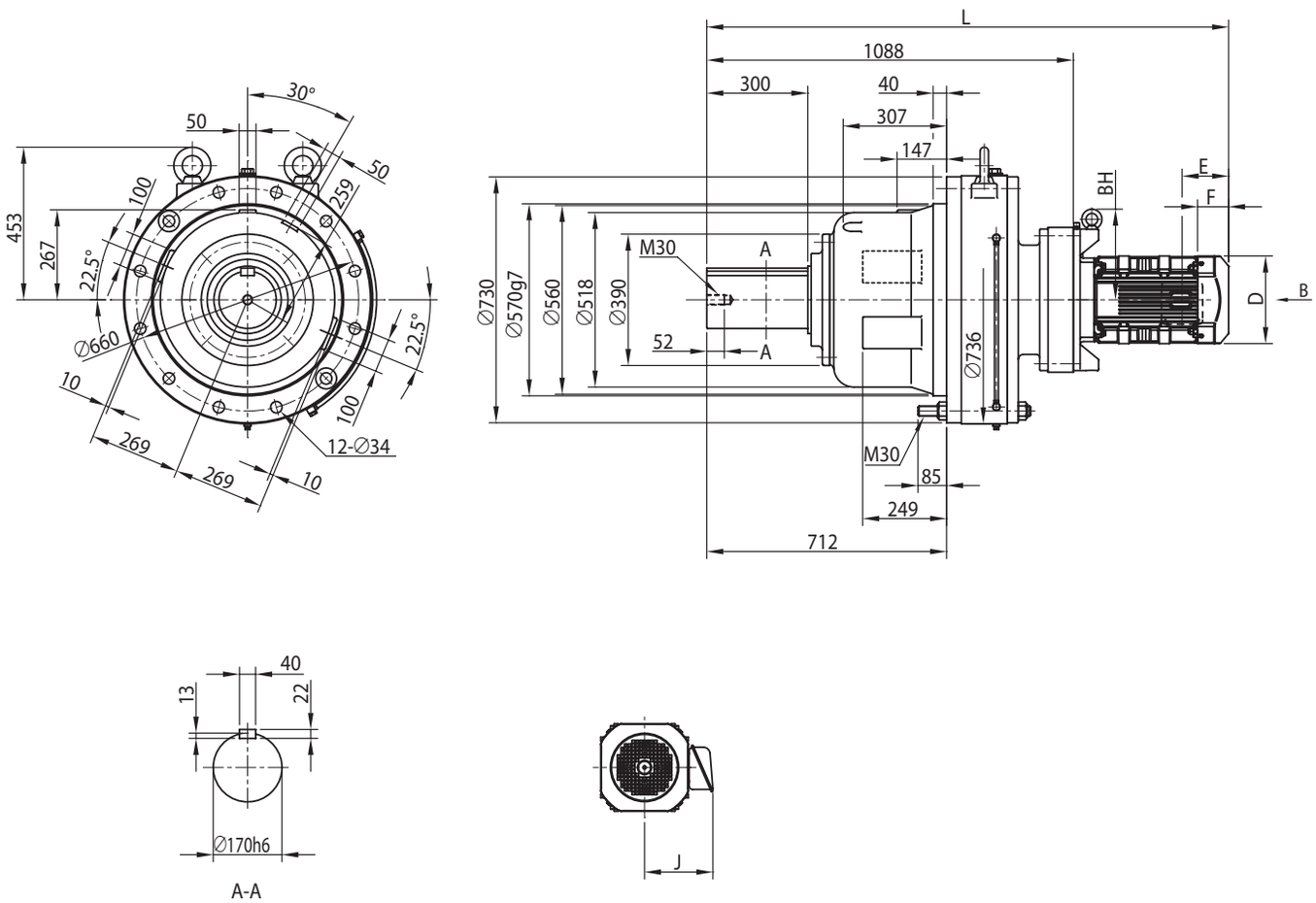

电机种类	容量 kW	极	容量代号（△）	BW	BH	无制动器						带制动器 (B)					
						J	D	E	F	L	重量 (kg)	J	D	E	F	L	重量 (kg)
GB2 效率三相电机	5.5	4	8	-	260	188	□ 222	118	69	1481	1215	188	□ 222	208	159	1572	1225
	7.5		10	-	269	230	□ 260	138	92	1487	1230	230	□ 260	243	197	1592	1250
	11		15	-	269	230	□ 260	138	92	1549	1235	230	□ 260	243	197	1654	1255
	15		20	-	233	259	□ 317	178	120	1618	1270	259	□ 335	343	255	1783	1315
	18.5		25	-	280	340	□ 398	230	155	1724	1395	340	□ 403	434	329	1928	1450
	22		30	-	280	340	□ 398	230	155	1724	1395	340	□ 403	434	329	1928	1450
	30		40	-	280	340	□ 398	230	155	1848	1445	340	□ 403	434	329	2052	1500
	37		50	-	280	340	□ 398	230	155	1848	1480	340	□ 403	471	366	2089	1560
	45		60	-	282	423	□ 518	427	207	1885	1550	423	□ 518	662	412	2120	1640

注）1. △中填写电机容量代号。详细内容请参见 B6 页“型号”。
2. 低速轴轴径尺寸：尺寸公差为日本标准 JIS B 0401-1998“h6”。
3. 轴端键及键槽尺寸：符合日本标准 JIS B 1301-1996(ISO)“键及键槽　平行键（夹入型）”。
4. 低速轴轴端部的详细尺寸请参见技术资料 F20 页。
5. 法兰安装部镶嵌直径尺寸：尺寸公差为 JIS B 0401-1998“g6”。
6. E 尺寸为风扇罩或室外护罩端面至端子箱安装中心的尺寸。端子箱引出口等的详细内容请参见技术资料 F37 页。
7. 端子箱尺寸 e 中的〈 〉为带制动器时的尺寸。
8. 安装时，请参见技术资料 F32、F33 页。
9. 本尺寸图的尺寸及质量如有变更，恕不预告。

M E M O

C 齿轮电机

尺寸图 立式 · 带安装台

		页码
CVVM	SK（6070SK ～ 6115SK）	C106
CNVM	1 级型（6085 ～ 6125）	C111
CVVM	1 级型（6130 ～ 6265）	C116
CNVM	2 级型（6120DB ～ 6125DB）	C129
CVVM	2 级型（6130DA ～ 6275DA）	C302

注意事项

1. 本产品目录尺寸图中所标注的尺寸值，除轴径及主要安装部外，均为考虑了各部凹凸的最大尺寸。因此，可能与实际的产品尺寸略有不同。
2. 尺寸图中未标注部分的尺寸请咨询本公司。
3. 本产品目录尺寸图如有变更，恕不预告。
4. 请用户最终确认所用产品的尺寸为本公司提交的生产规格书。

尺寸图 立式·带安装台 CVVM△-607□SK

GB2 效率三相电机 CVVM△-607□SK-EP(-B)-减速比

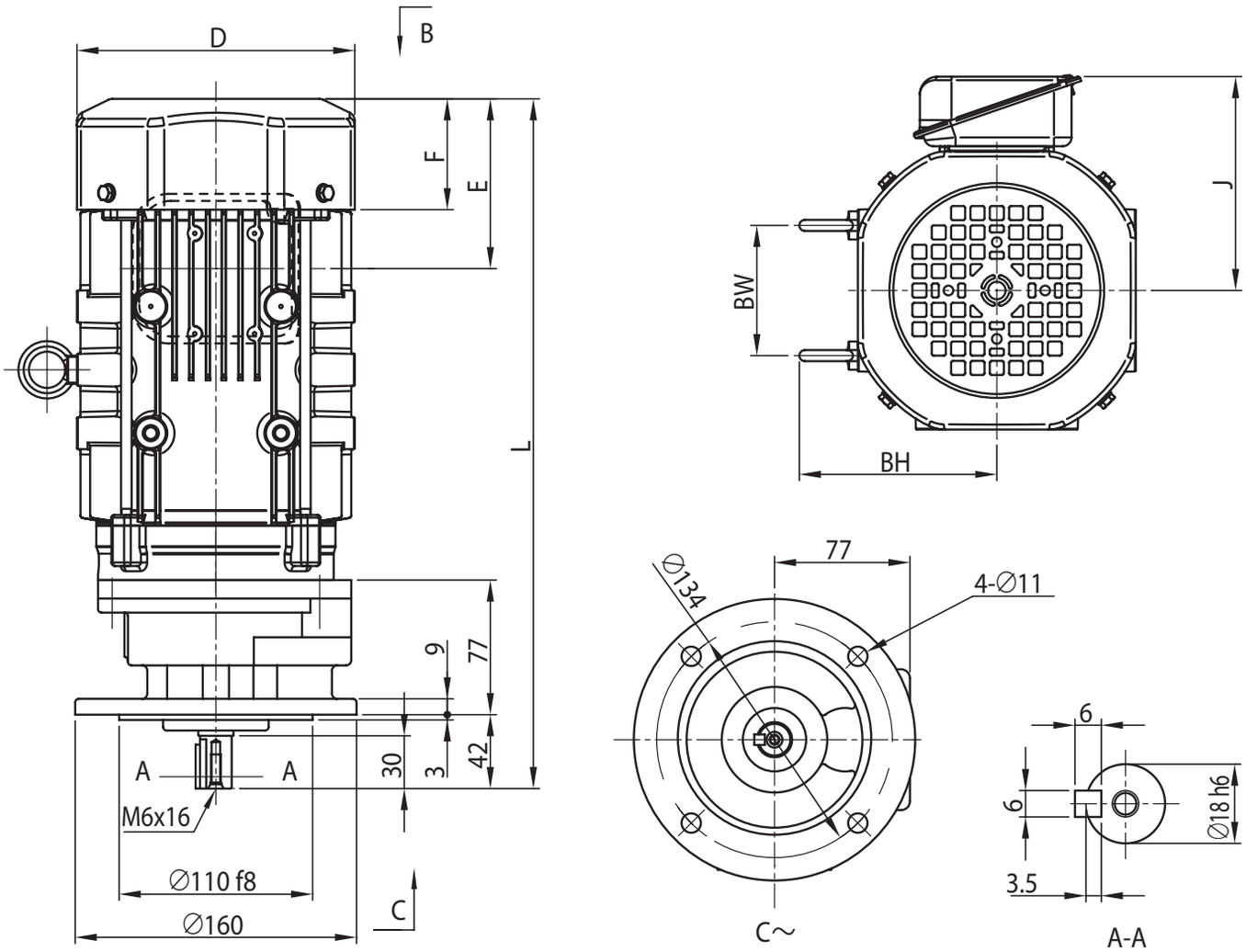

电机种类	容量 kW	极	容量代号（△）	BW	BH	无制动器						带制动器 (B)					
						J	D	E	F	L	重量 (kg)	J	D	E	F	L	重量 (kg)
GB2 效率三相电机	0.75	4	1	74	112	153	□ 158	97	63	392	20	153	□ 158	160	127	456	25

注）1. △中填写电机容量代号。详细内容请参见 B6 页“型号”。
2. 型号的□中填写“0”或“5”。详情请参见选型表。
3. 低速轴轴径尺寸：尺寸公差为日本标准 JIS B 0401-1998“h6”。
4. 轴端键及键槽尺寸：符合日本标准 JIS B 1301-1996(ISO)“键及键槽　平行键（夹入型）”。
5. 低速轴轴端部的详细尺寸请参见技术资料 F19 页。
6. 法兰安装部镶嵌直径尺寸：尺寸公差为 JIS B 0401-1998“f8”。
7. E 尺寸为风扇罩端面至端子箱安装中心的尺寸。端子箱引出口等的详细内容请参见技术资料 F37 页。
8. 本尺寸图的尺寸及质量如有变更，恕不预告。

尺寸图 立式·带安装台 CVVM△-608□SK

GB2 效率三相电机 CVVM△-608□SK-EP(-B)-减速比

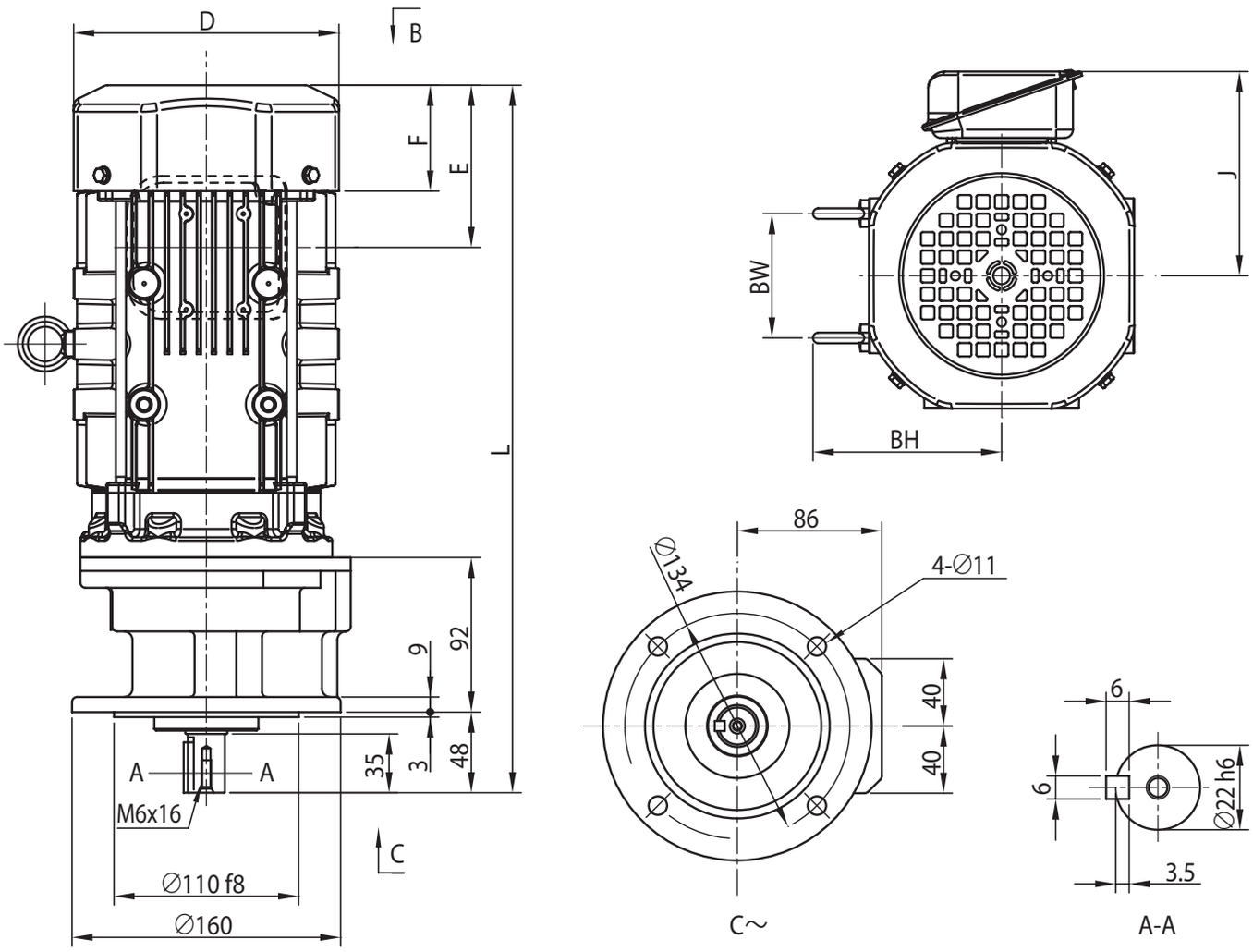

电机种类	容量 kW	极	容量代号（△）	BW	BH	无制动器						带制动器 (B)					
						J	D	E	F	L	重量 (kg)	J	D	E	F	L	重量 (kg)
GB2 效率三相电机	0.75	4	1	74	112	153	□ 158	97	63	421	23	153	□ 158	160	127	485	27
	1.1		1H	80	117	158	□ 167	97	64	448	27	158	□ 167	167	133	518	32
	1.5		2	80	117	158	□ 167	97	64	448	28	158	□ 167	167	133	518	33

注）1. △中填写电机容量代号。详细内容请参见 B6 页“型号”。
2. 型号的□中填写“0”或“5”。详情请参见选型表。
3. 低速轴轴径尺寸：尺寸公差为日本标准 JIS B 0401-1998“h6”。
4. 轴端键及键槽尺寸：符合日本标准 JIS B 1301-1996(ISO)“键及键槽　平行键（夹入型）”。
5. 低速轴轴端部的详细尺寸请参见技术资料 F19 页。
6. 法兰安装部镶嵌直径尺寸：尺寸公差为 JIS B 0401-1998“f8”。
7. E 尺寸为风扇罩端面至端子箱安装中心的尺寸。端子箱引出口等的详细内容请参见技术资料 F37 页。
8. 本尺寸图的尺寸及质量如有变更，恕不预告。

尺寸图 立式·带安装台 CVVM△-609□SK

GB2 效率三相电机 CVVM△-609□SK-EP(-B)-减速比

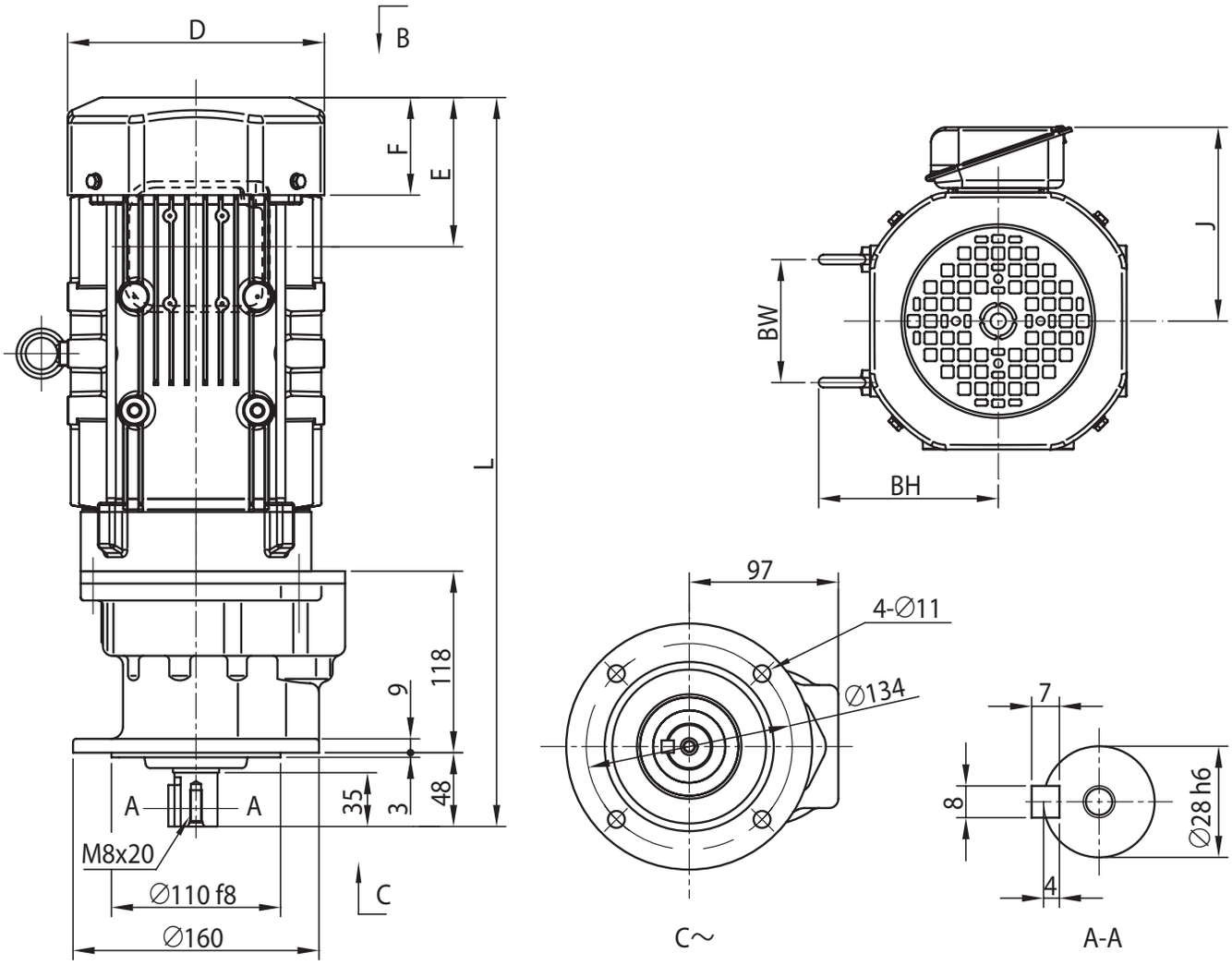

电机种类	容量 kW	极	容量代号（△）	BW	BH	无制动器						带制动器 (B)					
						J	D	E	F	L	重量 (kg)	J	D	E	F	L	重量 (kg)
GB2 效率三相电机	0.75	4	1	74	112	153	□ 158	97	63	447	26	153	□ 158	160	127	511	31
	1.1		1H	80	117	158	□ 167	97	64	474	30	158	□ 167	167	133	544	35
	1.5		2	80	117	158	□ 167	97	64	474	31	158	□ 167	167	133	544	36
	2.2		3	103	125	172	□ 184	115	66	495	38	172	□ 184	193	144	573	46

注）1. △中填写电机容量代号。详细内容请参见 B6 页“型号”。
2. 型号的□中填写“0”或“5”。详情请参见选型表。
3. 低速轴轴径尺寸：尺寸公差为日本标准 JIS B 0401-1998“h6”。
4. 轴端键及键槽尺寸：符合日本标准 JIS B 1301-1996(ISO)“键及键槽　平行键（夹入型）”。
5. 低速轴轴端部的详细尺寸请参见技术资料 F19 页。
6. 法兰安装部镶嵌直径尺寸：尺寸公差为 JIS B 0401-1998“f8”。
7. E 尺寸为风扇罩端面至端子箱安装中心的尺寸。端子箱引出口等的详细内容请参见技术资料 F37 页。
8. 本尺寸图的尺寸及质量如有变更，恕不预告。

尺寸图 立式·带安装台 CVVM△-610□SK

GB2 效率三相电机 CVVM△-610□SK-EP(-B)-减速比

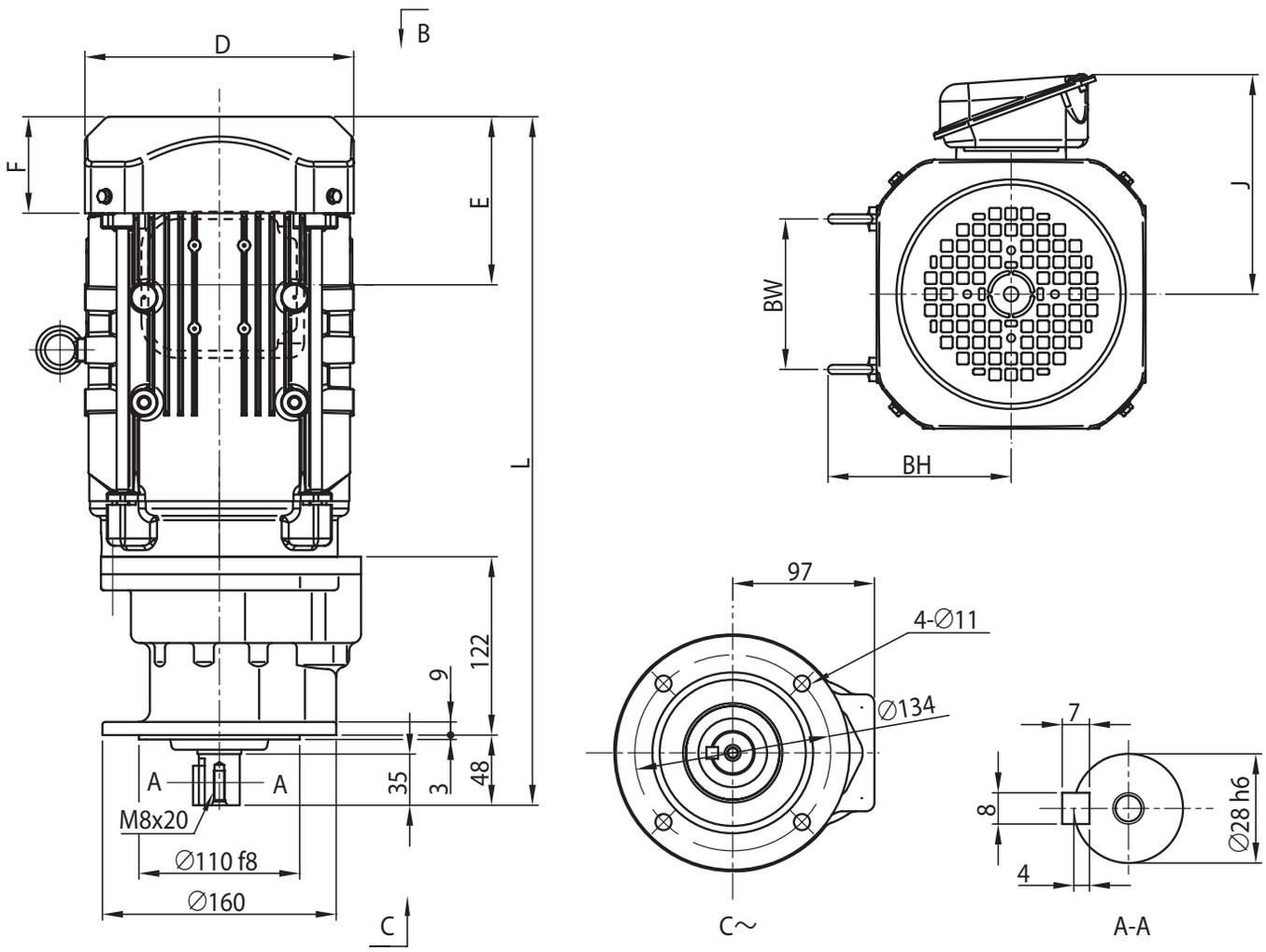

电机种类	容量 kW	极	容量代号（△）	BW	BH	无制动器						带制动器 (B)					
						J	D	E	F	L	重量 (kg)	J	D	E	F	L	重量 (kg)
GB2 效率三相电机	0.75	4	1	74	112	153	□ 158	97	63	447	26	153	□ 158	160	127	511	30
	1.1		1H	80	117	158	□ 167	97	64	474	29	158	□ 167	167	133	544	34
	1.5		2	80	117	158	□ 167	97	64	474	31	158	□ 167	167	133	544	36
	2.2		3	103	125	172	□ 184	115	66	471	37	172	□ 184	193	144	549	45
	3.0		4	103	125	172	□ 184	115	66	485	39	172	□ 184	193	144	563	47
	3.7		5	120	153	188	□ 222	118	69	498	48	188	□ 222	208	159	589	59

注）1. △中填写电机容量代号。详细内容请参见 B6 页“型号”。
2. 型号的□中填写“0”或“5”。详情请参见选型表。
3. 低速轴轴径尺寸：尺寸公差为日本标准 JIS B 0401-1998“h6”。
4. 轴端键及键槽尺寸：符合日本标准 JIS B 1301-1996(ISO)“键及键槽　平行键（夹入型）”。
5. 低速轴轴端部的详细尺寸请参见技术资料 F19 页。
6. 法兰安装部镶嵌直径尺寸：尺寸公差为 JIS B 0401-1998“f8”。
7. E 尺寸为风扇罩端面至端子箱安装中心的尺寸。端子箱引出口等的详细内容请参见技术资料 F37 页。
8. 本尺寸图的尺寸及质量如有变更，恕不预告。

尺寸图 立式·带安装台 CVVM△-611□SK

GB2 效率三相电机 CVVM△-611□SK-EP(-B)-减速比

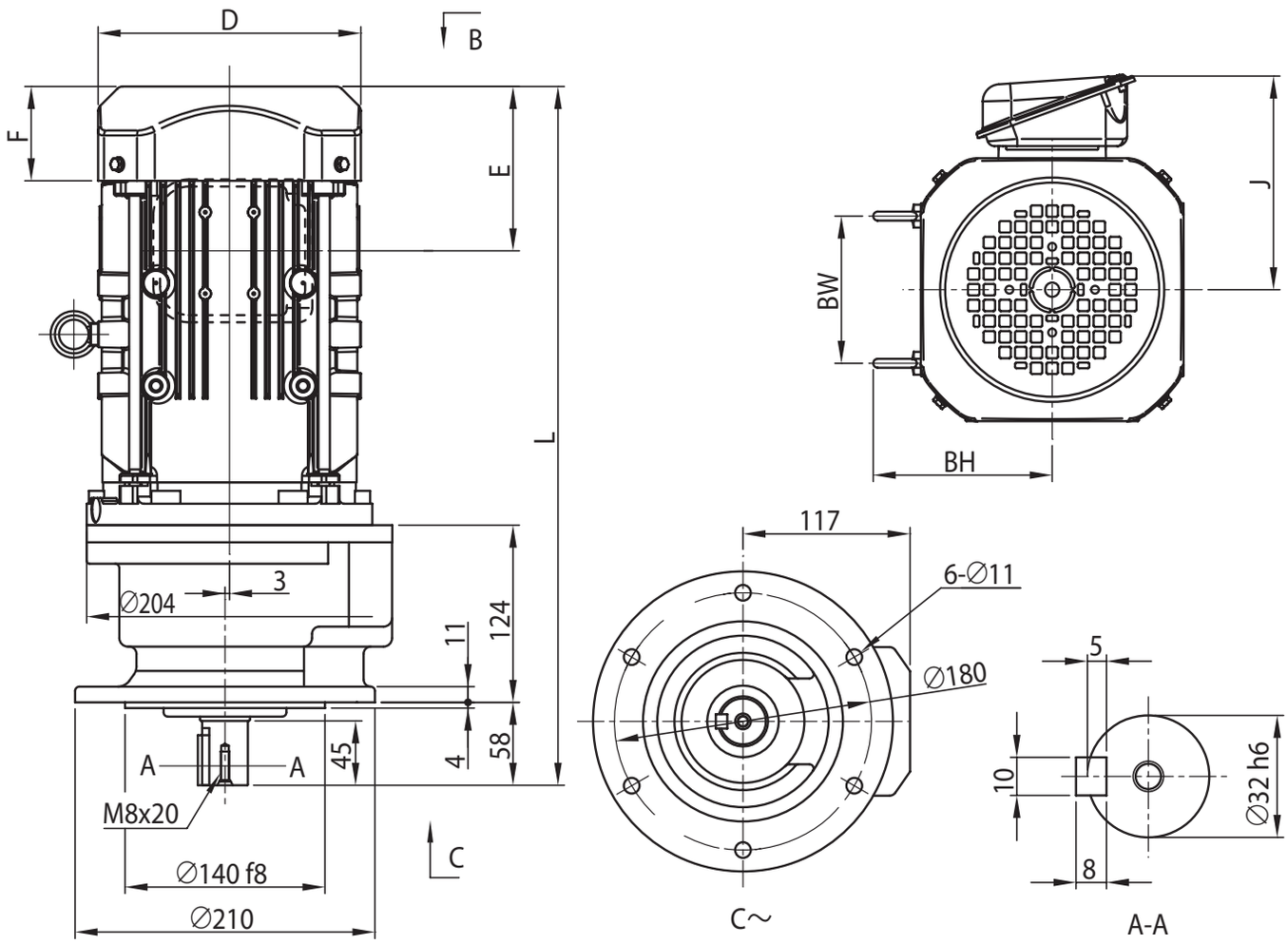

电机种类	容量 kW	极	容量代号（△）	BW	BH	无制动器						带制动器 (B)					
						J	D	E	F	L	重量 (kg)	J	D	E	F	L	重量 (kg)
GB2 效率三相电机	1.1	4	1H	80	117	158	□ 167	97	64	490	36	158	□ 167	167	133	560	41
	1.5		2	80	117	158	□ 167	97	64	490	37	158	□ 167	167	133	560	42
	2.2		3	103	125	172	□ 184	115	66	475	43	172	□ 184	193	144	553	50
	3.0		4	103	125	172	□ 184	115	66	489	46	172	□ 184	193	144	567	53
	3.7		5	120	153	188	□ 222	118	69	512	55	188	□ 222	208	159	603	66
	5.5		8	120	153	188	□ 222	118	69	555	70	188	□ 222	208	159	646	81

注）1. △中填写电机容量代号。详细内容请参见 B6 页“型号”。
2. 型号的□中填写“0”或“5”。详情请参见选型表。
3. 低速轴轴径尺寸：尺寸公差为日本标准 JIS B 0401-1998“h6”。
4. 轴端键及键槽尺寸：符合日本标准 JIS B 1301-1996(ISO)“键及键槽　平行键（夹入型）”。
5. 低速轴轴端部的详细尺寸请参见技术资料 F19 页。
6. 法兰安装部镶嵌直径尺寸：尺寸公差为 JIS B 0401-1998“f8”。
7. E 尺寸为风扇罩端面至端子箱安装中心的尺寸。端子箱引出口等的详细内容请参见技术资料 F37 页。
8. 本尺寸图的尺寸及质量如有变更，恕不预告。

尺寸图 立式·带安装台 CNVM△-608□

GB2 效率三相电机 CNVM△-608□-EP(-B)-减速比

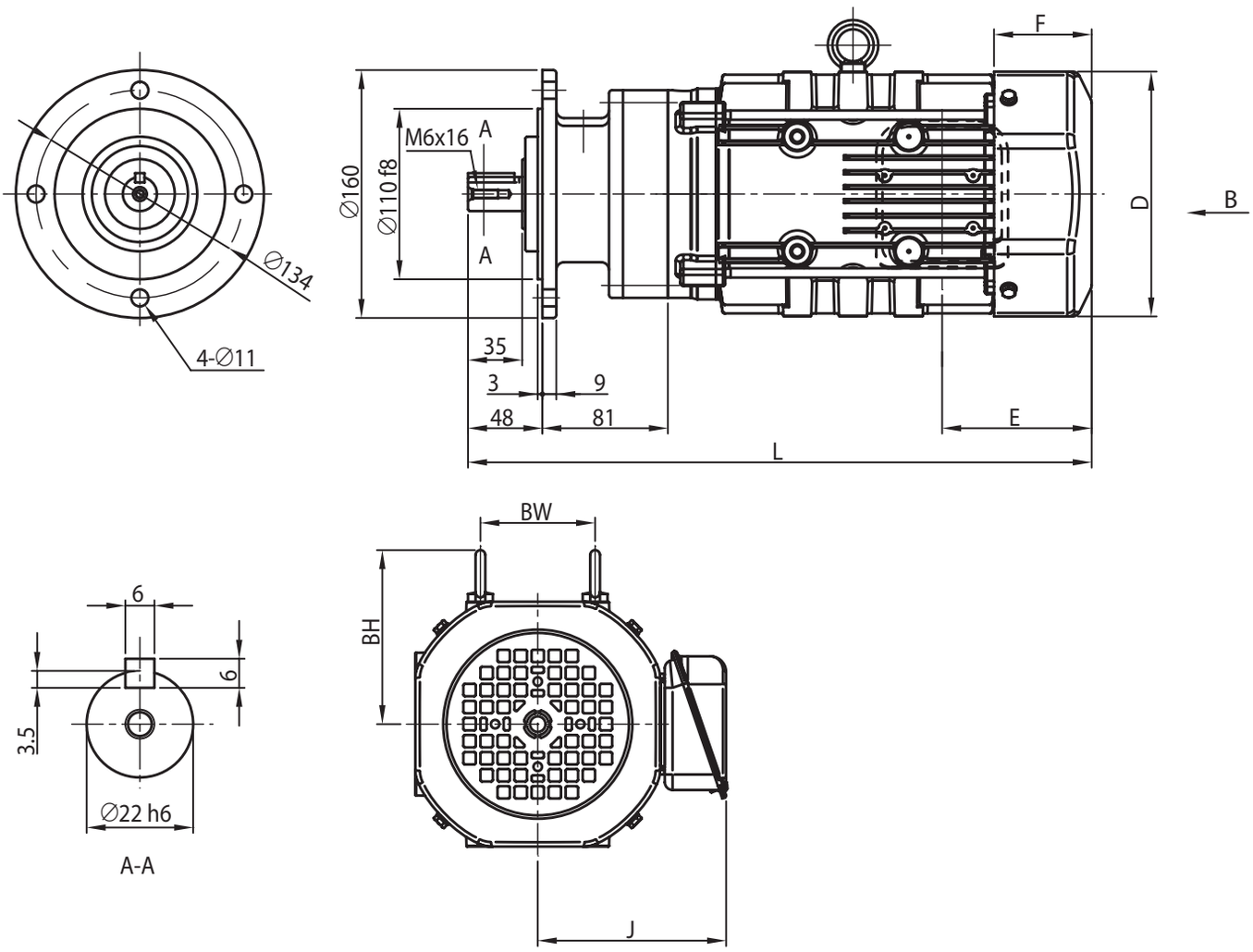

电机种类	容量 kW	极	容量代号（△）	BW	BH	无制动器						带制动器 (B)					
						J	D	E	F	L	重量 (kg)	J	D	E	F	L	重量 (kg)
GB2 效率三相电机	0.75	4	1	74	112	153	□ 158	97	63	403	21	153	□ 158	160	127	466	26

注）1. △中填写电机容量代号。详细内容请参见 B6 页“型号”。
2. 型号的□中填写“0”或“5”。详情请参见选型表。
3. 低速轴轴径尺寸：尺寸公差为日本标准 JIS B 0401-1998“h6”。
4. 轴端键及键槽尺寸：符合日本标准 JIS B 1301-1996(ISO)“键及键槽　平行键（夹入型）”。
5. 低速轴轴端部的详细尺寸请参见技术资料 F19 页。
6. 法兰安装部镶嵌直径尺寸：尺寸公差为 JIS B 0401-1998“f8”。
7. E 尺寸为风扇罩端面至端子箱安装中心的尺寸。端子箱引出口等的详细内容请参见技术资料 F37 页。
8. 本尺寸图的尺寸及质量如有变更，恕不预告。

关于选型
选型表
尺寸图
技术资料
选项
齿轮电机
减速机
底脚安装
法兰安装
带安装台
CHHM SK
CNHM 1 级型
CHHM 1 级型
CNHM 2 级型
CHHM 2 级型
CNFM 1 级型
CHFM 1 级型
CNFM 2 级型
CHFM 2 级型
CVVM SK
CNVM 1 级型
CVVM 1 级型
CNVM 2 级型
CVVM 2 级型

尺寸图 立式·带安装台 CNVM△-609□

GB2 效率三相电机 CNVM△-609□-EP(-B)-减速比

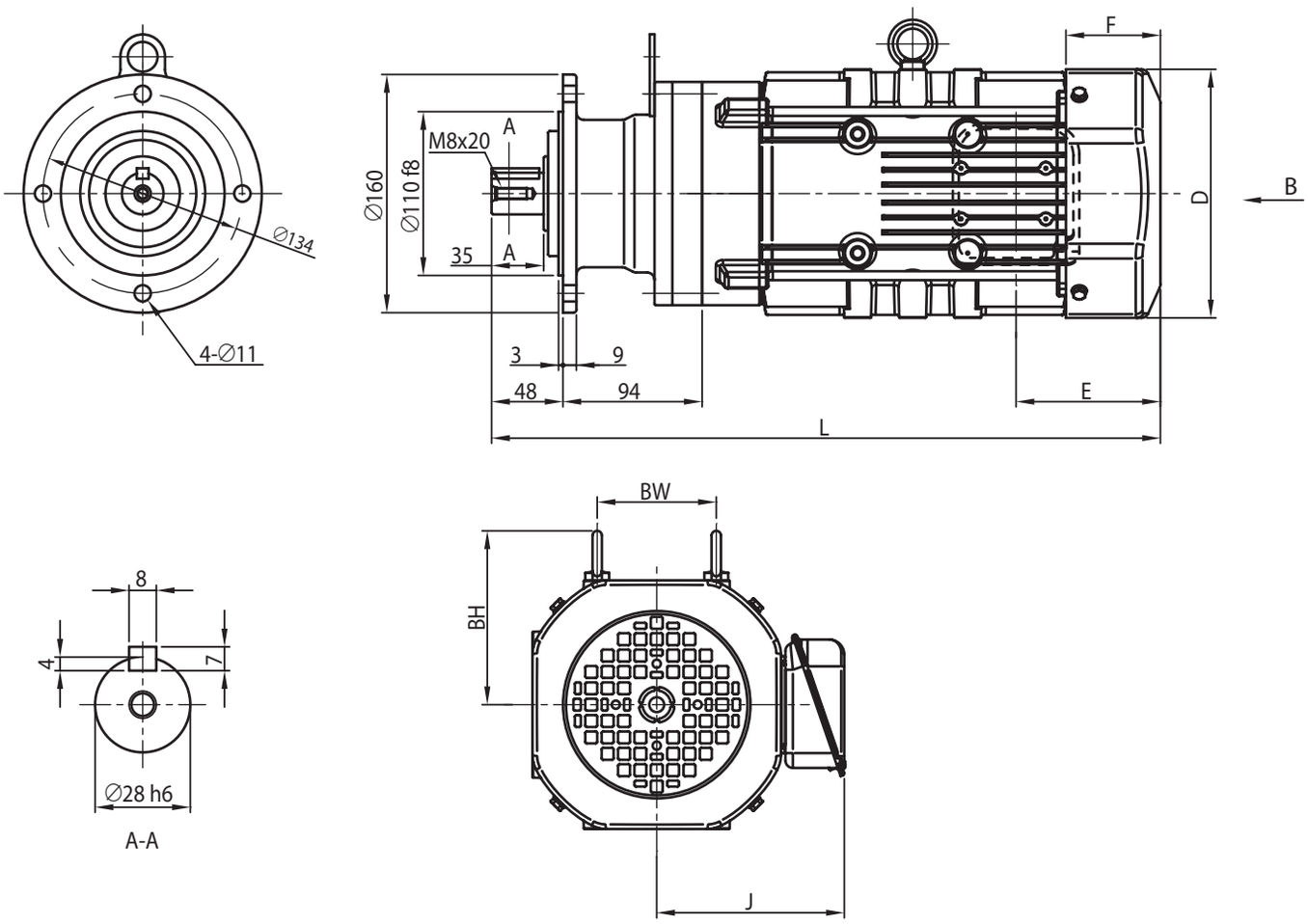

电机种类	容量 kW	极	容量代号（△）	BW	BH	无制动器						带制动器 (B)					
						J	D	E	F	L	重量 (kg)	J	D	E	F	L	重量 (kg)
GB2 效率三相电机	0.75	4	1	74	112	153	□ 158	97	63	423	24	153	□ 158	160	127	486	29
	1.1		1H	80	117	158	□ 167	97	64	450	28	158	□ 167	167	133	519	34
	1.5		2	80	117	158	□ 167	97	64	450	29	158	□ 167	167	133	519	35

注）1. △中填写电机容量代号。详细内容请参见 B6 页“型号”。
2. 型号的□中填写“0”或“5”。详情请参见选型表。
3. 低速轴轴径尺寸：尺寸公差为日本标准 JIS B 0401-1998“h6”。
4. 轴端键及键槽尺寸：符合日本标准 JIS B 1301-1996(ISO)“键及键槽　平行键（夹入型）”。
5. 低速轴轴端部的详细尺寸请参见技术资料 F19 页。
6. 法兰安装部镶嵌直径尺寸：尺寸公差为 JIS B 0401-1998“f8”。
7. E 尺寸为风扇罩端面至端子箱安装中心的尺寸。端子箱引出口等的详细内容请参见技术资料 F37 页。
8. 本尺寸图的尺寸及质量如有变更，恕不预告。

尺寸图 立式·带安装台 CNVM△-610□

GB2 效率三相电机 CNVM△-610□-EP(-B)-减速比

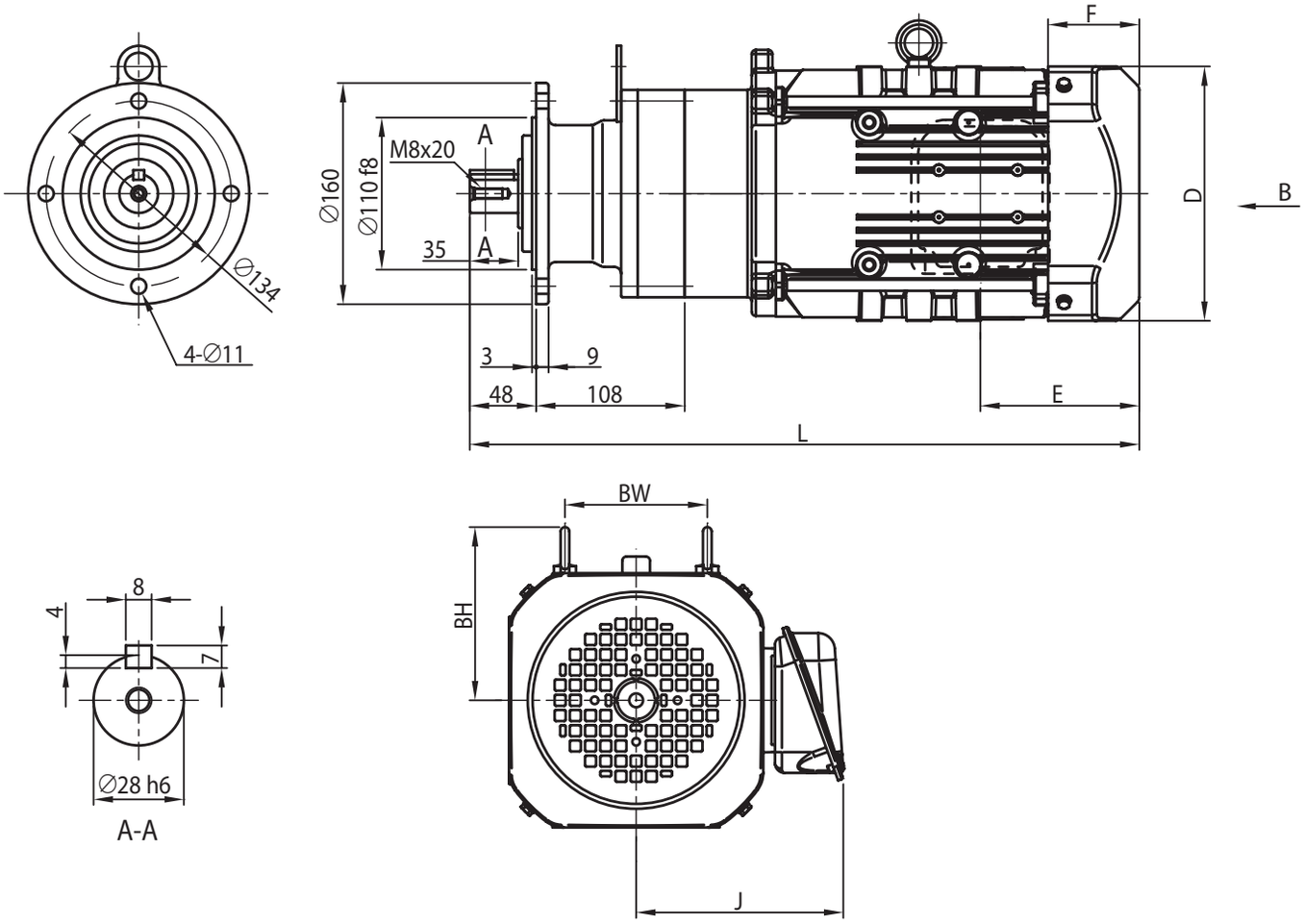

电机种类	容量 kW	极	容量代号（△）	BW	BH	无制动器						带制动器 (B)					
						J	D	E	F	L	重量 (kg)	J	D	E	F	L	重量 (kg)
GB2 效率三相电机	0.75	4	1	74	112	153	□ 158	97	63	437	26	153	□ 158	160	127	500	30
	1.1		1H	80	117	158	□ 167	97	64	464	30	158	□ 167	167	133	533	35
	1.5		2	80	117	158	□ 167	97	64	464	31	158	□ 167	167	133	533	36
	2.2		3	103	125	172	□ 184	115	66	485	38	172	□ 184	193	144	563	46

注）1. △中填写电机容量代号。详细内容请参见 B6 页“型号”。
2. 型号的□中填写“0”或“5”。详情请参见选型表。
3. 低速轴轴径尺寸：尺寸公差为日本标准 JIS B 0401-1998“h6”。
4. 轴端键及键槽尺寸：符合日本标准 JIS B 1301-1996(ISO)“键及键槽　平行键（夹入型）”。
5. 低速轴轴端部的详细尺寸请参见技术资料 F19 页。
6. 法兰安装部镶嵌直径尺寸：尺寸公差为 JIS B 0401-1998“f8”。
7. E 尺寸为风扇罩端面至端子箱安装中心的尺寸。端子箱引出口等的详细内容请参见技术资料 F37 页。
8. 本尺寸图的尺寸及质量如有变更，恕不预告。

尺寸图 立式·带安装台 CNVM△-611□

GB2 效率三相电机 CNVM△-611□-EP(-B)-减速比

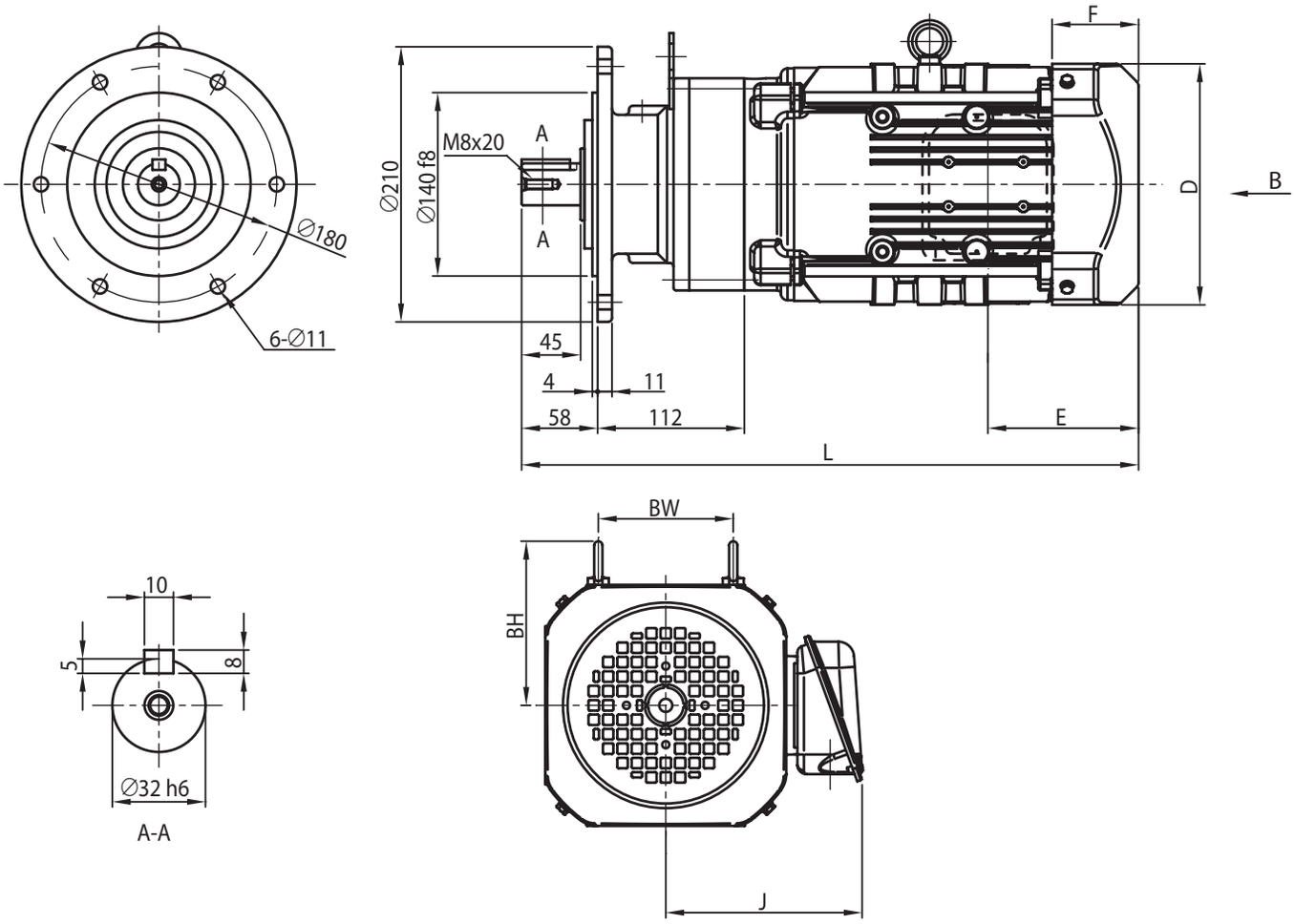

电机种类	容量 kW	极	容量代号（△）	BW	BH	无制动器						带制动器 (B)					
						J	D	E	F	L	重量 (kg)	J	D	E	F	L	重量 (kg)
GB2 效率三相电机	0.75	4	1	74	112	153	□ 158	97	63	447	29	153	□ 158	160	127	511	34
	1.1		1H	80	117	158	□ 167	97	64	474	32	158	□ 167	167	133	544	38
	1.5		2	80	117	158	□ 167	97	64	474	34	158	□ 167	167	133	544	40
	2.2		3	103	125	172	□ 184	115	66	471	40	172	□ 184	193	144	549	48
	3.0		4	103	125	172	□ 184	115	66	485	42	172	□ 184	193	144	563	50
	3.7		5	120	153	188	□ 222	118	69	498	51	188	□ 222	208	159	589	62

注）1. △中填写电机容量代号。详细内容请参见 B6 页“型号”。
2. 型号的□中填写“0”或“5”。详情请参见选型表。
3. 低速轴轴径尺寸：尺寸公差为日本标准 JIS B 0401-1998“h6”。
4. 轴端键及键槽尺寸：符合日本标准 JIS B 1301-1996(ISO)“键及键槽　平行键（夹入型）”。
5. 低速轴轴端部的详细尺寸请参见技术资料 F19 页。
6. 法兰安装部镶嵌直径尺寸：尺寸公差为 JIS B 0401-1998“f8”。
7. E 尺寸为风扇罩端面至端子箱安装中心的尺寸。端子箱引出口等的详细内容请参见技术资料 F37 页。
8. 本尺寸图的尺寸及质量如有变更，恕不预告。

尺寸图 立式·带安装台 CNVM△-612□

GB2 效率三相电机 CNVM△-612□-EP(-B)-减速比

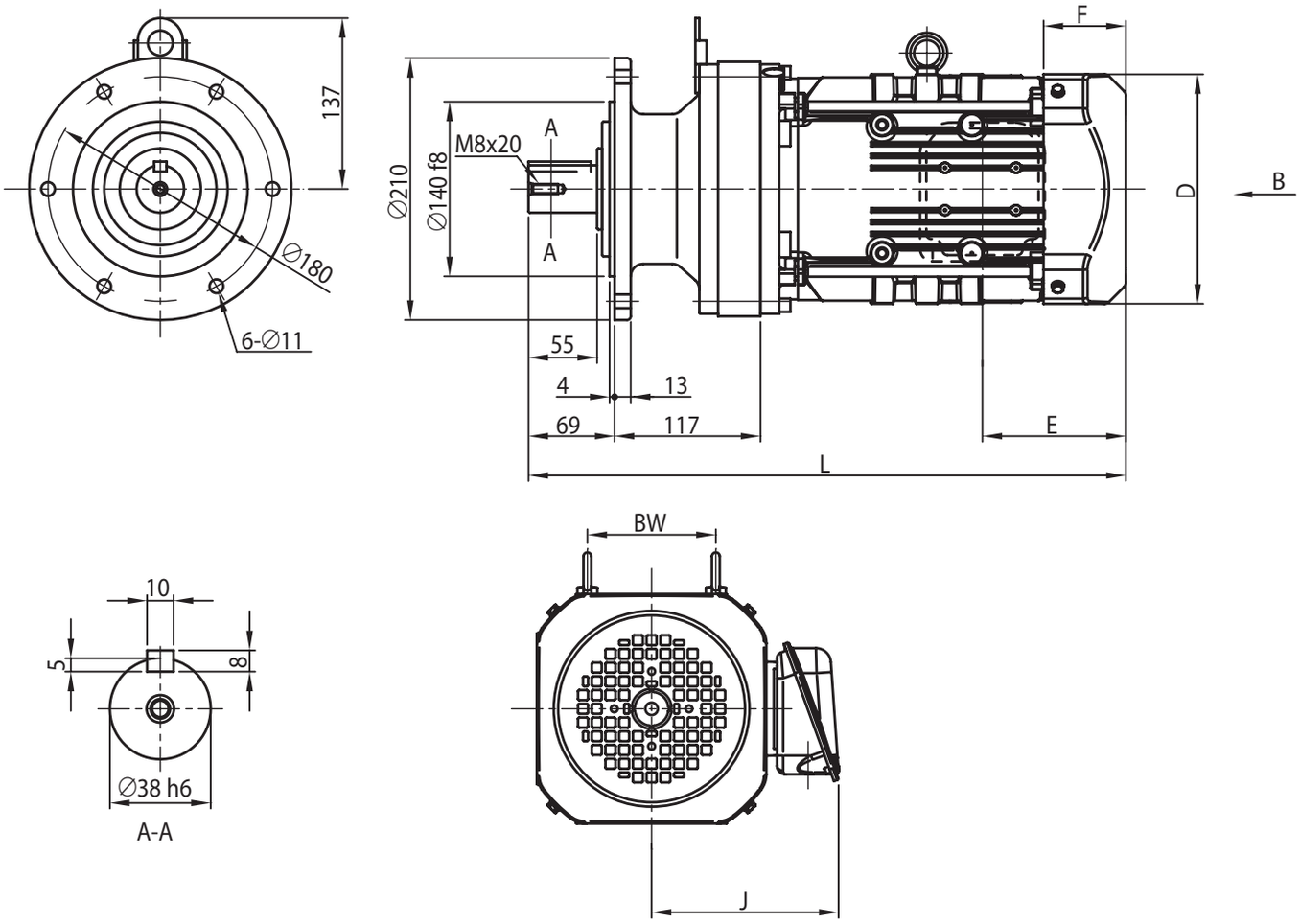

电机种类	容量 kW	极	容量代号（△）	BW	BH	无制动器						带制动器 (B)					
						J	D	E	F	L	重量 (kg)	J	D	E	F	L	重量 (kg)
GB2 效率三相电机	0.75	4	1	74	112	153	□ 158	97	63	467	37	153	□ 158	160	127	531	42
	1.1		1H	80	117	158	□ 167	97	64	494	40	158	□ 167	167	133	564	46
	1.5		2	80	117	158	□ 167	97	64	494	41	158	□ 167	167	133	564	47
	2.2		3	103	125	172	□ 184	115	66	479	47	172	□ 184	193	144	557	55
	3.0		4	103	125	172	□ 184	115	66	493	50	172	□ 184	193	144	571	58
	3.7		5	120	153	188	□ 222	118	69	516	59	188	□ 222	208	159	607	70
	5.5		8	120	153	188	□ 222	118	69	559	74	188	□ 222	208	159	650	85

注）1. △中填写电机容量代号。详细内容请参见 B6 页“型号”。
2. 型号的□中填写“0”或“5”。详情请参见选型表。
3. 低速轴轴径尺寸：尺寸公差为日本标准 JIS B 0401-1998“h6”。
4. 轴端键及键槽尺寸：符合日本标准 JIS B 1301-1996(ISO)“键及键槽　平行键（夹入型）”。
5. 低速轴轴端部的详细尺寸请参见技术资料 F19 页。
6. 法兰安装部镶嵌直径尺寸：尺寸公差为 JIS B 0401-1998“f8”。
7. E 尺寸为风扇罩端面至端子箱安装中心的尺寸。端子箱引出口等的详细内容请参见技术资料 F37 页。
8. 本尺寸图的尺寸及质量如有变更，恕不预告。

尺寸图 立式·带安装台 CVVM△-613□

GB2 效率三相电机 CVVM△-613□-EP(-B)-减速比

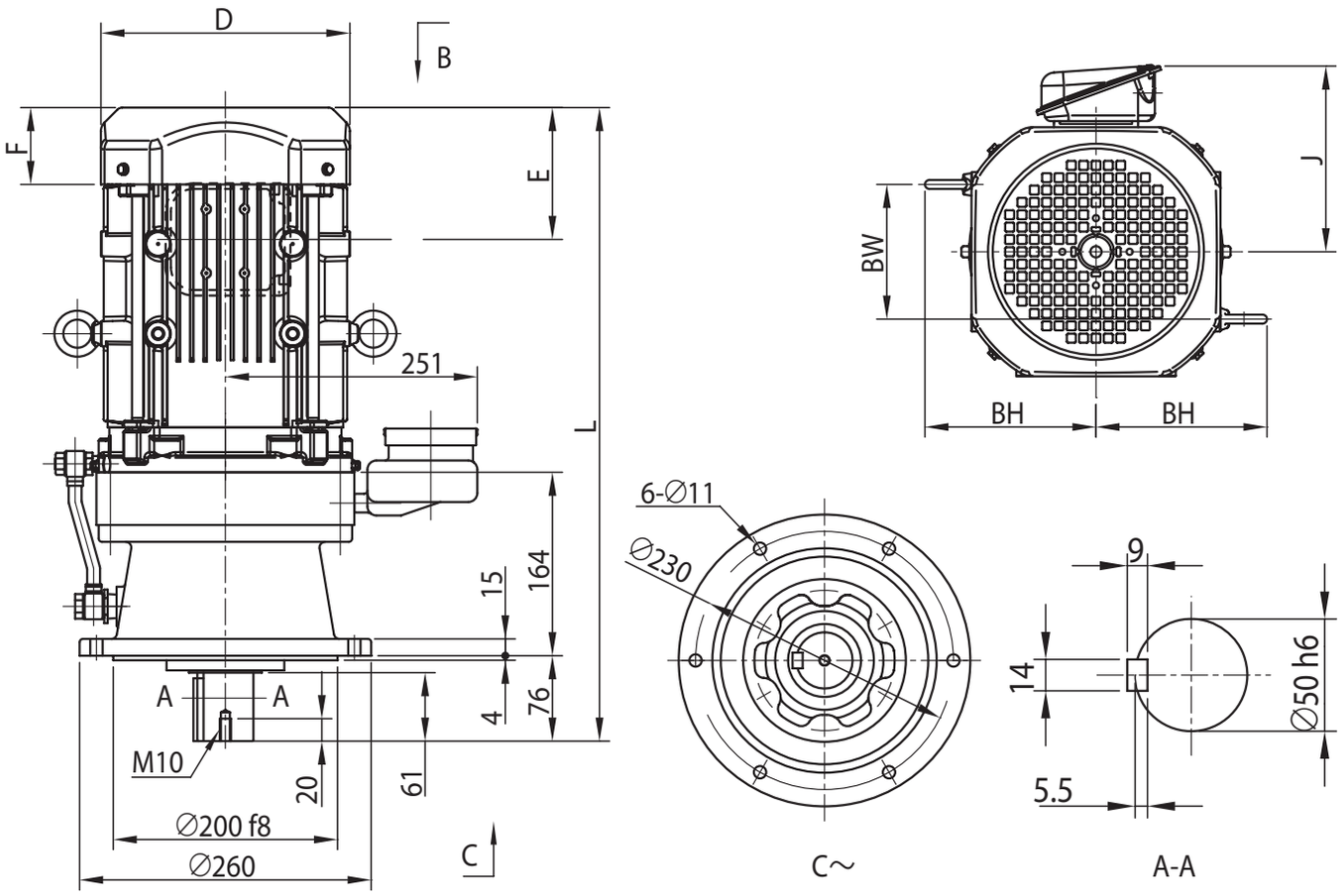

电机种类	容量 kW	极	容量代号（△）	BW	BH	无制动器						带制动器 (B)					
						J	D	E	F	L	重量 (kg)	J	D	E	F	L	重量 (kg)
GB2 效率三相电机	0.75	4	1	74	112	153	□ 158	97	63	521	57	153	□ 158	160	127	584	62
	1.1		1H	80	117	158	□ 167	97	64	548	60	158	□ 167	167	133	617	66
	1.5		2	80	117	158	□ 167	97	64	548	61	158	□ 167	167	133	617	67
	2.2		3	103	125	172	□ 184	115	66	533	66	172	□ 184	193	144	611	74
	3.0		4	103	125	172	□ 184	115	66	547	69	172	□ 184	193	144	625	77
	3.7		5	120	153	188	□ 222	118	69	565	77	188	□ 222	208	159	655	88
	5.5		8	120	153	188	□ 222	118	69	608	93	188	□ 222	208	159	698	104
	7.5		10	172	174	230	□ 260	138	92	646	105	230	□ 260	243	197	751	126
	11		15	172	174	230	□ 260	138	92	708	111	230	□ 260	243	197	813	132

注）1. △中填写电机容量代号。详细内容请参见 B6 页“型号”。
2. 型号的□中填写“0”或“5”。详情请参见选型表。
3. 低速轴轴径尺寸：尺寸公差为日本标准 JIS B 0401-1998“h6”。
4. 轴端键及键槽尺寸：符合日本标准 JIS B 1301-1996(ISO)“键及键槽　平行键（夹入型）”。
5. 低速轴轴端部的详细尺寸请参见技术资料 F19 页。
6. 法兰安装部镶嵌直径尺寸：尺寸公差为 JIS B 0401-1998“f8”。
7. 正视图上的端子箱、油位计、注油口、安装螺栓孔绘制在图纸上可标记的位置处，与实际情况有所不同。详细的位置关系请参见技术资料 F30 页。
8. 低速轴方向水平（CHVM 型）、垂直向上（CWVM 型）时，配合尺寸不同。详细内容请咨询本公司。
9. E 尺寸为风扇罩端面至端子箱安装中心的尺寸。端子箱引出口等的详细内容请参见技术资料 F37 页。
10. 本尺寸图的尺寸及质量如有变更，恕不预告。

尺寸图 立式·带安装台 CVVM△-614□

GB2 效率三相电机 CVVM△-614□-EP(-B)-减速比

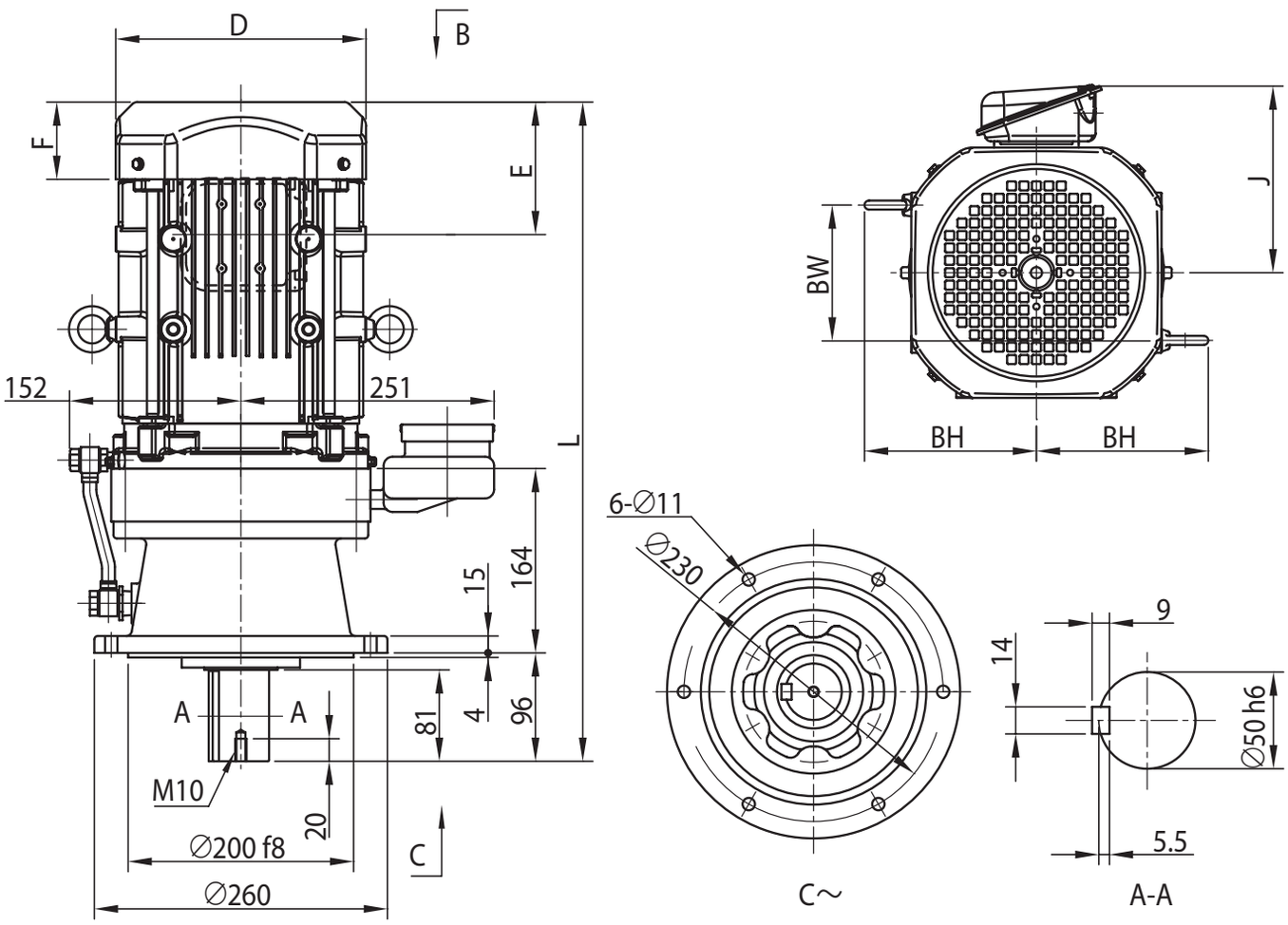

电机种类	容量 kW	极	容量代号（△）	BW	BH	无制动器						带制动器 (B)					
						J	D	E	F	L	重量 (kg)	J	D	E	F	L	重量 (kg)
GB2 效率三相电机	0.75	4	1	74	112	153	□ 158	97	63	541	58	153	□ 158	160	127	604	63
	1.1		1H	80	117	158	□ 167	97	64	568	61	158	□ 167	167	133	637	67
	1.5		2	80	117	158	□ 167	97	64	568	62	158	□ 167	167	133	637	68
	2.2		3	103	125	172	□ 184	115	66	553	67	172	□ 184	193	144	631	75
	3.0		4	103	125	172	□ 184	115	66	567	70	172	□ 184	193	144	645	78
	3.7		5	120	153	188	□ 222	118	69	585	78	188	□ 222	208	159	675	89
	5.5		8	120	153	188	□ 222	118	69	628	94	188	□ 222	208	159	718	105
	7.5		10	172	174	230	□ 260	138	92	666	106	230	□ 260	243	197	771	127
	11		15	172	174	230	□ 260	138	92	728	112	230	□ 260	243	197	833	133
	15		20	192	203	259	□ 317	178	120	790	148	259	⌀ 372	343	255	954	191

注）1. △中填写电机容量代号。详细内容请参见 B6 页“型号”。
2. 型号的□中填写“0”或“5”。详情请参见选型表。
3. 低速轴轴径尺寸：尺寸公差为日本标准 JIS B 0401-1998“h6”。
4. 轴端键及键槽尺寸：符合日本标准 JIS B 1301-1996(ISO)“键及键槽　平行键（夹入型）”。
5. 低速轴轴端部的详细尺寸请参见技术资料 F19 页。
6. 法兰安装部镶嵌直径尺寸：尺寸公差为 JIS B 0401-1998“f8”。
7. 正视图上的端子箱、油位计、注油口、安装螺栓孔绘制在图纸上可标记的位置处，与实际情况有所不同。详细的位置关系请参见技术资料 F30 页。
8. 低速轴方向水平（CHVM 型）、垂直向上（CWVM 型）时，配合尺寸不同。详细内容请咨询本公司。
9. E 尺寸为风扇罩或室外护罩端面至端子箱安装中心的尺寸。端子箱引出口等的详细内容请参见技术资料 F37 页。
10. 端子箱尺寸 e 中的〈 〉为带制动器时的尺寸。
11. 本尺寸图的尺寸及质量如有变更，恕不预告。

尺寸图 立式·带安装台 CVVM△-616□

GB2 效率三相电机 CVVM△-616□-EP(-B)-减速比

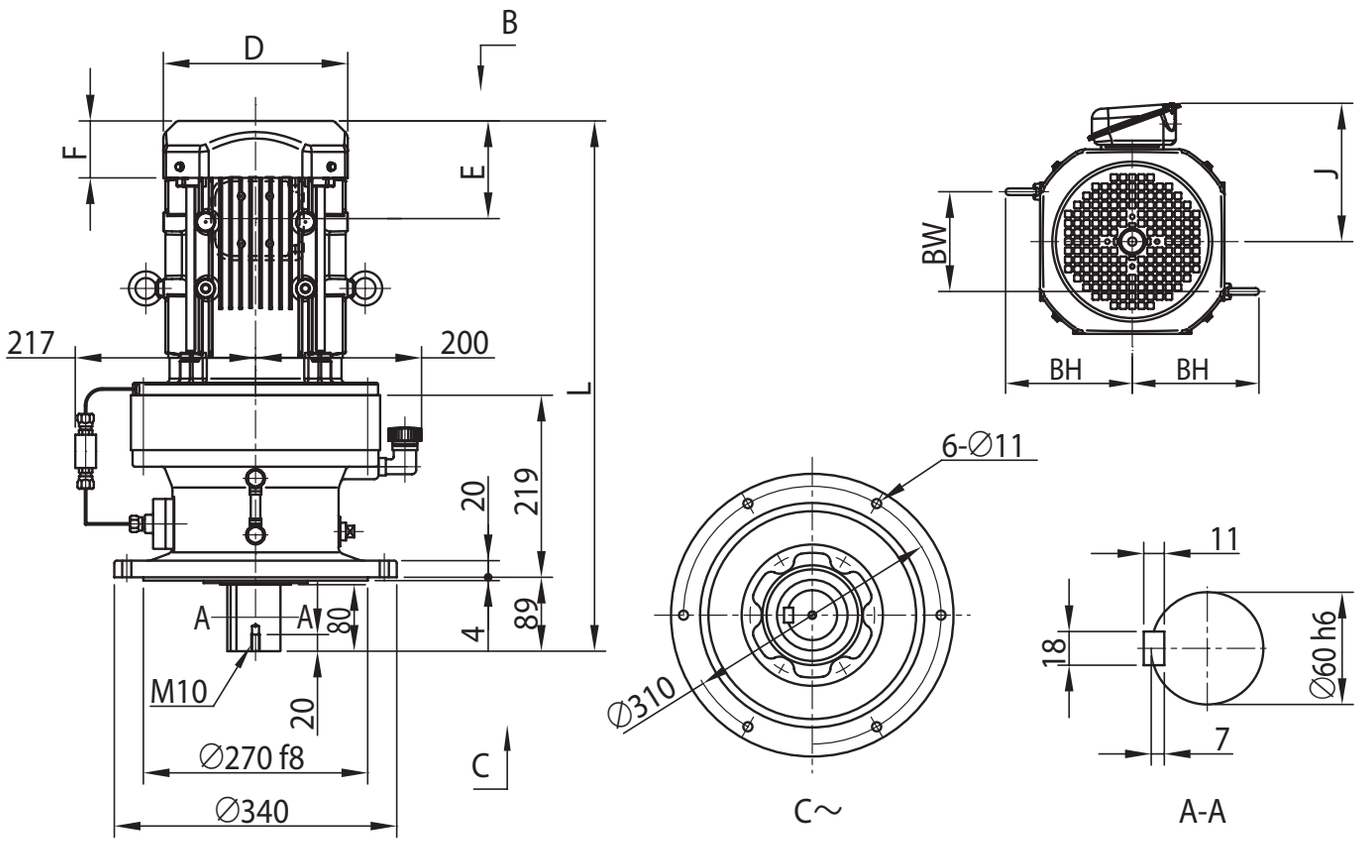

电机种类	容量 kW	极	容量代号（△）	BW	BH	无制动器 J	D	E	F	L	重量 (kg)	带制动器 (B) J	D	E	F	L	重量 (kg)
GB2 效率三相电机	1.1	4	1H	80	117	158	□ 167	97	64	616	93	158	□ 167	167	133	685	99
	1.5		2	80	117	158	□ 167	97	64	616	95	158	□ 167	167	133	685	101
	2.2		3	103	125	172	□ 184	115	66	601	100	172	□ 184	193	144	679	108
	3.0		4	103	125	172	□ 184	115	66	615	102	172	□ 184	193	144	693	110
	3.7		5	120	153	188	□ 222	118	69	638	111	188	□ 222	208	159	728	122
	5.5		8	120	153	188	□ 222	118	69	681	126	188	□ 222	208	159	771	137
	7.5		10	172	174	230	□ 260	138	92	718	139	230	□ 260	243	197	823	160
	11		15	172	174	230	□ 260	138	92	780	144	230	□ 260	243	197	885	165
	15		20	192	203	259	□ 317	178	120	838	182	259	⌀ 372	343	255	1002	225
	18.5		25	-	309	340	□ 398	230	155	944	309	340	⌀ 430	434	329	1148	358
	22		30	-	309	340	□ 398	230	155	944	309	340	⌀ 430	434	329	1148	358

注）1. △中填写电机容量代号。详细内容请参见 B6 页“型号”。
2. 型号的□中填写“0”或“5”。详情请参见选型表。
3. 低速轴轴径尺寸：尺寸公差为日本标准 JIS B 0401-1998“h6”。
4. 轴端键及键槽尺寸：符合日本标准 JIS B 1301-1996(ISO)“键及键槽　平行键（夹入型）”。
5. 低速轴轴端部的详细尺寸请参见技术资料 F20 页。
6. 法兰安装部镶嵌直径尺寸：尺寸公差为 JIS B 0401-1998“f8”。
7. 正视图上的端子箱、油位计、注油口、安装螺栓孔绘制在图纸上可标记的位置处，与实际情况有所不同。详细的位置关系请参见技术资料 F30 页。
8. 低速轴方向水平（CHVM 型）、垂直向上（CWVM 型）时，配合尺寸不同。详细内容请咨询本公司。
9. E 尺寸为风扇罩或室外护罩端面至端子箱安装中心的尺寸。端子箱引出口等的详细内容请参见技术资料 F37 页。
10. 端子箱尺寸 e 中的〈 〉为带制动器时的尺寸。
11. 本尺寸图的尺寸及质量如有变更，恕不预告。

尺寸图 立式·带安装台 CVVM△-617□

GB2 效率三相电机 CVVM△-617□-EP(-B)-减速比

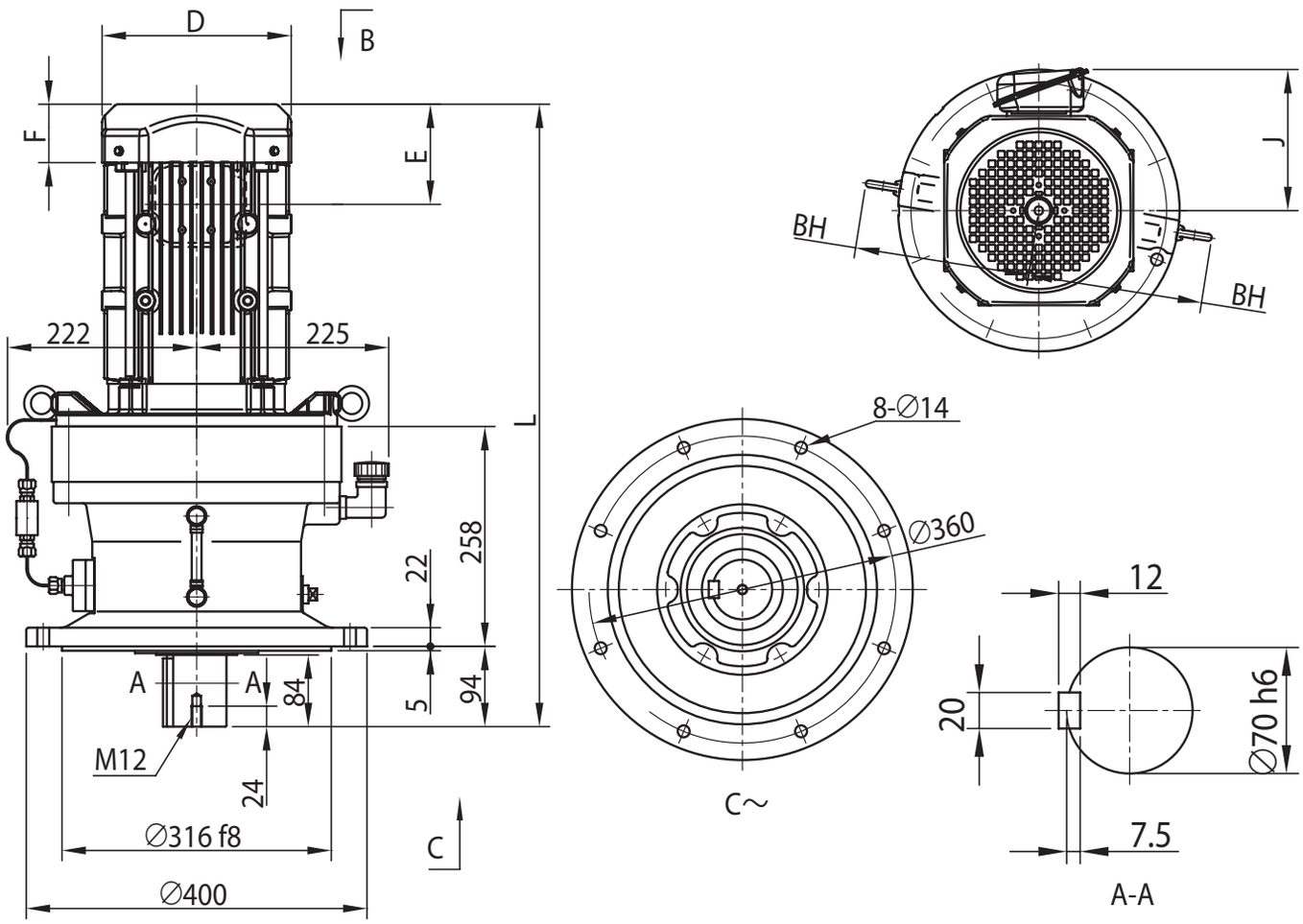

电机种类	容量 kW	极	容量代号（△）	BW	BH	无制动器						带制动器 (B)					
						J	D	E	F	L	重量 (kg)	J	D	E	F	L	重量 (kg)
GB2 效率三相电机	3.0	4	4	-	215	172	□ 184	115	66	674	146	172	□ 184	193	144	752	154
	3.7		5	-	215	188	□ 222	118	69	687	154	188	□ 222	208	159	778	165
	5.5		8	-	215	188	□ 222	118	69	730	169	188	□ 222	208	159	821	180
	7.5		10	-	224	230	□ 260	138	92	751	182	230	□ 260	243	197	856	203
	11		15	-	224	230	□ 260	138	92	813	188	230	□ 260	243	197	918	209
	15		20	192	203	259	□ 317	178	120	882	225	259	∅ 372	343	255	1047	268
	18.5		25	-	309	340	□ 398	230	155	988	352	340	∅ 430	434	329	1192	401
	22		30	-	309	340	□ 398	230	155	988	352	340	∅ 430	434	329	1192	401
	30		40	-	309	340	□ 398	230	155	1112	403	340	∅ 430	434	329	1316	452

注）1. △中填写电机容量代号。详细内容请参见 B6 页“型号”。
2. 型号的□中填写“0”或“5”。详情请参见选型表。
3. 低速轴轴径尺寸：尺寸公差为日本标准 JIS B 0401-1998“h6”。
4. 轴端键及键槽尺寸：符合日本标准 JIS B 1301-1996(ISO)“键及键槽　平行键（夹入型）”。
5. 低速轴轴端部的详细尺寸请参见技术资料 F20 页。
6. 法兰安装部镶嵌直径尺寸：尺寸公差为 JIS B 0401-1998“f8”。
7. 正视图上的端子箱、油位计、注油口、安装螺栓孔绘制在图纸上可标记的位置处，与实际情况有所不同。详细的位置关系请参见技术资料 F30 页。
8. 低速轴方向水平（CHVM 型）、垂直向上（CWVM 型）时，配合尺寸不同。详细内容请咨询本公司。
9. E 尺寸为风扇罩或室外护罩端面至端子箱安装中心的尺寸。端子箱引出口等的详细内容请参见技术资料 F37 页。
10. BH 尺寸为中心至吊环螺栓端面的尺寸。上图所示为代表例，吊环螺栓的位置和根数根据电机的不同而异。
11. 端子箱尺寸 e 中的〈 〉为带制动器时的尺寸。
12. 本尺寸图的尺寸及质量如有变更，恕不预告。

关于选型
选型表
尺寸图
技术资料
选项
齿轮电机
减速机
底脚安装
法兰安装
带安装台
CHHM SK
CNHM 1 级型
CHHM 1 级型
CNHM 2 级型
CHHM 2 级型
CNFM 1 级型
CHFM 1 级型
CNFM 2 级型
CHFM 2 级型
CVVM SK
CNVM 1 级型
CVVM 1 级型
CNVM 2 级型
CVVM 2 级型

尺寸图 立式·带安装台 CVVM△-618□

GB2 效率三相电机 CVVM△-618□-EP(-B)-减速比

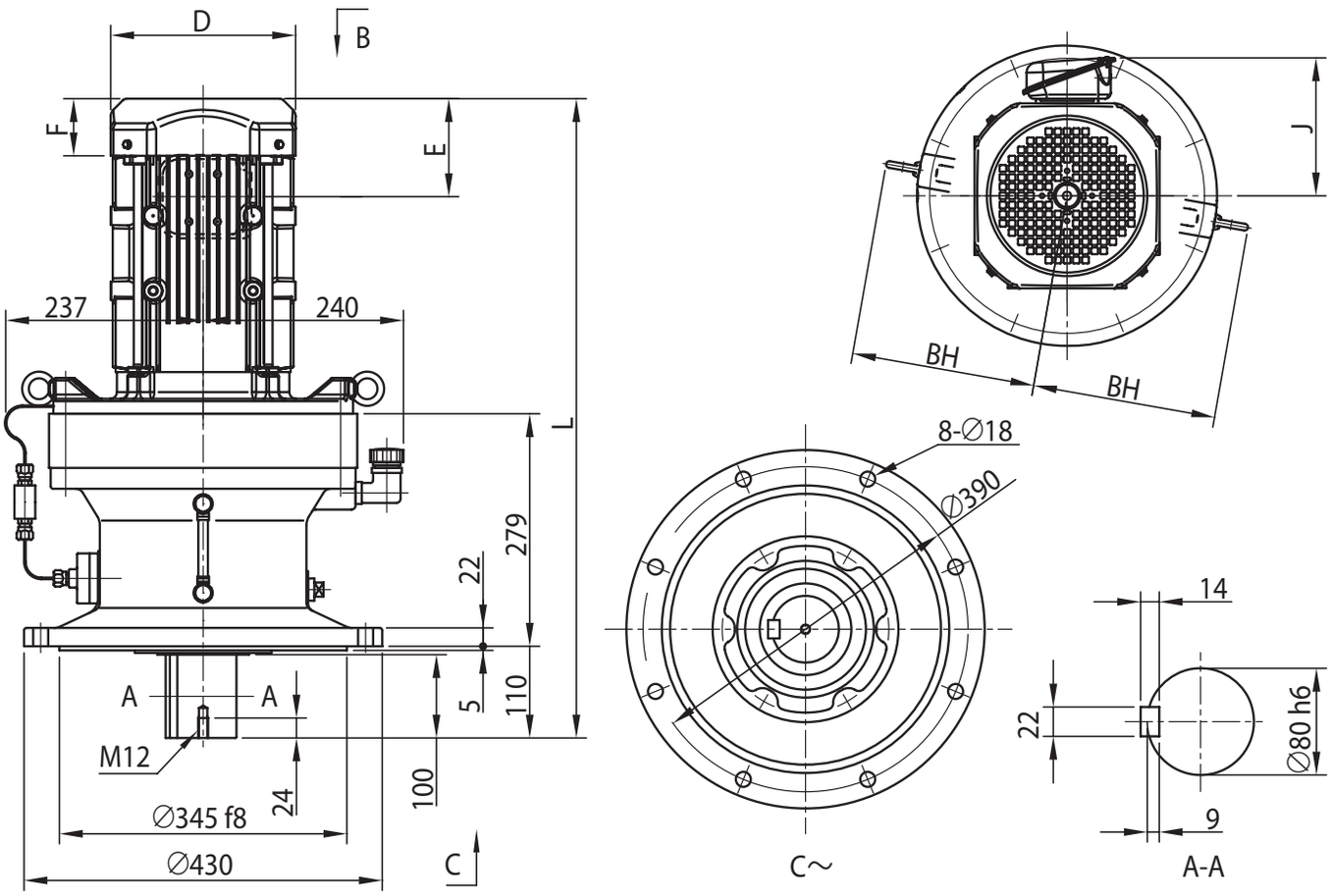

电机种类	容量 kW	极	容量代号（△）	BW	BH	无制动器						带制动器 (B)					
						J	D	E	F	L	重量 (kg)	J	D	E	F	L	重量 (kg)
GB2 效率三相电机	3.0	4	4	-	221	172	□ 184	115	66	711	174	172	□ 184	193	144	789	182
	3.7		5	-	230	188	□ 222	118	69	724	182	188	□ 222	208	159	815	193
	5.5		8	-	230	188	□ 222	118	69	767	198	188	□ 222	208	159	858	209
	7.5		10	-	239	230	□ 260	138	92	791	211	230	□ 260	243	197	896	232
	11		15	-	239	230	□ 260	138	92	853	217	230	□ 260	243	197	958	238
	15		20	192	203	259	□ 317	178	120	919	253	259	∅ 372	343	255	1084	296
	18.5		25	-	309	340	□ 398	230	155	1025	379	340	∅ 430	434	329	1229	429
	22		30	-	309	340	□ 398	230	155	1025	379	340	∅ 430	434	329	1229	429
	30		40	-	309	340	□ 398	230	155	1149	430	340	∅ 430	434	329	1353	480
	37		50	-	309	340	□ 398	230	155	1149	461	340	∅ 430	471	366	1390	536

注）1. △中填写电机容量代号。详细内容请参见 B6 页“型号”。
2. 型号的□中填写“0”或“5”。详情请参见选型表。
3. 低速轴轴径尺寸：尺寸公差为日本标准 JIS B 0401-1998“h6”。
4. 轴端键及键槽尺寸：符合日本标准 JIS B 1301-1996(ISO)“键及键槽　平行键（夹入型）”。
5. 低速轴轴端部的详细尺寸请参见技术资料 F20 页。
6. 法兰安装部镶嵌直径尺寸：尺寸公差为 JIS B 0401-1998“f8”。
7. 正视图上的端子箱、油位计、注油口、安装螺栓孔绘制在图纸上可标记的位置处，与实际情况有所不同。详细的位置关系请参见技术资料 F30 页。
8. 低速轴方向水平（CHVM 型）、垂直向上（CWVM 型）时，配合尺寸不同。详细内容请咨询本公司。
9. E 尺寸为风扇罩或室外护罩端面至端子箱安装中心的尺寸。端子箱引出口等的详细内容请参见技术资料 F37 页。
10. BH 尺寸为中心至吊环螺栓端面的尺寸。上图所示为代表例，吊环螺栓的位置和根数根据电机的不同而异。
11. 端子箱尺寸 e 中的〈 〉为带制动器时的尺寸。
12. 本尺寸图的尺寸及质量如有变更，恕不预告。

尺寸图 立式·带安装台 CVVM△-619□

GB2 效率三相电机 CVVM△-619□-EP(-B)-减速比

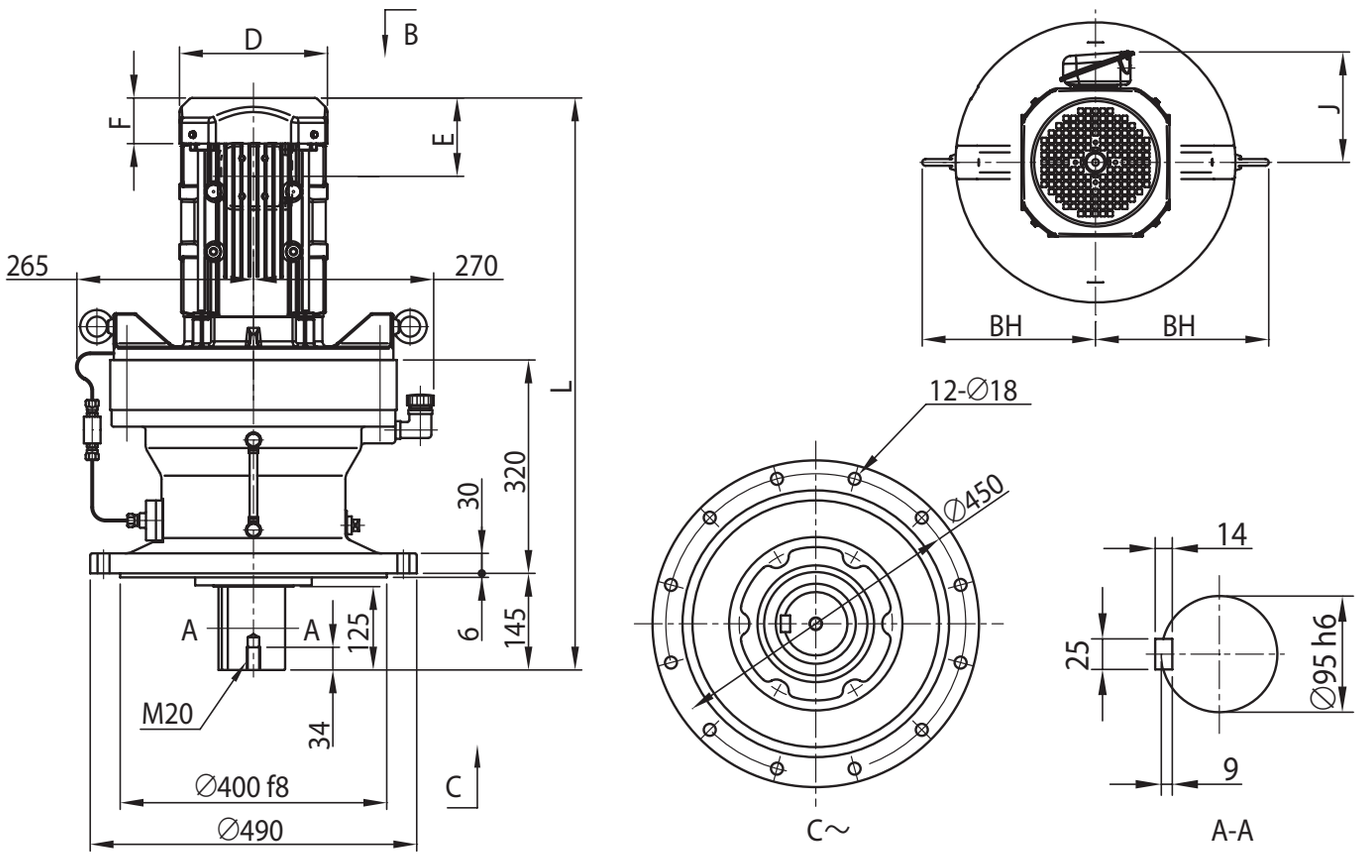

电机种类	容量 kW	极	容量代号（△）	BW	BH	无制动器						带制动器 (B)					
						J	D	E	F	L	重量 (kg)	J	D	E	F	L	重量 (kg)
GB2 效率三相电机	5.5	4	8	-	260	188	□ 222	118	69	858	266	188	□ 222	208	159	948	277
	7.5	4	10	-	269	230	□ 260	138	92	864	280	230	□ 260	243	197	969	301
	11	4	15	-	269	230	□ 260	138	92	926	286	230	□ 260	243	197	1031	307
	15	4	20	192	203	259	□ 317	178	120	995	321	259	∅ 372	343	255	1159	364
	18.5	4	25	-	309	340	□ 398	230	155	1101	448	340	∅ 430	434	329	1305	497
	18.5	6	256	-	309	355	□ 398	230	155	1225	479	355	∅ 430	434	329	1429	529
	22	4	30	-	309	340	□ 398	230	155	1101	448	340	∅ 430	434	329	1305	497
	30	4	40	-	309	340	□ 398	230	155	1225	499	340	∅ 430	434	329	1429	548
	30	6	406	-	349	340	□ 518	427	207	1262	598	340	∅ 525	662	412	1497	677
	37	4	50	-	309	340	□ 398	230	155	1225	530	340	∅ 430	471	366	1466	605
	37	6	506	-	349	484	□ 518	427	207	1262	622	484	∅ 525	662	412	1497	700
	45	4	60	-	349	423	□ 518	427	207	1262	601	423	∅ 525	662	412	1497	679

注）1. △中填写电机容量代号。详细内容请参见 B6 页“型号”。
2. 型号的□中填写“0”或“5”。详情请参见选型表。
3. 低速轴轴径尺寸：尺寸公差为日本标准 JIS B 0401-1998“h6”。
4. 轴端键及键槽尺寸：符合日本标准 JIS B 1301-1996(ISO)“键及键槽　平行键（夹入型）”。
5. 低速轴轴端部的详细尺寸请参见技术资料 F20 页。
6. 法兰安装部镶嵌直径尺寸：尺寸公差为 JIS B 0401-1998“f8”。
7. 正视图上的端子箱、油位计、注油口、安装螺栓孔绘制在图纸上可标记的位置处，与实际情况有所不同。详细的位置关系请参见技术资料 F30 页。
8. 低速轴方向水平（CHVM 型）、垂直向上（CWVM 型）时，配合尺寸不同。详细内容请咨询本公司。
9. E 尺寸为风扇罩或室外护罩端面至端子箱安装中心的尺寸。端子箱引出口等的详细内容请参见技术资料 F37 页。
10. BH 尺寸为中心至吊环螺栓端面的尺寸。上图所示为代表例，吊环螺栓的位置和根数根据电机的不同而异。
11. 端子箱尺寸 e 中的〈 〉为带制动器时的尺寸。
12. 本尺寸图的尺寸及质量如有变更，恕不预告。

尺寸图 立式·带安装台 CVVM△-6205

GB2 效率三相电机 CVVM△-6205-EP(-B)-减速比

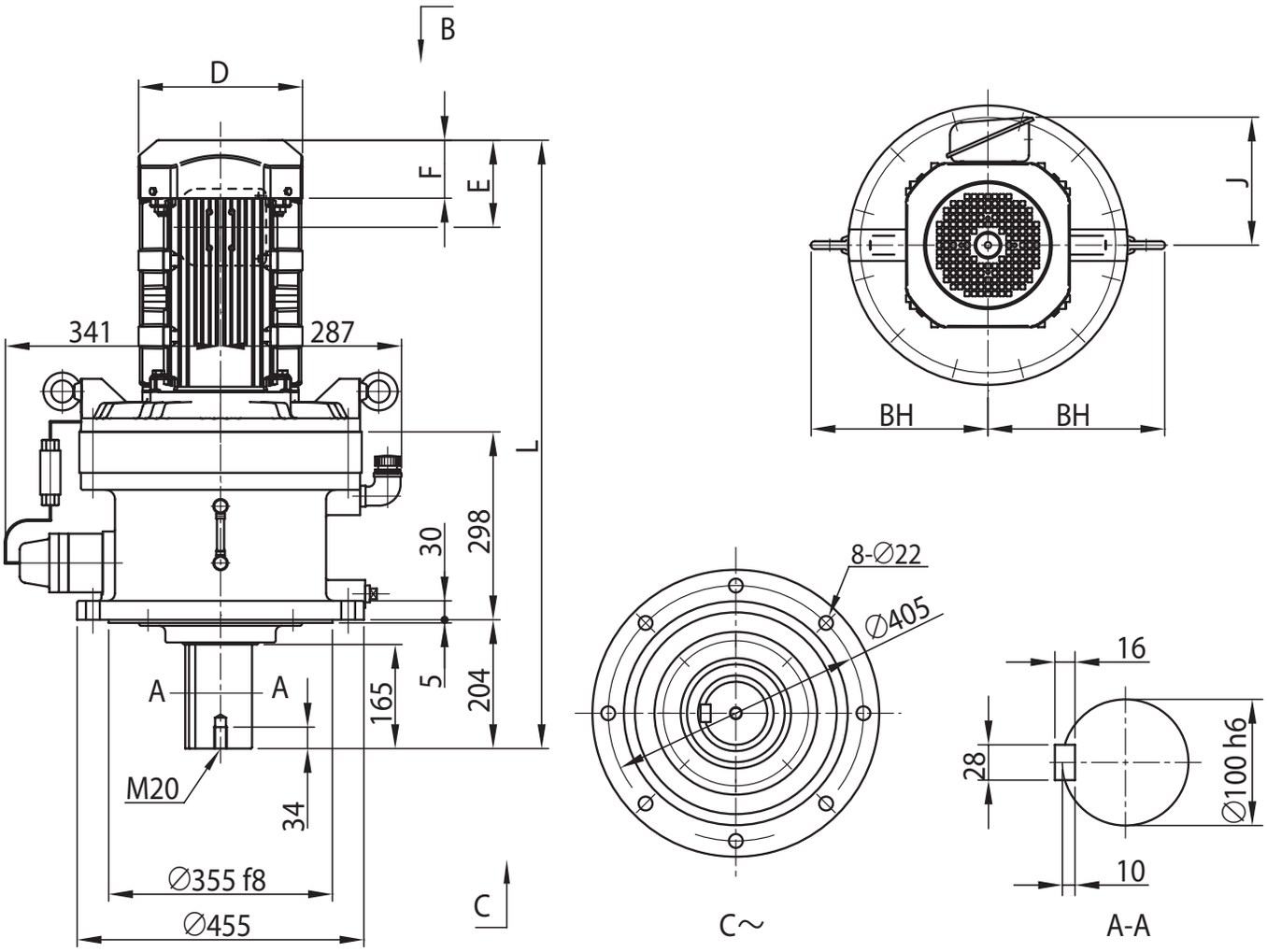

电机种类	容量 kW	极	容量代号（△）	BW	BH	无制动器						带制动器 (B)					
						J	D	E	F	L	重量 (kg)	J	D	E	F	L	重量 (kg)
GB2 效率三相电机	11	4	15	-	281	230	□ 260	138	92	965	305	230	□ 260	243	197	1070	326
	15	4	20	192	203	259	□ 317	178	120	1042	345	259	⊘ 372	343	255	1207	388
	15	6	206	-	309	355	□ 398	230	155	1138	449	355	⊘ 430	434	329	1342	499
	18.5	4	25	-	309	340	□ 398	230	155	1138	469	340	⊘ 430	434	329	1342	518
	22	4	30	-	309	340	□ 398	230	155	1138	469	340	⊘ 430	434	329	1342	518
	22	6	306	-	309	355	□ 398	230	155	1262	500	355	⊘ 430	434	329	1466	550
	30	4	40	-	309	340	□ 398	230	155	1262	520	340	⊘ 430	434	329	1466	569
	30	6	406	-	349	340	□ 518	427	207	1299	622	340	⊘ 525	662	412	1534	700
	37	4	50	-	309	340	□ 398	230	155	1262	551	340	⊘ 430	471	366	1503	626
	37	6	506	-	349	484	□ 518	427	207	1299	645	484	⊘ 525	662	412	1534	723
	45	4	60	-	349	423	□ 518	427	207	1299	624	423	⊘ 525	662	412	1534	702
	45	6	606	-	349	484	□ 518	427	207	1299	669	-	-	-	-	-	-
	55	4	75	-	349	423	□ 518	427	207	1299	661	-	-	-	-	-	-

注）1. △中填写电机容量代号。详细内容请参见 B6 页“型号”。
2. 低速轴轴径尺寸：尺寸公差为日本标准 JIS B 0401-1998“h6”。
3. 轴端键及键槽尺寸：符合日本标准 JIS B 1301-1996(ISO)“键及键槽　平行键（夹入型）”。
4. 低速轴轴端部的详细尺寸请参见技术资料 F20 页。
5. 法兰安装部镶嵌直径尺寸：尺寸公差为 JIS B 0401-1998“f8”。
6. 正视图上的端子箱、油位计、注油口、安装螺栓孔绘制在图纸上可标记的位置处，与实际情况有所不同。详细的位置关系请参见技术资料 F31 页。
7. 低速轴方向水平（CHVM 型）、垂直向上（CWVM 型）时，配合尺寸不同。详细内容请咨询本公司。
8. E 尺寸为风扇罩或室外护罩端面至端子箱安装中心的尺寸。端子箱引出口等的详细内容请参见技术资料 F37 页。
9. BH 尺寸为中心至吊环螺栓端面的尺寸。上图所示为代表例，吊环螺栓的位置和根数根据电机的不同而异。
10. 端子箱尺寸 e 中的〈 〉为带制动器时的尺寸。
11. 本尺寸图的尺寸及质量如有变更，恕不预告。

尺寸图 立式·带安装台 CVVM△-6215

GB2 效率三相电机　CVVM△-6215-EP(-B)-减速比

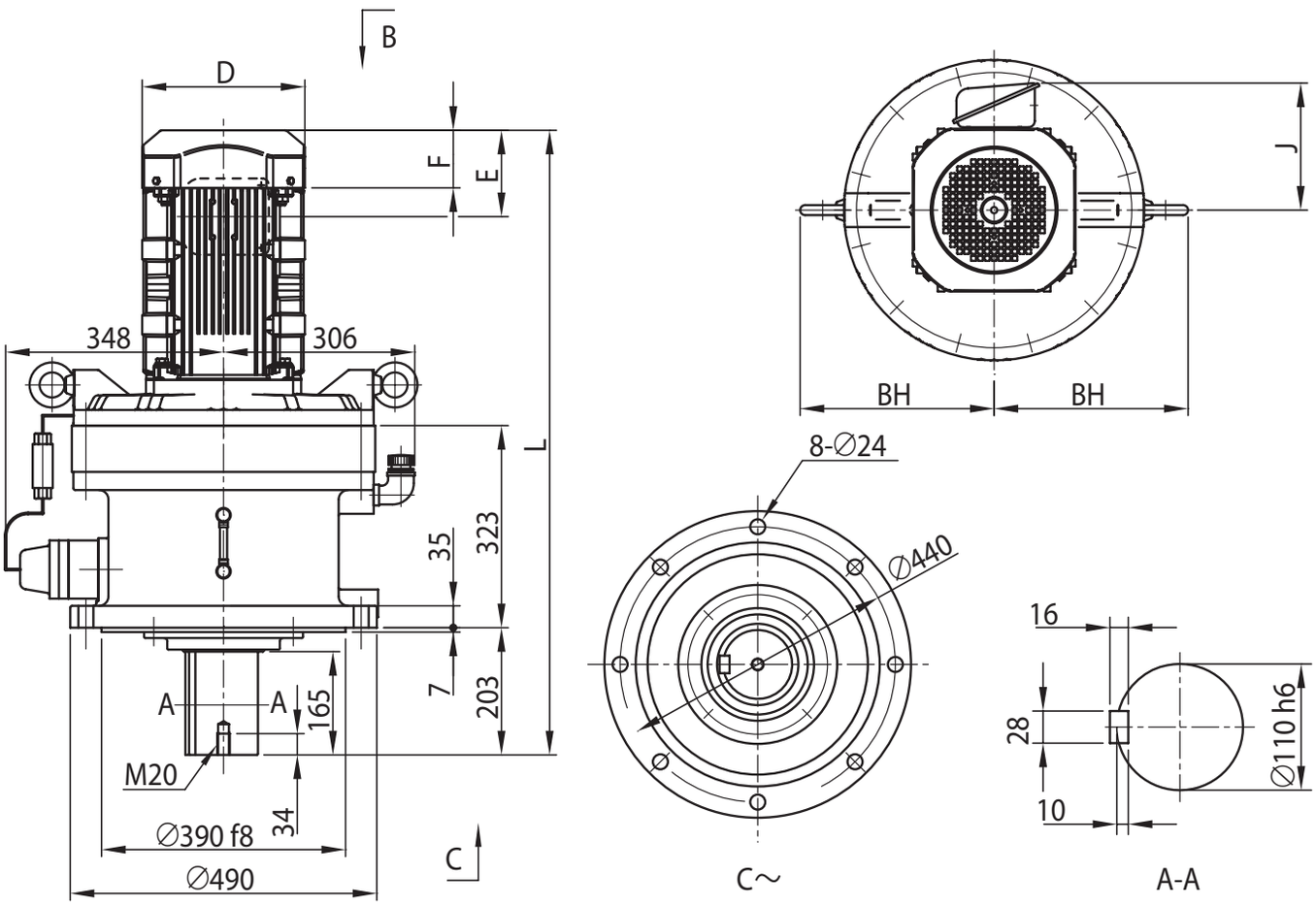

电机种类	容量 kW	极	容量代号（△）	BW	BH	无制动器						带制动器 (B)					
						J	D	E	F	L	重量 (kg)	J	D	E	F	L	重量 (kg)
GB2 效率三相电机	11	4	15	-	310	230	□ 260	138	92	998	388	230	□ 260	243	197	1103	409
	15	4	20	192	203	259	□ 317	178	120	1066	426	259	⊘ 372	343	255	1231	469
	15	6	206	-	309	355	□ 398	230	155	1162	528	355	⊘ 430	434	329	1366	577
	18.5	4	25	-	309	340	□ 398	230	155	1162	548	340	⊘ 430	434	329	1366	597
	18.5	6	256	-	309	355	□ 398	230	155	1286	579	355	⊘ 430	434	329	1490	629
	22	4	30	-	309	340	□ 398	230	155	1162	548	340	⊘ 430	434	329	1366	597
	22	6	306	-	309	355	□ 398	230	155	1286	579	355	⊘ 430	434	329	1490	629
	30	4	40	-	309	340	□ 398	230	155	1286	599	340	⊘ 430	434	329	1490	648
	30	6	406	-	349	340	□ 518	427	207	1323	698	340	⊘ 525	662	412	1558	776
	37	4	50	-	309	340	□ 398	230	155	1286	630	340	⊘ 430	471	366	1527	705
	37	6	506	-	349	484	□ 518	427	207	1323	721	484	⊘ 525	662	412	1558	800
	45	4	60	-	349	423	□ 518	427	207	1323	701	423	⊘ 525	662	412	1558	779
	45	6	606	-	349	484	□ 518	427	207	1323	745	-	-	-	-	-	-
	55	4	75	-	349	423	□ 518	427	207	1323	737	-	-	-	-	-	-

注）1. △中填写电机容量代号。详细内容请参见 B6 页“型号”。
2. 低速轴轴径尺寸：尺寸公差为日本标准 JIS B 0401-1998“h6”。
3. 轴端键及键槽尺寸：符合日本标准 JIS B 1301-1996(ISO)“键及键槽　平行键（夹入型）”。
4. 低速轴轴端部的详细尺寸请参见技术资料 F20 页。
5. 法兰安装部镶嵌直径尺寸：尺寸公差为 JIS B 0401-1998“f8”。
6. 正视图上的端子箱、油位计、注油口、安装螺栓孔绘制在图纸上可标记的位置处，与实际情况有所不同。详细的位置关系请参见技术资料 F31 页。
7. 低速轴方向水平（CHVM 型）、垂直向上（CWVM 型）时，配合尺寸不同。详细内容请咨询本公司。
8. E 尺寸为风扇罩或室外护罩端面至端子箱安装中心的尺寸。端子箱引出口等的详细内容请参见技术资料 F37 页。
9. BH 尺寸为中心至吊环螺栓端面的尺寸。上图所示为代表例，吊环螺栓的位置和根数根据电机的不同而异。
10. 端子箱尺寸 e 中的〈 〉为带制动器时的尺寸。
11. 本尺寸图的尺寸及质量如有变更，恕不预告。

尺寸图 立式·带安装台 CVVM△-6225

GB2 效率三相电机 CVVM△-6225-EP(-B)-减速比

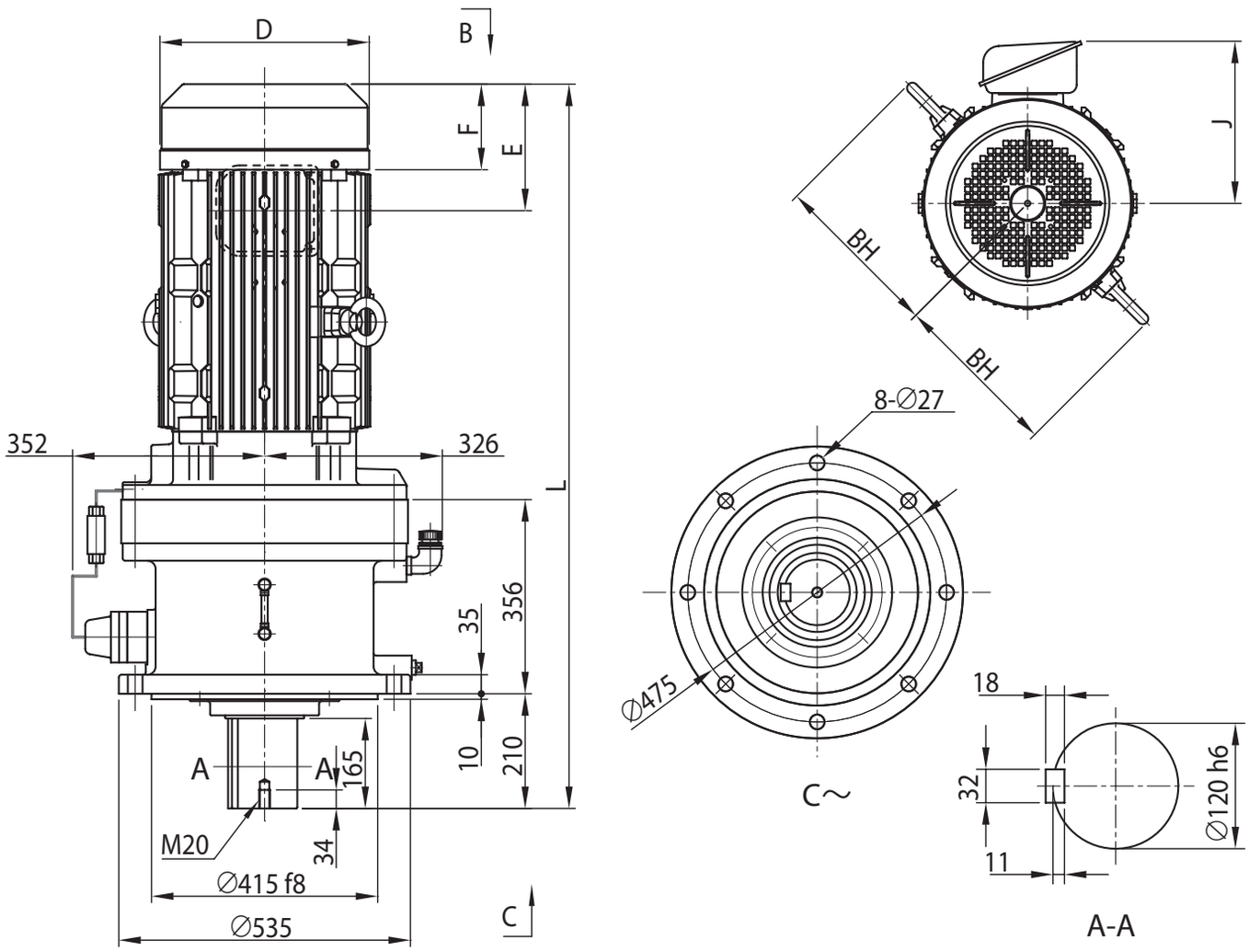

电机种类	容量 kW	极	容量代号（△）	BW	BH	无制动器						带制动器 (B)					
						J	D	E	F	L	重量 (kg)	J	D	E	F	L	重量 (kg)
GB2 效率三相电机	15	6	206	-	309	355	□ 398	230	155	1202	613	355	∅ 430	434	329	1406	663
	18.5	4	25	-	309	340	□ 398	230	155	1202	633	340	∅ 430	434	329	1406	682
	18.5	6	256	-	309	355	□ 398	230	155	1326	664	355	∅ 430	434	329	1530	714
	22	4	30	-	309	340	□ 398	230	155	1202	633	340	∅ 430	434	329	1406	682
	22	6	306	-	309	355	□ 398	230	155	1326	664	355	∅ 430	434	329	1530	714
	30	4	40	-	309	340	□ 398	230	155	1326	684	340	∅ 430	434	329	1530	733
	30	6	406	-	349	340	□ 518	427	207	1363	782	340	∅ 525	662	412	1598	860
	37	4	50	-	309	340	□ 398	230	155	1326	715	340	∅ 430	471	366	1567	790
	37	6	506	-	349	484	□ 518	427	207	1363	805	484	∅ 525	662	412	1598	883
	45	4	60	-	349	423	□ 518	427	207	1363	785	423	∅ 525	662	412	1598	862
	45	6	606	-	349	484	□ 518	427	207	1363	829	-	-	-	-	-	-
	55	4	75	-	349	423	□ 518	427	207	1363	821	-	-	-	-	-	-

注）1. △中填写电机容量代号。详细内容请参见 B6 页“型号”。
2. 低速轴轴径尺寸：尺寸公差为日本标准 JIS B 0401-1998“h6”。
3. 轴端键及键槽尺寸：符合日本标准 JIS B 1301-1996(ISO)“键及键槽　平行键（夹入型）”。
4. 低速轴轴端部的详细尺寸请参见技术资料 F20 页。
5. 法兰安装部镶嵌直径尺寸：尺寸公差为 JIS B 0401-1998“f8”。
6. 正视图上的端子箱、油位计、注油口、安装螺栓孔绘制在图纸上可标记的位置处，与实际情况有所不同。详细的位置关系请参见技术资料 F31 页。
7. 低速轴方向水平（CHVM 型）、垂直向上（CWVM 型）时，配合尺寸不同。详细内容请咨询本公司。
8. E 尺寸为风扇罩或室外护罩端面至端子箱安装中心的尺寸。端子箱引出口等的详细内容请参见技术资料 F37 页。
9. 本尺寸图的尺寸及质量如有变更，恕不预告。

尺寸图 立式·带安装台 CVVM△-6235

GB2 效率三相电机 CVVM△-6235-EP(-B)-减速比

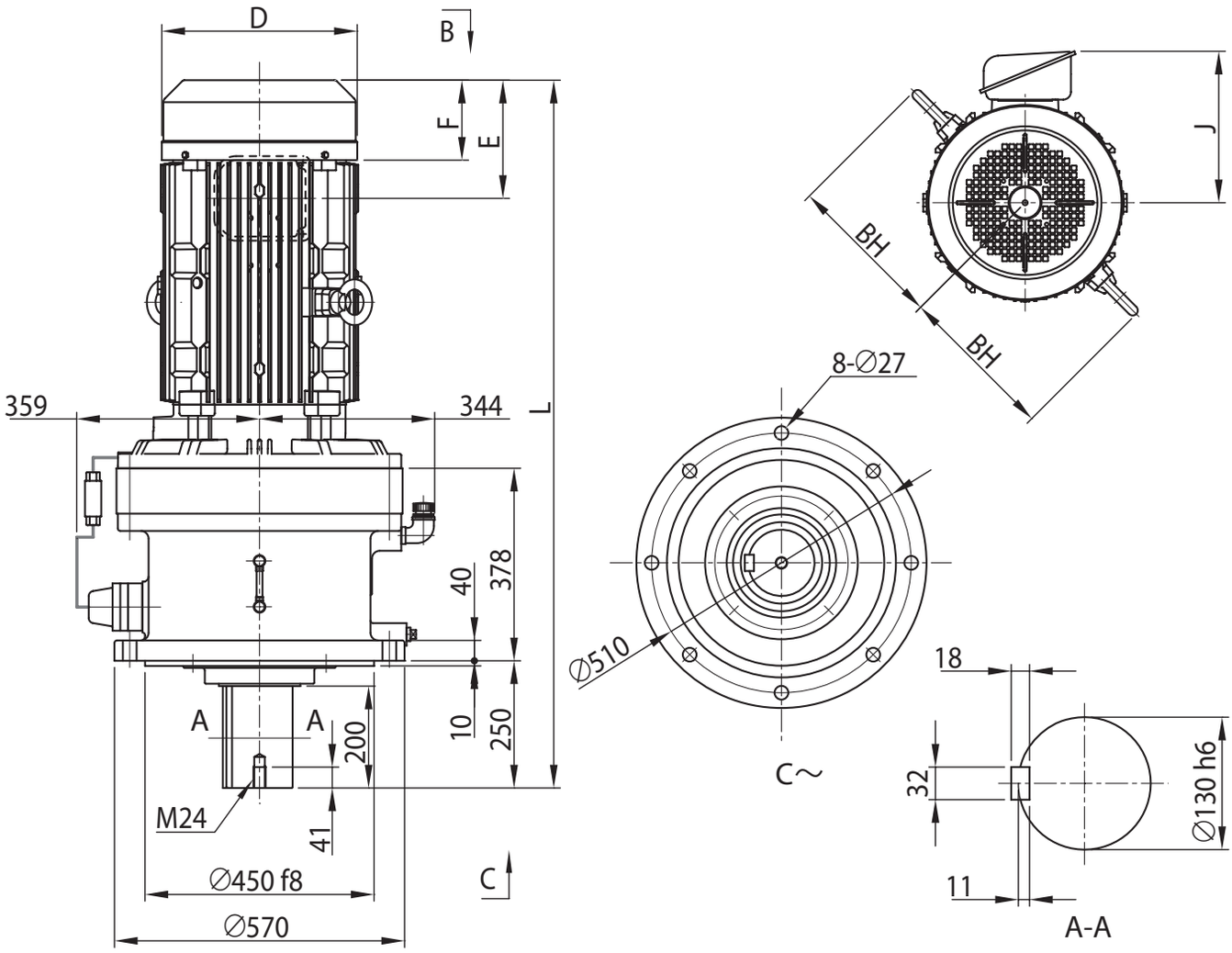

电机种类	容量 kW	极	容量代号（△）	BW	BH	无制动器						带制动器 (B)					
						J	D	E	F	L	重量 (kg)	J	D	E	F	L	重量 (kg)
GB2 效率三相电机	15	6	206	-	309	355	□ 398	230	155	1264	700	355	∅ 430	434	329	1468	750
	18.5		256	-	309	355	□ 398	230	155	1388	747	355	∅ 430	434	329	1592	797
	22		306	-	309	355	□ 398	230	155	1388	747	355	∅ 430	434	329	1592	797
	30		406	-	349	340	□ 518	427	207	1425	849	340	∅ 525	662	412	1660	927
	37		506	-	349	484	□ 518	427	207	1425	872	484	∅ 525	662	412	1660	951
	45		606	-	349	484	□ 518	427	207	1425	896	-	-	-	-	-	-
	55		756	请咨询本公司								-	-	-	-	-	-

注）1. △中填写电机容量代号。详细内容请参见 B6 页“型号”。
2. 低速轴轴径尺寸：尺寸公差为日本标准 JIS B 0401-1998“h6”。
3. 轴端键及键槽尺寸：符合日本标准 JIS B 1301-1996(ISO)“键及键槽　平行键（夹入型）”。
4. 低速轴轴端部的详细尺寸请参见技术资料 F20 页。
5. 法兰安装部镶嵌直径尺寸：尺寸公差为 JIS B 0401-1998“f8”。
6. 正视图上的端子箱、油位计、注油口、安装螺栓孔绘制在图纸上可标记的位置处，与实际情况有所不同。详细的位置关系请参见技术资料 F31 页。
7. 低速轴方向水平（CHVM 型）、垂直向上（CWVM 型）时，配合尺寸不同。详细内容请咨询本公司。
8. E 尺寸为风扇罩或室外护罩端面至端子箱安装中心的尺寸。端子箱引出口等的详细内容请参见技术资料 F37 页。
9. 本尺寸图的尺寸及质量如有变更，恕不预告。

尺寸图 立式·带安装台 CVVM△-6245

GB2 效率三相电机 CVVM△-6245-EP(-B)-减速比

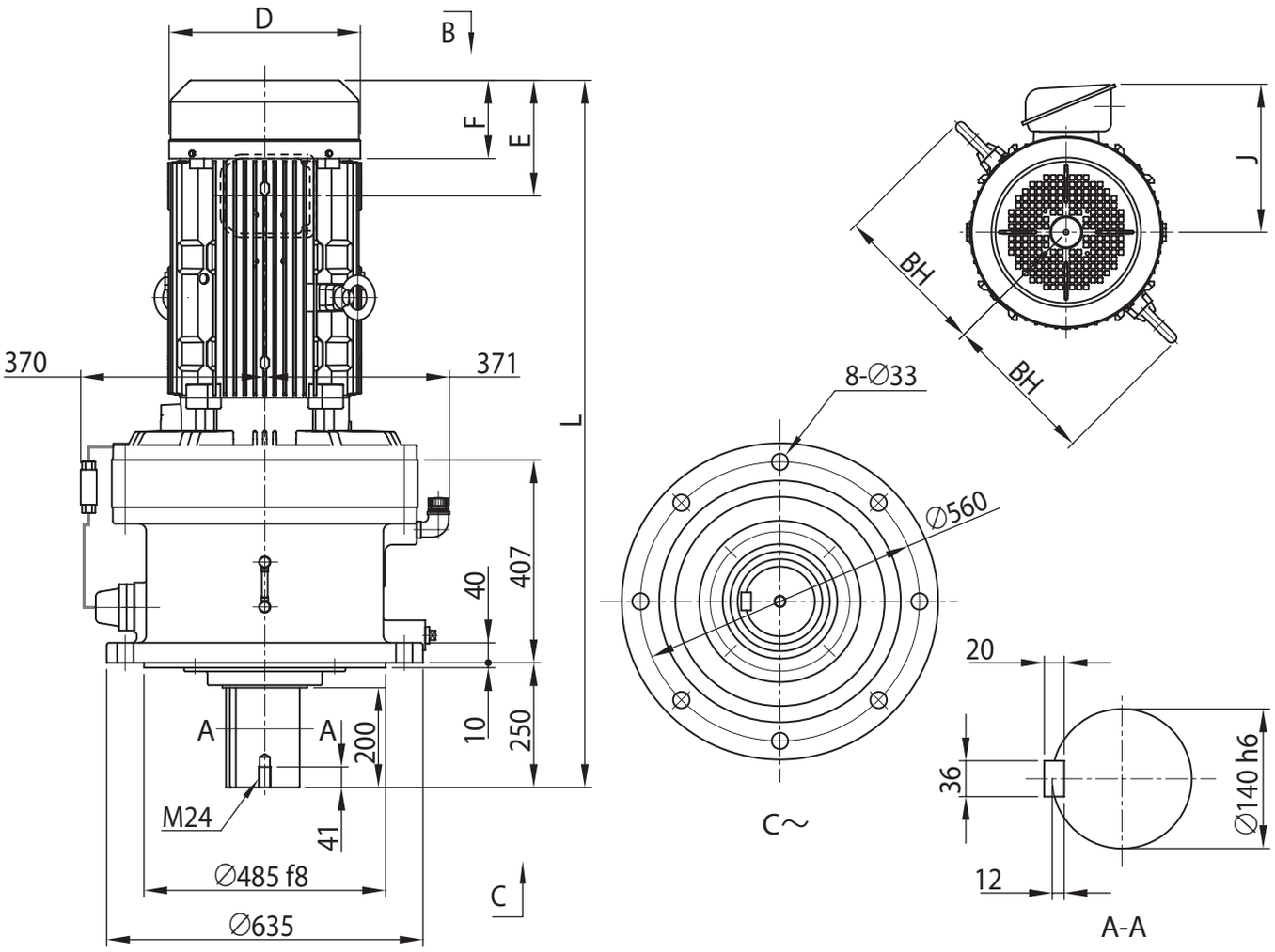

电机种类	容量 kW	极	容量代号（△）	BW	BH	无制动器						带制动器 (B)					
						J	D	E	F	L	重量 (kg)	J	D	E	F	L	重量 (kg)
GB2 效率三相电机	15	6	206	-	309	355	□ 398	230	155	1293	786	355	∅ 430	434	329	1497	835
	18.5		256	-	309	355	□ 398	230	155	1417	833	355	∅ 430	434	329	1621	882
	22		306	-	309	355	□ 398	230	155	1417	833	355	∅ 430	434	329	1621	882
	30		406	-	349	340	□ 518	427	207	1454	950	340	∅ 525	662	412	1689	1030
	37		506	-	349	484	□ 518	427	207	1454	973	484	∅ 525	662	412	1689	1055
	45		606	-	349	484	□ 518	427	207	1454	997	-	-	-	-	-	-
	55		756	请咨询本公司								-	-	-	-	-	-

注）1. △中填写电机容量代号。详细内容请参见 B6 页“型号”。
2. 低速轴轴径尺寸：尺寸公差为日本标准 JIS B 0401-1998“h6”。
3. 轴端键及键槽尺寸：符合日本标准 JIS B 1301-1996(ISO)“键及键槽　平行键（夹入型）”。
4. 低速轴轴端部的详细尺寸请参见技术资料 F20 页。
5. 法兰安装部镶嵌直径尺寸：尺寸公差为 JIS B 0401-1998“f8”。
6. 正视图上的端子箱、油位计、注油口、安装螺栓孔绘制在图纸上可标记的位置处，与实际情况有所不同。详细的位置关系请参见技术资料 F31 页。
7. 低速轴方向水平（CHVM 型）、垂直向上（CWVM 型）时，配合尺寸不同。详细内容请咨询本公司。
8. E 尺寸为风扇罩或室外护罩端面至端子箱安装中心的尺寸。端子箱引出口等的详细内容请参见技术资料 F37 页。
9. 本尺寸图的尺寸及质量如有变更，恕不预告。

尺寸图 立式·带安装台 CVVM△-6255

GB2 效率三相电机 CVVM△-6255-EP(-B)-减速比

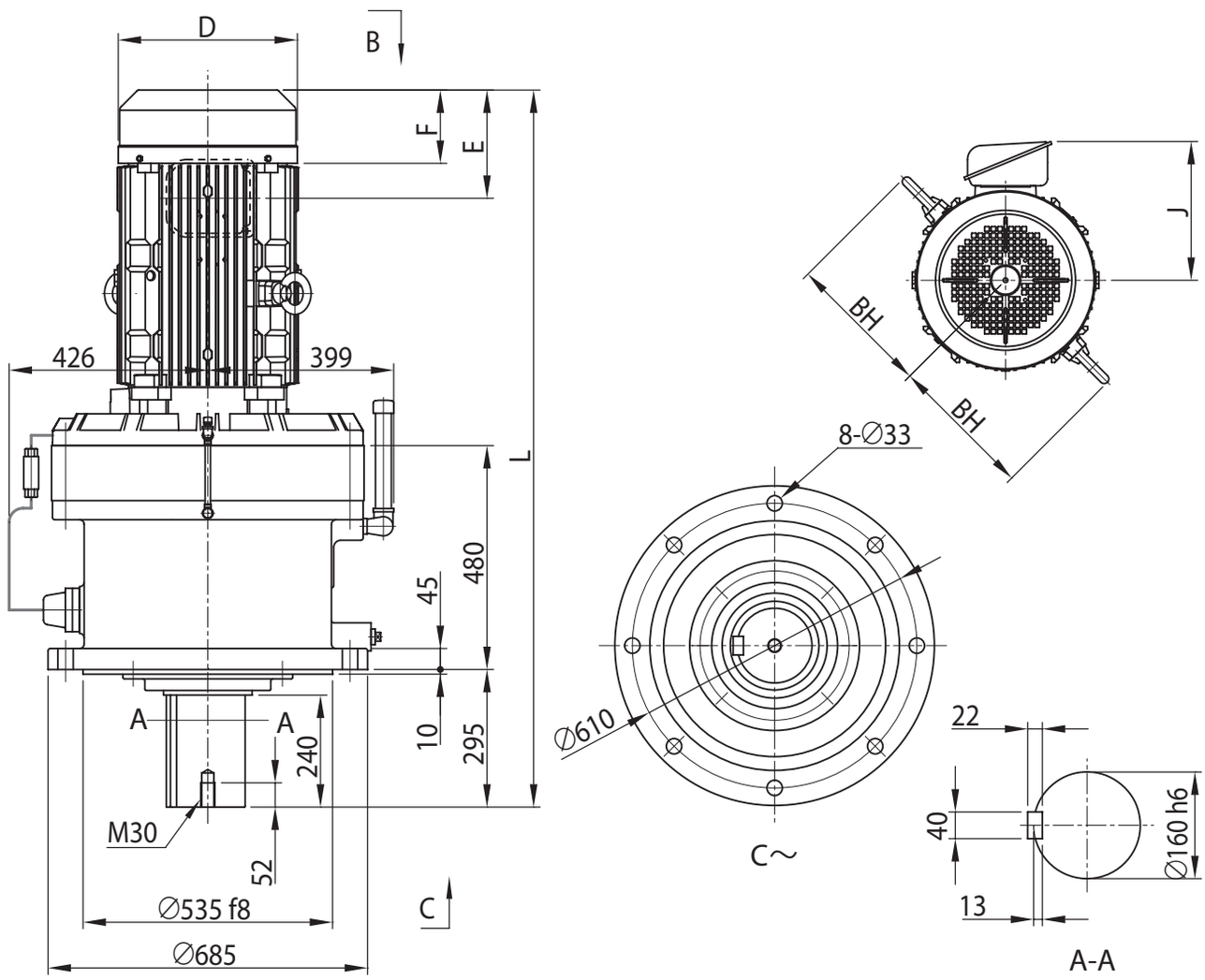

电机种类	容量 kW	极	容量代号（△）	BW	BH	无制动器						带制动器 (B)					
						J	D	E	F	L	重量 (kg)	J	D	E	F	L	重量 (kg)
GB2 效率三相电机	18.5	6	256	-	309	355	□ 398	230	155	1535	1130	355	∅ 430	434	329	1739	1180
	22		306	-	309	355	□ 398	230	155	1535	1130	355	∅ 430	434	329	1739	1180
	30		406	-	349	340	□ 518	427	207	1572	1235	340	∅ 525	662	412	1807	1310
	37		506	-	349	484	□ 518	427	207	1572	1255	484	∅ 525	662	412	1807	1335
	45		606	-	349	484	□ 518	427	207	1572	1280	-	-	-	-	-	-
	55		756	请咨询本公司								-	-	-	-	-	-

注）1. △中填写电机容量代号。详细内容请参见 B6 页“型号”。
2. 低速轴轴径尺寸：尺寸公差为日本标准 JIS B 0401-1998“h6”。
3. 轴端键及键槽尺寸：符合日本标准 JIS B 1301-1996(ISO)“键及键槽　平行键（夹入型）”。
4. 低速轴轴端部的详细尺寸请参见技术资料 F20 页。
5. 法兰安装部镶嵌直径尺寸：尺寸公差为 JIS B 0401-1998“f8”。
6. 正视图上的端子箱、油位计、注油口、安装螺栓孔绘制在图纸上可标记的位置处，与实际情况有所不同。详细的位置关系请参见技术资料 F31 页。
7. 低速轴方向水平（CHVM 型）、垂直向上（CWVM 型）时，配合尺寸不同。详细内容请咨询本公司。
8. E 尺寸为风扇罩或室外护罩端面至端子箱安装中心的尺寸。端子箱引出口等的详细内容请参见技术资料 F37 页。
9. 本尺寸图的尺寸及质量如有变更，恕不预告。

尺寸图 立式·带安装台 CVVM△-6265

GB2 效率三相电机 CVVM△-6265-EP(-B)-减速比

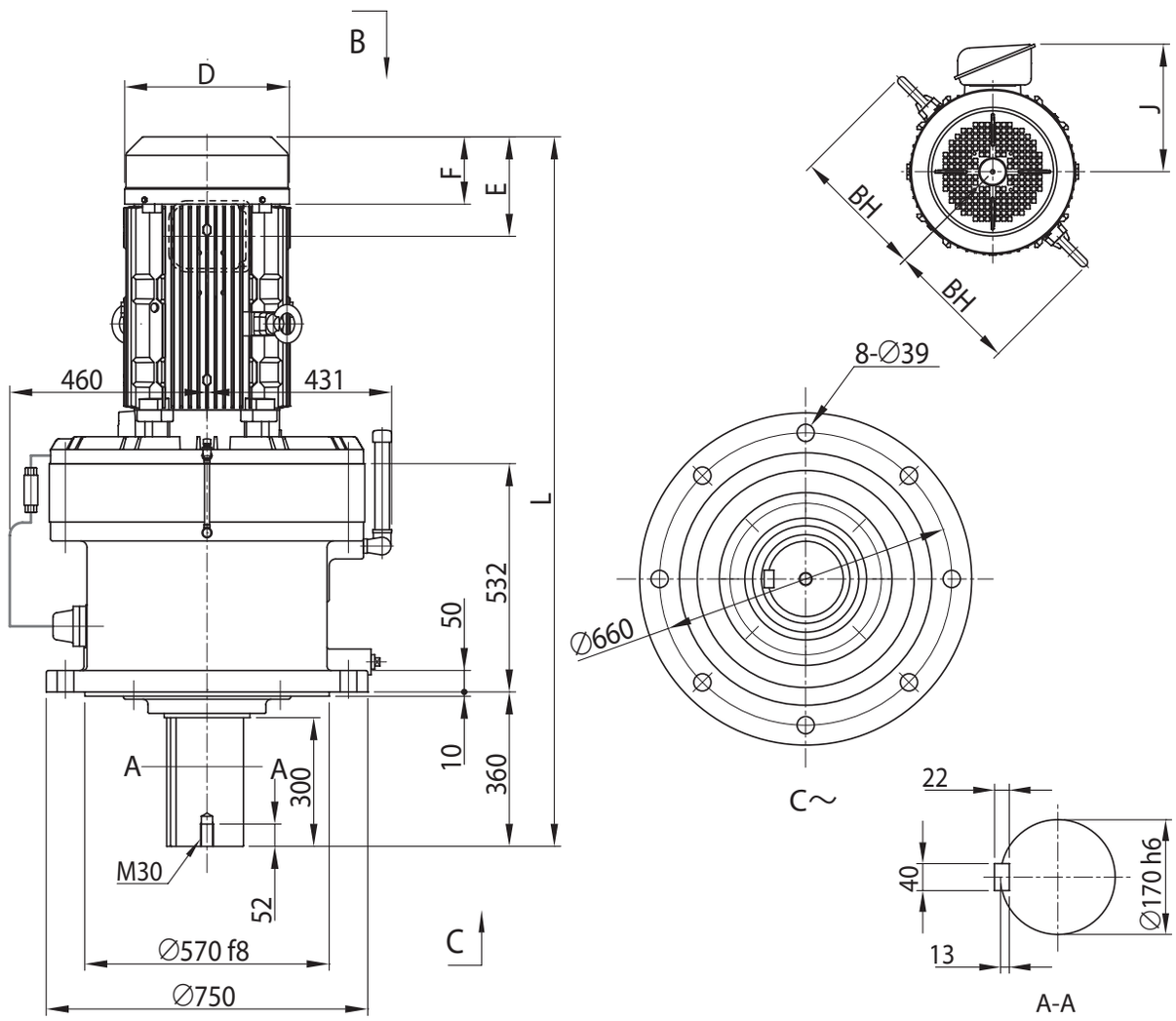

电机种类	容量 kW	极	容量代号（△）	BW	BH	无制动器						带制动器 (B)					
						J	D	E	F	L	重量 (kg)	J	D	E	F	L	重量 (kg)
GB2 效率三相电机	22	6	306	-	309	355	□ 398	230	155	1652	1380	355	∅ 430	434	329	1856	1430
	30		406	-	349	340	□ 518	427	207	1689	1510	340	∅ 525	662	412	1924	1590
	37		506	-	349	484	□ 518	427	207	1689	1535	484	∅ 525	662	412	1924	1610
	45		606	-	349	484	□ 518	427	207	1689	1565	-	-	-	-	-	-
	55		756	请咨询本公司								-	-	-	-	-	-

注）1. △中填写电机容量代号。详细内容请参见 B6 页“型号”。
2. 低速轴轴径尺寸：尺寸公差为日本标准 JIS B 0401-1998“h6”。
3. 轴端键及键槽尺寸：符合日本标准 JIS B 1301-1996(ISO)“键及键槽　平行键（夹入型）”。
4. 低速轴轴端部的详细尺寸请参见技术资料 F20 页。
5. 法兰安装部镶嵌直径尺寸：尺寸公差为 JIS B 0401-1998“f8”。
6. 正视图上的端子箱、油位计、注油口、安装螺栓孔绘制在图纸上可标记的位置处，与实际情况有所不同。详细的位置关系请参见技术资料 F31 页。
7. 低速轴方向水平（CHVM 型）、垂直向上（CWVM 型）时，配合尺寸不同。详细内容请咨询本公司。
8. E 尺寸为风扇罩或室外护罩端面至端子箱安装中心的尺寸。端子箱引出口等的详细内容请参见技术资料 F37 页。
9. 本尺寸图的尺寸及质量如有变更，恕不预告。

尺寸图 立式·带安装台 CNVM△-612□DB

GB2 效率三相电机 CNVM△-612□DB-EP(-B)-减速比

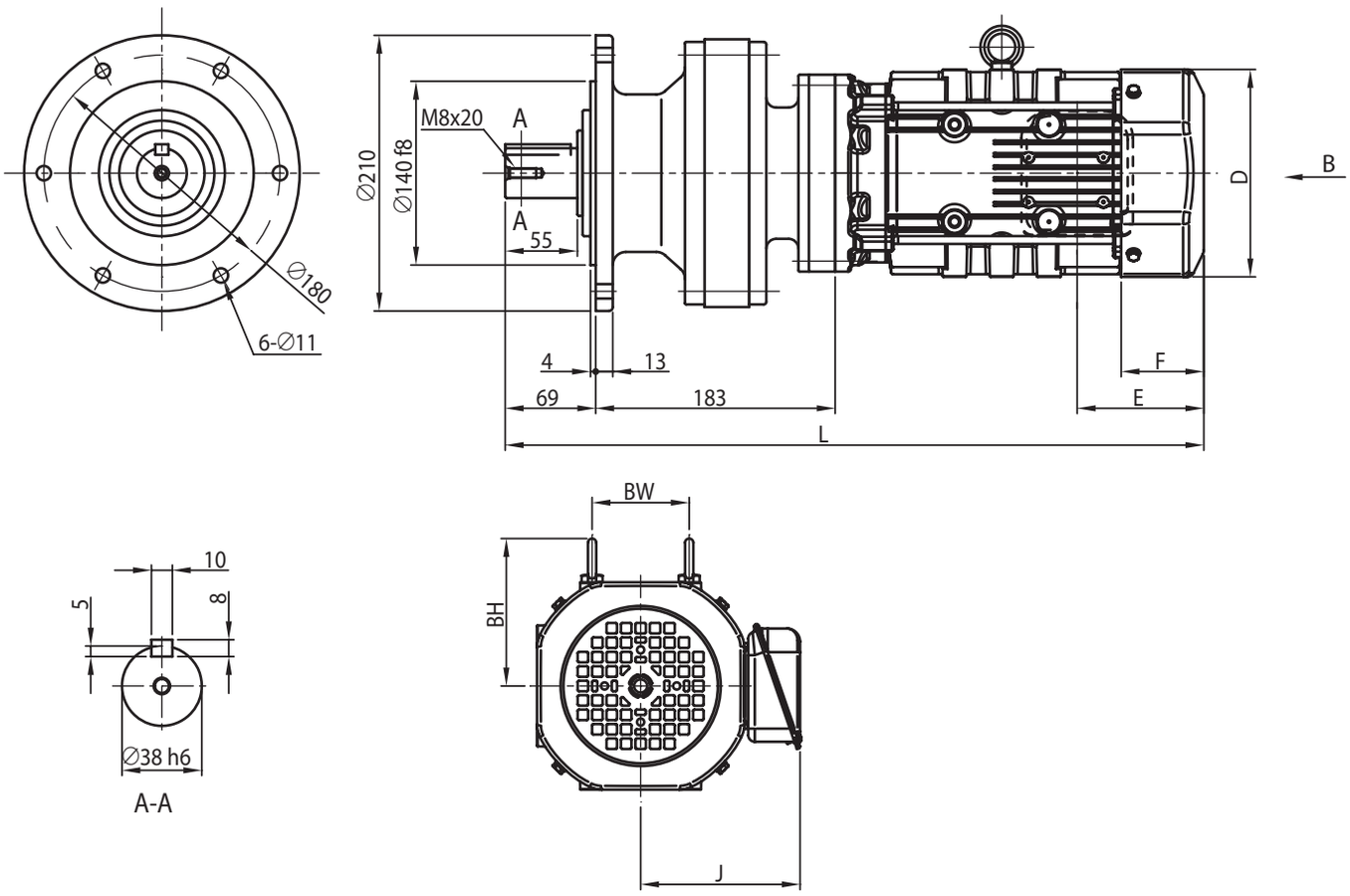

电机种类	容量 kW	极	容量代号（△）	BW	BH	无制动器						带制动器 (B)					
						J	D	E	F	L	重量 (kg)	J	D	E	F	L	重量 (kg)
GB2 效率三相电机	0.75	4	1	74	112	153	□ 158	97	63	533	43	153	□ 158	160	127	596	48
	1.1		1H	80	117	158	□ 167	97	64	560	47	158	□ 167	167	133	629	53
	1.5		2	80	117	158	□ 167	97	64	560	48	158	□ 167	167	133	629	54

注）1. △中填写电机容量代号。详细内容请参见 B6 页“型号”。
2. 型号的□中填写“0”或“5”。详情请参见选型表。
3. 低速轴轴径尺寸：尺寸公差为日本标准 JIS B 0401-1998“h6”。
4. 轴端键及键槽尺寸：符合日本标准 JIS B 1301-1996(ISO)“键及键槽　平行键（夹入型）”。
5. 低速轴轴端部的详细尺寸请参见技术资料 F19 页。
6. 法兰安装部镶嵌直径尺寸：尺寸公差为 JIS B 0401-1998“f8”。
7. E 尺寸为风扇罩端面至端子箱安装中心的尺寸。端子箱引出口等的详细内容请参见技术资料 F37 页。
8. 本尺寸图的尺寸及质量如有变更，恕不预告。

尺寸图 立式·带安装台 CVVM△-613□DB

GB2 效率三相电机 CVVM△-613□DB-EP(-B)-减速比

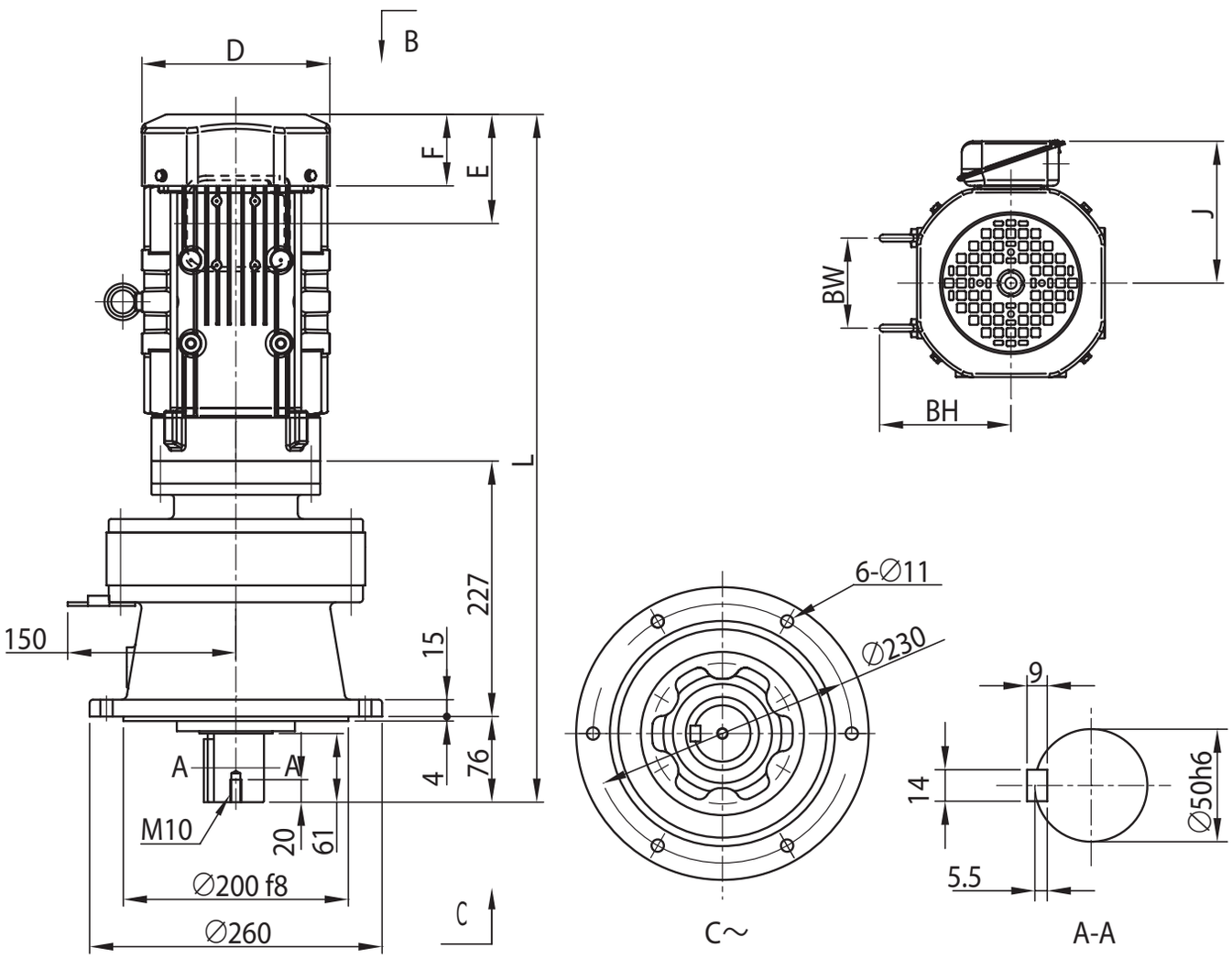

电机种类	容量 kW	极	容量代号（△）	BW	BH	无制动器						带制动器 (B)					
						J	D	E	F	L	重量 (kg)	J	D	E	F	L	重量 (kg)
GB2 效率三相电机	0.75	4	1	74	112	153	□ 158	97	63	584	61	153	□ 158	160	127	648	66
	1.1		1H	80	117	158	□ 167	97	64	611	65	158	□ 167	167	133	681	71
	1.5		2	80	117	158	□ 167	97	64	611	66	158	□ 167	167	133	681	72

注）1. △中填写电机容量代号。详细内容请参见 B6 页“型号”。
2. 型号的□中填写“0”或“5”。详情请参见选型表。
3. 低速轴轴径尺寸：尺寸公差为日本标准 JIS B 0401-1998“h6”。
4. 轴端键及键槽尺寸：符合日本标准 JIS B 1301-1996(ISO)“键及键槽　平行键（夹入型）”。
5. 低速轴轴端部的详细尺寸请参见技术资料 F20 页。
6. 法兰安装部镶嵌直径尺寸：尺寸公差为 JIS B 0401-1998“f8”。
7. E 尺寸为风扇罩端面至端子箱安装中心的尺寸。端子箱引出口等的详细内容请参见技术资料 F37 页。
8. 本尺寸图的尺寸及质量如有变更，恕不预告。

尺寸图 立式·带安装台 CVVM△-613□DC

GB2 效率三相电机 CVVM△-613□DC-EP(-B)-减速比

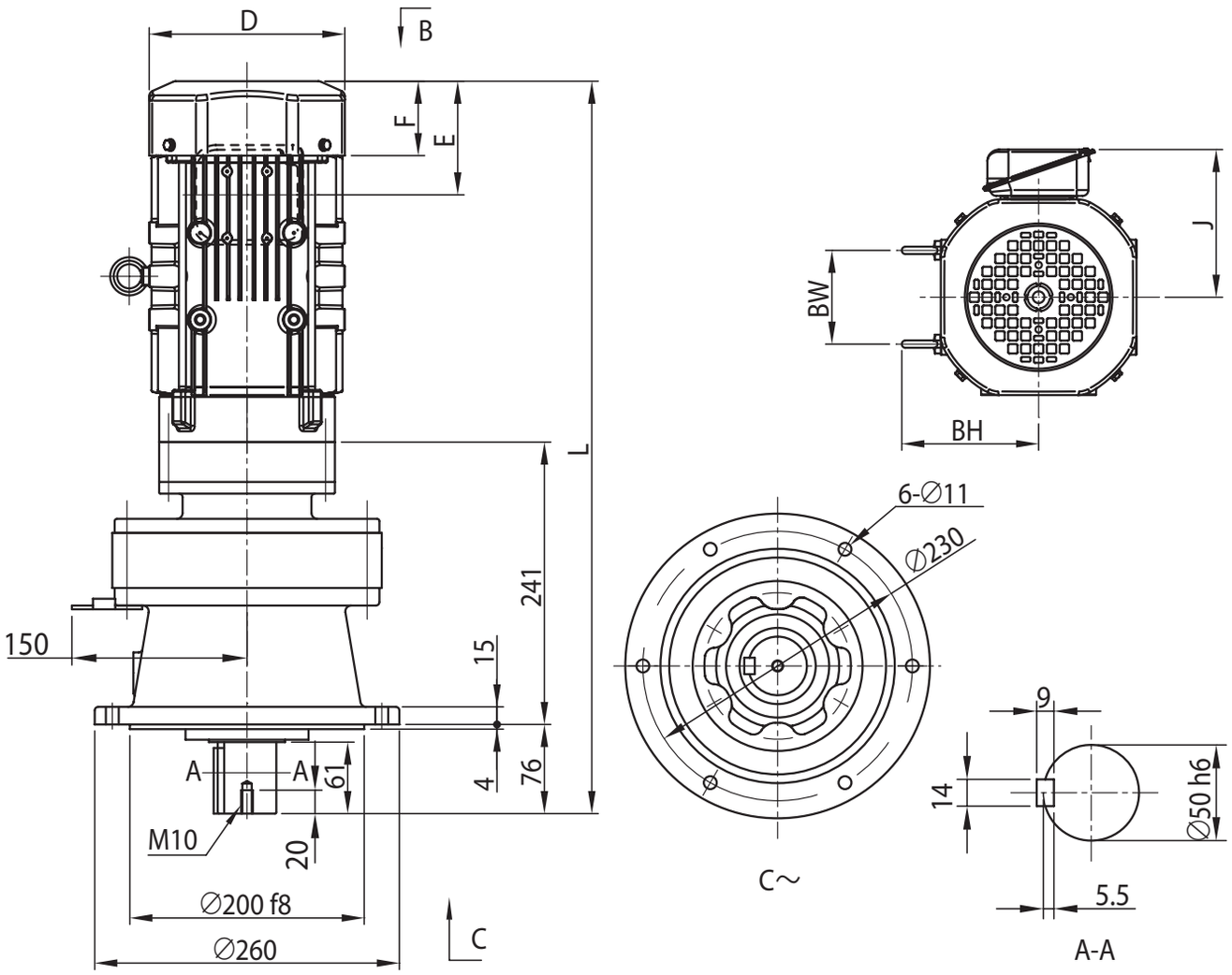

电机种类	容量 kW	极	容量代号（△）	BW	BH	无制动器						带制动器 (B)					
						J	D	E	F	L	重量 (kg)	J	D	E	F	L	重量 (kg)
GB2 效率三相电机	0.75	4	1	74	112	153	□ 158	97	63	598	62	153	□ 158	160	127	662	67
	1.1		1H	80	117	158	□ 167	97	64	625	66	158	□ 167	167	133	695	72
	1.5		2	80	117	158	□ 167	97	64	625	67	158	□ 167	167	133	695	73
	2.2		3	103	125	172	□ 184	115	66	646	74	172	□ 184	193	144	724	82

注）1. △中填写电机容量代号。详细内容请参见 B6 页“型号”。
2. 型号的□中填写“0”或“5”。详情请参见选型表。
3. 低速轴轴径尺寸：尺寸公差为日本标准 JIS B 0401-1998“h6”。
4. 轴端键及键槽尺寸：符合日本标准 JIS B 1301-1996(ISO)“键及键槽　平行键（夹入型）”。
5. 低速轴轴端部的详细尺寸请参见技术资料 F20 页。
6. 法兰安装部镶嵌直径尺寸：尺寸公差为 JIS B 0401-1998“f8”。
7. E 尺寸为风扇罩端面至端子箱安装中心的尺寸。端子箱引出口等的详细内容请参见技术资料 F37 页。
8. 本尺寸图的尺寸及质量如有变更，恕不预告。

尺寸图 立式·带安装台 CVVM△-614□DB

GB2 效率三相电机 CVVM△-614□DB-EP(-B)-减速比

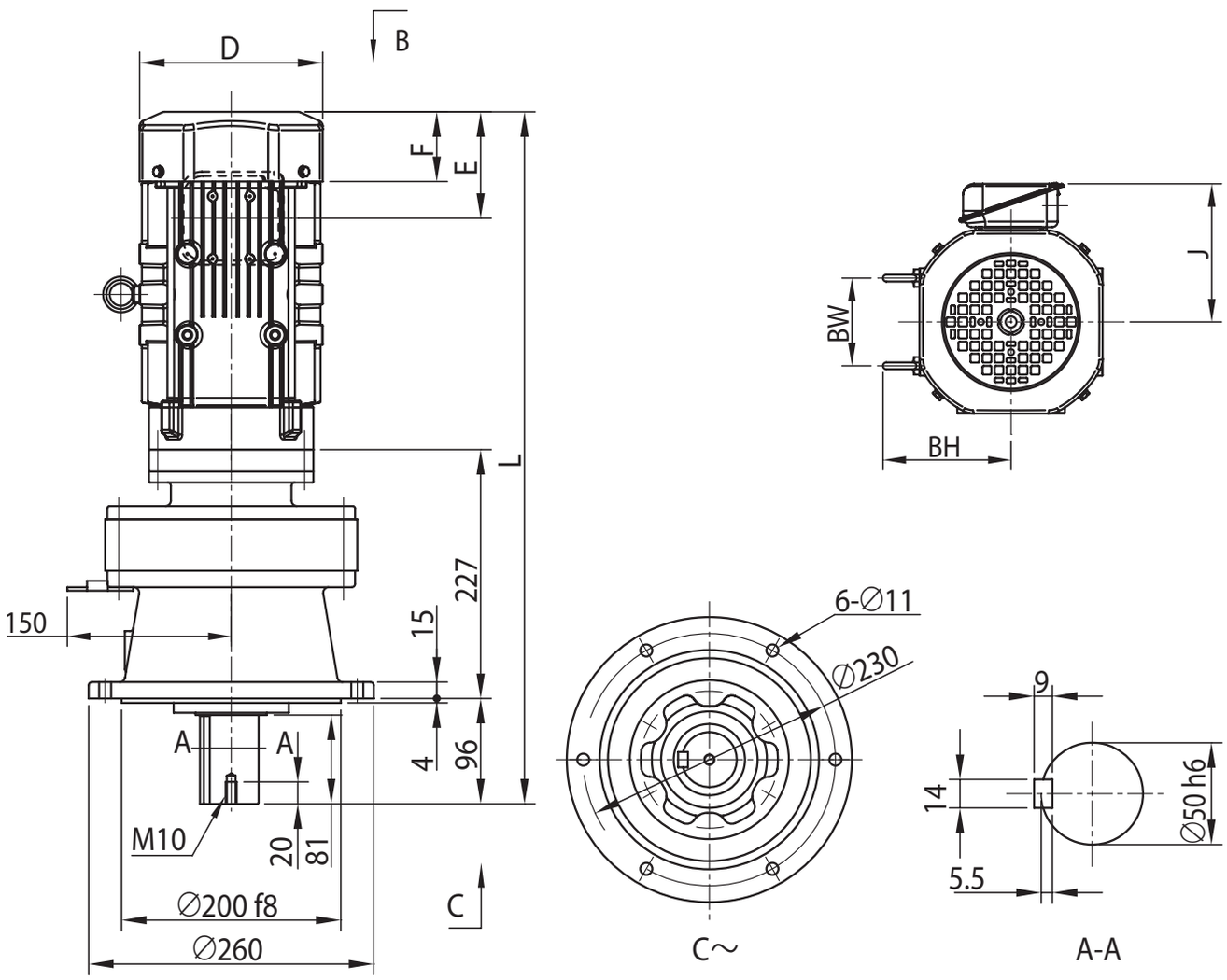

电机种类	容量 kW	极	容量代号（△）	BW	BH	无制动器						带制动器 (B)					
						J	D	E	F	L	重量 (kg)	J	D	E	F	L	重量 (kg)
GB2 效率三相电机	0.75	4	1	74	112	153	□ 158	97	63	604	61	153	□ 158	160	127	668	66
	1.1		1H	80	117	158	□ 167	97	64	631	65	158	□ 167	167	133	701	71
	1.5		2	80	117	158	□ 167	97	64	631	66	158	□ 167	167	133	701	72

注）1. △中填写电机容量代号。详细内容请参见 B6 页“型号”。
2. 型号的□中填写“0”或“5”。详情请参见选型表。
3. 低速轴轴径尺寸：尺寸公差为日本标准 JIS B 0401-1998“h6”。
4. 轴端键及键槽尺寸：符合日本标准 JIS B 1301-1996(ISO)“键及键槽　平行键（夹入型）”。
5. 低速轴轴端部的详细尺寸请参见技术资料 F20 页。
6. 法兰安装部镶嵌直径尺寸：尺寸公差为 JIS B 0401-1998“f8”。
7. E 尺寸为风扇罩端面至端子箱安装中心的尺寸。端子箱引出口等的详细内容请参见技术资料 F37 页。
8. 本尺寸图的尺寸及质量如有变更，恕不预告。

尺寸图 立式·带安装台 CVVM△-614□DC

GB2 效率三相电机 CVVM△-614□DC-EP(-B)-减速比

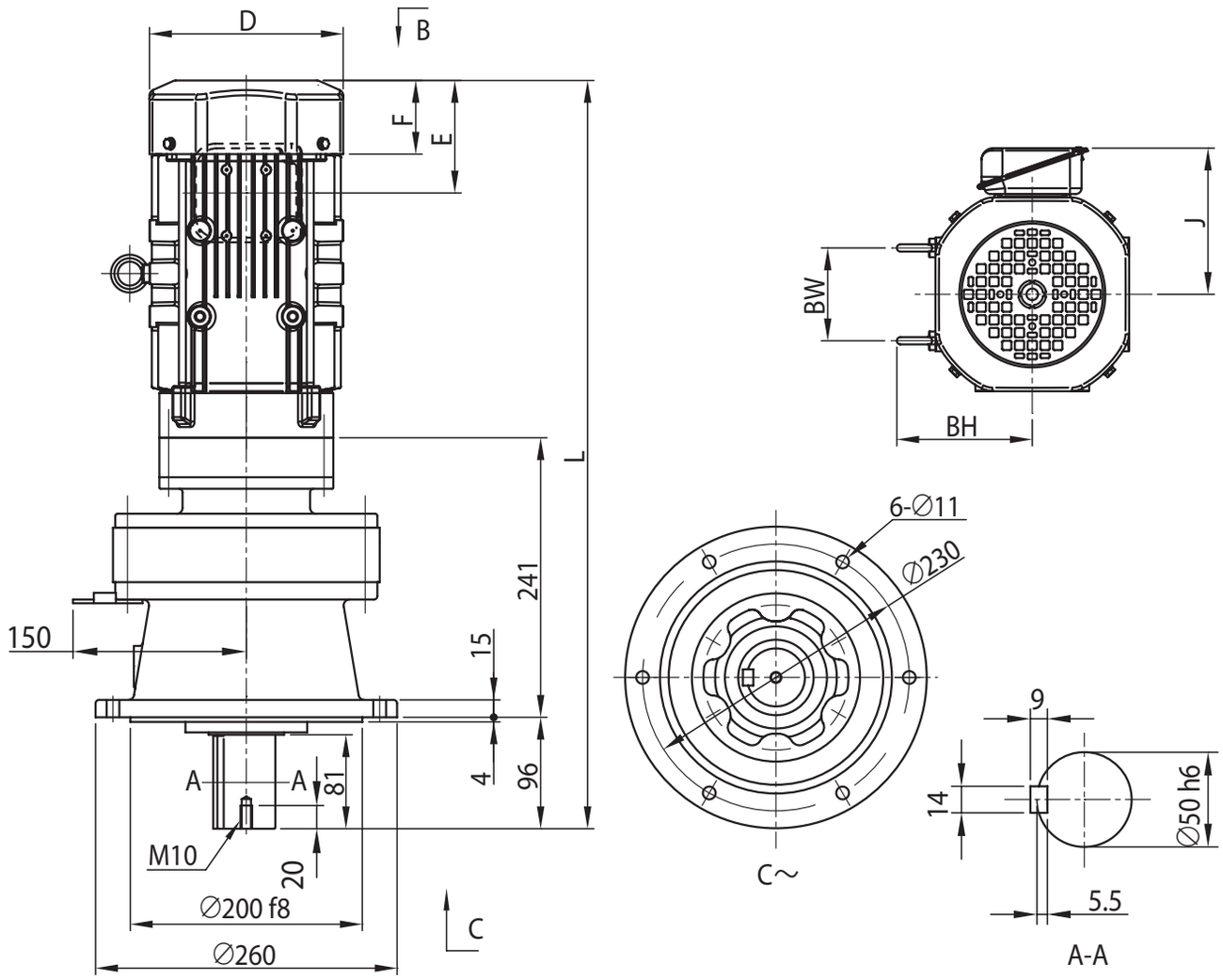

电机种类	容量 kW	极	容量代号（△）	BW	BH	无制动器						带制动器 (B)					
						J	D	E	F	L	重量 (kg)	J	D	E	F	L	重量 (kg)
GB2 效率三相电机	0.75	4	1	74	112	153	□ 158	97	63	618	62	153	□ 158	160	127	682	67
	1.1		1H	80	117	158	□ 167	97	64	645	66	158	□ 167	167	133	715	72
	1.5		2	80	117	158	□ 167	97	64	645	67	158	□ 167	167	133	715	73
	2.2		3	103	125	172	□ 184	115	66	666	74	172	□ 184	193	144	744	82

注）1. △中填写电机容量代号。详细内容请参见 B6 页“型号”。
2. 型号的□中填写“0”或“5”。详情请参见选型表。
3. 低速轴轴径尺寸：尺寸公差为日本标准 JIS B 0401-1998“h6”。
4. 轴端键及键槽尺寸：符合日本标准 JIS B 1301-1996(ISO)“键及键槽　平行键（夹入型）”。
5. 低速轴轴端部的详细尺寸请参见技术资料 F20 页。
6. 法兰安装部镶嵌直径尺寸：尺寸公差为 JIS B 0401-1998“f8”。
7. E 尺寸为风扇罩端面至端子箱安装中心的尺寸。端子箱引出口等的详细内容请参见技术资料 F37 页。
8. 本尺寸图的尺寸及质量如有变更，恕不预告。

尺寸图 立式·带安装台 CVVM△-616□DA

GB2 效率三相电机 CVVM△-616□DA-EP(-B)-减速比

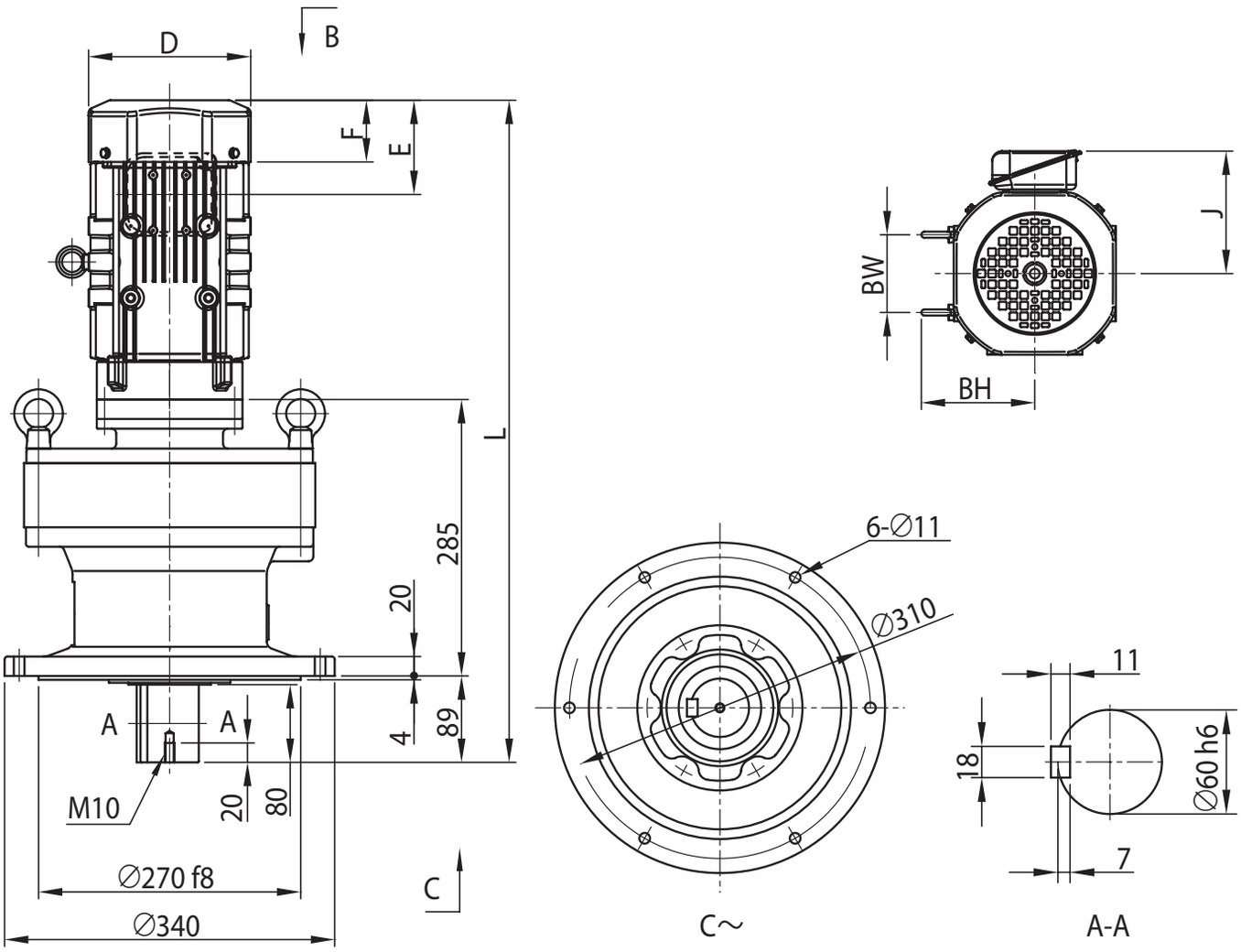

电机种类	容量 kW	极	容量代号（△）	BW	BH	无制动器						带制动器 (B)					
						J	D	E	F	L	重量 (kg)	J	D	E	F	L	重量 (kg)
GB2 效率三相电机	0.75	4	1	74	112	153	□ 158	97	63	654	94	153	□ 158	160	127	718	99
	1.1		1H	80	117	158	□ 167	97	64	681	98	158	□ 167	167	133	751	104
	1.5		2	80	117	158	□ 167	97	64	681	99	158	□ 167	167	133	751	105

注）1. △中填写电机容量代号。详细内容请参见 B6 页“型号”。
2. 型号的□中填写“0”或“5”。详情请参见选型表。
3. 低速轴轴径尺寸：尺寸公差为日本标准 JIS B 0401-1998“h6”。
4. 轴端键及键槽尺寸：符合日本标准 JIS B 1301-1996(ISO)“键及键槽　平行键（夹入型）”。
5. 低速轴轴端部的详细尺寸请参见技术资料 F20 页。
6. 法兰安装部镶嵌直径尺寸：尺寸公差为 JIS B 0401-1998“f8”。
7. E 尺寸为风扇罩端面至端子箱安装中心的尺寸。端子箱引出口等的详细内容请参见技术资料 F37 页。
8. 本尺寸图的尺寸及质量如有变更，恕不预告。

尺寸图 立式·带安装台 CVVM△-616□DB

GB2 效率三相电机 CVVM△-616□DB-EP(-B)-减速比

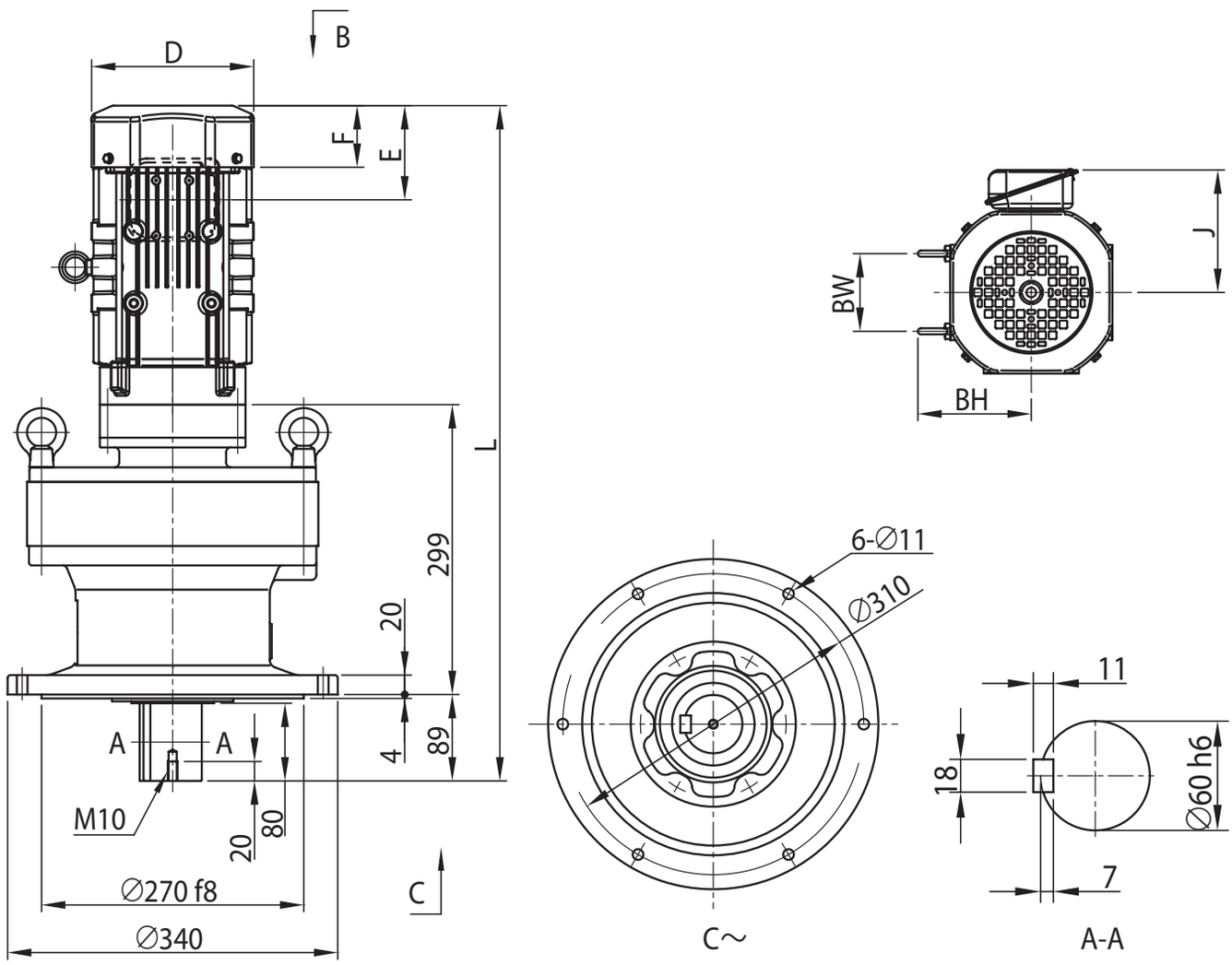

电机种类	容量 kW	极	容量代号（△）	BW	BH	无制动器						带制动器 (B)					
						J	D	E	F	L	重量 (kg)	J	D	E	F	L	重量 (kg)
GB2 效率三相电机	0.75	4	1	74	112	153	□ 158	97	63	668	96	153	□ 158	160	127	732	101
	1.1		1H	80	117	158	□ 167	97	64	695	100	158	□ 167	167	133	765	106
	1.5		2	80	117	158	□ 167	97	64	695	101	158	□ 167	167	133	765	107
	2.2		3	103	125	172	□ 184	115	66	716	108	172	□ 184	193	144	794	116

注）1. △中填写电机容量代号。详细内容请参见 B6 页“型号”。
2. 型号的□中填写“0”或“5”。详情请参见选型表。
3. 低速轴轴径尺寸：尺寸公差为日本标准 JIS B 0401-1998“h6”。
4. 轴端键及键槽尺寸：符合日本标准 JIS B 1301-1996(ISO)“键及键槽　平行键（夹入型）”。
5. 低速轴轴端部的详细尺寸请参见技术资料 F20 页。
6. 法兰安装部镶嵌直径尺寸：尺寸公差为 JIS B 0401-1998“f8”。
7. E 尺寸为风扇罩端面至端子箱安装中心的尺寸。端子箱引出口等的详细内容请参见技术资料 F37 页。
8. 本尺寸图的尺寸及质量如有变更，恕不预告。

尺寸图 立式·带安装台 CVVM△-616□DC

GB2 效率三相电机 CVVM△-616□DC-EP(-B)-减速比

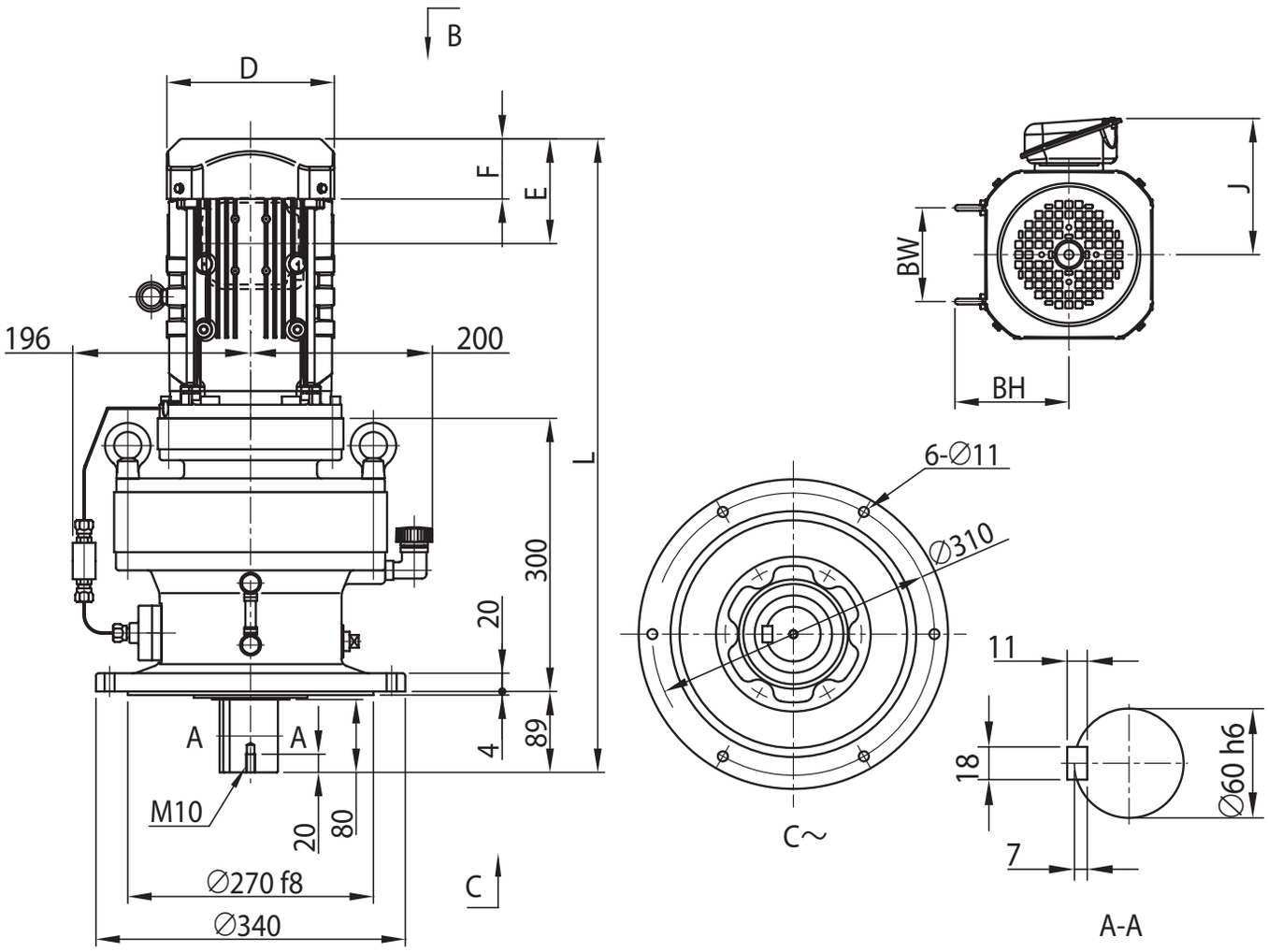

电机种类	容量 kW	极	容量代号（△）	BW	BH	无制动器						带制动器 (B)					
						J	D	E	F	L	重量 (kg)	J	D	E	F	L	重量 (kg)
GB2 效率三相电机	1.1	4	1H	80	117	158	□ 167	97	64	697	108	158	□ 167	167	133	766	114
	1.5		2	80	117	158	□ 167	97	64	697	109	158	□ 167	167	133	766	115
	2.2		3	103	125	172	□ 184	115	66	682	115	172	□ 184	193	144	760	123
	3.0		4	103	125	172	□ 184	115	66	696	118	172	□ 184	193	144	774	126
	3.7		5	120	153	188	□ 222	118	69	719	127	188	□ 222	208	159	809	138
	5.5		8	120	153	188	□ 222	118	69	762	142	188	□ 222	208	159	852	153

注）1. △中填写电机容量代号。详细内容请参见 B6 页“型号”。
2. 型号的□中填写“0”或“5”。详情请参见选型表。
3. 低速轴轴径尺寸：尺寸公差为日本标准 JIS B 0401-1998“h6”。
4. 轴端键及键槽尺寸：符合日本标准 JIS B 1301-1996(ISO)“键及键槽　平行键（夹入型）”。
5. 低速轴轴端部的详细尺寸请参见技术资料 F20 页。
6. 法兰安装部镶嵌直径尺寸：尺寸公差为 JIS B 0401-1998“f8”。
7. 正视图上的端子箱、油位计、注油口、安装螺栓孔绘制在图纸上可标记的位置处，与实际情况有所不同。详细的位置关系请参见技术资料 F30 页。
8. 低速轴方向水平（CHVM 型）、垂直向上（CWVM 型）时，配合尺寸不同。详细内容请咨询本公司。
9. E 尺寸为风扇罩端面至端子箱安装中心的尺寸。端子箱引出口等的详细内容请参见技术资料 F37 页。
10. 本尺寸图的尺寸及质量如有变更，恕不预告。

尺寸图 立式·带安装台 CVVM△-617□DA

GB2 效率三相电机 CVVM△-617□DA-EP(-B)-减速比

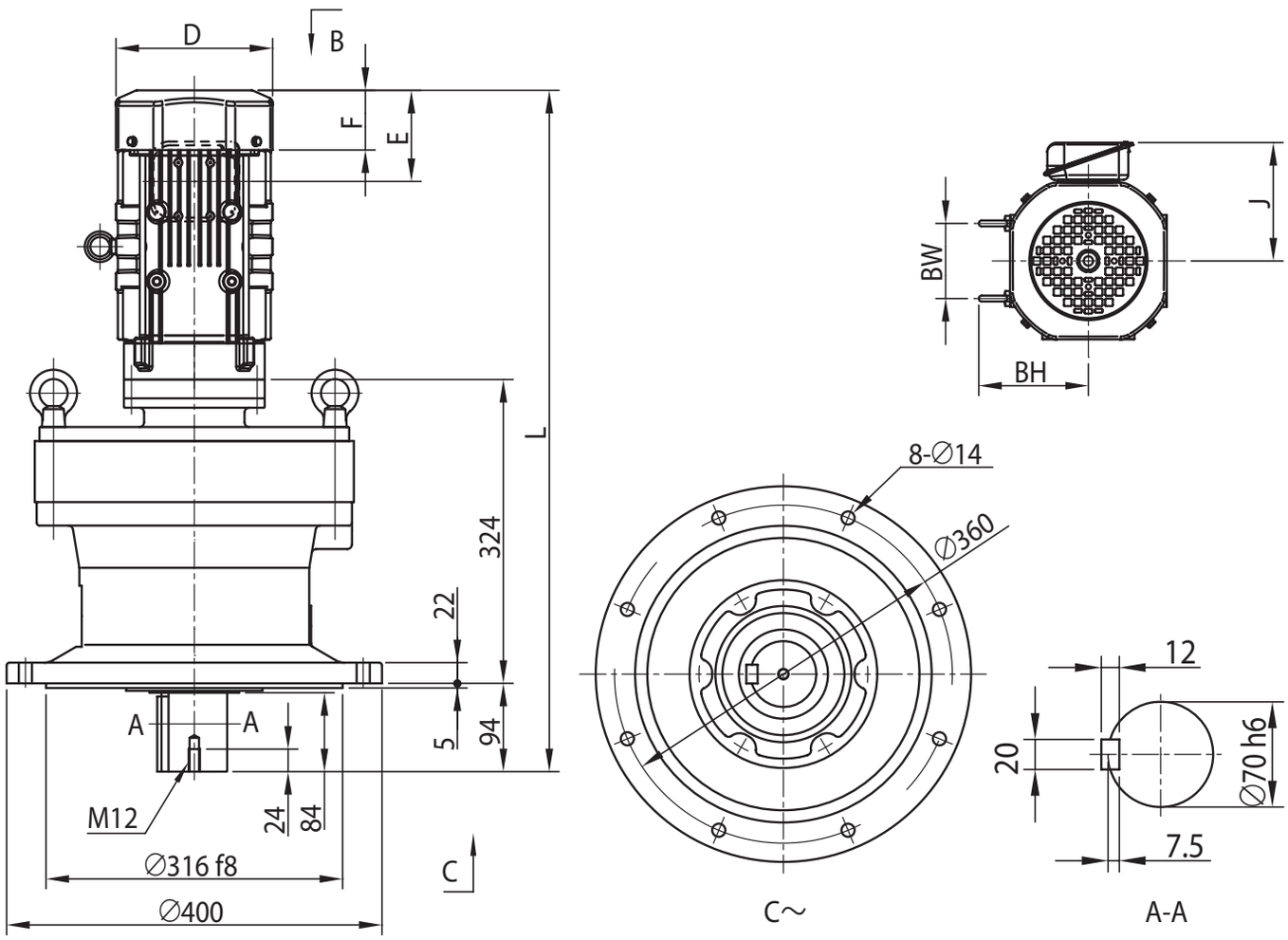

电机种类	容量 kW	极	容量代号（△）	BW	BH	无制动器						带制动器 (B)					
						J	D	E	F	L	重量 (kg)	J	D	E	F	L	重量 (kg)
GB2 效率三相电机	0.75	4	1	74	112	153	□ 158	97	63	699	130	153	□ 158	160	127	762	135
	1.1		1H	80	117	158	□ 167	97	64	726	134	158	□ 167	167	133	795	140
	1.5		2	80	117	158	□ 167	97	64	726	135	158	□ 167	167	133	795	141

注）1. △中填写电机容量代号。详细内容请参见 B6 页“型号”。
2. 型号的□中填写“0”或“5”。详情请参见选型表。
3. 低速轴轴径尺寸：尺寸公差为日本标准 JIS B 0401-1998“h6”。
4. 轴端键及键槽尺寸：符合日本标准 JIS B 1301-1996(ISO)“键及键槽　平行键（夹入型）”。
5. 低速轴轴端部的详细尺寸请参见技术资料 F20 页。
6. 法兰安装部镶嵌直径尺寸：尺寸公差为 JIS B 0401-1998“f8”。
7. E 尺寸为风扇罩端面至端子箱安装中心的尺寸。端子箱引出口等的详细内容请参见技术资料 F37 页。
8. 本尺寸图的尺寸及质量如有变更，恕不预告。

尺寸图 立式·带安装台 CVVM△-617□DB

GB2 效率三相电机 CVVM△-617□DB-EP(-B)-减速比

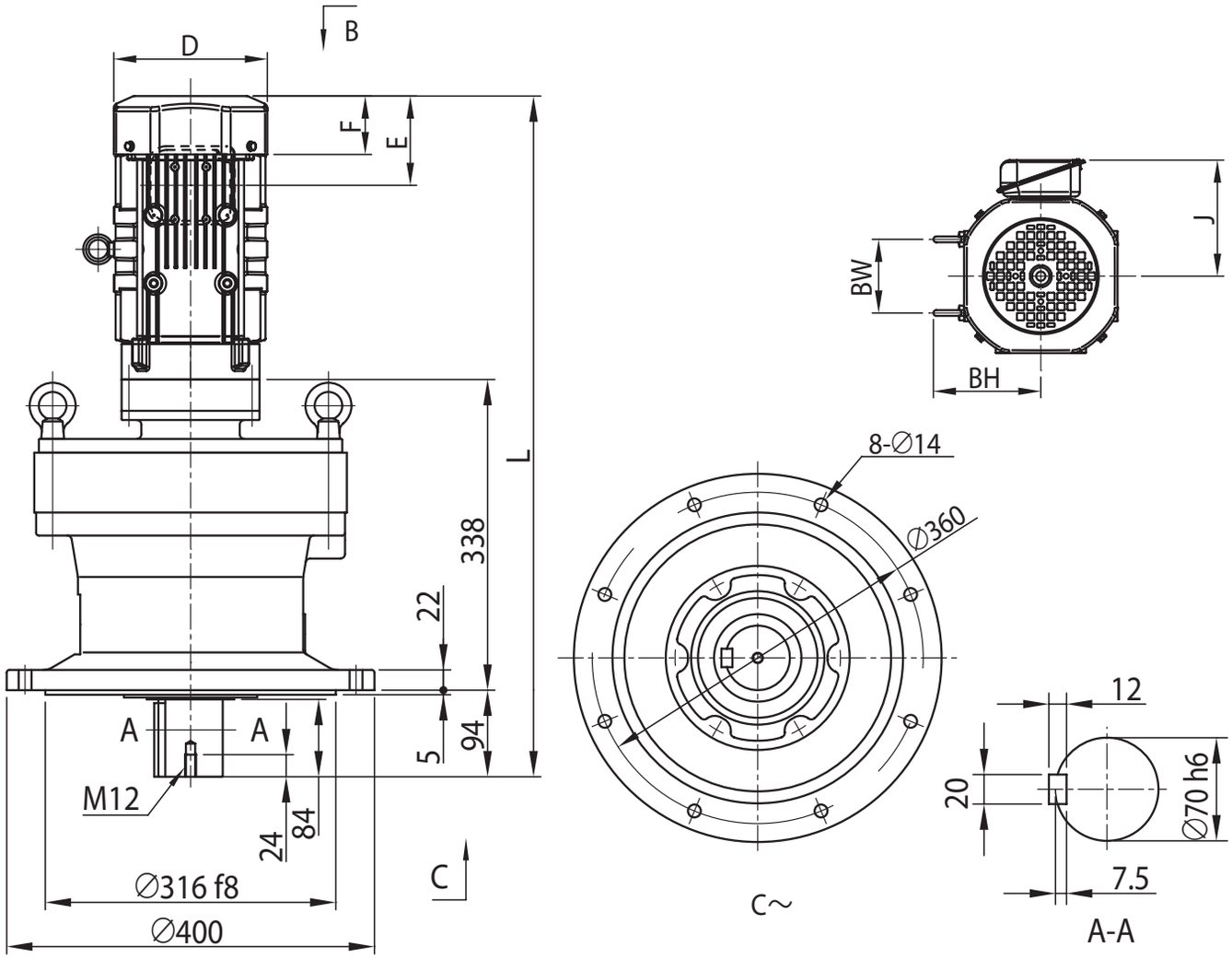

电机种类	容量 kW	极	容量代号（△）	BW	BH	无制动器						带制动器 (B)					
						J	D	E	F	L	重量 (kg)	J	D	E	F	L	重量 (kg)
GB2 效率三相电机	0.75	4	1	74	112	153	□ 158	97	63	713	132	153	□ 158	160	127	776	137
	1.1		1H	80	117	158	□ 167	97	64	740	136	158	□ 167	167	133	809	142
	1.5		2	80	117	158	□ 167	97	64	740	137	158	□ 167	167	133	809	143
	2.2		3	103	125	172	□ 184	115	66	761	144	172	□ 184	193	144	839	152

注）1. △中填写电机容量代号。详细内容请参见 B6 页“型号”。
2. 型号的□中填写“0”或“5”。详情请参见选型表。
3. 低速轴轴径尺寸：尺寸公差为日本标准 JIS B 0401-1998“h6”。
4. 轴端键及键槽尺寸：符合日本标准 JIS B 1301-1996(ISO)“键及键槽　平行键（夹入型）”。
5. 低速轴轴端部的详细尺寸请参见技术资料 F20 页。
6. 法兰安装部镶嵌直径尺寸：尺寸公差为 JIS B 0401-1998“f8”。
7. E 尺寸为风扇罩端面至端子箱安装中心的尺寸。端子箱引出口等的详细内容请参见技术资料 F37 页。
8. 本尺寸图的尺寸及质量如有变更，恕不预告。

尺寸图 立式·带安装台 CVVM△-617□DC

GB2 效率三相电机 CVVM△-617□DC-EP(-B)-减速比

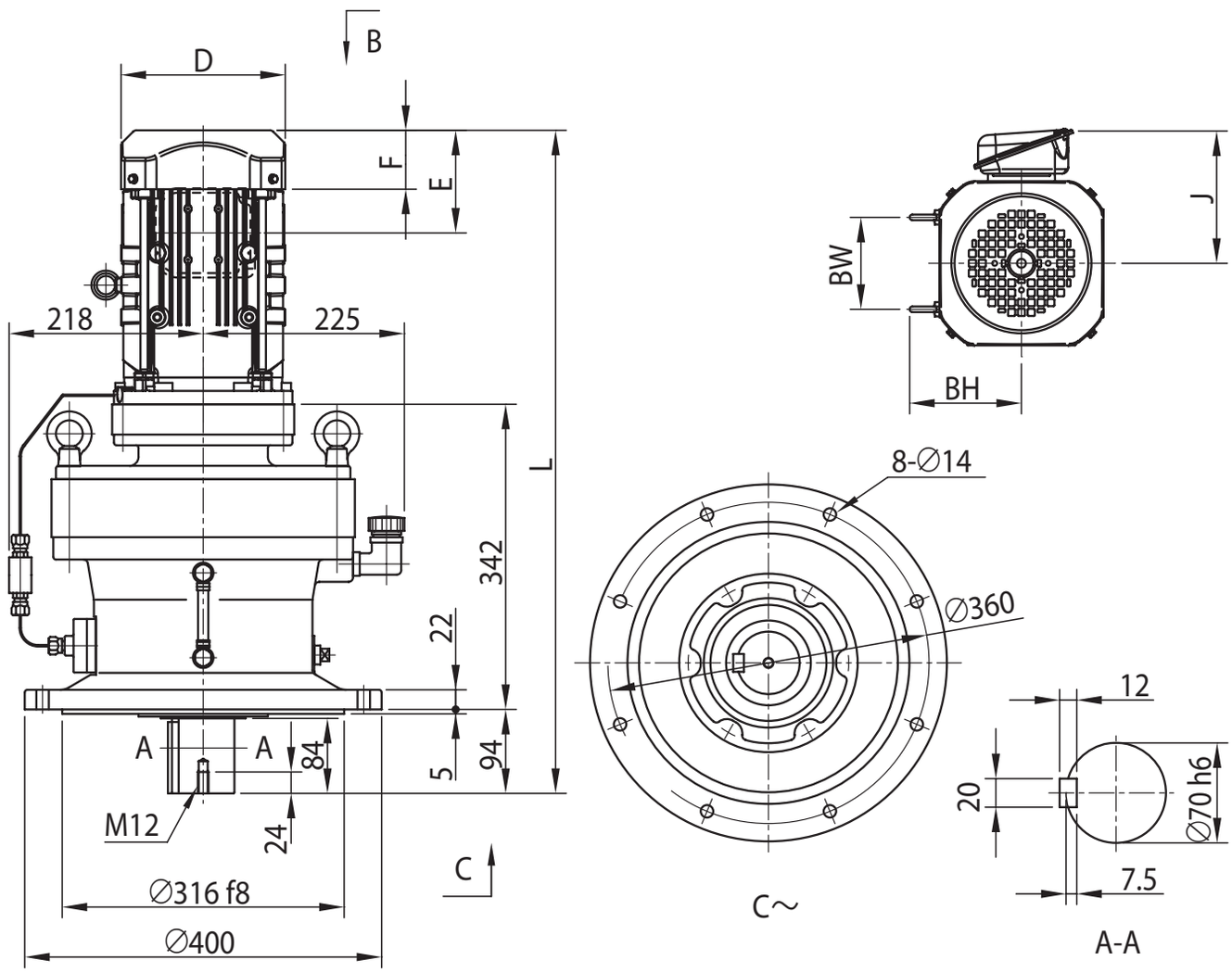

电机种类	容量 kW	极	容量代号（△）	BW	BH	无制动器						带制动器 (B)					
						J	D	E	F	L	重量 (kg)	J	D	E	F	L	重量 (kg)
GB2 效率三相电机	1.1	4	1H	80	117	158	□ 167	97	64	744	143	158	□ 167	167	133	814	149
	1.5		2	80	117	158	□ 167	97	64	744	144	158	□ 167	167	133	814	150
	2.2		3	103	125	172	□ 184	115	66	729	150	172	□ 184	193	144	807	158
	3.0		4	103	125	172	□ 184	115	66	743	153	172	□ 184	193	144	821	161
	3.7		5	120	153	188	□ 222	118	69	766	162	188	□ 222	208	159	857	173
	5.5		8	120	153	188	□ 222	118	69	809	177	188	□ 222	208	159	900	188

注）1. △中填写电机容量代号。详细内容请参见 B6 页“型号”。
2. 型号的□中填写“0”或“5”。详情请参见选型表。
3. 低速轴轴径尺寸：尺寸公差为日本标准 JIS B 0401-1998“h6”。
4. 轴端键及键槽尺寸：符合日本标准 JIS B 1301-1996(ISO)“键及键槽　平行键（夹入型）”。
5. 低速轴轴端部的详细尺寸请参见技术资料 F20 页。
6. 法兰安装部镶嵌直径尺寸：尺寸公差为 JIS B 0401-1998“f8”。
7. 正视图上的端子箱、油位计、注油口、安装螺栓孔绘制在图纸上可标记的位置处，与实际情况有所不同。详细的位置关系请参见技术资料 F30 页。
8. 低速轴方向水平（CHVM 型）、垂直向上（CWVM 型）时，配合尺寸不同。详细内容请咨询本公司。
9. E 尺寸为风扇罩端面至端子箱安装中心的尺寸。端子箱引出口等的详细内容请参见技术资料 F37 页。
10. 本尺寸图的尺寸及质量如有变更，恕不预告。

关于选型
选型表
尺寸图
技术资料
选项
齿轮电机
减速机
底脚安装
法兰安装
带安装台
CHHM SK
CNHM 1 级型
CHHM 1 级型
CNHM 2 级型
CHHM 2 级型
CNFM 1 级型
CHFM 1 级型
CNFM 2 级型
CHFM 2 级型
CVVM SK
CNVM 1 级型
CVVM 1 级型
CNVM 2 级型
CVVM 2 级型

尺寸图 立式·带安装台 CVVM△-618□DA

GB2 效率三相电机 CVVM△-618□DA-EP(-B)-减速比

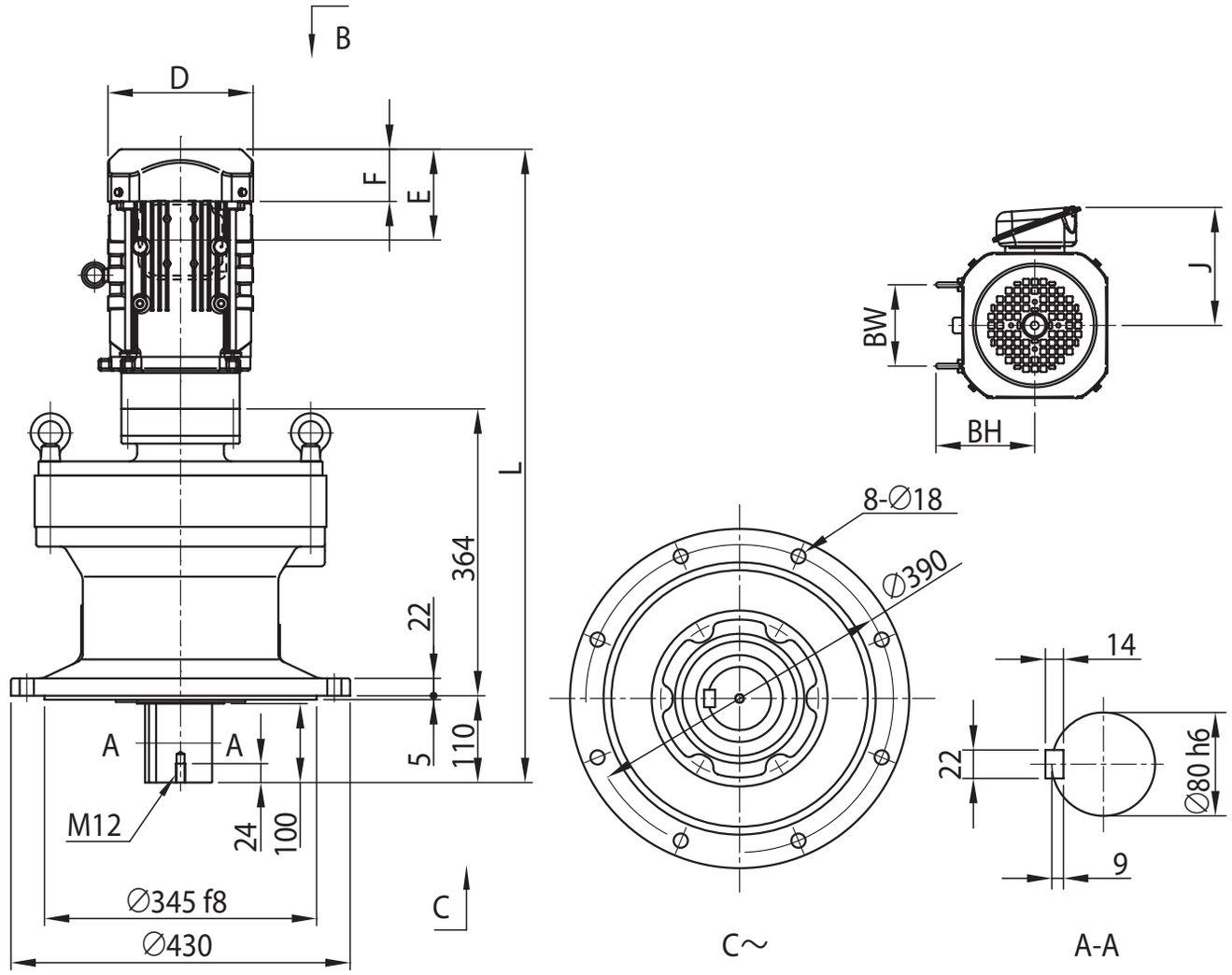

电机种类	容量 kW	极	容量代号（△）	BW	BH	无制动器						带制动器 (B)					
						J	D	E	F	L	重量 (kg)	J	D	E	F	L	重量 (kg)
GB2 效率三相电机	0.75	4	1	74	112	153	□ 158	97	63	755	164	153	□ 158	160	127	818	169
	1.1		1H	80	117	158	□ 167	97	64	782	168	158	□ 167	167	133	851	174
	1.5		2	80	117	158	□ 167	97	64	782	169	158	□ 167	167	133	851	175
	2.2		3	103	125	172	□ 184	115	66	803	176	172	□ 184	193	144	881	184

注）1. △中填写电机容量代号。详细内容请参见 B6 页“型号”。
2. 型号的□中填写“0”或“5”。详情请参见选型表。
3. 低速轴轴径尺寸：尺寸公差为日本标准 JIS B 0401-1998“h6”。
4. 轴端键及键槽尺寸：符合日本标准 JIS B 1301-1996(ISO)“键及键槽　平行键（夹入型）”。
5. 低速轴轴端部的详细尺寸请参见技术资料 F20 页。
6. 法兰安装部镶嵌直径尺寸：尺寸公差为 JIS B 0401-1998“f8”。
7. E 尺寸为风扇罩端面至端子箱安装中心的尺寸。端子箱引出口等的详细内容请参见技术资料 F37 页。
8. 本尺寸图的尺寸及质量如有变更，恕不预告。

尺寸图 立式·带安装台 CVVM△-618□DB

GB2 效率三相电机 CVVM△-618□DB-EP(-B)-减速比

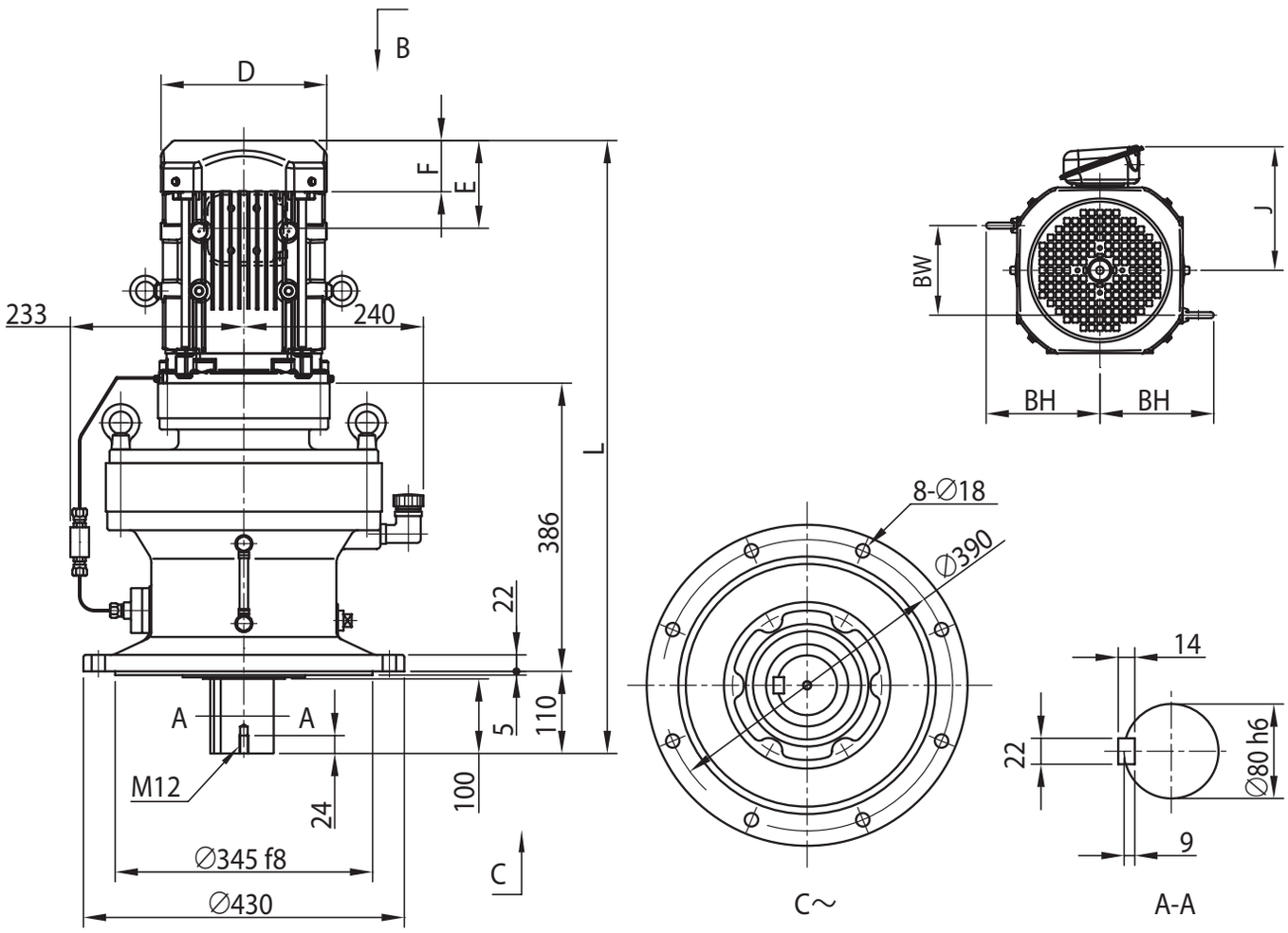

电机种类	容量 kW	极	容量代号（△）	BW	BH	无制动器						带制动器 (B)					
						J	D	E	F	L	重量 (kg)	J	D	E	F	L	重量 (kg)
GB2 效率三相电机	1.1	4	1H	80	117	158	□ 167	97	64	804	186	158	□ 167	167	133	874	192
	1.5		2	80	117	158	□ 167	97	64	804	187	158	□ 167	167	133	874	193
	2.2		3	103	125	172	□ 184	115	66	789	192	172	□ 184	193	144	867	200
	3.0		4	103	125	172	□ 184	115	66	803	195	172	□ 184	193	144	881	203
	3.7		5	120	153	188	□ 222	118	69	821	203	188	□ 222	208	159	912	214
	5.5		8	120	153	188	□ 222	118	69	864	219	188	□ 222	208	159	955	230
	7.5		10	172	174	230	□ 260	138	92	902	231	230	□ 260	243	197	1007	252
	11		15	172	174	230	□ 260	138	92	964	237	230	□ 260	243	197	1069	258

注）1. △中填写电机容量代号。详细内容请参见 B6 页“型号”。
2. 型号的□中填写“0”或“5”。详情请参见选型表。
3. 低速轴轴径尺寸：尺寸公差为日本标准 JIS B 0401-1998“h6”。
4. 轴端键及键槽尺寸：符合日本标准 JIS B 1301-1996(ISO)“键及键槽　平行键（夹入型）”。
5. 低速轴轴端部的详细尺寸请参见技术资料 F20 页。
6. 法兰安装部镶嵌直径尺寸：尺寸公差为 JIS B 0401-1998“f8”。
7. 正视图上的端子箱、油位计、注油口、安装螺栓孔绘制在图纸上可标记的位置处，与实际情况有所不同。详细的位置关系请参见技术资料 F30 页。
8. 低速轴方向水平（CHVM 型）、垂直向上（CWVM 型）时，配合尺寸不同。详细内容请咨询本公司。
9. E 尺寸为风扇罩端面至端子箱安装中心的尺寸。端子箱引出口等的详细内容请参见技术资料 F37 页。
10. 本尺寸图的尺寸及质量如有变更，恕不预告。

关于选型
选型表
尺寸图
技术资料
选项
齿轮电机
减速机
底脚安装
法兰安装
带安装台
CHHM SK
CNHM 1 级型
CHHM 1 级型
CNHM 2 级型
CHHM 2 级型
CNFM 1 级型
CHFM 1 级型
CNFM 2 级型
CHFM 2 级型
CVVM SK
CNVM 1 级型
CVVM 1 级型
CNVM 2 级型
CVVM 2 级型

尺寸图 立式·带安装台 CVVM△-619□DA

GB2 效率三相电机 CVVM△-619□DA-EP(-B)-减速比

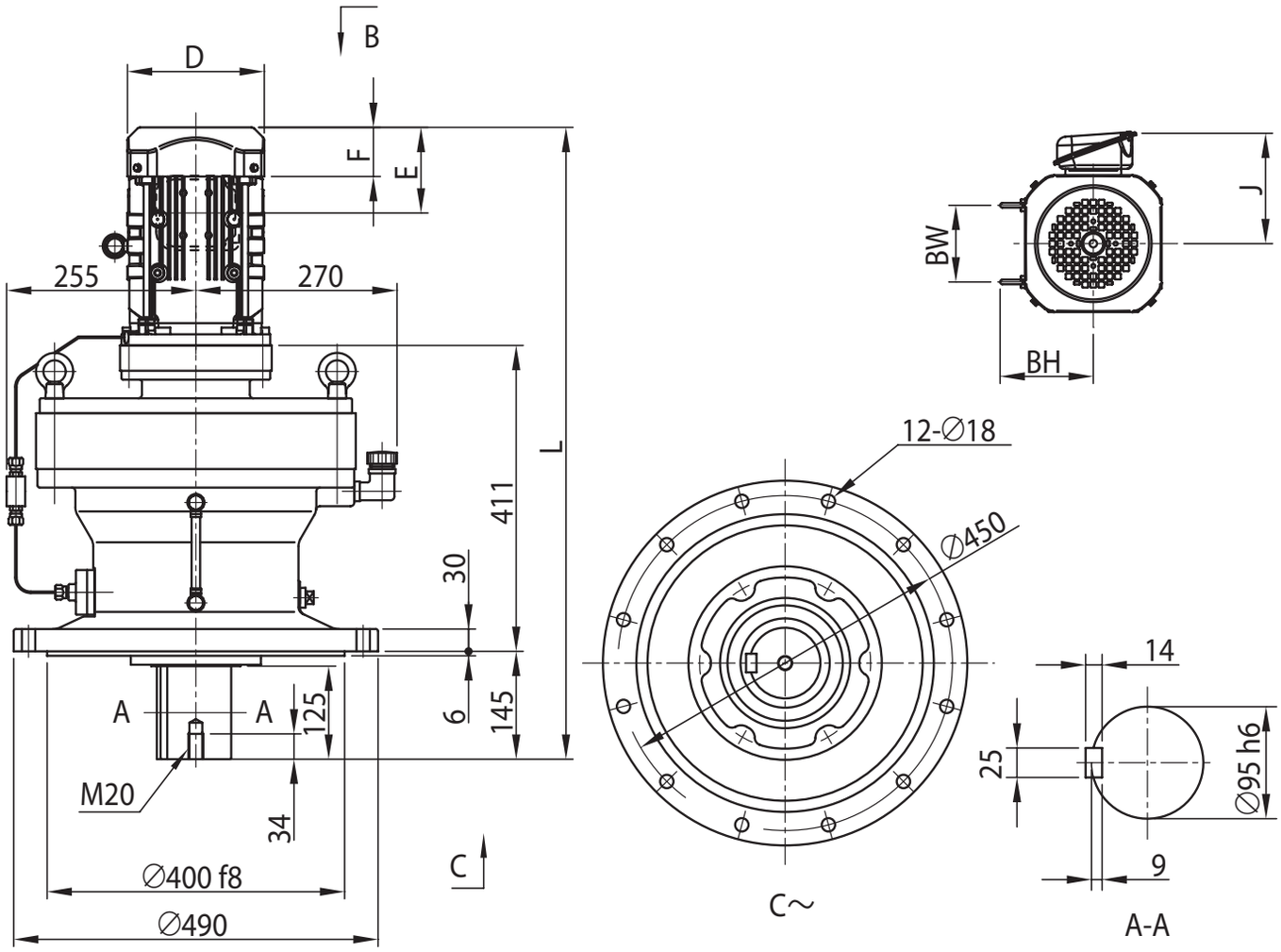

电机种类	容量 kW	极	容量代号（△）	BW	BH	无制动器						带制动器 (B)					
						J	D	E	F	L	重量 (kg)	J	D	E	F	L	重量 (kg)
GB2 效率三相电机	0.75	4	1	74	112	153	□ 158	97	63	837	244	153	□ 158	160	127	900	249
	1.1		1H	80	117	158	□ 167	97	64	864	247	158	□ 167	167	133	933	253
	1.5		2	80	117	158	□ 167	97	64	864	248	158	□ 167	167	133	933	254
	2.2		3	103	125	172	□ 184	115	66	849	254	172	□ 184	193	144	927	262
	3.0		4	103	125	172	□ 184	115	66	863	257	172	□ 184	193	144	941	265
	3.7		5	120	153	188	□ 222	118	69	886	266	188	□ 222	208	159	976	277
	5.5		8	120	153	188	□ 222	118	69	929	281	188	□ 222	208	159	1019	292

注）1. △中填写电机容量代号。详细内容请参见 B6 页“型号”。
2. 型号的□中填写“0”或“5”。详情请参见选型表。
3. 低速轴轴径尺寸：尺寸公差为日本标准 JIS B 0401-1998“h6”。
4. 轴端键及键槽尺寸：符合日本标准 JIS B 1301-1996(ISO)“键及键槽　平行键（夹入型）”。
5. 低速轴轴端部的详细尺寸请参见技术资料 F20 页。
6. 法兰安装部镶嵌直径尺寸：尺寸公差为 JIS B 0401-1998“f8”。
7. 正视图上的端子箱、油位计、注油口、安装螺栓孔绘制在图纸上可标记的位置处，与实际情况有所不同。详细的位置关系请参见技术资料 F30 页。
8. 低速轴方向水平（CHVM 型）、垂直向上（CWVM 型）时，配合尺寸不同。详细内容请咨询本公司。
9. E 尺寸为风扇罩端面至端子箱安装中心的尺寸。端子箱引出口等的详细内容请参见技术资料 F37 页。
10. 本尺寸图的尺寸及质量如有变更，恕不预告。

尺寸图 立式·带安装台 CVVM△-619□DB

GB2 效率三相电机 CVVM△-619□DB-EP(-B)-减速比

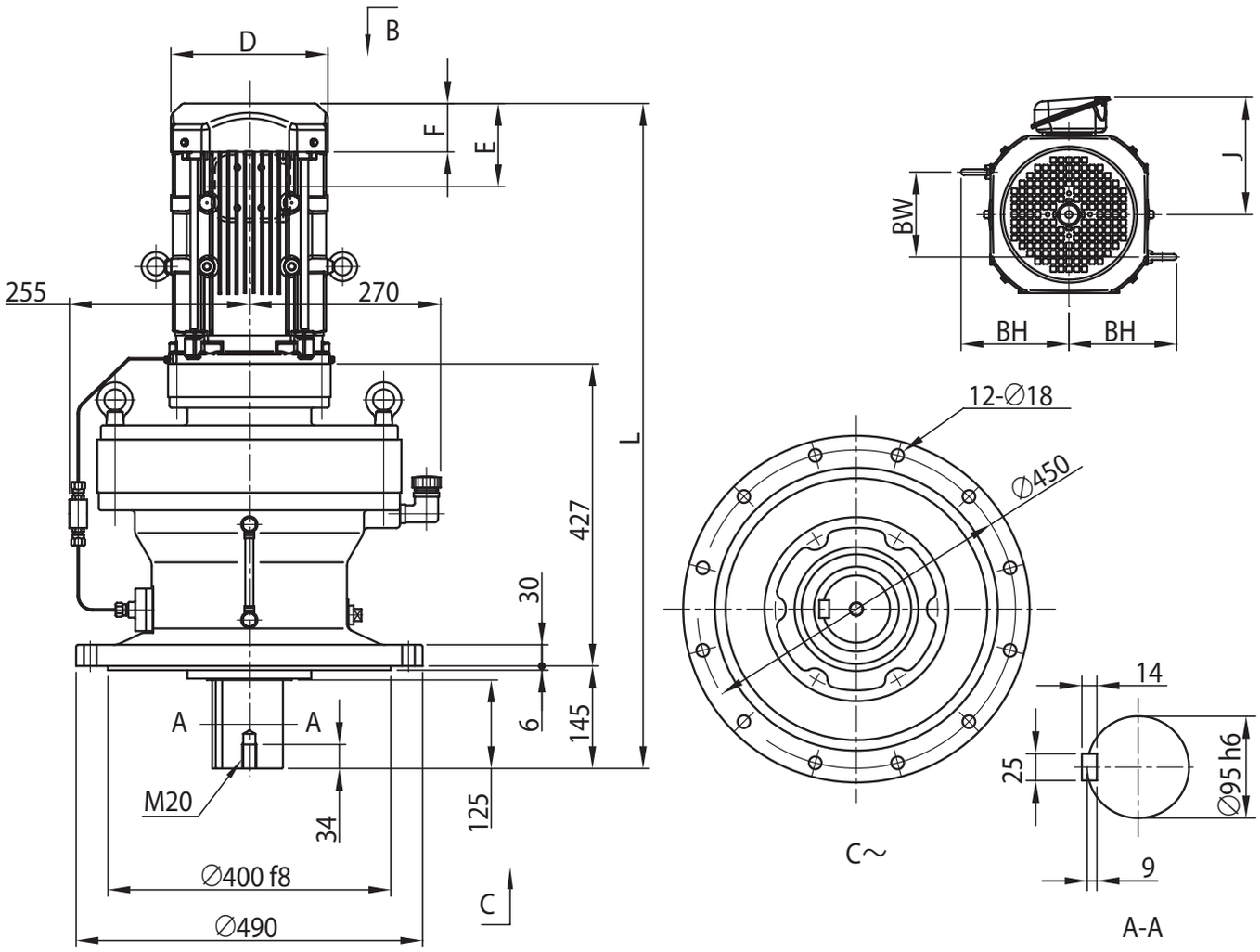

电机种类	容量 kW	极	容量代号（△）	BW	BH	无制动器						带制动器 (B)					
						J	D	E	F	L	重量 (kg)	J	D	E	F	L	重量 (kg)
GB2 效率三相电机	2.2	4	3	103	125	172	□ 184	115	66	865	261	172	□ 184	193	144	943	269
	3.0		4	103	125	172	□ 184	115	66	879	264	172	□ 184	193	144	957	272
	3.7		5	120	153	188	□ 222	118	69	897	272	188	□ 222	208	159	987	283
	5.5		8	120	153	188	□ 222	118	69	940	288	188	□ 222	208	159	1030	299
	7.5		10	172	174	230	□ 260	138	92	978	300	230	□ 260	243	197	1083	321
	11		15	172	174	230	□ 260	138	92	1040	306	230	□ 260	243	197	1145	327
	15		20	192	203	259	□ 317	178	120	1102	342	259	∅ 372	343	255	1267	385

注）1. △中填写电机容量代号。详细内容请参见 B6 页“型号”。
2. 型号的□中填写“0”或“5”。详情请参见选型表。
3. 低速轴轴径尺寸：尺寸公差为日本标准 JIS B 0401-1998“h6”。
4. 轴端键及键槽尺寸：符合日本标准 JIS B 1301-1996(ISO)“键及键槽　平行键（夹入型）”。
5. 低速轴轴端部的详细尺寸请参见技术资料 F20 页。
6. 法兰安装部镶嵌直径尺寸：尺寸公差为 JIS B 0401-1998“f8”。
7. 正视图上的端子箱、油位计、注油口、安装螺栓孔绘制在图纸上可标记的位置处，与实际情况有所不同。详细的位置关系请参见技术资料 F30 页。
8. 低速轴方向水平（CHVM 型）、垂直向上（CWVM 型）时，配合尺寸不同。详细内容请咨询本公司。
9. E 尺寸为风扇罩或室外护罩端面至端子箱安装中心的尺寸。端子箱引出口等的详细内容请参见技术资料 F37 页。
10. 端子箱尺寸 e 中的＜＞为带制动器时的尺寸。
11. 本尺寸图的尺寸及质量如有变更，恕不预告。

尺寸图 立式·带安装台 CVVM△-6205DA

GB2 效率三相电机 CVVM△-6205DA-EP(-B)-减速比

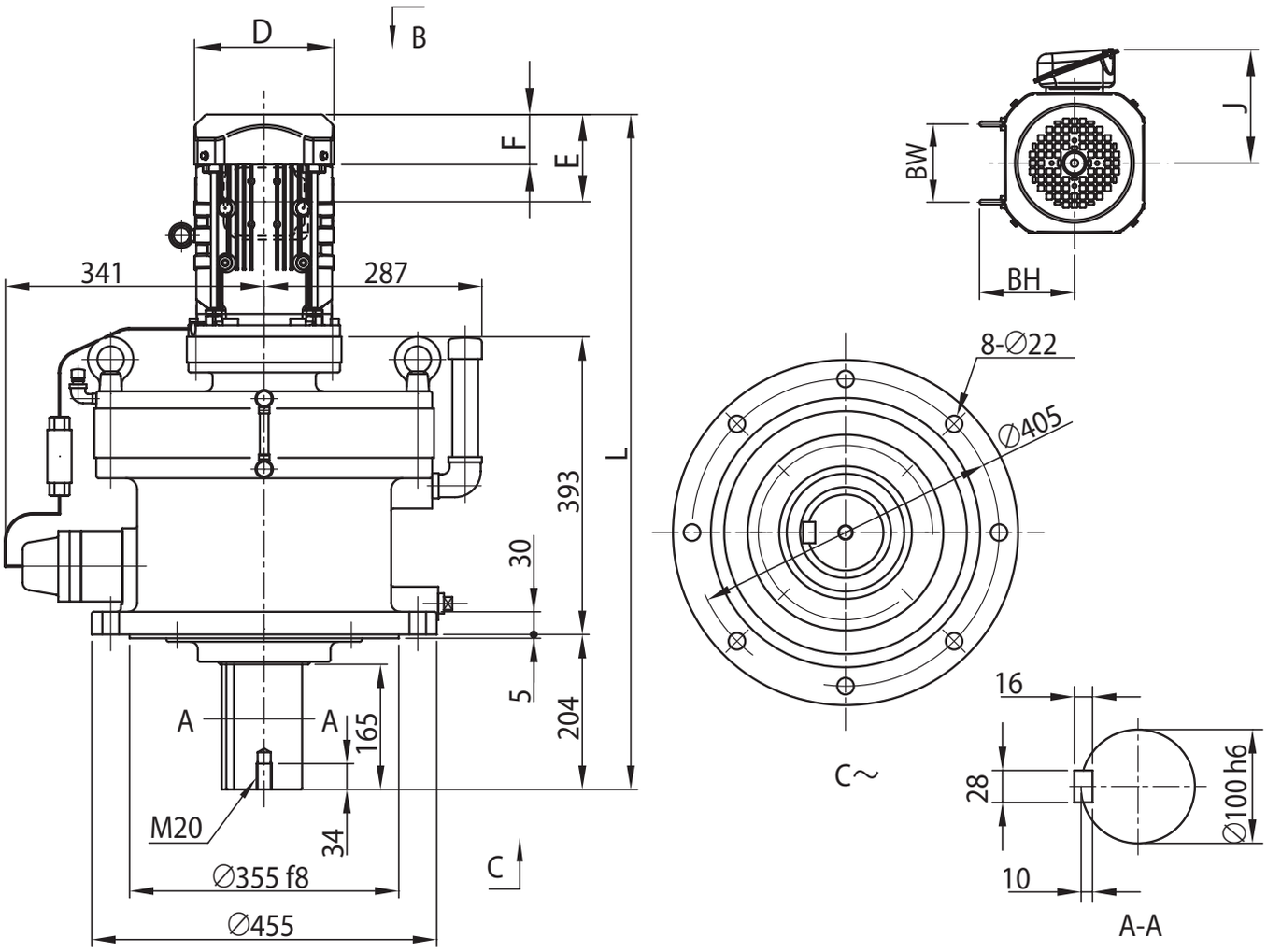

电机种类	容量 kW	极	容量代号（△）	BW	BH	无制动器						带制动器 (B)					
						J	D	E	F	L	重量 (kg)	J	D	E	F	L	重量 (kg)
GB2 效率三相电机	0.75	4	1	74	112	153	□ 158	97	63	878	260	153	□ 158	160	127	941	265
	1.1		1H	80	117	158	□ 167	97	64	905	263	158	□ 167	167	133	974	269
	1.5		2	80	117	158	□ 167	97	64	905	264	158	□ 167	167	133	974	270
	2.2		3	103	125	172	□ 184	115	66	890	270	172	□ 184	193	144	968	278
	3.0		4	103	125	172	□ 184	115	66	904	273	172	□ 184	193	144	982	281
	3.7		5	120	153	188	□ 222	118	69	927	282	188	□ 222	208	159	1017	293
	5.5		8	120	153	188	□ 222	118	69	970	297	188	□ 222	208	159	1060	308

注）1. △中填写电机容量代号。详细内容请参见 B6 页“型号”。
2. 低速轴轴径尺寸：尺寸公差为日本标准 JIS B 0401-1998“h6”。
3. 轴端键及键槽尺寸：符合日本标准 JIS B 1301-1996(ISO)“键及键槽　平行键（夹入型）”。
4. 低速轴轴端部的详细尺寸请参见技术资料 F20 页。
5. 法兰安装部镶嵌直径尺寸：尺寸公差为 JIS B 0401-1998“f8”。
6. 正视图上的端子箱、油位计、注油口、安装螺栓孔绘制在图纸上可标记的位置处，与实际情况有所不同。详细的位置关系请参见技术资料 F31 页。
7. 低速轴方向水平（CHVM 型）、垂直向上（CWVM 型）时，配合尺寸不同。详细内容请咨询本公司。
8. E 尺寸为风扇罩端面至端子箱安装中心的尺寸。端子箱引出口等的详细内容请参见技术资料 F37 页。
9. 本尺寸图的尺寸及质量如有变更，恕不预告。

尺寸图 立式·带安装台 CVVM△-6205DB

GB2 效率三相电机 CVVM△-6205DB-EP(-B)-减速比

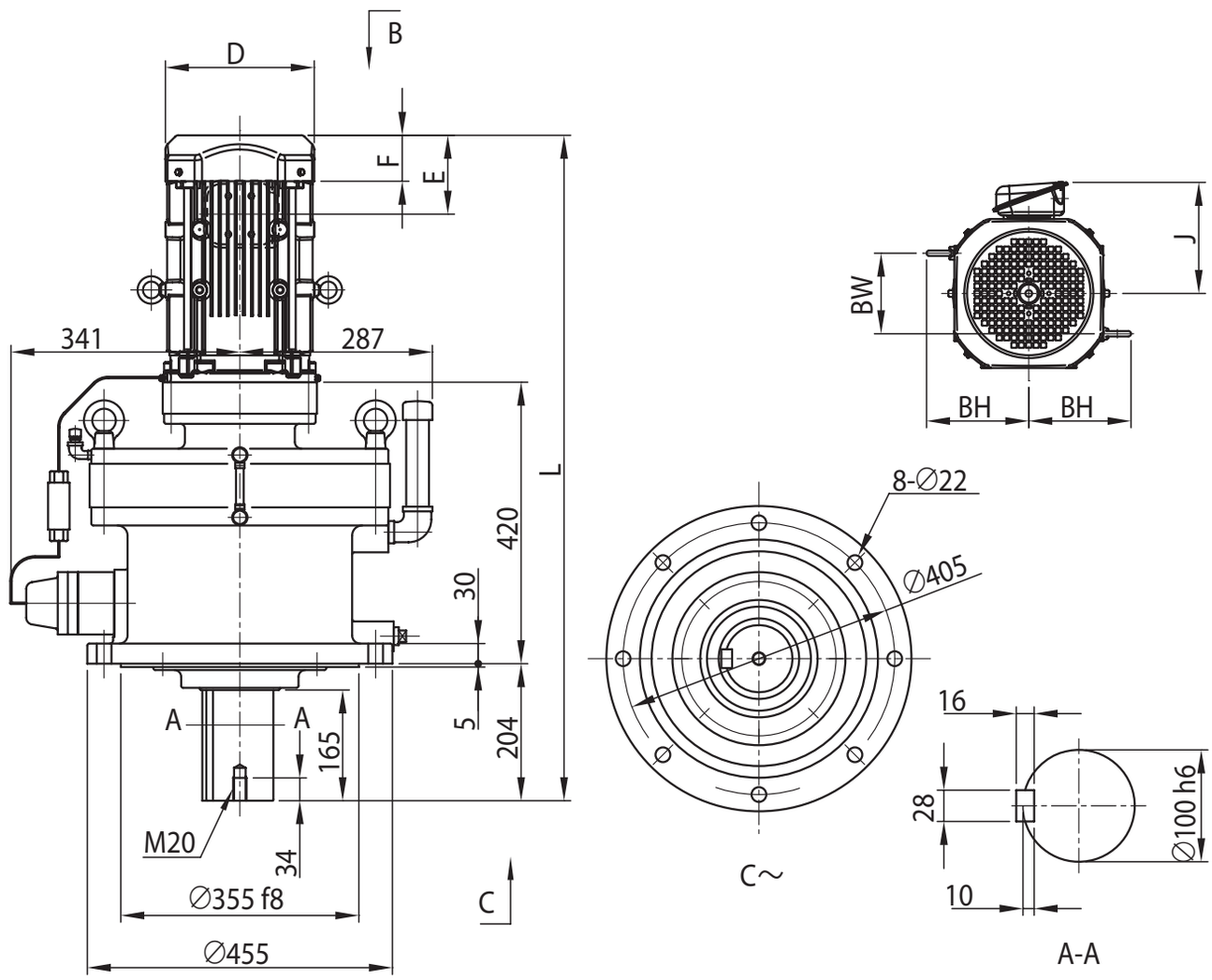

电机种类	容量 kW	极	容量代号（△）	BW	BH	无制动器						带制动器 (B)					
						J	D	E	F	L	重量 (kg)	J	D	E	F	L	重量 (kg)
GB2 效率三相电机	2.2	4	3	103	125	172	□ 184	115	66	917	282	172	□ 184	193	144	995	290
	3.0		4	103	125	172	□ 184	115	66	931	285	172	□ 184	193	144	1009	293
	3.7		5	120	153	188	□ 222	118	69	949	293	188	□ 222	208	159	1039	304
	5.5		8	120	153	188	□ 222	118	69	992	309	188	□ 222	208	159	1082	320
	7.5		10	172	174	230	□ 260	138	92	1030	321	230	□ 260	243	197	1135	342
	11		15	172	174	230	□ 260	138	92	1092	327	230	□ 260	243	197	1197	348
	15		20	192	203	259	□ 317	178	120	1154	363	259	∅ 372	343	255	1318	406

注）1. △中填写电机容量代号。详细内容请参见 B6 页“型号”。
2. 低速轴轴径尺寸：尺寸公差为日本标准 JIS B 0401-1998“h6”。
3. 轴端键及键槽尺寸：符合日本标准 JIS B 1301-1996(ISO)“键及键槽　平行键（夹入型）”。
4. 低速轴轴端部的详细尺寸请参见技术资料 F20 页。
5. 法兰安装部镶嵌直径尺寸：尺寸公差为 JIS B 0401-1998“f8”。
6. 正视图上的端子箱、油位计、注油口、安装螺栓孔绘制在图纸上可标记的位置处，与实际情况有所不同。详细的位置关系请参见技术资料 F31 页。
7. 低速轴方向水平（CHVM 型）、垂直向上（CWVM 型）时，配合尺寸不同。详细内容请咨询本公司。
8. E 尺寸为风扇罩或室外护罩端面至端子箱安装中心的尺寸。端子箱引出口等的详细内容请参见技术资料 F37 页。
9. 端子箱尺寸 e 中的＜＞为带制动器时的尺寸。
10. 本尺寸图的尺寸及质量如有变更，恕不预告。

尺寸图 立式·带安装台 CVVM△-6215DA

GB2 效率三相电机 CVVM△-6215DA-EP(-B)-减速比

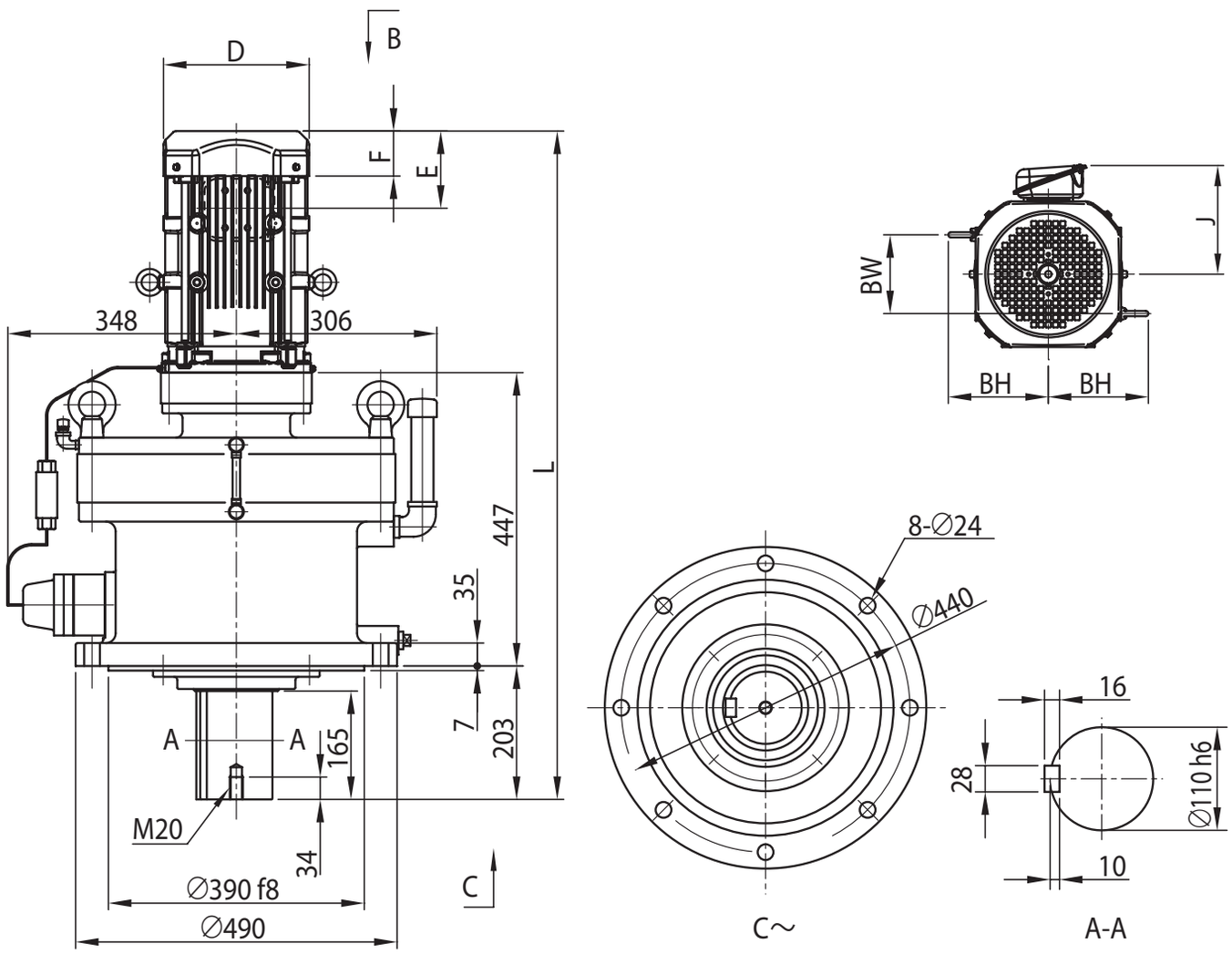

电机种类	容量 kW	极	容量代号（△）	BW	BH	无制动器 J	D	E	F	L	重量 (kg)	带制动器 (B) J	D	E	F	L	重量 (kg)
GB2 效率三相电机	1.5	4	2	80	117	158	□ 167	97	64	958	337	158	□ 167	167	133	1028	343
	2.2		3	103	125	172	□ 184	115	66	943	342	172	□ 184	193	144	1021	350
	3.0		4	103	125	172	□ 184	115	66	957	345	172	□ 184	193	144	1035	353
	3.7		5	120	153	188	□ 222	118	69	975	353	188	□ 222	208	159	1066	364
	5.5		8	120	153	188	□ 222	118	69	1018	369	188	□ 222	208	159	1109	380
	7.5		10	172	174	230	□ 260	138	92	1056	381	230	□ 260	243	197	1161	402
	11		15	172	174	230	□ 260	138	92	1118	387	230	□ 260	243	197	1223	408
	15		20	192	203	259	□ 317	178	120	1180	423	259	∅ 372	343	255	1345	466

注）1. △中填写电机容量代号。详细内容请参见 B6 页“型号”。
2. 低速轴轴径尺寸：尺寸公差为日本标准 JIS B 0401-1998“h6”。
3. 轴端键及键槽尺寸：符合日本标准 JIS B 1301-1996(ISO)“键及键槽　平行键（夹入型）”。
4. 低速轴轴端部的详细尺寸请参见技术资料 F20 页。
5. 法兰安装部镶嵌直径尺寸：尺寸公差为 JIS B 0401-1998“f8”。
6. 正视图上的端子箱、油位计、注油口、安装螺栓孔绘制在图纸上可标记的位置处，与实际情况有所不同。详细的位置关系请参见技术资料 F31 页。
7. 低速轴方向水平（CHVM 型）、垂直向上（CWVM 型）时，配合尺寸不同。详细内容请咨询本公司。
8. E 尺寸为风扇罩或室外护罩端面至端子箱安装中心的尺寸。端子箱引出口等的详细内容请参见技术资料 F37 页。
9. 端子箱尺寸 e 中的〈 〉为带制动器时的尺寸。
10. 本尺寸图的尺寸及质量如有变更，恕不预告。

尺寸图 立式·带安装台 CVVM△-6215DB

GB2 效率三相电机 CVVM△-6215DB-EP(-B)-减速比

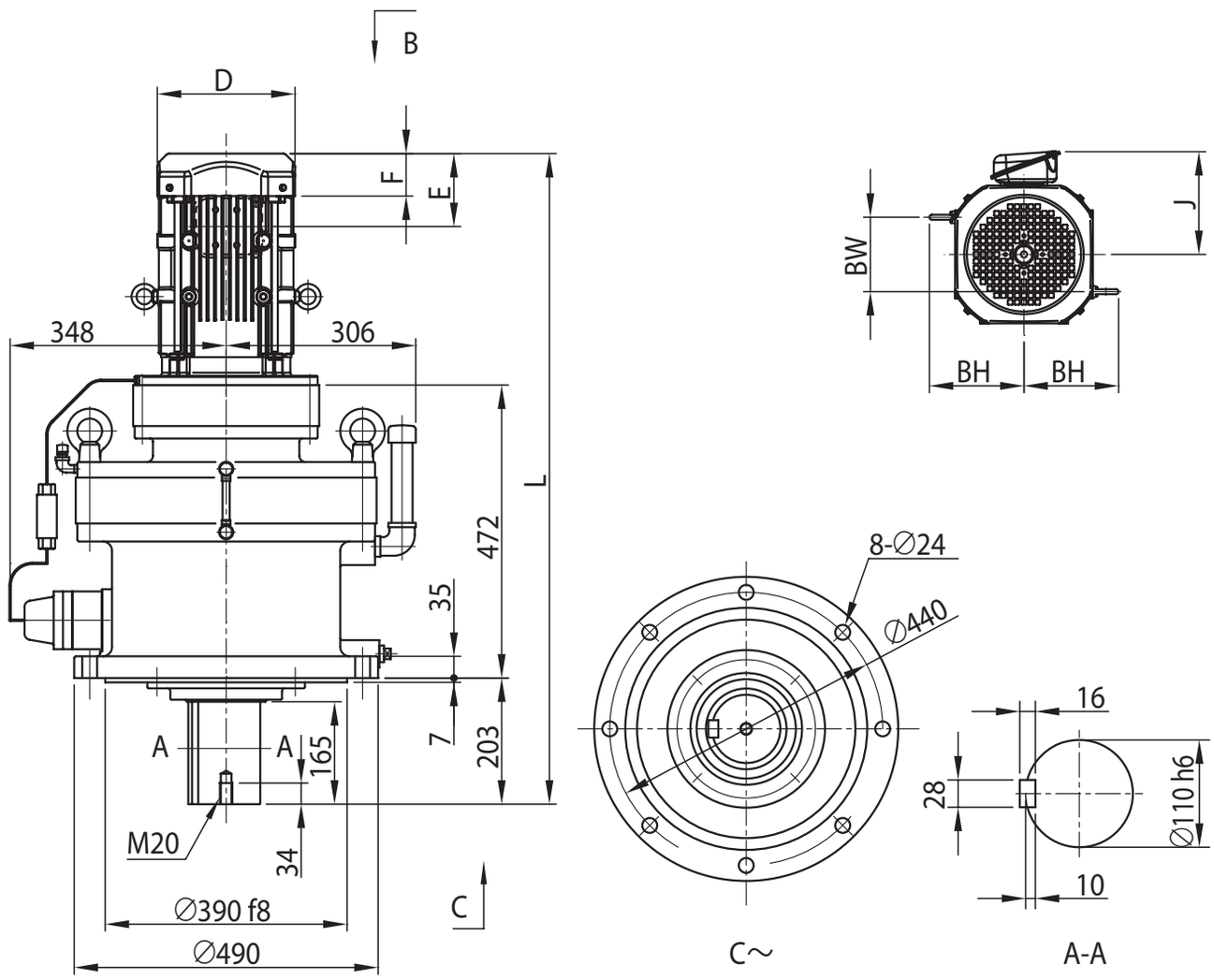

电机种类	容量 kW	极	容量代号（△）	BW	BH	无制动器						带制动器 (B)					
						J	D	E	F	L	重量 (kg)	J	D	E	F	L	重量 (kg)
GB2 效率三相电机	3.7	4	5	120	153	188	□ 222	118	69	1005	387	188	□ 222	208	159	1096	398
	5.5		8	120	153	188	□ 222	118	69	1048	402	188	□ 222	208	159	1139	413
	7.5		10	172	174	230	□ 260	138	92	1085	415	230	□ 260	243	197	1190	436
	11		15	172	174	230	□ 260	138	92	1147	420	230	□ 260	243	197	1252	441
	15		20	192	203	259	□ 317	178	120	1205	458	259	⊘ 372	343	255	1370	501
	18.5		25	-	309	340	□ 398	230	155	1311	585	340	⊘ 430	434	329	1515	634
	22		30	-	309	340	□ 398	230	155	1311	585	340	⊘ 430	434	329	1515	634

注）1. △中填写电机容量代号。详细内容请参见 B6 页“型号”。
2. 低速轴轴径尺寸：尺寸公差为日本标准 JIS B 0401-1998“h6”。
3. 轴端键及键槽尺寸：符合日本标准 JIS B 1301-1996(ISO)“键及键槽　平行键（夹入型）”。
4. 低速轴轴端部的详细尺寸请参见技术资料 F20 页。
5. 法兰安装部镶嵌直径尺寸：尺寸公差为 JIS B 0401-1998“f8”。
6. 正视图上的端子箱、油位计、注油口、安装螺栓孔绘制在图纸上可标记的位置处，与实际情况有所不同。详细的位置关系请参见技术资料 F31 页。
7. 低速轴方向水平（CHVM 型）、垂直向上（CWVM 型）时，配合尺寸不同。详细内容请咨询本公司。
8. E 尺寸为风扇罩或室外护罩端面至端子箱安装中心的尺寸。端子箱引出口等的详细内容请参见技术资料 F37 页。
9. 端子箱尺寸 e 中的＜＞为带制动器时的尺寸。
10. 本尺寸图的尺寸及质量如有变更，恕不预告。

尺寸图 立式·带安装台 CVVM△-6225DA

GB2 效率三相电机 CVVM△-6225DA-EP(-B)-减速比

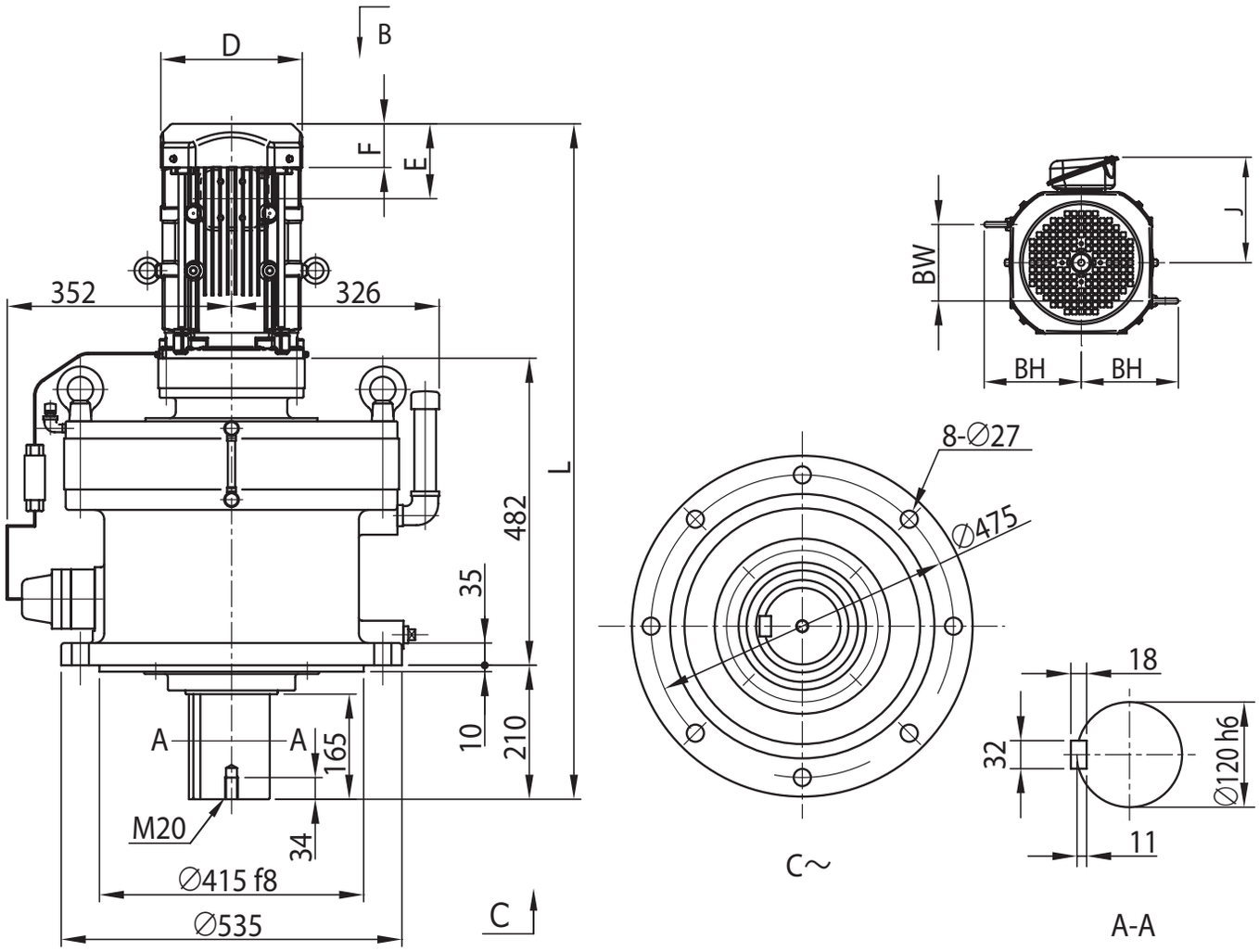

电机种类	容量 kW	极	容量代号（△）	BW	BH	无制动器						带制动器 (B)					
						J	D	E	F	L	重量 (kg)	J	D	E	F	L	重量 (kg)
GB2 效率三相电机	1.5	4	2	80	117	158	□ 167	97	64	1000	426	158	□ 167	167	133	1070	432
	2.2		3	103	125	172	□ 184	115	66	985	431	172	□ 184	193	144	1063	439
	3.0		4	103	125	172	□ 184	115	66	999	434	172	□ 184	193	144	1077	442
	3.7		5	120	153	188	□ 222	118	69	1017	442	188	□ 222	208	159	1108	453
	5.5		8	120	153	188	□ 222	118	69	1060	458	188	□ 222	208	159	1151	469
	7.5		10	172	174	230	□ 260	138	92	1098	470	230	□ 260	243	197	1203	491
	11		15	172	174	230	□ 260	138	92	1160	476	230	□ 260	243	197	1265	497
	15		20	192	203	259	□ 317	178	120	1222	512	259	∅ 372	343	255	1387	555

注）1. △中填写电机容量代号。详细内容请参见 B6 页“型号”。
2. 低速轴轴径尺寸：尺寸公差为日本标准 JIS B 0401-1998“h6”。
3. 轴端键及键槽尺寸：符合日本标准 JIS B 1301-1996(ISO)“键及键槽　平行键（夹入型）”。
4. 低速轴轴端部的详细尺寸请参见技术资料 F20 页。
5. 法兰安装部镶嵌直径尺寸：尺寸公差为 JIS B 0401-1998“f8”。
6. 正视图上的端子箱、油位计、注油口、安装螺栓孔绘制在图纸上可标记的位置处，与实际情况有所不同。详细的位置关系请参见技术资料 F31 页。
7. 低速轴方向水平（CHVM 型）、垂直向上（CWVM 型）时，配合尺寸不同。详细内容请咨询本公司。
8. E 尺寸为风扇罩或室外护罩端面至端子箱安装中心的尺寸。端子箱引出口等的详细内容请参见技术资料 F37 页。
9. 端子箱尺寸 e 中的〈 〉为带制动器时的尺寸。
10. 本尺寸图的尺寸及质量如有变更，恕不预告。

尺寸图 立式·带安装台 CVVM△-6225DB

GB2 效率三相电机 CVVM△-6225DB-EP(-B)-减速比

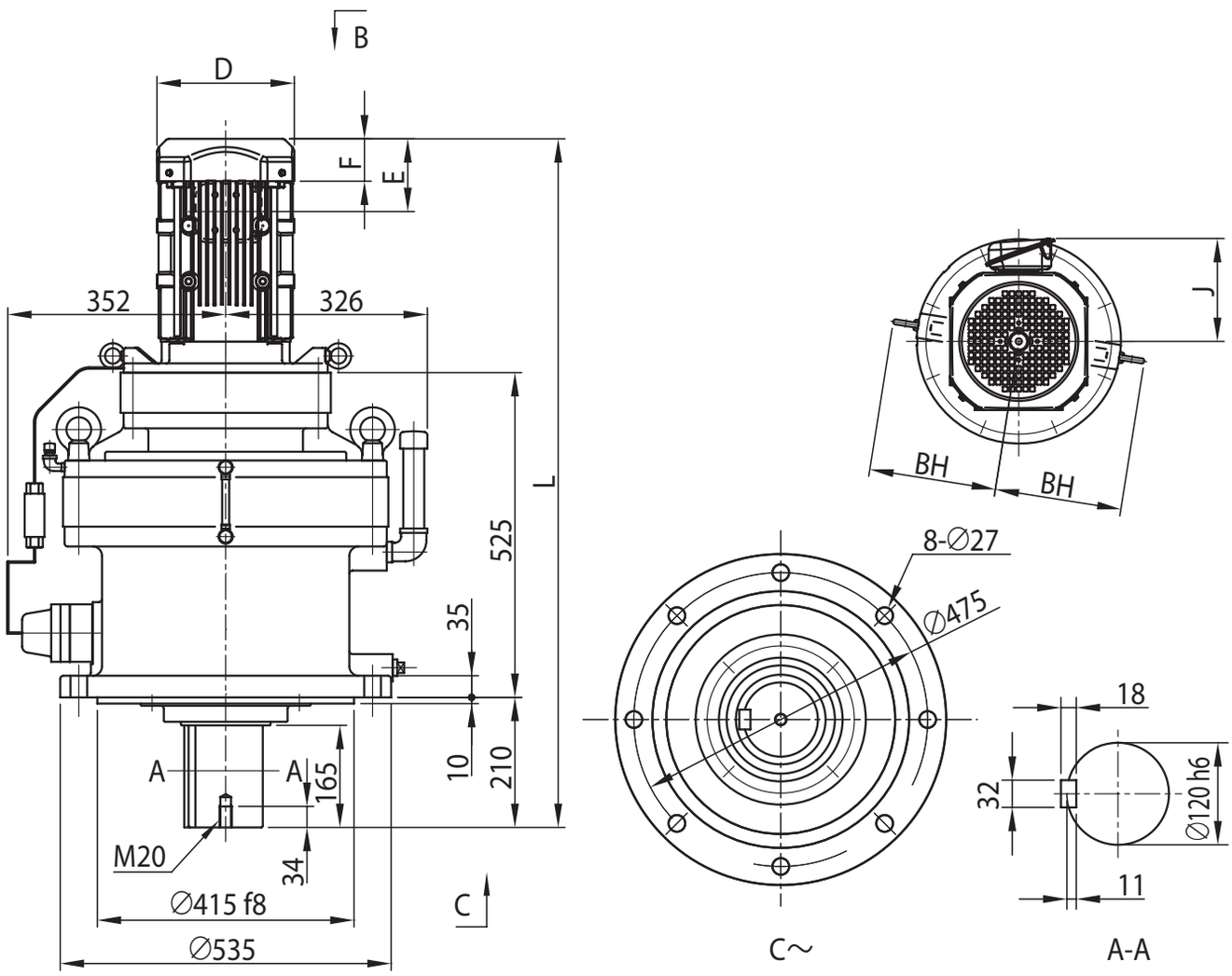

电机种类	容量 kW	极	容量代号（△）	BW	BH	无制动器						带制动器 (B)					
						J	D	E	F	L	重量 (kg)	J	D	E	F	L	重量 (kg)
GB2 效率三相电机	3.7	4	5	-	215	188	□ 222	118	69	1070	489	188	□ 222	208	159	1161	500
	5.5		8	-	215	188	□ 222	118	69	1113	504	188	□ 222	208	159	1204	515
	7.5		10	-	224	230	□ 260	138	92	1134	517	230	□ 260	243	197	1239	538
	11		15	-	224	230	□ 260	138	92	1196	523	230	□ 260	243	197	1301	544
	15		20	192	203	259	□ 317	178	120	1265	560	259	⊘ 372	343	255	1430	603
	18.5		25	-	309	340	□ 398	230	155	1371	687	340	⊘ 430	434	329	1575	736
	22		30	-	309	340	□ 398	230	155	1371	687	340	⊘ 430	434	329	1575	736
	30		40	-	309	340	□ 398	230	155	1495	738	340	⊘ 430	434	329	1699	787

注）1. △中填写电机容量代号。详细内容请参见 B6 页“型号”。
2. 低速轴轴径尺寸：尺寸公差为日本标准 JIS B 0401-1998“h6”。
3. 轴端键及键槽尺寸：符合日本标准 JIS B 1301-1996(ISO)“键及键槽　平行键（夹入型）”。
4. 低速轴轴端部的详细尺寸请参见技术资料 F20 页。
5. 法兰安装部镶嵌直径尺寸：尺寸公差为 JIS B 0401-1998“f8”。
6. 正视图上的端子箱、油位计、注油口、安装螺栓孔绘制在图纸上可标记的位置处，与实际情况有所不同。详细的位置关系请参见技术资料 F31 页。
7. 低速轴方向水平（CHVM 型）、垂直向上（CWVM 型）时，配合尺寸不同。详细内容请咨询本公司。
8. E 尺寸为风扇罩或室外护罩端面至端子箱安装中心的尺寸。端子箱引出口等的详细内容请参见技术资料 F37 页。
9. BH 尺寸为中心至吊环螺栓端面的尺寸。上图显示的为代表例，吊环螺栓的位置和根数根据电机的不同而异。
10. 端子箱尺寸 e 中的＜ ＞为带制动器时的尺寸。
11. 本尺寸图的尺寸及质量如有变更，恕不预告。

尺寸图 立式·带安装台 CVVM△-6235DA

GB2 效率三相电机 CVVM△-6235DA-EP(-B)-减速比

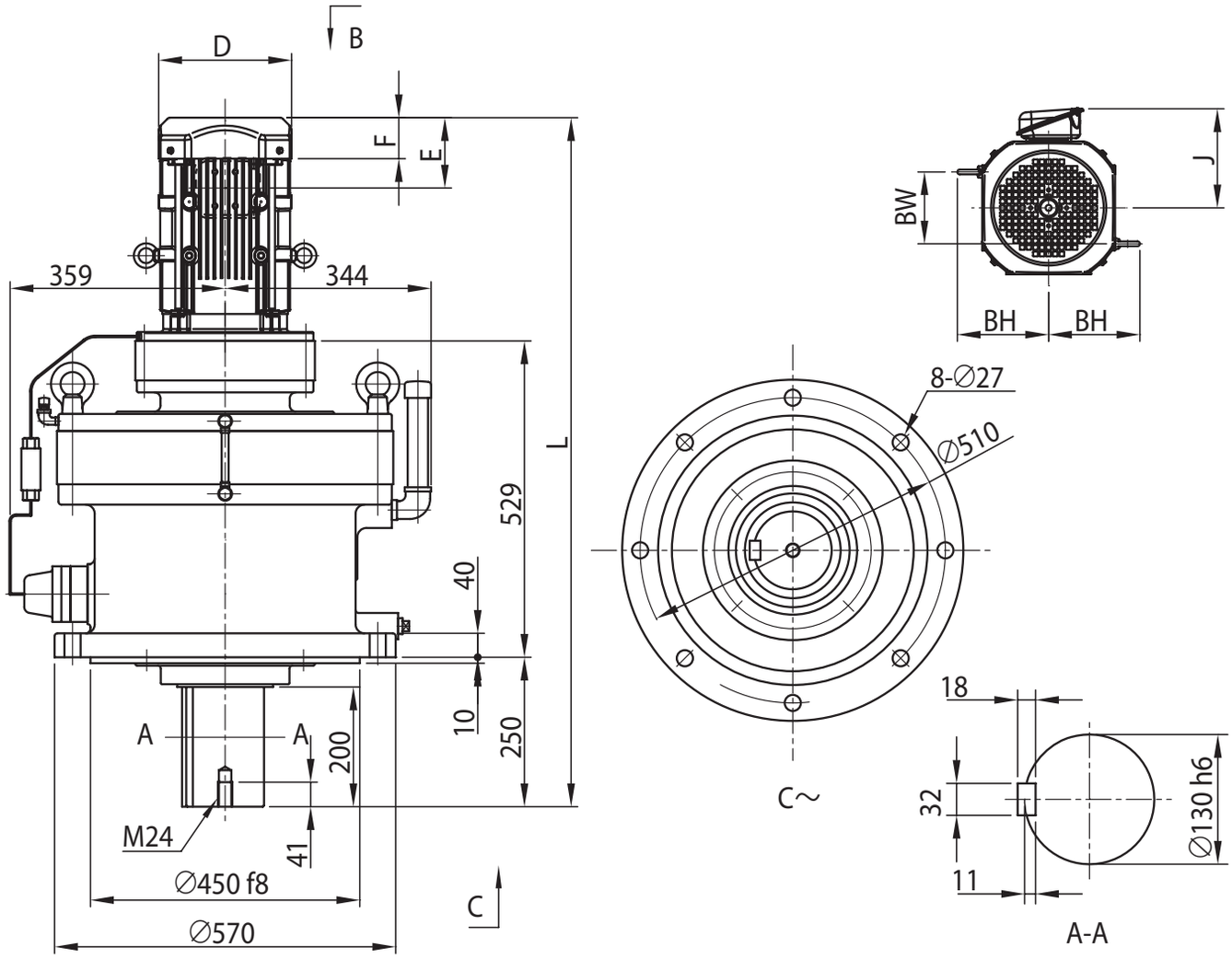

电机种类	容量 kW	极	容量代号（△）	BW	BH	无制动器						带制动器 (B)					
						J	D	E	F	L	重量 (kg)	J	D	E	F	L	重量 (kg)
GB2 效率三相电机	2.2	4	3	103	125	172	□ 184	115	66	1071	531	172	□ 184	193	144	1149	539
	3.0		4	103	125	172	□ 184	115	66	1085	533	172	□ 184	193	144	1163	541
	3.7		5	120	153	188	□ 222	118	69	1108	542	188	□ 222	208	159	1199	553
	5.5		8	120	153	188	□ 222	118	69	1151	557	188	□ 222	208	159	1242	568
	7.5		10	172	174	230	□ 260	138	92	1188	570	230	□ 260	243	197	1293	591
	11		15	172	174	230	□ 260	138	92	1250	575	230	□ 260	243	197	1355	596
	15		20	192	203	259	□ 317	178	120	1308	613	259	∅ 372	343	255	1473	656
	18.5		25	-	309	340	□ 398	230	155	1414	740	340	∅ 430	434	329	1618	789
	22		30	-	309	340	□ 398	230	155	1414	740	340	∅ 430	434	329	1618	789

注）1. △中填写电机容量代号。详细内容请参见 B6 页“型号”。
2. 低速轴轴径尺寸：尺寸公差为日本标准 JIS B 0401-1998“h6”。
3. 轴端键及键槽尺寸：符合日本标准 JIS B 1301-1996(ISO)“键及键槽　平行键（夹入型）”。
4. 低速轴轴端部的详细尺寸请参见技术资料 F20 页。
5. 法兰安装部镶嵌直径尺寸：尺寸公差为 JIS B 0401-1998“f8”。
6. 正视图上的端子箱、油位计、注油口、安装螺栓孔绘制在图纸上可标记的位置处，与实际情况有所不同。详细的位置关系请参见技术资料 F31 页。
7. 低速轴方向水平（CHVM 型）、垂直向上（CWVM 型）时，配合尺寸不同。详细内容请咨询本公司。
8. E 尺寸为风扇罩或室外护罩端面至端子箱安装中心的尺寸。端子箱引出口等的详细内容请参见技术资料 F37 页。
9. 端子箱尺寸 e 中的〈 〉为带制动器时的尺寸。
10. 本尺寸图的尺寸及质量如有变更，恕不预告。

尺寸图 立式·带安装台 CVVM△-6235DB

GB2 效率三相电机　CVVM△-6235DB-EP(-B)-减速比

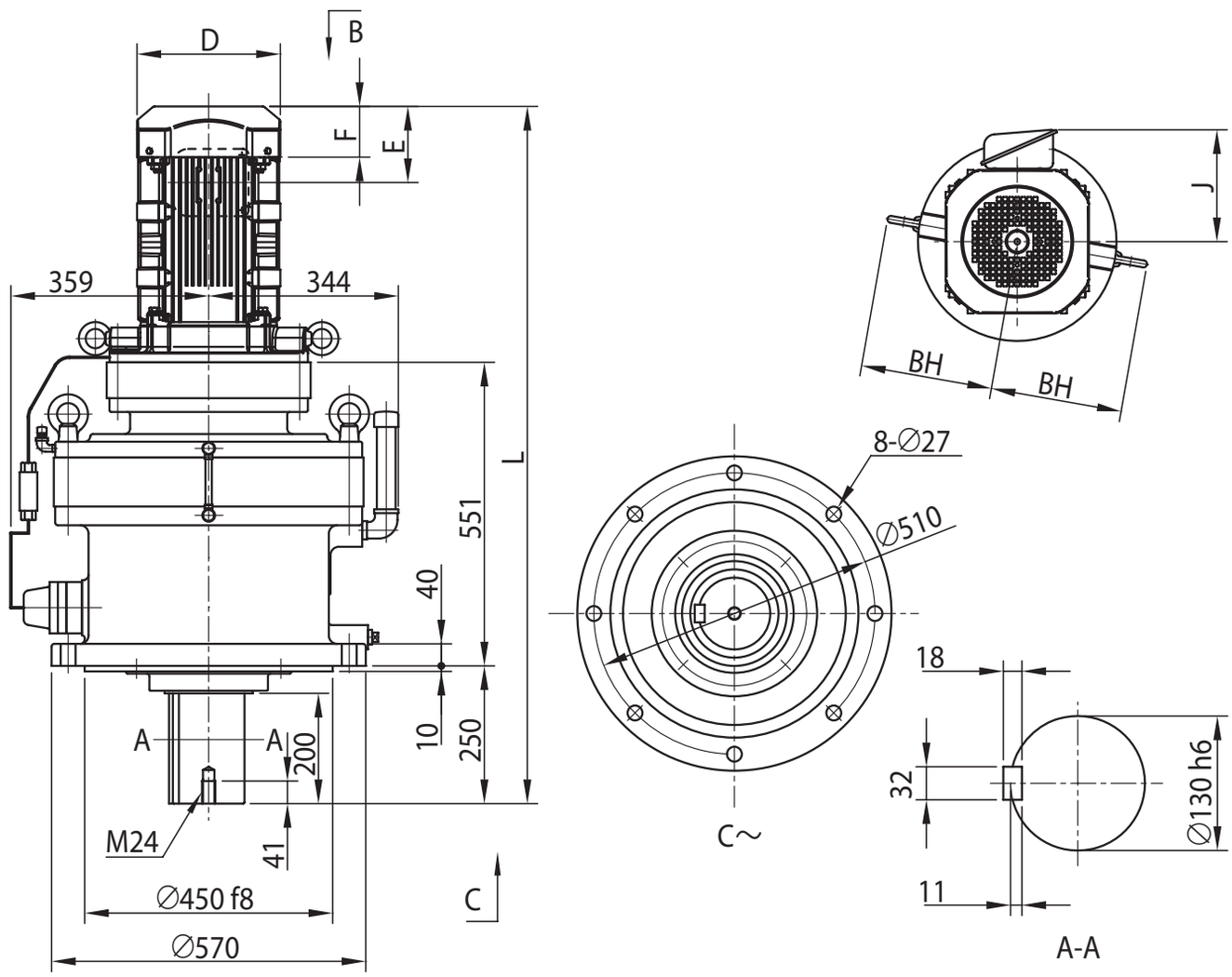

电机种类	容量 kW	极	容量代号（△）	BW	BH	无制动器						带制动器 (B)					
						J	D	E	F	L	重量 (kg)	J	D	E	F	L	重量 (kg)
GB2 效率三相电机	11	4	15	-	239	230	□ 260	138	92	1264	610	230	□ 260	243	197	1369	631
	15		20	192	203	259	□ 317	178	120	1330	646	259	⊘ 372	343	255	1495	689
	18.5		25	-	309	340	□ 398	230	155	1436	772	340	⊘ 430	434	329	1640	822
	22		30	-	309	340	□ 398	230	155	1436	772	340	⊘ 430	434	329	1640	822
	30		40	-	309	340	□ 398	230	155	1560	823	340	⊘ 430	434	329	1764	873
	37		50	-	309	340	□ 398	230	155	1560	854	340	⊘ 430	471	366	1801	929

注）1. △中填写电机容量代号。详细内容请参见 B6 页“型号”。
2. 低速轴轴径尺寸：尺寸公差为日本标准 JIS B 0401-1998“h6”。
3. 轴端键及键槽尺寸：符合日本标准 JIS B 1301-1996(ISO)“键及键槽　平行键（夹入型）”。
4. 低速轴轴端部的详细尺寸请参见技术资料 F20 页。
5. 法兰安装部镶嵌直径尺寸：尺寸公差为 JIS B 0401-1998“f8”。
6. 正视图上的端子箱、油位计、注油口、安装螺栓孔绘制在图纸上可标记的位置处，与实际情况有所不同。详细的位置关系请参见技术资料 F31 页。
7. 低速轴方向水平（CHVM 型）、垂直向上（CWVM 型）时，配合尺寸不同。详细内容请咨询本公司。
8. E 尺寸为风扇罩或室外护罩端面至端子箱安装中心的尺寸。端子箱引出口等的详细内容请参见技术资料 F37 页。
9. BH 尺寸为中心至吊环螺栓端面的尺寸。上图显示的为代表例，吊环螺栓的位置和根数根据电机的不同而异。
10. 端子箱尺寸 e 中的〈 〉为带制动器时的尺寸。
11. 本尺寸图的尺寸及质量如有变更，恕不预告。

尺寸图 立式·带安装台 CVVM△-6245DA

GB2 效率三相电机　CVVM△-6245DA-EP(-B)-减速比

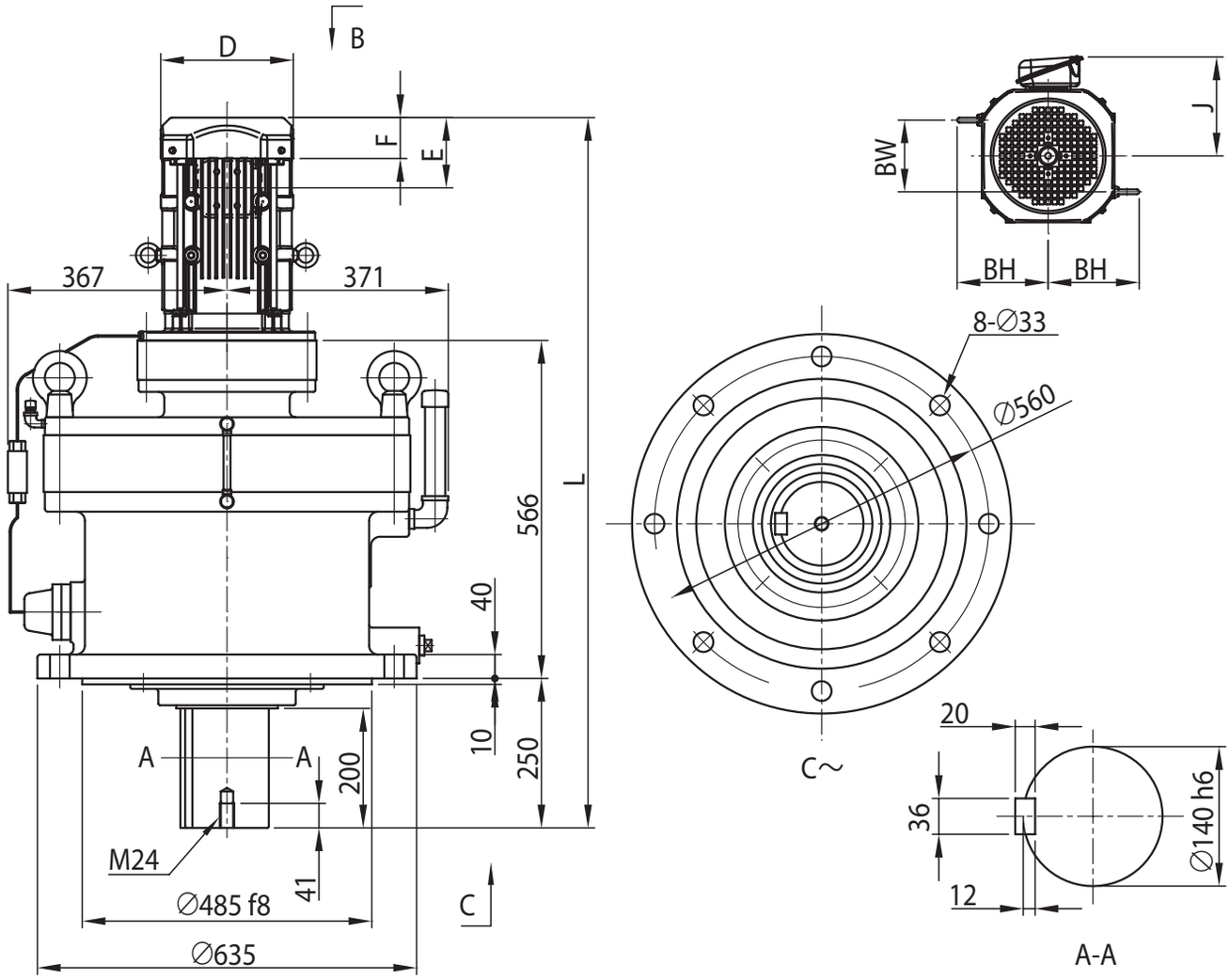

电机种类	容量 kW	极	容量代号（△）	BW	BH	无制动器						带制动器 (B)					
						J	D	E	F	L	重量 (kg)	J	D	E	F	L	重量 (kg)
GB2 效率三相电机	2.2	4	3	103	125	172	□ 184	115	66	1109	625	172	□ 184	193	144	1187	633
	3.0		4	103	125	172	□ 184	115	66	1123	627	172	□ 184	193	144	1201	635
	3.7		5	120	153	188	□ 222	118	69	1146	636	188	□ 222	208	159	1236	647
	5.5		8	120	153	188	□ 222	118	69	1189	651	188	□ 222	208	159	1279	662
	7.5		10	172	174	230	□ 260	138	92	1226	664	230	□ 260	243	197	1331	685
	11		15	172	174	230	□ 260	138	92	1288	669	230	□ 260	243	197	1393	690
	15		20	192	203	259	□ 317	178	120	1346	707	259	∅ 372	343	255	1510	750
	18.5		25	-	309	340	□ 398	230	155	1452	834	340	∅ 430	434	329	1656	883
	22		30	-	309	340	□ 398	230	155	1452	834	340	∅ 430	434	329	1656	883

注）1. △中填写电机容量代号。详细内容请参见 B6 页“型号”。
2. 低速轴轴径尺寸：尺寸公差为日本标准 JIS B 0401-1998“h6”。
3. 轴端键及键槽尺寸：符合日本标准 JIS B 1301-1996(ISO)“键及键槽　平行键（夹入型）”。
4. 低速轴轴端部的详细尺寸请参见技术资料 F20 页。
5. 法兰安装部镶嵌直径尺寸：尺寸公差为 JIS B 0401-1998“f8”。
6. 正视图上的端子箱、油位计、注油口、安装螺栓孔绘制在图纸上可标记的位置处，与实际情况有所不同。详细的位置关系请参见技术资料 F31 页。
7. 低速轴方向水平（CHVM 型）、垂直向上（CWVM 型）时，配合尺寸不同。详细内容请咨询本公司。
8. E 尺寸为风扇罩或室外护罩端面至端子箱安装中心的尺寸。端子箱引出口等的详细内容请参见技术资料 F37 页。
9. 端子箱尺寸 e 中的〈 〉为带制动器时的尺寸。
10. 本尺寸图的尺寸及质量如有变更，恕不预告。

尺寸图 立式·带安装台 CVVM△-6245DB

GB2 效率三相电机 CVVM△-6245DB-EP(-B)-减速比

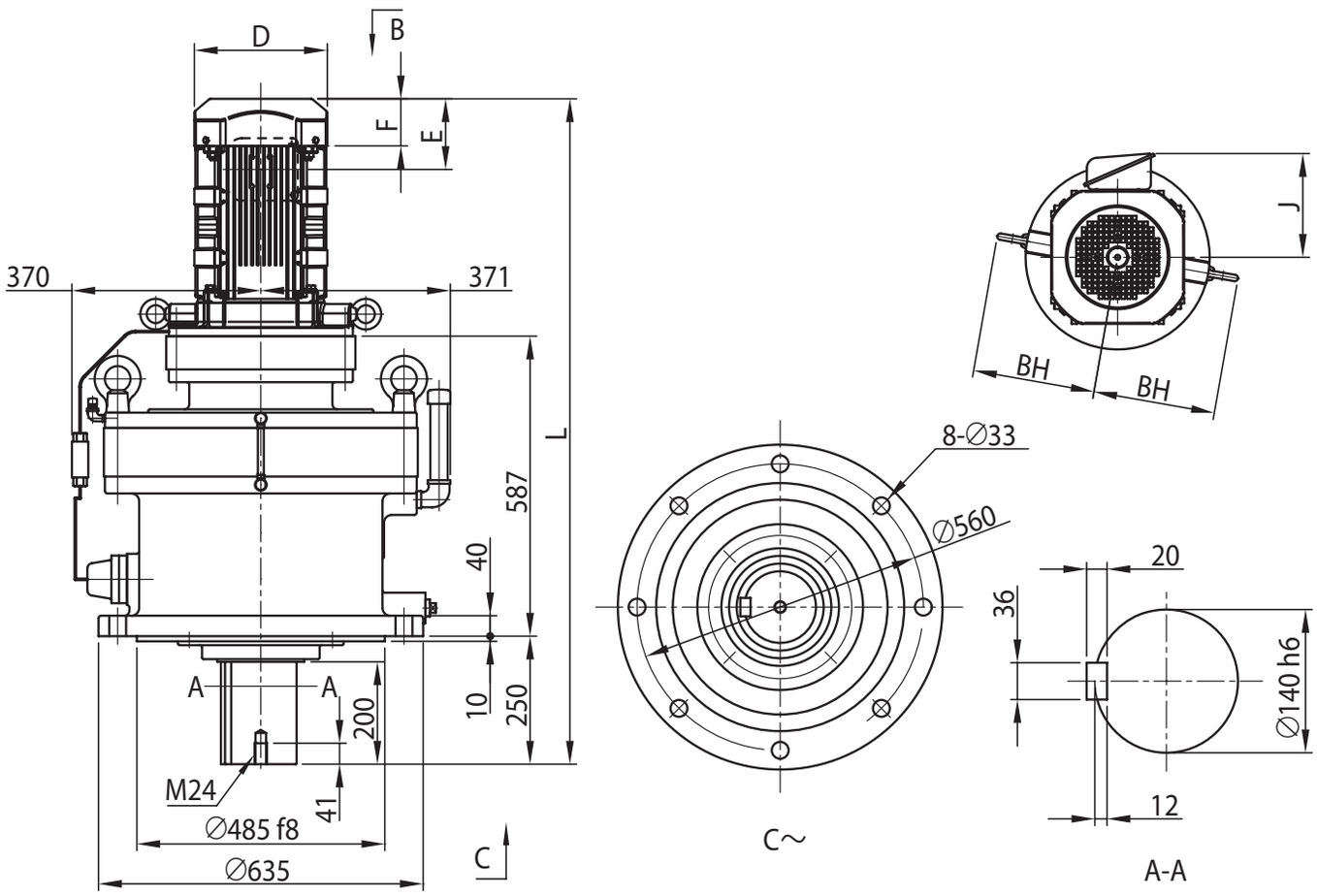

电机种类	容量 kW	极	容量代号（△）	BW	BH	无制动器						带制动器 (B)					
						J	D	E	F	L	重量 (kg)	J	D	E	F	L	重量 (kg)
GB2 效率三相电机	11	4	15	-	239	230	□ 260	138	92	1301	699	230	□ 260	243	197	1406	720
	15		20	192	203	259	□ 317	178	120	1367	735	259	⊘ 372	343	255	1531	778
	18.5		25	-	309	340	□ 398	230	155	1473	861	340	⊘ 430	434	329	1677	911
	22		30	-	309	340	□ 398	230	155	1473	861	340	⊘ 430	434	329	1677	911
	30		40	-	309	340	□ 398	230	155	1597	912	340	⊘ 430	434	329	1801	962
	37		50	-	309	340	□ 398	230	155	1597	943	340	⊘ 430	471	366	1838	1020

注）1. △中填写电机容量代号。详细内容请参见 B6 页“型号”。
2. 低速轴轴径尺寸：尺寸公差为日本标准 JIS B 0401-1998“h6”。
3. 轴端键及键槽尺寸：符合日本标准 JIS B 1301-1996(ISO)“键及键槽　平行键（夹入型）”。
4. 低速轴轴端部的详细尺寸请参见技术资料 F20 页。
5. 法兰安装部镶嵌直径尺寸：尺寸公差为 JIS B 0401-1998“f8”。
6. 正视图上的端子箱、油位计、注油口、安装螺栓孔绘制在图纸上可标记的位置处，与实际情况有所不同。详细的位置关系请参见技术资料 F31 页。
7. 低速轴方向水平（CHVM 型）、垂直向上（CWVM 型）时，配合尺寸不同。详细内容请咨询本公司。
8. E 尺寸为风扇罩或室外护罩端面至端子箱安装中心的尺寸。端子箱引出口等的详细内容请参见技术资料 F37 页。
9. BH 尺寸为中心至吊环螺栓端面的尺寸。上图显示的为代表例，吊环螺栓的位置和根数根据电机的不同而异。
10. 端子箱尺寸 e 中的〈 〉为带制动器时的尺寸。
11. 本尺寸图的尺寸及质量如有变更，恕不预告。

尺寸图 立式·带安装台 CVVM△-6255DA

GB2 效率三相电机 CVVM△-6255DA-EP(-B)-减速比

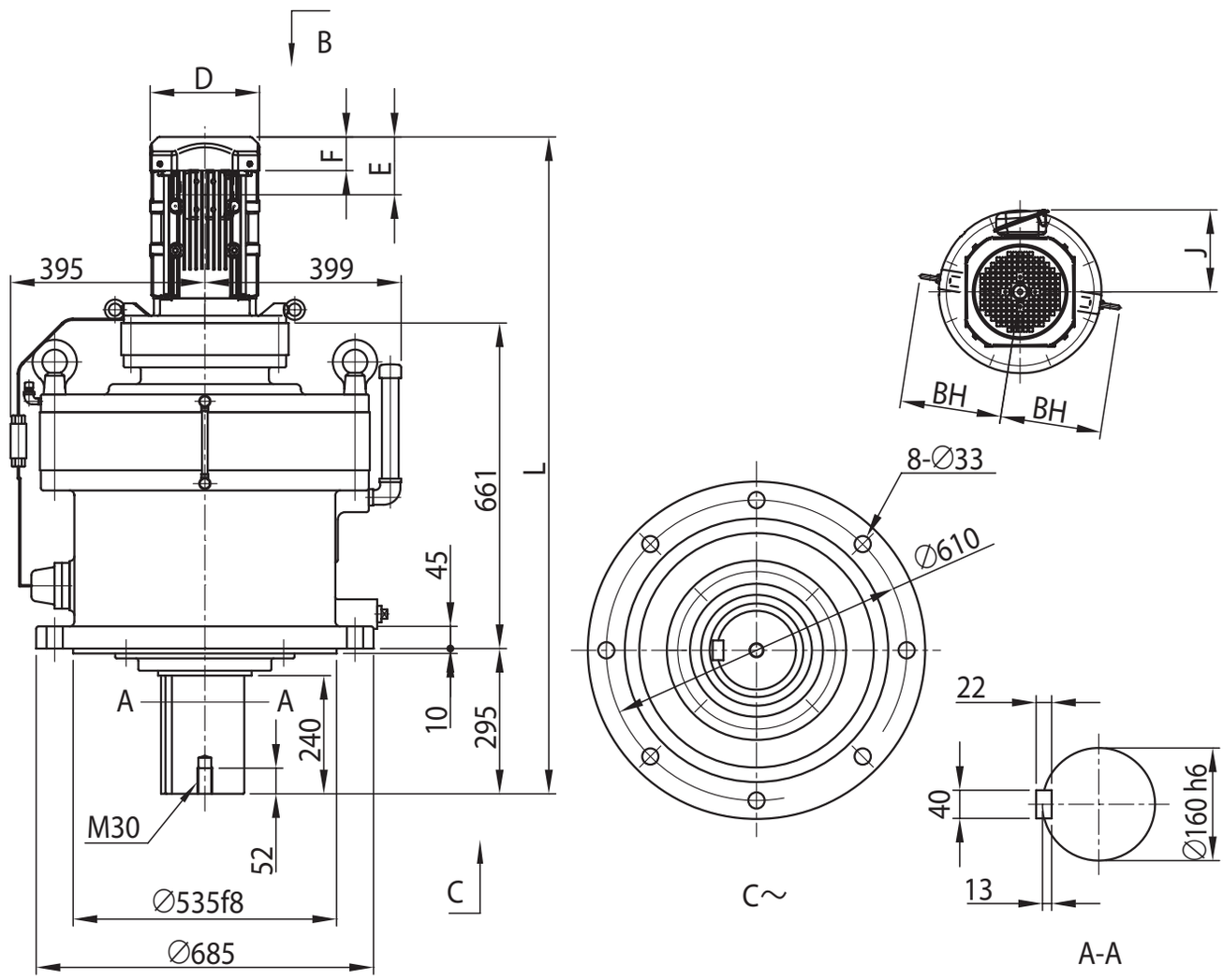

电机种类	容量 kW	极	容量代号（△）	BW	BH	无制动器						带制动器 (B)					
						J	D	E	F	L	重量 (kg)	J	D	E	F	L	重量 (kg)
GB2 效率三相电机	3.7	4	5	-	215	188	□ 222	118	69	1291	957	188	□ 222	208	159	1381	968
	5.5		8	-	215	188	□ 222	118	69	1334	972	188	□ 222	208	159	1424	983
	7.5		10	-	224	230	□ 260	138	92	1355	985	230	□ 260	243	197	1460	1010
	11		15	-	224	230	□ 260	138	92	1417	991	230	□ 260	243	197	1522	1015
	15		20	192	203	259	□ 317	178	120	1486	1030	259	⌀ 372	343	255	1650	1075
	18.5		25	-	309	340	□ 398	230	155	1592	1155	340	⌀ 430	434	329	1796	1205
	22		30	-	309	340	□ 398	230	155	1592	1155	340	⌀ 430	434	329	1796	1205
	30		40	-	309	340	□ 398	230	155	1716	1210	340	⌀ 430	434	329	1920	1255

注）1. △中填写电机容量代号。详细内容请参见 B6 页“型号”。
2. 低速轴轴径尺寸：尺寸公差为日本标准 JIS B 0401-1998“h6”。
3. 轴端键及键槽尺寸：符合日本标准 JIS B 1301-1996(ISO)“键及键槽　平行键（夹入型）”。
4. 低速轴轴端部的详细尺寸请参见技术资料 F20 页。
5. 法兰安装部镶嵌直径尺寸：尺寸公差为 JIS B 0401-1998“f8”。
6. 正视图上的端子箱、油位计、注油口、安装螺栓孔绘制在图纸上可标记的位置处，与实际情况有所不同。详细的位置关系请参见技术资料 F31 页。
7. 低速轴方向水平（CHVM 型）、垂直向上（CWVM 型）时，配合尺寸不同。详细内容请咨询本公司。
8. E 尺寸为风扇罩或室外护罩端面至端子箱安装中心的尺寸。端子箱引出口等的详细内容请参见技术资料 F37 页。
9. BH 尺寸为中心至吊环螺栓端面的尺寸。上图显示的为代表例，吊环螺栓的位置和根数根据电机的不同而异。
10. 端子箱尺寸 e 中的 < > 为带制动器时的尺寸。
11. 本尺寸图的尺寸及质量如有变更，恕不预告。

尺寸图 立式·带安装台 CVVM△-6255DB

GB2 效率三相电机 CVVM△-6255DB-EP(-B)-减速比

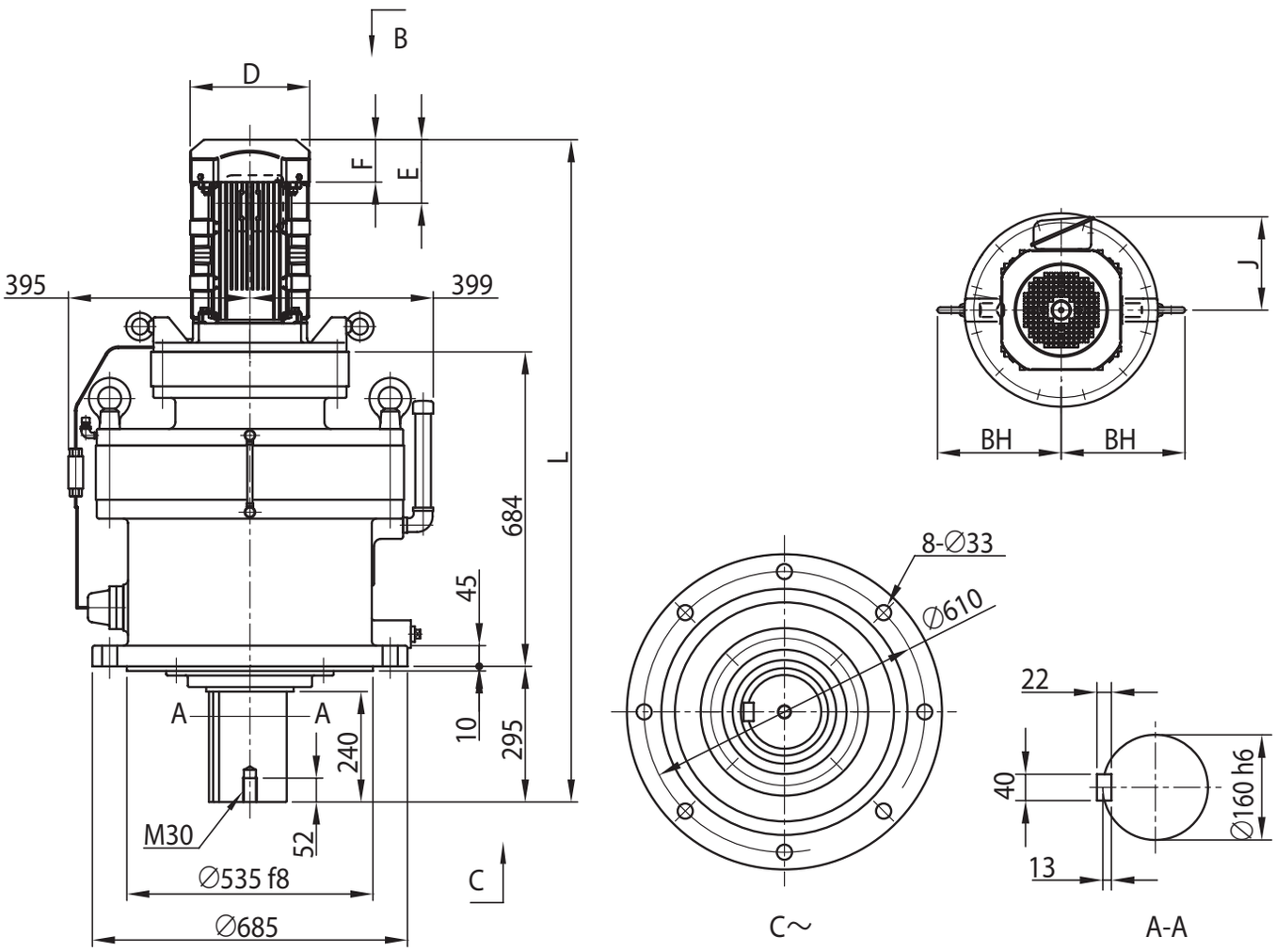

电机种类	容量 kW	极	容量代号（△）	BW	BH	无制动器						带制动器 (B)					
						J	D	E	F	L	重量 (kg)	J	D	E	F	L	重量 (kg)
GB2 效率三相电机	11	4	15	-	269	230	□ 260	138	92	1439	1065	230	□ 260	243	197	1544	1085
	15		20	192	203	259	□ 317	178	120	1508	1100	259	⊘ 372	343	255	1673	1145
	18.5		25	-	309	340	□ 398	230	155	1614	1230	340	⊘ 430	434	329	1818	1275
	22		30	-	309	340	□ 398	230	155	1614	1230	340	⊘ 430	434	329	1818	1275
	30		40	-	309	340	□ 398	230	155	1738	1280	340	⊘ 430	434	329	1942	1330
	37		50	-	309	340	□ 398	230	155	1738	1310	340	⊘ 430	471	366	1979	1385
	45		60	-	349	423	□ 518	427	207	1775	1380	423	⊘ 525	662	412	2010	1460

注）1. △中填写电机容量代号。详细内容请参见 B6 页“型号”。
2. 低速轴轴径尺寸：尺寸公差为日本标准 JIS B 0401-1998“h6”。
3. 轴端键及键槽尺寸：符合日本标准 JIS B 1301-1996(ISO)“键及键槽　平行键（夹入型）”。
4. 低速轴轴端部的详细尺寸请参见技术资料 F20 页。
5. 法兰安装部镶嵌直径尺寸：尺寸公差为 JIS B 0401-1998“f8”。
6. 正视图上的端子箱、油位计、注油口、安装螺栓孔绘制在图纸上可标记的位置处，与实际情况有所不同。详细的位置关系请参见技术资料 F31 页。
7. 低速轴方向水平（CHVM 型）、垂直向上（CWVM 型）时，配合尺寸不同。详细内容请咨询本公司。
8. E 尺寸为风扇罩或室外护罩端面至端子箱安装中心的尺寸。端子箱引出口等的详细内容请参见技术资料 F37 页。
9. BH 尺寸为中心至吊环螺栓端面的尺寸。上图显示的为代表例，吊环螺栓的位置和根数根据电机的不同而异。
10. 端子箱尺寸 e 中的＜ ＞为带制动器时的尺寸。
11. 本尺寸图的尺寸及质量如有变更，恕不预告。

尺寸图 立式·带安装台 CVVM△-6265DA

GB2 效率三相电机 CVVM△-6265DA-EP(-B)-减速比

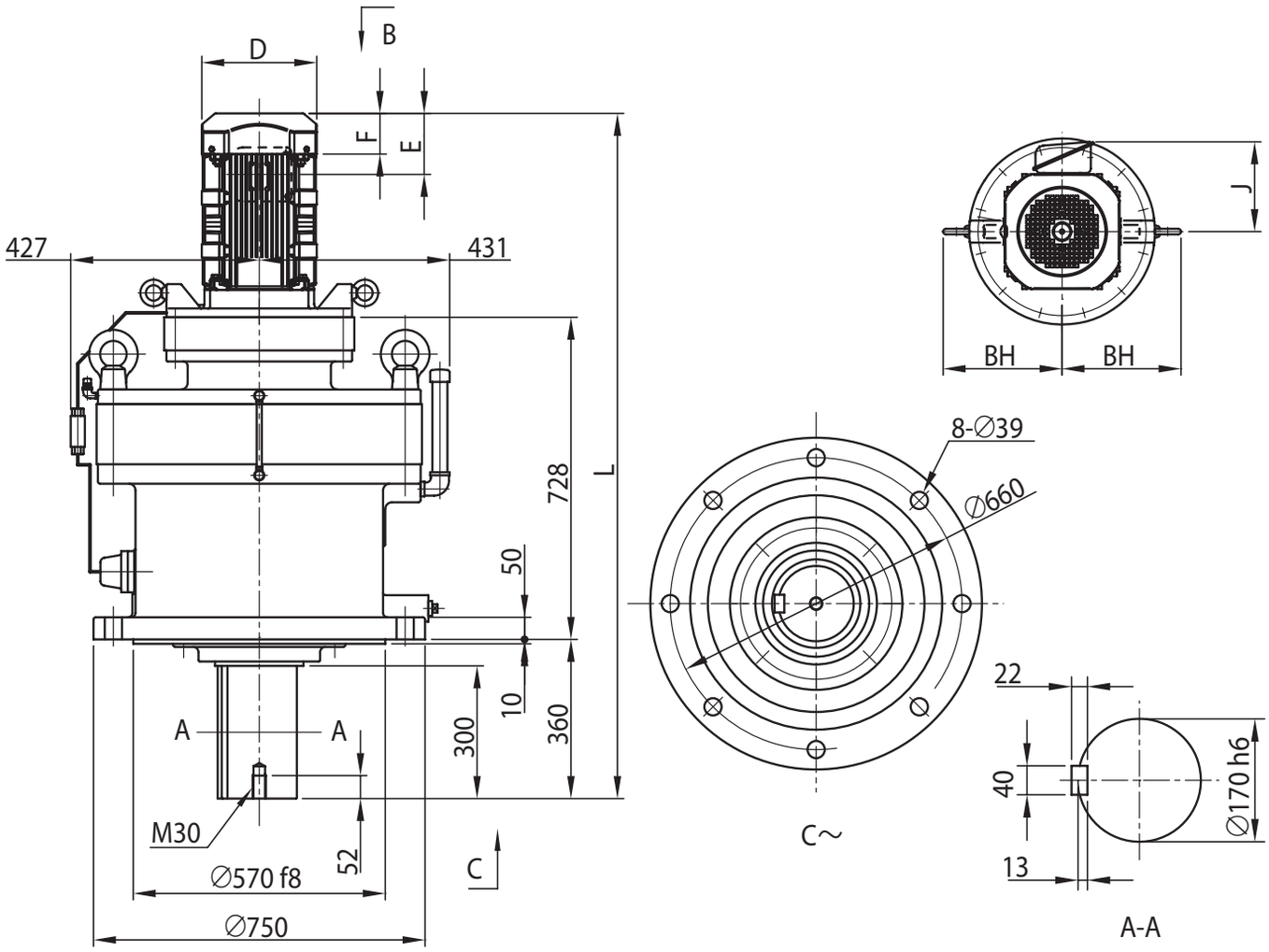

电机种类	容量 kW	极	容量代号（△）	BW	BH	无制动器						带制动器 (B)					
						J	D	E	F	L	重量 (kg)	J	D	E	F	L	重量 (kg)
GB2 效率三相电机	5.5	4	8	-	260	188	□ 222	118	69	1481	1315	188	□ 222	208	159	1572	1325
	7.5		10	-	269	230	□ 260	138	92	1487	1330	230	□ 260	243	197	1592	1350
	11		15	-	269	230	□ 260	138	92	1549	1335	230	□ 260	243	197	1654	1355
	15		20	192	203	259	□ 317	178	120	1618	1370	259	∅ 372	343	255	1783	1410
	18.5		25	-	309	340	□ 398	230	155	1724	1495	340	∅ 430	434	329	1928	1545
	22		30	-	309	340	□ 398	230	155	1724	1495	340	∅ 430	434	329	1928	1545
	30		40	-	309	340	□ 398	230	155	1848	1545	340	∅ 430	434	329	2052	1595
	37		50	-	309	340	□ 398	230	155	1848	1580	340	∅ 430	471	366	2089	1655
	45		60	-	349	423	□ 518	427	207	1885	1650	423	∅ 525	662	412	2120	1725

注）1. △中填写电机容量代号。详细内容请参见 B6 页“型号”。
2. 低速轴轴径尺寸：尺寸公差为日本标准 JIS B 0401-1998“h6”。
3. 轴端键及键槽尺寸：符合日本标准 JIS B 1301-1996(ISO)“键及键槽　平行键（夹入型）”。
4. 低速轴轴端部的详细尺寸请参见技术资料 F20 页。
5. 法兰安装部镶嵌直径尺寸：尺寸公差为 JIS B 0401-1998“f8”。
6. 正视图上的端子箱、油位计、注油口、安装螺栓孔绘制在图纸上可标记的位置处，与实际情况有所不同。详细的位置关系请参见技术资料 F31 页。
7. 低速轴方向水平（CHVM 型）、垂直向上（CWVM 型）时，配合尺寸不同。详细内容请咨询本公司。
8. E 尺寸为风扇罩或室外护罩端面至端子箱安装中心的尺寸。端子箱引出口等的详细内容请参见技术资料 F37 页。
9. BH 尺寸为中心至吊环螺栓端面的尺寸。上图显示的为代表例，吊环螺栓的位置和根数根据电机的不同而异。
10. 端子箱尺寸 e 中的 < > 为带制动器时的尺寸。
11. 本尺寸图的尺寸及质量如有变更，恕不预告。

尺寸图 立式·带安装台 CVVM△-6275DA

GB2 效率三相电机　CVVM△-6275DA-EP(-B)-减速比

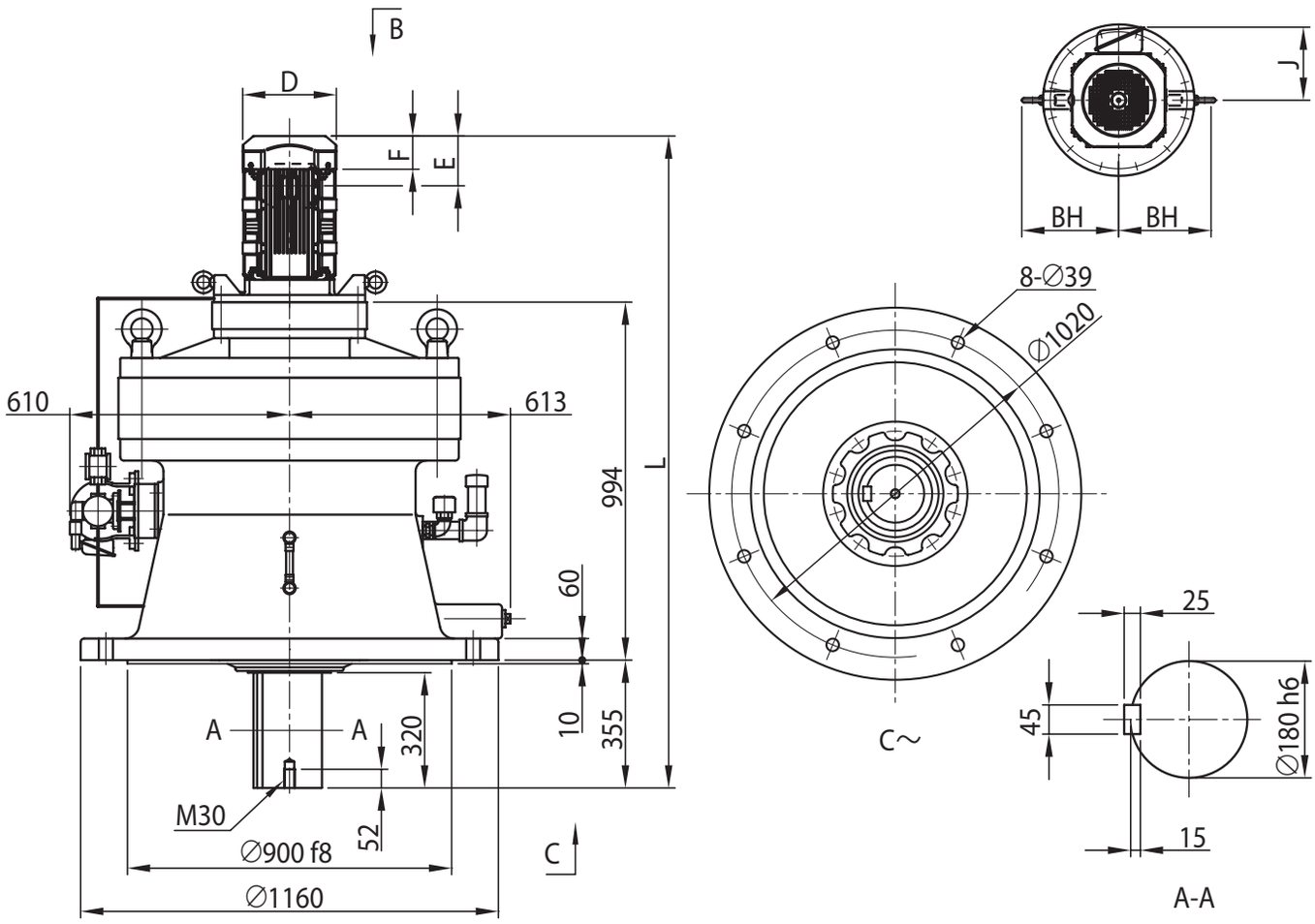

电机种类	容量 kW	极	容量代号（△）	BW	BH	无制动器						带制动器 (B)					
						J	D	E	F	L	重量 (kg)	J	D	E	F	L	重量 (kg)
GB2 效率三相电机	7.5	4	10	-	269	230	□ 260	138	92	1748	2790	230	□ 260	243	197	1853	2810
	11		15	-	269	230	□ 260	138	92	1810	2795	230	□ 260	243	197	1915	2815
	15		20	192	203	259	□ 317	178	120	1879	2830	259	⊘ 372	343	255	2044	2875
	18.5		25	-	309	340	□ 398	230	155	1985	2955	340	⊘ 430	434	329	2189	3005
	22		30	-	309	340	□ 398	230	155	1985	2955	340	⊘ 430	434	329	2189	3005
	30		40	-	309	340	□ 398	230	155	2109	3010	340	⊘ 430	434	329	2313	3055
	37		50	-	309	340	□ 398	230	155	2109	3040	340	⊘ 430	471	366	2350	3115
	45		60	-	349	423	□ 518	427	207	2146	3110	423	⊘ 525	662	412	2381	3190

注）1. △中填写电机容量代号。详细内容请参见 B6 页“型号”。
2. 低速轴轴径尺寸：尺寸公差为日本标准 JIS B 0401-1998“h6”。
3. 轴端键及键槽尺寸：符合日本标准 JIS B 1301-1996(ISO)“键及键槽　平行键（夹入型）”。
4. 低速轴轴端部的详细尺寸请参见技术资料 F20 页。
5. 法兰安装部镶嵌直径尺寸：尺寸公差为 JIS B 0401-1998“f8”。
6. 正视图上的端子箱、油位计、注油口、安装螺栓孔绘制在图纸上可标记的位置处，与实际情况有所不同。详细的位置关系请参见技术资料。
7. 低速轴方向水平（CHVM 型）、垂直向上（CWVM 型）时，配合尺寸不同。详细内容请咨询本公司。
8. E 尺寸为风扇罩或室外护罩端面至端子箱安装中心的尺寸。端子箱引出口等的详细内容请参见技术资料 F37 页。
9. BH 尺寸为中心至吊环螺栓端面的尺寸。上图显示的为代表例，吊环螺栓的位置和根数根据电机的不同而异。
10. 端子箱尺寸 e 中的＜ ＞为带制动器时的尺寸。
11. 本尺寸图的尺寸及质量如有变更，恕不预告。

M E M O

CYCLO® 减速机 D

减速机

	页码
1. 关于选型	D3
2. 选型表	D15

M E M O

关于选型
选型表
尺寸图
技术资料
选项
齿轮电机
减速机
标准规格
型号
生产范围
选型步骤
SK
1 级型
2 级型

D 减速机

1. 关于选型

	页码
减速机标准规格	D4
型号	D6
减速机生产范围	D8
选型步骤	D10
选型例	D12
负载系数	D13
选型表说明	D14

减速机（双轴型）标准规格

各系列标准规格

系列	项目	规格	
CYCLO 6000 系列	润滑方式	脂润滑或油润滑	
	减速方式	具有次摆线类曲线齿形的内接式行星齿轮机构	
	输出旋转方向	1 级型（减速比：6 ～ 87，119）	与输入旋转方向相反
		2 级型（减速比：104，121 ～ 7569）	与输入旋转方向相同
6000SK 系列（机座号的末尾添加 SK 的机型）	润滑方式	脂润滑	
	减速方式	采用渐开线齿轮的平行轴齿轮减速方式	
	输出旋转方向	1 级型（公称减速比：2.5 ～ 11）	与输入旋转方向相同

各系列通用标准规格

项目		规格	
环境条件	设置场所	室内（尘埃少、淋不到水的场所）振动 1G 以下。	
	环境温度	-10˚C～ 40˚C	
	环境湿度	85%以下	
	海拔高度	海拔 1000m 以下	
	环境空气	无腐蚀性气体、爆炸性气体、蒸汽等。	
		无尘埃、通风良好的场所。	
安装方法（注 1）	适用机型	型式	安装方向和固定方法
	① CYCLO 6000 系列且机座号为以下的机型：（注 2） 606 □，607 □，608 □，609 □，610 □，611 □，612 □，606 □ DA，607 □ DA，609 □ DA，610 □ DA，612 □ DA，612 □ DB	CNH	安装方向任意，底脚安装
		CNF	安装方向任意，法兰安装
		CNV	安装方向任意，安装台安装
	②以下机型 ・CYCLO 6000 系列且①以外的机型 ・6000SK 系列（型式 CHF 不可生产）	CHH	低速轴方向水平，底脚安装
		CHF	低速轴方向水平，法兰安装（6000SK 系列不可生产）
		CVV	低速轴方向垂直向下，带安装台
与应用机械的连接方式		联轴器直接连接、齿轮、链轮以及带轮 / 皮带驱动	
涂　　装		涂装材料　：改性醇酸树脂类	
		涂装颜色　：近似于孟塞尔 6.5PB 3.6/8.2（多瑙蓝）	

注）1. 安装场所有角度（倾斜角 1° 以上）时请咨询本公司。（①的机型除外）
2. □内填写“0”或“5”。6000SK 系列无安装方向任意的设定。

MEMO

型　号

C	H	H			—	6165		—		—	35
①	②	③	④	⑤		⑥	⑦		⑧		⑨

① 机型代号

C	CYCLO 减速机 6000 系列 CYCLO 减速机 6000SK 系列

② 低速轴方向

卧式・低速轴方向 水平	H	立式・低速轴方向 垂直向下	V	倒立式・低速轴方向 垂直向上	W	安装方向任意	N
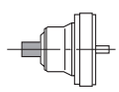		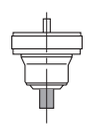		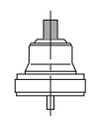		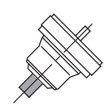	

倒立式请另行咨询本公司。（性能、尺寸、润滑方式有可能不同。）

安装方向任意（N）的机座号仅有 606 □、607 □、608 □、609 □、610 □、611 □、612 □、606 □ DA、607 □ DA、609 □ DA、610 □ DA、612 □ DA、612 □ DB。
（□内填写「0」「5」「H」。）

③ 安装方法

底脚安装	H	法兰安装	F	带安装台	V
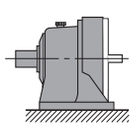		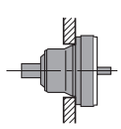		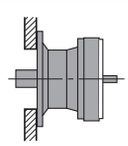	

6000SK 系列不可生产法兰安装（F）。

④ 驱动机连接方法

双轴型（减速机）	空白	带连接台	J	高速轴空心轴	X
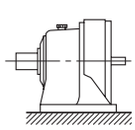		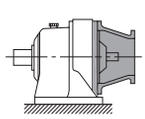		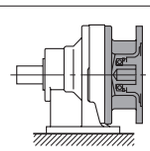	

⑤ 特殊规格

标准规格	空白
特殊规格	S

⑥ 机座号

请参见 D15 页以后的选型表。

⑦ 轴类别

公制（标准）	空白
英制	Y
公制 DIN	G

⑧ 辅助型号

标准规格	空白	顶部底脚安装	H1
简易径向重载型	R1	左壁底脚安装	H2
径向重载型	R2	右壁底脚安装	H3
带座板	BP	带力矩限制器	TL
低齿隙型	LB		

⑨ 减速比

CYCLO 6000 系列	实际减速比
CYCLO 6000SK 系列	公称减速比（实际减速比请参见选型表）

型号例和产品例

型号例（减速机）

例 1）

CNH - 6115 - 29

C	: 机型	- CYCLO 减速机
N	: 低速轴方向	- 方向任意
H	: 安装方法	- 底脚安装
6115	: 机座号	- 6115
29	: 减速比	- 29

例 2）

CVV - 6195DA - 377

C	: 机型	- CYCLO 减速机
V	: 低速轴方向	- 垂直下向
V	: 安装方法	- 带安装台
6195DA	: 机座号	- 6195DA
377	: 减速比	- 377

产品和型号代号例（减速机）

CYCLO 减速机除标准机型外还备有大量应用产品，按型号代号分类如下。
关于应用产品的详细内容，请参见各专用产品目录，或咨询本公司。

CYCLO 减速机

CHH（CNH）

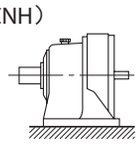

CHF（CNF）

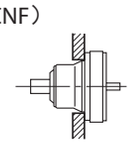

CHV（CNV）

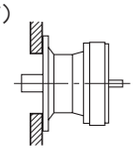

CVH（CNH）

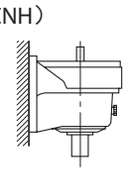

CVF（CNF）

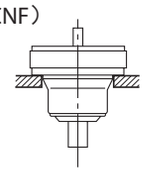

CVV（CNV）

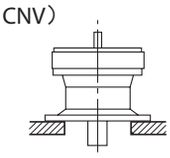

CWH（CNH）

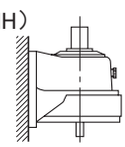

CWF（CNF）

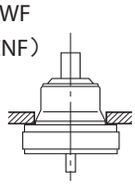

CWV（CNV）

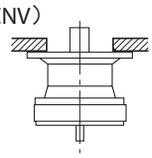

CHHJ

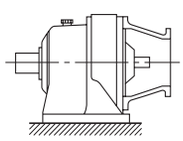

带连接台

CHFJ

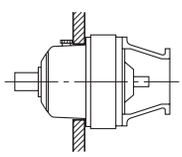

带连接台

CVVJ

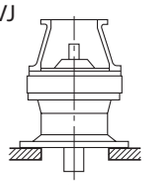

带连接台

CYCLO 减速机应用产品

CHHX（CNHX）

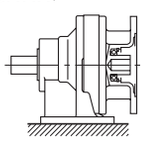

高速轴空心轴

CHFX（CNFX）

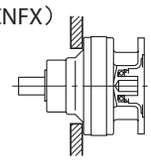

高速轴空心轴

CVVX（CNVX）

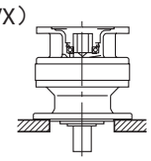

高速轴空心轴

减速机生产范围

■ CYCLO® 机座号

表 D1　CYCLO 机座号一览表

6000SK 系列
机座号
6070SK
6075SK
6080SK
6085SK
6090SK
6095SK
6100SK
6105SK
6110SK
6115SK

6000 系列							
1　级　型		2　级　型					
机座号		机座号	（输出侧＋输入侧）	机座号	（输出侧＋输入侧）	机座号	（输出侧＋输入侧）
6060	6140	6060DA	（6060+6060）	6140DC	（6140+6105）	6190DA	（6190+6125）
6065	6145	6065DA	（6065+6065）	6145DA	（6145+6075）	6190DB	（6190+6135）
6070	614H	6070DA	（6070+6065）	6145DB	（6145+6095）	6195DA	（6195+6125）
6075	6160	6075DA	（6075+6065）	6145DC	（6145+6105）	6195DB	（6195+6135）
6080	6165	6090DA	（6090+6075）	6160DA	（6160+6095）	6205DA	（6205+6125）
6085	616H	6095DA	（6095+6075）	6160DB	（6160+6105）	6205DB	（6205+6135）
6090	6170	6100DA	（6100+6075）	6160DC	（6160+6125）	6215DA	（6215+6135）
6095	6175	6105DA	（6105+6075）	6165DA	（6165+6095）	6215DB	（6215+6165）
6100	6180	6120DA	（6120+6075）	6165DB	（6165+6105）	6225DA	（6225+6135）
6105	6185	6120DB	（6120+6095）	6165DC	（6165+6125）	6225DB	（6225+6175）
610H	6190	6125DA	（6125+6075）	6170DA	（6170+6095）	6235DA	（6235+6165）
6110	6195	6125DB	（6125+6095）	6170DB	（6170+6105）	6235DB	（6235+6185）
6115	6205	6130DA	（6130+6075）	6170DC	（6170+6125）	6245DA	（6245+6165）
6120	6215	6130DB	（6130+6095）	6175DA	（6175+6095）	6245DB	（6245+6185）
6125	6225	6130DC	（6130+6105）	6175DB	（6175+6105）	6255DA	（6255+6175）
612H	6235	6135DA	（6135+6075）	6175DC	（6175+6125）	6255DB	（6255+6195）
6130	6245	6135DB	（6135+6095）	6180DA	（6180+6105）	6265DA	（6265+6195）
6135	6255	6135DC	（6135+6105）	6180DB	（6180+6135）	6275DA	（6275+6195）
	6265	6140DA	（6140+6075）	6185DA	（6185+6105）		
	6275	6140DB	（6140+6095）	6185DB	（6185+6135）		

■减速比

表 D2　6000SK 系列（实际减速比表）

机座号	公称减速比						
	2.5	3	4	5	6	8	10
6070SK , 6075SK	2.514	2.911	3.985	5.109	5.915	8.097	9.848
6080SK , 6085SK	2.475	2.931	3.878	5.114	6.164	7.660	9.474
6090SK , 6095SK	2.492	2.878	4.100	5.017	5.623	8.169	9.996
6100SK , 6105SK	2.492	2.878	4.100	5.017	5.623	8.169	9.996
6110SK , 6115SK	2.483	3.063	3.859	4.707	5.980	7.738	10.07

※6000SK 系列的减速比随机座号不同而变化，敬请留意。

表 D3　6000 系列

1 级型							
6	8	11	13	15	17	21	25
29	35	43	51	59	71	87	119

2 级型（产品目录记载部分上行：减速比 / 下行：输出侧减速比 × 输入侧减速比）									
104	121	143	165	187	195	231	273	289	319
（13×8）	（11×11）	（13×11）	（15×11）	（17×11）	（15×13）	（21×11）	（21×13）	（17×17）	（29×11）
377	473	493	559	649	731	841	1003	1247	1479
（29×13）	（43×11）	（29×17）	（43×13）	（59×11）	（43×17）	（29×29）	（59×17）	（43×29）	（87×17）
1849	2065	2537	3045	3481	4437	5133	6177	7569	
（43×43）	（59×35）	（59×43）	（87×35）	（59×59）	（87×51）	（87×59）	（87×71）	（87×87）	

注）1. 可生产的机型 · 机座号可能有限制。
2. 减速比187、289、493的减速装置虽未在选型表中列出，但也可生产。
3. 对于机座号6205DA·DB～6265DA的减速比187和5133，输出侧与输入侧的减速比相反。

减速机生产范围

表 D4　其他可生产的 2 级型减速比

减速比	88	90	102	120	126	136	150	168	169	174
	（11×8）	（15×6）	（17×6）	（15×8）	（21×6）	（17×8）	（25×6）	（21×8）	（13×13）	（29×6）
输出转速 50Hz	16.5	16.1	14.2	12.1	11.5	10.7	9.67	8.63	8.58	8.33
r/min 60Hz	19.9	19.4	17.2	14.6	13.9	12.9	11.7	10.4	10.4	10.1
减速比	200	210	221	225	232	255	258	275	280	306
	（25×8）	（35×6）	（17×13）	（15×15）	（29×8）	（17×15）	（43×6）	（25×11）	（35×8）	（51×6）
输出转速 50Hz	7.25	6.9	6.56	6.44	6.25	5.69	5.62	5.27	5.18	4.74
r/min 60Hz	8.75	8.33	7.92	7.78	7.54	6.86	6.87	6.36	6.25	5.72
减速比	315	325	344	354	357	375	385	408	425	426
	（21×15）	（25×13）	（43×8）	（59×6）	（21×17）	（25×15）	（35×11）	（51×8）	（25×17）	（71×6）
输出转速 50Hz	4.6	4.46	4.22	4.1	4.06	3.87	3.77	3.55	3.41	3.4
r/min 60Hz	5.56	5.38	5.09	4.94	4.9	4.67	4.55	4.29	4.12	4.11
减速比	435	441	455	472	522	525	561	568	595	609
	（29×15）	（21×21）	（35×13）	（59×8）	（87×6）	（35×15）	（51×11）	（71×8）	（35×17）	（29×21）
输出转速 50Hz	3.33	3.29	3.19	3.07	2.78	2.76	2.58	2.55	2.44	2.38
r/min 60Hz	4.02	3.97	3.85	3.71	3.35	3.33	3.12	3.08	2.94	2.87
减速比	625	645	663	696	725	735	765	767	781	867
	（25×25）	（43×15）	（51×13）	（87×8）	（29×25）	（35×21）	（51×15）	（59×13）	（71×11）	（51×17）
输出转速 50Hz	2.32	2.25	2.19	2.08	2	1.97	1.9	1.89	1.86	1.67
r/min 60Hz	2.8	2.71	2.64	2.51	2.41	2.38	2.29	2.28	2.24	2.02
减速比	875	885	903	923	957	1015	1065	1071	1075	1131
	（35×25）	（59×15）	（43×21）	（71×13）	（87×11）	（35×29）	（71×15）	（51×21）	（43×25）	（87×13）
输出转速 50Hz	1.66	1.64	1.61	1.57	1.52	1.43	1.36	1.35	1.35	1.28
r/min 60Hz	2	1.98	1.94	1.9	1.83	1.72	1.64	1.63	1.63	1.55
减速比	1207	1225	1239	1275	1305	1475	1491	1505	1711	1775
	（71×17）	（35×35）	（59×21）	（51×25）	（87×15）	（59×25）	（71×21）	（43×35）	（59×29）	（71×25）
输出转速 50Hz	1.2	1.18	1.17	1.14	1.11	0.98	0.97	0.96	0.85	0.82
r/min 60Hz	1.45	1.43	1.41	1.37	1.34	1.19	1.17	1.16	1.02	0.99
减速比	1785	1827	2059	2175	2193	2485	2523	2601	3009	3053
	（51×35）	（87×21）	（71×29）	（87×25）	（51×43）	（71×35）	（87×29）	（51×51）	（59×51）	（71×43）
输出转速 50Hz	0.81	0.79	0.7	0.67	0.66	0.58	0.57	0.56	0.48	0.47
r/min 60Hz	0.98	0.96	0.85	0.8	0.8	0.7	0.69	0.67	0.58	0.57
减速比	3621	3741	4189	5041						
	（71×51）	（87×43）	（71×59）	（71×71）						
输出转速 50Hz	0.4	0.39	0.45	0.29						
r/min 60Hz	0.48	0.47	0.42	0.35						

输出转速为输入转速如下时的值。
50Hz：1450r/min
60Hz：1750r/min

注）1. 可生产的机型・机座号可能有限制。
2. 根据机座号的不同，输出侧与输入侧的减速比可能相反。
3. 也可生产 3 级型（减速比　9251 ～ 658503）。
4. 关于旧机型（4000 ＃ CYCLO 减速机、200 ＃ CYCLO 减速机）的置换，请参见「CYCLO 减速机・新旧产品比较资料（资料 No.CT003）」或本产品目录。

选型步骤

请参考以下流程图选择机型。对选型方法有不明之处，请咨询本公司。

步骤 1：确定使用条件

开始选型前，请先确定以下条件。

- 用途
- 是连续运转，还是起动・停止频繁的运转
- 电源是直接起动，还是星形－三角形起动或变频驱动
- 负载扭矩 T_L
- 其他环境条件（温度、湿度、室内・室外及其他环境等）
- 每天运转时间
- 冲击负载的程度
- 安装方向（低速轴方向）、配合形式
- 径向负载及轴向负载

步骤 2：机型选择

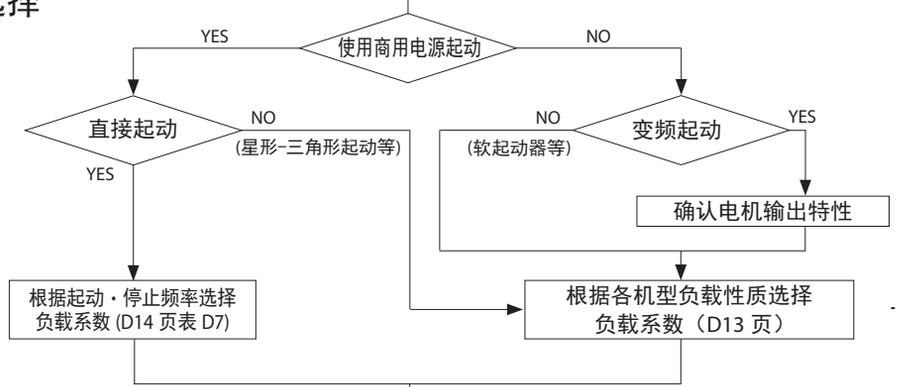

选择输出转速、减速比

计算实际传递扭矩 T_{Ln}　$T_{Ln}=T_L\times$[负载系数]

T_L: 负载扭矩

步骤 3：确认

确定减速机机座号
实际传递扭矩 $T_{Ln} \leqq$ 减速机的许用输出扭矩 T_{out}

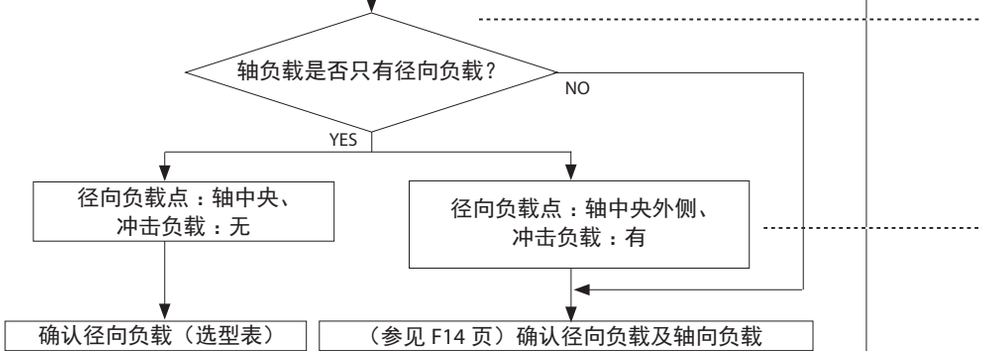

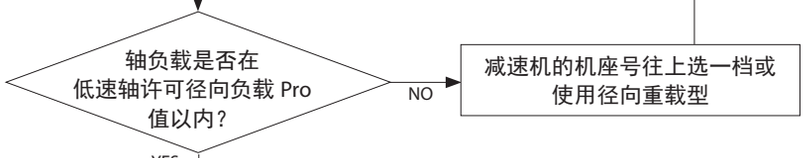

确认低速轴方向、安装方法、润滑方式

确认尺寸

确认环境条件

步骤 4：确定型号・结束

确定型号・选型结束

确认输出轴和连接件的强度（键的表面压力等）

选型步骤

步骤说明
・请在 D13 页选择适合用途的负载系数。 ・反复进行起动・停止的运转时，请确认 D14 页的起动・停止频率和减速机的负载系数。
・从选型表中，选择记载有与所用输出转速或减速比相近值的栏目。
・根据负载扭矩和负载系数，计算实际传递扭矩。
・从选型表中，选择许用输出扭矩大于计算的实际传递扭矩的机座号・减速比。
・确认作用在减速机低速轴的负载是否只有径向负载。如果还作用有轴向负载，请参见技术资料 F16 页进行计算。
・根据径向负载作用在低速轴的位置、有无冲击负载，参照技术资料 F14 页的系数进行换算。 ※1. 选型表的低速轴许可径向负载为负载作用于轴中央时的数值。 ※2. 对链条、V 形带、齿形带等施加初始张力时，计算时需将它们的影响计入径向负载。
・确认算出的径向负载有无超过低速轴许可径向负载。
・确认选择的组合能否对应所用的低速轴方向、安装方法、润滑方式。
・确认尺寸。如果不符合客户的使用条件，请咨询本公司。
・确认所选组合是否符合周边环境等条件。确认时，请参见 D4 页的“标准规格”。
・对于所选机型，请在参见 D6 页“型号”后再确定型号。至此，机型选择结束。
・按起动・停止时的最大扭矩进行确认。

选型例

按照 D10 页的选型步骤，举例说明机型选择。

○使用条件

- 用途：链式传送机
- 运转模式：连续运转
- 每天运转时间：24 小时 / 天
- 负载功率：0.7kW
- 输出转速：33.7r/min
- 与所用机械的连接：链轮
  初始张力＝ 0
  链轮节圆半径：R=61mm
  负载位置：轴中央
- 减速机安装方向（低速轴方向）、配合形式
  ：水平、底脚安装

- 所用电机规格
  电机容量：7.5kW
  电机极数：4P
  电源频率：50Hz
  电源电压：200V
  制动器：无
  其他：室内型

- 环境条件
  环境温度：20℃
  设置场所：室内

按以上条件进行机型选择。

使用条件、选型及计算结果	本产品目录登载页
○选择负载系数 链式传送机用途的负载性质 →U（均匀负载） 负载系数 ＝ 1.20（负载性质U，24 小时 / 天运转）	D13 页 表 D6　各机械负载性质表 表 D5　减速机的负载系数
○选择减速比 电源频率 50Hz、输出转速 33.7r/min →　1450/33.7 ＝ 43 比	D8 页　生产范围
○确认输出扭矩 $T_L = \frac{9550\times0.7(kW)}{1450} \times 43 = 199N\cdot m$	
○确定减速机机座号 负载系数 ＝ 1.2 ≦ 1.44 减速机机座号・减速比：6105-43	D60 页　减速机选型表
○检查径向负载 $P_r = T_L / R \leqq Pro / Cf$ P_r ＝ 199(N･m) / 0.061(m)＝3262(N)≦5400(N) / 1＝5400(N)	F14 页　许用径向和轴向负载 D60 页　减速机选型表
○确认低速轴方向、安装方向、润滑方式 低速轴方向：水平、安装方法：底脚安装 →型式：CNH（润滑方式为脂润滑）	D6 页　型号
○确认尺寸 根据尺寸表确认	E7 页　尺寸表
○确认环境条件 环境温度 20℃→ OK	D4 页　标准规格
◎确定型号 确定型号：CNH-6105-43 至此，选型结束。	D6 页　型号

负载系数

CYCLO® 减速机是按均匀负载・每天 10 小时的运转条件设计的。
如果每天运转超过 10 小时，或根据所用机械的负载条件，需要考虑以下负载系数。
负载系数的选择根据负载性质，分以下①和②两种方法。

①　根据各机械负载性质进行选择

【负载系数分类】　　U：均匀负载　　M：轻冲击　　H：重冲击

表 D5　减速机的负载系数

运转时间	～ 3 小时 / 天			～ 10 小时 / 天			～ 24 小时 / 天		
	U	M	H	U	M	H	U	M	H
负载系数	0.80	1.00	1.35	1.00	1.20	1.50	1.20	1.35	1.60

表 D6　各机械负载性质表

压缩机・泵	**选矿机**	**食品**	**制糖**
空气压缩机	洗煤机 M	碾米机 U	开罐刀 M
往复式　多缸 M	筛煤机	甜菜切丝机 M	压碎机 M
单缸 H	旋转式（石料・砂） M	DOW 搅拌机 M	磨机 H
泵	气动式 U	绞肉机 M	**炼油**
离心式 U	活动筛式 U	烘缸 *	冷水机 M
可动叶片式 M	**粉碎机**	**酿造・蒸馏**	石蜡压滤机 M
往复式	压碎机	制罐机・装瓶机 U	回转窑 M
单动 3 缸以上 M	矿石・石料 H	酿造锅（连续） U	**水泥**
双动 2 缸以上 M	磨机（旋转式）	捣酱槽（连续） U	干燥炉冷却器 M
旋转式（齿轮型等） *	球磨机・辊式磨碎机 H	煮锅（连续） U	水泥窑 *
运输机械・卷扬机	窑炉 M	计量斗（频繁起动） M	**纤维・纺织机械**
升降机	回转窑 H	**造纸**	卷压梳理机
厢式均匀负载 U	混砂机 M	曝气装置 *	干燥机・染色机
重负载 M	**印刷机** *	搅拌机 M	轧光机・起绒机・压染机 M
自动扶梯 U	**洗涤机** M	辅助用剥皮机（液压机） M	浆纱机・皂洗机・络丝机
链板式运输机 M	**机床**	机械式剥皮机 M	纺纱机・增幅机・洗布机
乘客・工作人员用 *	立式螺纹机床 H	卷筒式剥皮机 H	布匹加工处理设备 M
水闸门卷扬 *	冲床（齿轮驱动） H	碎浆机 M	（洗涤机・压染机・增幅机・干燥机・轧光机等）
自卸汽车 H	刨床 H	漂白机 U	**船舶**
牵引机 M	卷钣机 M	传送机 U	驳船牵引机 H
吊车绞车	一般机床 *	传送机（原木用） H	起锚机 *
主卷　中等负载 M	**橡胶塑料**	切割机 H	舵机 M
重负载 H	挤出机	纸浆缸 M	绞盘・装货绞盘 *
箕斗提升机 M	棒・管・粒 U	淤筒（纸浆用） M	船用绞盘 *
纵向行车・吊车横向行车 *	吹塑机 M	大柜 M	旋转机构 *
传送机（均匀负载）	造粒机 M	洗涤浓缩机 M	**陶瓷业**
裙板式・组合式・带式・斗式・链式・刮板式・烤箱式・螺旋式 U	其他 *	造纸机	制砖机・煤炭机 H
传送机（重负载・变负载）	混料机 H	挤出机 M	装填磨 M
裙板式・组合式・带式・斗式・链式・刮板式・烤箱式・螺旋式 U	橡胶压延装料机 M	吸入轧机 U	一般陶瓷用机械 M
往复式振动机 H	橡胶压碾机（两排以上） M	压榨机 U	**水处理设备**
堆垛机 U	板精研机 M	烘缸 M	滤清器 U
船坞起重机 *	管校直机 M	压光机 M	棒条筛 U
加料机	粉碎机 H	精轧光机 H	化学筛 U
圆盘式 U	烘缸 *	卷绕机 U	捕集器 U
裙板式・带式・螺旋式 M	**挖泥机**	**炼钢**	脱水筛 M
往复式 H	缆盘筛 M	鞍式辊驱动 H	泡沫打开机 M
混料机	刀盘驱动 H	炉渣推出机 M	混料机 M
搅拌机	夹具驱动 H	拔丝机（台车、主驱动） H	浓缩机 M
纯液体 U	筛板驱动 H	成形机 H	真空过滤机 M
液体（密度有变化） M	堆垛绞盘 M	分切机 M	曝气装置 *
液体和固体 M		平台传送机 *	凝露器 M
混料机		夹送烘缸输送辊・拔丝机・轧机 *	回转筛 U
密度固定 U		线材卷绕机 M	**木工行业** *
密度有变化 M		卷绕机（带钢用） M	
水泥搅拌机 M			

关于带＊记号及表中未记载的机械，请咨询本公司。

注）实际使用的机械可能与本表的名称・机械性质有所不同，选型时请作为参考值使用。

负载系数・选型表说明

②　根据起动・停止频率选择

以起动・停止频率和减速机的负载系数（表 D5）为基准进行选择，同时确认电机的许可热容量。
（请参见所用电机的说明书。）

表 D7　起动・停止频率和减速机的负载系数

起动・停止频率（次 / 小时）	～ 3 小时 / 天			～ 10 小时 / 天			～ 24 小时 / 天		
	I	II	III	I	II	III	I	II	III
1 以下	0.80	1.00	1.20	1.00	1.10	1.35	1.20	1.25	1.50
～ 3 以下	0.80	1.00	1.25	1.00	1.20	1.45	1.20	1.35	1.55
～ 10 以下	0.80	1.10	1.30	1.00	1.30	1.50	1.20	1.45	1.65
～ 60 以下	0.80	1.20	1.40	1.00	1.40	1.60	1.20	1.65	1.80

$$\text{转动惯量（GD}^2\text{）比} = \frac{\text{换算至电机轴的负载的转动惯量（换算至电机轴的负载的 GD}^2\text{）}}{\text{电机的转动惯量（电机的 GD}^2\text{）}}$$

负载系数分类
- I　：许可转动惯量（GD²）比≦ 0.3
- II　：许可转动惯量（GD²）比≦ 3
- III　：许可转动惯量（GD²）比≦ 10

注）1. 起动・停止频率和负载系数的值为采用 GB2 效率电机运转时的值。
采用起动扭矩小于 250% 的电机时，可增加起动・停止频率或减小负载系数，请咨询本公司。
2. 在作用有扭矩、径向负载的状态下起动时，需要另行考虑，请咨询本公司い。
3. 起动・停止频率和转动惯量（GD²）比超出上述值时，请咨询本公司。

规格考虑内容
・在减速机组合面打入定位销，使用铰孔螺栓
・变更外壳材质
・采用高频制动器
等

对于 D15 页以后的选型表，其主要部分说明如下。

减速比

上行：输入转速 (r/min)
下行：输出转速 (r/min)
※ 机座号末尾带有「SK」的机型（6000SK 系列），「减速比 = 公称减速比」，敬请留意
（其他机型为「记载的减速比 = 实际减速比」）

选型表

机座号：6060 ～ 6115

减速比 35

n_1：输入转速［r/min］
n_2：输出转速［r/min］
P_1：许可输入容量［kW］
T_{out}：许可输出扭矩［N·m & kgf·m］
Pro：低速轴许可径向负载［N & kgf］

机座号	n_1［r/min］	50	580	720	870	980	1165	1450
	n_2［r/min］	1.43	16.6	20.6	24.9	28.0	33.3	41.4
6060	P_1［kW］	-	0.044	0.054	0.066	0.074	0.088	0.11
	T_{out}［N·m］	24.0	24.0	24.0	24.0	24.0	24.0	24.0
	T_{out}［kgf·m］	2.45	2.45	2.45	2.45	2.45	2.45	2.45
	Pro［N］	1180	1180	1180	1180	1180	1180	1180
	Pro［kgf］	120.0	120	120	120	120	120	120
6065	P_1［kW］	-	0.055	0.068	0.082	0.093	0.11	0.137
	T_{out}［N·m］	30.0	30.0	30.0	30.0	30.0	30.0	30.0
	T_{out}［kgf·m］	3.06	3.06	3.06	3.06	3.06	3.06	3.06
	Pro［N］	1180	1180	1180	1180	1180	1180	1180
	Pro［kgf］	120.0	120.0	120	120	120	120	120
6070	P_1［kW］	-	0.082	0.102	0.123	0.139	0.165	0.205
	T_{out}［N·m］	45.0	45.0	45.0	45.0	45.0	45.0	45.0
	T_{out}［kgf·m］	4.59	4.59	4.59	4.59	4.59	4.59	4.59
	Pro［N］	1770	1770	1770	1770	1770	1770	1770
	Pro［kgf］	180	180	180	180	180	180	180
6075	P_1［kW］	-	0.11	0.136	0.164	0.185	0.22	0.272
	T_{out}［N·m］	60.0	60.0	60.0	60.0	60.0	60.0	59.6
	T_{out}［kgf·m］	6.12	6.12	6.12	6.12	6.12	6.12	6.08
	Pro［N］	1770	1770	1770	1770	1770	1770	1770
	Pro［kgf］	180	180	180	180	180	180	180

机座号

第 1 级　：　许可输入容量　(kW)
第 2 级　：　许可输出扭矩　(N·m)
第 3 级　：　许可输出扭矩　(kgf·m)
第 4 级　：　低速轴许可径向负载　(N)
第 5 级　：　低速轴许可径向负载　(kgf)

D 减速机

2. 选型表

		页码
6000SK 系列		
减速比	2.5	D16
减速比	3	D17
减速比	4	D18
减速比	5	D19
减速比	6	D20
减速比	8	D21
减速比	10	D22
6000 系列・1 级型		
减速比	6	D24
减速比	8	D26
减速比	11	D28
减速比	13	D32
减速比	15	D36
减速比	17	D40
减速比	21	D44
减速比	25	D48
减速比	29	D52
减速比	35	D56
减速比	43	D60
减速比	51	D64
减速比	59	D66
减速比	71	D70
减速比	87	D72
减速比	119	D76
6000 系列・2 级型		
（减速比 :104, 121 ～ 7569）		
输入转速 1450r/min		D78
输入转速 1750r/min		D88

选型表

机座号：6070SK ～ 6115SK

公称减速比 2.5

n_1：输入转速［r/min］　　T_{out}：许可输出扭矩［N・m & kgf・m］
n_2：输出转速［r/min］　　Pro：低速轴许可径向负载［N & kgf］
P_1：许可输入容量［kW］

机座号	n_1［r/min］	50	580	720	870	980	1165	1450	1750	尺寸图登载页
	n_2［r/min］	20.0	232	288	348	392	466	580	700	
6070SK	P_1［kW］	-	0.507	0.614	0.723	0.801	0.927	1.11	1.11	CHH E4 页 CVV E46 页
	T_{out}［N・m］	29.4	19.8	19.3	18.9	18.5	18.1	17.4	17.4	
实际减速比 2.514	T_{out}［kgf・m］	2.99	2.02	1.97	1.92	1.89	1.84	1.77	1.77	
	Pro[N]	1770	1490	1370	1290	1230	1150	1070	1020	
	Pro[kgf]	180	152	140	131	125	117	109	104	
6075SK	P_1［kW］	-	0.634	0.767	0.904	1.00	1.16	1.39	1.39	CHH E4 页 CVV E46 页
	T_{out}［N・m］	36.7	24.8	24.2	23.6	23.2	22.6	21.7	21.7	
实际减速比 2.514	T_{out}［kgf・m］	3.74	2.53	2.46	2.40	2.36	2.30	2.21	2.21	
	Pro[N]	1770	1430	1320	1230	1180	1100	1020	980	
	Pro[kgf]	180	146	135	125	120	112	104	100	
6080SK	P_1［kW］	-	0.784	0.935	1.09	1.20	1.38	1.65	1.65	CHH E4 页 CVV E46 页
	T_{out}［N・m］	41.0	30.7	29.5	28.4	27.9	27.0	25.8	25.8	
实际减速比 2.475	T_{out}［kgf・m］	4.17	3.12	3.00	2.90	2.84	2.75	2.62	2.62	
	Pro[N]	2560	1570	1450	1350	1290	1220	1130	1090	
	Pro[kgf]	261	160	148	138	132	124	115	111	
6085SK	P_1［kW］	-	0.981	1.17	1.36	1.51	1.73	2.06	2.06	CHH E4 页 CVV E46 页
	T_{out}［N・m］	44.2	38.4	36.9	35.6	34.8	33.7	32.2	32.2	
实际减速比 2.475	T_{out}［kgf・m］	4.51	3.91	3.76	3.62	3.55	3.44	3.28	3.28	
	Pro[N]	2560	1490	1380	1290	1230	1150	1060	1030	
	Pro[kgf]	261	152	141	131	125	117	108	105	
6090SK	P_1［kW］	-	1.15	1.38	1.61	1.77	2.03	2.40	2.40	CHH E4 页 CVV E47 页
	T_{out}［N・m］	55.4	44.9	43.4	42.0	41.0	39.5	37.5	37.5	
实际减速比 2.492	T_{out}［kgf・m］	5.65	4.58	4.42	4.28	4.18	4.03	3.83	3.83	
	Pro[N]	3340	2800	2580	2410	2320	2180	2010	1930	
	Pro[kgf]	340	285	263	246	236	222	205	197	
6095SK	P_1［kW］	-	1.30	1.56	1.82	2.00	2.29	2.71	2.71	CHH E4 页 CVV E47 页
	T_{out}［N・m］	62.6	50.7	49.0	47.4	46.3	44.6	42.4	42.4	
实际减速比 2.492	T_{out}［kgf・m］	6.38	5.17	4.99	4.83	4.72	4.55	4.32	4.32	
	Pro[N]	3340	2740	2520	2350	2260	2120	1960	1890	
	Pro[kgf]	340	279	257	240	230	216	200	193	
6100SK	P_1［kW］	-	1.35	1.68	1.91	2.16	2.56	3.19	3.19	CHH E5 页 CVV E47 页
	T_{out}［N・m］	66.5	52.8	52.8	49.9	49.9	49.9	49.9	49.9	
实际减速比 2.492	T_{out}［kgf・m］	6.78	5.38	5.38	5.09	5.09	5.09	5.09	5.09	
	Pro[N]	5400	2720	2480	2330	2220	2070	1880	1820	
	Pro[kgf]	550	277	253	238	226	211	192	186	
6105SK	P_1［kW］	-	1.50	1.86	2.25	2.53	3.01	3.75	3.75	CHH E5 页 CVV E47 页
	T_{out}［N・m］	78.2	58.7	58.7	58.7	58.7	58.7	58.7	58.7	
实际减速比 2.492	T_{out}［kgf・m］	7.97	5.98	5.98	5.98	5.98	5.98	5.98	5.98	
	Pro[N]	5400	2650	2420	2240	2130	1970	1800	1750	
	Pro[kgf]	550	270	247	228	217	201	183	178	
6110SK	P_1［kW］	-	2.52	3.12	3.66	3.97	4.45	5.15	5.15	CHH E5 页 CVV E48 页
	T_{out}［N・m］	98.4	98.4	98.4	95.5	91.8	86.7	80.6	80.6	
实际减速比 2.483	T_{out}［kgf・m］	10.0	10.0	10.0	9.74	9.36	8.83	8.21	8.21	
	Pro[N]	7610	3470	3170	2940	2840	2680	2480	2410	
	Pro[kgf]	776	354	323	300	289	273	253	246	
6115SK	P_1［kW］	-	3.15	3.91	4.58	4.96	5.57	6.44	6.44	CHH E5 页 CVV E48 页
	T_{out}［N・m］	123	123	123	119	115	108	101	101	
实际减速比 2.483	T_{out}［kgf・m］	12.5	12.5	12.5	12.2	11.7	11.0	10.3	10.3	
	Pro[N]	7610	3260	2950	2740	2630	2480	2310	2270	
	Pro[kgf]	776	332	301	279	268	253	235	231	
机座号	n_1［r/min］	50	580	720	870	980	1165	1450	1750	尺寸图登载页
	n_2［r/min］	20.0	232	288	348	392	466	580	700	

注）1. 低速轴许可径向负载为负载点在低速轴中央的值。负载点在低速轴中央以外时以及关于许可轴向负载的情况，请参见技术资料 F14 ～ F16 页。
2. 高速轴的径向负载请参见 F17、F18 页。

选型表

机座号：6070SK ～ 6115SK

n_1：输入转速［r/min］
n_2：输出转速［r/min］
P_1：许可输入容量［kW］
T_{out}：许可输出扭矩［N・m＆kgf・m］
Pro：低速轴许可径向负载［N＆kgf］

公称减速比 3

机座号										尺寸图登载页
	n_1［r/min］	50	580	720	870	980	1165	1450	1750	
	n_2［r/min］	16.7	193	240	290	327	388	483	583	
6070SK	P_1［kW］	-	0.479	0.581	0.686	0.760	0.882	1.06	1.06	CHH E4 页 CVV E46 页
	T_{out}［N・m］	30.5	22.5	22.0	21.5	21.1	20.6	19.9	19.9	
实际减速比 2.911	T_{out}［kgf・m］	3.10	2.29	2.24	2.19	2.15	2.10	2.03	2.03	
	Pro[N]	1770	1550	1430	1330	1280	1200	1110	1060	
	Pro[kgf]	180	158	146	136	130	122	113	108	
6075SK	P_1［kW］	-	0.599	0.726	0.857	0.950	1.10	1.32	1.32	CHH E4 页 CVV E46 页
	T_{out}［N・m］	38.1	28.1	27.5	26.8	26.4	25.7	24.9	24.9	
实际减速比 2.911	T_{out}［kgf・m］	3.88	2.87	2.80	2.73	2.69	2.62	2.53	2.53	
	Pro[N]	1770	1490	1370	1290	1230	1150	1060	1020	
	Pro[kgf]	180	152	140	131	125	117	108	104	
6080SK	P_1［kW］	-	0.822	0.981	1.14	1.26	1.42	1.65	1.65	CHH E4 页 CVV E46 页
	T_{out}［N・m］	44.5	38.6	37.1	35.8	35.1	33.3	30.9	30.9	
实际减速比 2.931	T_{out}［kgf・m］	4.54	3.93	3.78	3.65	3.57	3.39	3.15	3.15	
	Pro[N]	2560	1620	1500	1390	1330	1260	1170	1130	
	Pro[kgf]	261	165	153	142	136	128	119	115	
6085SK	P_1［kW］	-	1.03	1.23	1.43	1.58	1.78	2.06	2.06	CHH E4 页 CVV E46 页
	T_{out}［N・m］	55.7	48.3	46.4	44.7	43.8	41.6	38.7	38.7	
实际减速比 2.931	T_{out}［kgf・m］	5.67	4.92	4.73	4.56	4.47	4.24	3.94	3.94	
	Pro[N]	2560	1530	1410	1310	1260	1180	1100	1070	
	Pro[kgf]	261	156	144	134	128	120	112	109	
6090SK	P_1［kW］	-	1.11	1.33	1.56	1.72	1.97	2.34	2.34	CHH E4 页 CVV E47 页
	T_{out}［N・m］	63.3	52.0	50.3	48.8	47.7	46.1	43.9	43.9	
实际减速比 2.878	T_{out}［kgf・m］	6.46	5.30	5.13	4.97	4.86	4.70	4.48	4.48	
	Pro[N]	3340	2900	2680	2500	2390	2250	2080	2000	
	Pro[kgf]	340	296	273	255	244	229	212	204	
6095SK	P_1［kW］	-	1.25	1.50	1.76	1.93	2.22	2.64	2.64	CHH E4 页 CVV E47 页
	T_{out}［N・m］	71.3	58.5	56.7	54.9	53.7	51.9	49.5	49.5	
实际减速比 2.878	T_{out}［kgf・m］	7.27	5.97	5.78	5.60	5.48	5.29	5.04	5.04	
	Pro[N]	3340	2840	2620	2440	2330	2190	2020	1960	
	Pro[kgf]	340	289	267	249	238	223	206	200	
6100SK	P_1［kW］	-	1.32	1.64	1.98	2.23	2.65	3.30	3.30	CHH E5 页 CVV E47 页
	T_{out}［N・m］	79.7	61.9	61.9	61.9	61.9	61.9	61.9	61.9	
实际减速比 2.878	T_{out}［kgf・m］	8.12	6.31	6.31	6.31	6.31	6.31	6.31	6.31	
	Pro[N]	5400	2810	2560	2370	2260	2090	1900	1850	
	Pro[kgf]	550	286	261	242	230	213	194	189	
6105SK	P_1［kW］	-	1.55	1.93	2.33	2.62	3.12	3.88	3.88	CHH E5 页 CVV E47 页
	T_{out}［N・m］	93.7	72.8	72.8	72.8	72.8	72.8	72.8	72.8	
实际减速比 2.878	T_{out}［kgf・m］	9.55	7.42	7.42	7.42	7.42	7.42	7.42	7.42	
	Pro[N]	5400	2700	2450	2260	2140	1980	1800	1770	
	Pro[kgf]	550	275	250	230	218	202	183	180	
6110SK	P_1［kW］	-	2.52	3.12	3.76	4.07	4.56	5.28	5.28	CHH E5 页 CVV E48 页
	T_{out}［N・m］	118	118	118	118	113	107	99.1	99.1	
实际减速比 2.878	T_{out}［kgf・m］	12.0	12.0	12.0	12.0	11.5	10.9	10.1	10.1	
	Pro[N]	7610	3650	3330	3070	2950	2790	2590	2520	
	Pro[kgf]	776	372	339	313	301	284	264	257	
6115SK	P_1［kW］	-	3.15	3.90	4.70	5.08	5.70	6.60	6.60	CHH E5 页 CVV E48 页
	T_{out}［N・m］	148	148	148	147	141	133	124	124	
实际减速比 3.063	T_{out}［kgf・m］	15.0	15.0	15.0	15.0	14.4	13.6	12.6	12.6	
	Pro[N]	7610	3400	3080	2830	2710	2560	2380	2340	
	Pro[kgf]	776	347	314	288	276	261	243	239	
机座号	n_1［r/min］	50	580	720	870	980	1165	1450	1750	尺寸图登载页
	n_2［r/min］	16.7	193	240	290	327	388	483	583	

注）1. 低速轴许可径向负载为负载点在低速轴中央的值。负载点在低速轴中央以外时以及关于许可轴向负载的情况，请参见技术资料 F14 ～ F16 页。
2. 高速轴的径向负载请参见 F17、F18 页。

选型表

机座号：6070SK ～ 6115SK

公称减速比 4

n_1：输入转速［r/min］
n_2：输出转速［r/min］
P_1：许可输入容量［kW］
T_{out}：许可输出扭矩［N・m & kgf・m］
Pro：低速轴许可径向负载［N & kgf］

机座号		n_1［r/min］	50	580	720	870	980	1165	1450	1750	尺寸图登载页
		n_2［r/min］	12.5	145	180	218	245	291	363	438	
6070SK		P_1［kW］	-	0.385	0.478	0.578	0.649	0.763	0.935	0.935	CHH E4 页 CVV E46 页
		T_{out}［N・m］	24.1	24.1	24.1	24.1	24.0	23.8	23.4	23.4	
		T_{out}［kgf・m］	2.46	2.46	2.46	2.46	2.45	2.42	2.39	2.39	
	实际减速比 3.985	Pro[N]	1770	1730	1590	1470	1410	1310	1210	1170	
		Pro[kgf]	180	176	162	150	144	134	123	119	
6075SK		P_1［kW］	-	0.482	0.598	0.723	0.811	0.953	1.17	1.17	CHH E4 页 CVV E46 页
		T_{out}［N・m］	30.1	30.1	30.1	30.1	30.0	29.7	29.3	29.3	
		T_{out}［kgf・m］	3.07	3.07	3.07	3.07	3.06	3.03	2.98	2.98	
	实际减速比 3.985	Pro[N]	1770	1660	1520	1410	1340	1260	1150	1110	
		Pro[kgf]	180	169	155	144	137	128	117	113	
6080SK		P_1［kW］	-	0.895	1.03	1.17	1.27	1.42	1.65	1.65	CHH E4 页 CVV E46 页
		T_{out}［N・m］	67.1	56.0	52.1	48.9	47.0	44.4	41.2	41.2	
		T_{out}［kgf・m］	6.84	5.71	5.31	4.98	4.79	4.52	4.20	4.20	
	实际减速比 3.878	Pro[N]	2560	1690	1570	1470	1410	1330	1240	1210	
		Pro[kgf]	261	172	160	150	144	136	126	123	
6085SK		P_1［kW］	-	1.12	1.29	1.47	1.59	1.78	2.06	2.06	CHH E4 页 CVV E46 页
		T_{out}［N・m］	83.9	70.0	65.1	61.1	58.8	55.5	51.6	51.6	
		T_{out}［kgf・m］	8.56	7.13	6.64	6.23	5.99	5.65	5.26	5.26	
	实际减速比 3.878	Pro[N]	2560	1560	1450	1360	1300	1240	1150	1130	
		Pro[kgf]	261	159	148	139	133	126	117	115	
6090SK		P_1［kW］	-	1.12	1.33	1.56	1.72	1.97	2.34	2.34	CHH E4 页 CVV E47 页
		T_{out}［N・m］	84.4	70.2	67.1	65.0	63.6	61.5	58.6	58.6	
		T_{out}［kgf・m］	8.61	7.16	6.84	6.63	6.48	6.27	5.97	5.97	
	实际减速比 4.100	Pro[N]	3340	3160	2920	2730	2610	2450	2260	2190	
		Pro[kgf]	340	322	298	278	266	250	230	223	
6095SK		P_1［kW］	-	1.25	1.50	1.76	1.93	2.22	2.64	2.64	CHH E4 页 CVV E47 页
		T_{out}［N・m］	95.1	78.0	75.6	73.2	71.6	69.2	66.0	66.0	
		T_{out}［kgf・m］	9.70	7.95	7.70	7.46	7.30	7.06	6.72	6.72	
	实际减速比 4.100	Pro[N]	3340	3080	2840	2650	2530	2370	2190	2130	
		Pro[kgf]	340	314	290	270	258	242	223	217	
6100SK		P_1［kW］	-	1.29	1.60	1.93	2.18	2.59	3.22	3.22	CHH E5 页 CVV E47 页
		T_{out}［N・m］	107	80.6	80.6	80.6	80.6	80.6	80.6	80.6	
		T_{out}［kgf・m］	11.0	8.22	8.22	8.22	8.22	8.22	8.22	8.22	
	实际减速比 4.100	Pro[N]	5400	3060	2800	2570	2440	2260	2040	2010	
		Pro[kgf]	550	312	285	262	249	230	208	205	
6105SK		P_1［kW］	-	1.52	1.88	2.27	2.56	3.05	3.79	3.79	CHH E5 页 CVV E47 页
		T_{out}［N・m］	126	94.9	94.9	94.9	94.9	94.9	94.9	94.9	
		T_{out}［kgf・m］	12.9	9.67	9.67	9.67	9.67	9.67	9.67	9.67	
	实际减速比 4.100	Pro[N]	5400	2920	2650	2430	2300	2120	1900	1890	
		Pro[kgf]	550	298	270	248	234	216	194	193	
6110SK		P_1［kW］	-	2.50	3.11	3.75	4.12	4.62	5.35	5.35	CHH E5 页 CVV E48 页
		T_{out}［N・m］	157	157	157	157	153	144	134	134	
		T_{out}［kgf・m］	16.0	16.0	16.0	16.0	15.6	14.7	13.6	13.6	
	实际减速比 3.859	Pro[N]	7610	3840	3490	3210	3060	2890	2690	2640	
		Pro[kgf]	776	391	356	327	312	295	274	269	
6115SK		P_1［kW］	-	3.13	3.88	4.69	5.15	5.78	6.69	6.69	CHH E5 页 CVV E48 页
		T_{out}［N・m］	196	196	196	196	191	180	167	167	
		T_{out}［kgf・m］	20.0	20.0	20.0	20.0	19.4	18.4	17.1	17.1	
	实际减速比 3.859	Pro[N]	7610	3540	3200	2910	2780	2620	2430	2420	
		Pro[kgf]	776	361	326	297	283	267	248	247	
机座号		n_1［r/min］	50	580	720	870	980	1165	1450	1750	尺寸图登载页
		n_2［r/min］	12.5	145	180	218	245	291	363	438	

注）1. 低速轴许可径向负载为负载点在低速轴中央的值。负载点在低速轴中央以外时以及关于许可轴向负载的情况，请参见技术资料 F14 ～ F16 页。
2. 高速轴的径向负载请参见 F17、F18 页。

选型表

机座号：6070SK ～ 6115SK

n_1：输入转速［r/min］
n_2：输出转速［r/min］
P_1：许可输入容量［kW］
T_{out}：许可输出扭矩［N・m & kgf・m］
Pro：低速轴许可径向负载［N & kgf］

公称减速比 5

机座号										尺寸图登载页
	n_1［r/min］	50	580	720	870	980	1165	1450	1750	
	n_2［r/min］	10.0	116	144	174	196	233	290	350	
6070SK	P_1［kW］	-	0.388	0.473	0.563	0.627	0.734	0.886	0.886	CHH E4 页 CVV E46 页
	T_{out}［N・m］	44.8	30.3	29.8	29.3	29.0	28.6	27.7	27.7	
实际减速比 5.109	T_{out}［kgf・m］	4.56	3.09	3.04	2.99	2.96	2.91	2.83	2.83	
	Pro[N]	1770	1770	1730	1600	1530	1430	1320	1280	
	Pro[kgf]	180	180	176	163	156	146	135	130	
6075SK	P_1［kW］	-	0.485	0.591	0.703	0.784	0.918	1.11	1.11	CHH E4 页 CVV E46 页
	T_{out}［N・m］	56.0	37.9	37.3	36.7	36.3	35.7	34.7	34.7	
实际减速比 5.109	T_{out}［kgf・m］	5.70	3.87	3.80	3.74	3.70	3.64	3.53	3.53	
	Pro[N]	1770	1770	1650	1530	1460	1360	1260	1220	
	Pro[kgf]	180	180	168	156	149	139	128	124	
6080SK	P_1［kW］	-	0.748	0.912	1.08	1.19	1.34	1.55	1.55	CHH E4 页 CVV E46 页
	T_{out}［N・m］	73.4	58.5	57.5	56.6	55.3	52.2	48.5	48.5	
实际减速比 5.114	T_{out}［kgf・m］	7.49	5.97	5.86	5.76	5.63	5.32	4.94	4.94	
	Pro[N]	2560	1860	1710	1580	1500	1420	1320	1290	
	Pro[kgf]	261	190	174	161	153	145	135	131	
6085SK	P_1［kW］	-	0.879	1.07	1.27	1.40	1.57	1.82	1.82	CHH E4 页 CVV E46 页
	T_{out}［N・m］	86.2	68.7	67.5	66.4	64.9	61.3	56.9	56.9	
实际减速比 5.114	T_{out}［kgf・m］	8.79	7.00	6.88	6.77	6.61	6.24	5.80	5.80	
	Pro[N]	2560	1770	1610	1490	1420	1340	1250	1230	
	Pro[kgf]	261	180	164	152	145	137	127	125	
6090SK	P_1［kW］	-	1.06	1.27	1.49	1.64	1.89	2.24	2.24	CHH E4 页 CVV E47 页
	T_{out}［N・m］	101	82.9	80.3	77.8	76.1	73.6	70.1	70.1	
实际减速比 5.017	T_{out}［kgf・m］	10.3	8.45	8.18	7.93	7.76	7.50	7.14	7.14	
	Pro[N]	3340	3340	3090	2870	2760	2580	2380	2320	
	Pro[kgf]	340	340	315	293	281	263	243	236	
6095SK	P_1［kW］	-	1.25	1.50	1.76	1.93	2.22	2.64	2.64	CHH E4 页 CVV E47 页
	T_{out}［N・m］	119	97.5	94.5	91.5	89.6	86.5	82.5	82.5	
实际减速比 5.017	T_{out}［kgf・m］	12.1	9.94	9.63	9.33	9.13	8.82	8.41	8.41	
	Pro[N]	3340	3220	2960	2750	2630	2460	2270	2220	
	Pro[kgf]	340	328	302	280	268	251	231	226	
6100SK	P_1［kW］	-	1.28	1.58	1.91	2.15	2.56	3.15	3.15	CHH E5 页 CVV E47 页
	T_{out}［N・m］	133	100	100	100	100	100	98.6	98.6	
实际减速比 5.017	T_{out}［kgf・m］	13.6	10.2	10.2	10.2	10.2	10.2	10.0	10.0	
	Pro[N]	5400	3200	2910	2680	2530	2340	2120	2090	
	Pro[kgf]	550	326	297	273	258	239	216	213	
6105SK	P_1［kW］	-	1.50	1.86	2.25	2.53	3.01	3.70	3.70	CHH E5 页 CVV E47 页
	T_{out}［N・m］	156	117	117	117	117	117	116	116	
实际减速比 5.017	T_{out}［kgf・m］	15.9	11.9	11.9	11.9	11.9	11.9	11.8	11.8	
	Pro[N]	5400	3030	2750	2510	2370	2180	1960	1960	
	Pro[kgf]	550	309	280	256	242	222	200	200	
6110SK	P_1［kW］	-	2.30	2.75	3.20	3.50	3.95	4.61	4.61	CHH E5 页 CVV E48 页
	T_{out}［N・m］	195	180	173	167	162	154	144	144	
实际减速比 4.707	T_{out}［kgf・m］	19.9	18.3	17.7	17.0	16.5	15.7	14.7	14.7	
	Pro[N]	7610	4060	3740	3470	3340	3140	2900	2840	
	Pro[kgf]	776	414	381	354	340	320	296	290	
6115SK	P_1［kW］	-	2.88	3.44	4.00	4.37	4.94	5.77	5.77	CHH E5 页 CVV E48 页
	T_{out}［N・m］	244	225	217	209	202	192	180	180	
实际减速比 4.707	T_{out}［kgf・m］	24.9	22.9	22.1	21.3	20.6	19.6	18.4	18.4	
	Pro[N]	7610	3740	3420	3180	3040	2850	2650	2630	
	Pro[kgf]	776	381	349	324	310	291	270	268	
机座号	n_1［r/min］	50	580	720	870	980	1165	1450	1750	尺寸图登载页
	n_2［r/min］	10.0	116	144	174	196	233	290	350	

注）1. 低速轴许可径向负载为负载点在低速轴中央的值。负载点在低速轴中央以外时以及关于许可轴向负载的情况，请参见技术资料 F14 ～ F16 页。
2. 高速轴的径向负载请参见 F17、F18 页。

选型表

机座号：6070SK ～ 6115SK

公称减速比 6

n_1：输入转速［r/min］　T_{out}：许可输出扭矩［N・m & kgf・m］
n_2：输出转速［r/min］　Pro：低速轴许可径向负载［N & kgf］
P_1：许可输入容量［kW］

机座号		n_1［r/min］	50	580	720	870	980	1165	1450	1750	尺寸图登载页
		n_2［r/min］	8.33	96.7	120	145	163	194	242	292	
6070SK		P_1［kW］	-	0.339	0.414	0.492	0.549	0.642	0.784	0.784	CHH E4 页 CVV E46 页
		T_{out}［N・m］	46.6	31.8	31.3	30.8	30.5	30.0	29.4	29.4	
	实际减速比 5.915	T_{out}［kgf・m］	4.75	3.24	3.19	3.14	3.11	3.06	3.00	3.00	
		Pro[N]	1770	1770	1770	1700	1620	1520	1390	1340	
		Pro[kgf]	180	180	180	173	165	155	142	137	
6075SK		P_1［kW］	-	0.424	0.517	0.615	0.686	0.803	0.980	0.980	CHH E4 页 CVV E46 页
		T_{out}［N・m	58.3	39.8	39.1	38.5	38.1	37.5	36.8	36.8	
	实际减速比 5.915	T_{out}［kgf・m］	5.94	4.05	3.98	3.92	3.88	3.82	3.75	3.75	
		Pro[N]	1770	1770	1750	1620	1550	1450	1320	1290	
		Pro[kgf]	180	180	178	165	158	148	135	131	
6080SK		P_1［kW］	-	0.632	0.771	0.917	0.997	1.12	1.30	1.30	CHH E4 页 CVV E46 页
		T_{out}［N・m］	63.8	59.3	58.3	57.4	55.4	52.3	48.6	48.6	
	实际减速比 6.164	T_{out}［kgf・m］	6.50	6.04	5.94	5.85	5.65	5.33	4.96	4.96	
		Pro[N]	2560	1990	1810	1690	1620	1520	1410	1380	
		Pro[kgf]	261	203	185	172	165	155	144	141	
6085SK		P_1［kW］	-	0.790	0.964	1.15	1.25	1.40	1.62	1.62	CHH E4 页 CVV E46 页
		T_{out}［N・m］	79.8	74.2	72.9	71.8	69.3	65.4	60.8	60.8	
	实际减速比 6.164	T_{out}［kgf・m］	8.14	7.56	7.43	7.32	7.06	6.67	6.20	6.20	
		Pro[N]	2560	1840	1690	1550	1480	1400	1300	1290	
		Pro[kgf]	261	188	172	158	151	143	133	131	
6090SK		P_1［kW］	-	0.883	1.07	1.25	1.39	1.60	1.91	1.91	CHH E4 页 CVV E47 页
		T_{out}［N・m］	98.7	82.9	80.6	78.4	77.0	74.8	71.7	71.7	
	实际减速比 5.623	T_{out}［kgf・m］	10.1	8.45	8.22	7.99	7.85	7.62	7.31	7.31	
		Pro[N]	3340	3340	3260	3030	2900	2720	2510	2420	
		Pro[kgf]	340	340	332	309	296	277	256	247	
6095SK		P_1［kW］	-	1.05	1.27	1.49	1.65	1.90	2.27	2.27	CHH E4 页 CVV E47 页
		T_{out}［N・m］	117	98.6	95.9	93.3	91.6	88.9	85.3	85.3	
	实际减速比 5.623	T_{out}［kgf・m］	12.0	10.0	9.8	9.51	9.34	9.07	8.70	8.70	
		Pro[N]	3340	3340	3120	2900	2770	2590	2380	2320	
		Pro[kgf]	340	340	318	296	282	264	243	237	
6100SK		P_1［kW］	-	1.07	1.33	1.61	1.81	2.15	2.67	2.67	CHH E5 页 CVV E47 页
		T_{out}［N・m］	119	101	101	101	101	101	100	100	
	实际减速比 5.623	T_{out}［kgf・m］	12.2	10.3	10.3	10.3	10.3	10.3	10.2	10.2	
		Pro[N]	5400	3370	3080	2840	2690	2480	2250	2220	
		Pro[kgf]	550	344	314	289	274	253	229	226	
6105SK		P_1［kW］	-	1.26	1.56	1.89	2.13	2.53	3.14	3.14	CHH E5 页 CVV E47 页
		T_{out}［N・m］	136	118	118	118	118	118	118	118	
	实际减速比 5.623	T_{out}［kgf・m］	13.8	12.1	12.1	12.1	12.1	12.1	12.0	12.0	
		Pro[N]	5400	3220	2910	2680	2530	2320	2090	2080	
		Pro[kgf]	550	328	297	273	258	237	213	212	
6110SK		P_1［kW］	-	2.05	2.47	2.89	3.18	3.62	4.22	4.22	CHH E5 页 CVV E48 页
		T_{out}［N・m］	195	192	187	181	176	169	158	158	
	实际减速比 5.980	T_{out}［kgf・m］	19.9	19.6	19.0	18.4	18.0	17.2	16.1	16.1	
		Pro[N]	7610	4370	4000	3720	3550	3340	3090	3030	
		Pro[kgf]	776	445	408	379	362	340	315	309	
6115SK		P_1［kW］	-	2.56	3.09	3.61	3.97	4.53	5.28	5.28	CHH E5 页 CVV E48 页
		T_{out}［N・m］	244	241	233	226	221	212	198	198	
	实际减速比 5.980	T_{out}［kgf・m］	24.9	24.5	23.8	23.0	22.5	21.6	20.2	20.2	
		Pro[N]	7610	4000	3650	3370	3220	3010	2800	2790	
		Pro[kgf]	776	408	372	344	328	307	285	284	
机座号		n_1［r/min］	50	580	720	870	980	1165	1450	1750	尺寸图登载页
		n_2［r/min］	8.33	96.7	120	145	163	194	242	292	

注）1. 低速轴许可径向负载为负载点在低速轴中央的值。负载点在低速轴中央以外时以及关于许可轴向负载的情况，请参见技术资料 F14 ～ F16 页。
2. 高速轴的径向负载请参见 F17、F18 页。

选型表

机座号：6070SK ～ 6115SK

n_1：输入转速［r/min］
n_2：输出转速［r/min］
P_1：许可输入容量［kW］
T_{out}：许可输出扭矩［N・m＆kgf・m］
Pro：低速轴许可径向负载［N＆kgf］

公称减速比 8

机座号										尺寸图登载页
	n_1［r/min］	50	580	720	870	980	1165	1450	1750	
	n_2［r/min］	6.25	72.5	90.0	109	123	146	181	219	
6070SK	P_1［kW］	-	0.254	0.310	0.369	0.411	0.482	0.589	0.589	CHH E4 页 CVV E46 页
	T_{out}［N・m］	45.8	31.7	31.2	30.8	30.5	30.0	29.5	29.5	
实际减速比 8.097	T_{out}［kgf・m］	4.67	3.23	3.18	3.14	3.11	3.06	3.01	3.01	
	Pro[N]	1770	1770	1770	1770	1770	1710	1570	1510	
	Pro[kgf]	180	180	180	180	180	174	160	154	
6075SK	P_1［kW］	-	0.317	0.387	0.461	0.514	0.603	0.736	0.736	CHH E4 页 CVV E46 页
	T_{out}［N・m］	57.3	39.7	39.0	38.5	38.1	37.6	36.9	36.9	
实际减速比 8.097	T_{out}［kgf・m］	5.84	4.04	3.98	3.92	3.88	3.83	3.76	3.76	
	Pro[N]	1770	1770	1770	1770	1750	1640	1500	1450	
	Pro[kgf]	180	180	180	180	178	167	153	148	
6080SK	P_1［kW］	-	0.495	0.604	0.719	0.802	0.939	1.10	1.10	CHH E4 页 CVV E46 页
	T_{out}［N・m］	65.8	61.9	60.9	60.0	59.4	58.5	54.8	54.8	
实际减速比 7.660	T_{out}［kgf・m］	6.70	6.31	6.20	6.11	6.05	5.96	5.59	5.59	
	Pro[N]	2560	2200	2010	1860	1780	1660	1530	1490	
	Pro[kgf]	261	224	205	190	181	169	156	152	
6085SK	P_1［kW］	-	0.618	0.755	0.899	1.00	1.17	1.37	1.37	CHH E4 页 CVV E46 页
	T_{out}［N・m］	82.2	77.4	76.1	75.0	74.2	73.2	68.6	68.6	
实际减速比 7.660	T_{out}［kgf・m］	8.38	7.89	7.76	7.64	7.57	7.46	6.99	6.99	
	Pro[N]	2560	2060	1880	1740	1650	1530	1410	1390	
	Pro[kgf]	261	210	192	177	168	156	144	142	
6090SK	P_1［kW］	-	0.691	0.834	0.980	1.08	1.25	1.50	1.50	CHH E4 页 CVV E47 页
	T_{out}［N・m］	104	86.5	84.0	81.8	80.3	78.1	75.1	75.1	
实际减速比 8.169	T_{out}［kgf・m］	10.6	8.81	8.57	8.34	8.19	7.96	7.65	7.65	
	Pro[N]	3340	3340	3340	3340	3210	3000	2760	2680	
	Pro[kgf]	340	340	340	340	327	306	281	273	
6095SK	P_1［kW］	-	0.814	0.983	1.16	1.28	1.48	1.77	1.77	CHH E4 页 CVV E47 页
	T_{out}［N・m］	122	102	99.1	96.4	94.7	92.1	88.5	88.5	
实际减速比 8.169	T_{out}［kgf・m］	12.5	10.4	10.1	9.83	9.65	9.38	9.02	9.02	
	Pro[N]	3340	3340	3340	3200	3050	2840	2620	2560	
	Pro[kgf]	340	340	340	326	311	290	267	261	
6100SK	P_1［kW］	-	0.848	1.05	1.27	1.43	1.70	2.12	2.12	CHH E5 页 CVV E47 页
	T_{out}［N・m］	126	106	106	106	106	106	106	106	
实际减速比 8.169	T_{out}［kgf・m］	12.8	10.8	10.8	10.8	10.8	10.8	10.8	10.8	
	Pro[N]	5400	3710	3360	3090	2920	2700	2420	2400	
	Pro[kgf]	550	378	343	315	298	275	247	245	
6105SK	P_1［kW］	-	0.996	1.24	1.49	1.68	2.00	2.49	2.49	CHH E5 页 CVV E47 页
	T_{out}［N・m］	127	125	125	125	125	125	125	125	
实际减速比 8.169	T_{out}［kgf・m］	13.0	12.7	12.7	12.7	12.7	12.7	12.7	12.7	
	Pro[N]	5400	3500	3170	2880	2730	2490	2230	2240	
	Pro[kgf]	550	357	323	294	278	254	227	228	
6110SK	P_1［kW］	-	1.58	1.96	2.37	2.67	3.13	3.70	3.70	CHH E5 页 CVV E48 页
	T_{out}［N・m］	197	197	197	197	197	195	185	185	
实际减速比 7.738	T_{out}［kgf・m］	20.1	20.1	20.1	20.1	20.1	19.9	18.9	18.9	
	Pro[N]	7610	4920	4480	4120	3900	3630	3350	3290	
	Pro[kgf]	776	502	457	420	398	370	341	335	
6115SK	P_1［kW］	-	1.97	2.45	2.96	3.34	3.91	4.63	4.63	CHH E5 页 CVV E48 页
	T_{out}［N・m］	247	247	247	247	247	244	232	232	
实际减速比 7.738	T_{out}［kgf・m］	25.2	25.2	25.2	25.2	25.2	24.8	23.6	23.6	
	Pro[N]	7610	4570	4130	3770	3560	3290	3010	3010	
	Pro[kgf]	776	466	421	384	363	335	307	307	
机座号	n_1［r/min］	50	580	720	870	980	1165	1450	1750	尺寸图登载页
	n_2［r/min］	6.25	72.5	90.0	109	123	146	181	219	

注）1. 低速轴许可径向负载为负载点在低速轴中央的值。负载点在低速轴中央以外时以及关于许可轴向负载的情况，请参见技术资料 F14 ～ F16 页。
2. 高速轴的径向负载请参见 F17、F18 页。

选型表

机座号：6070SK ～ 6115SK

公称减速比 10

n_1：输入转速［r/min］　　T_{out}：许可输出扭矩［N・m & kgf・m］
n_2：输出转速［r/min］　　Pro：低速轴许可径向负载［N & kgf］
P_1：许可输入容量［kW］

机座号		50	580	720	870	980	1165	1450	1750	尺寸图登载页
	n_1［r/min］									
	n_2［r/min］	5.00	58.0	72.0	87.0	98.0	117	145	175	
6070SK	P_1［kW］	-	0.195	0.238	0.284	0.317	0.371	0.454	0.454	CHH E4 页 CVV E46 页
	T_{out}［N・m］	47.4	30.5	30.0	29.6	29.3	28.9	28.4	28.4	
实际减速比 9.848	T_{out}［kgf・m］	4.83	3.11	3.06	3.02	2.99	2.95	2.89	2.89	
	Pro[N]	1770	1770	1770	1770	1770	1770	1730	1650	
	Pro[kgf]	180	180	180	180	180	180	176	168	
6075SK	P_1［kW］	-	0.244	0.298	0.355	0.396	0.464	0.567	0.567	CHH E4 页 CVV E46 页
	T_{out}［N・m］	59.3	38.1	37.5	37.0	36.6	36.1	35.5	35.5	
实际减速比 9.848	T_{out}［kgf・m］	6.04	3.88	3.82	3.77	3.73	3.68	3.62	3.62	
	Pro[N]	1770	1770	1770	1770	1770	1770	1660	1590	
	Pro[kgf]	180	180	180	180	180	180	169	162	
6080SK	P_1［kW］	-	0.379	0.463	0.551	0.615	0.720	0.880	0.880	CHH E4 页 CVV E46 页
	T_{out}［N・m］	72.6	59.2	58.3	57.4	56.9	56.1	55.1	55.1	
实际减速比 9.474	T_{out}［kgf・m］	7.40	6.04	5.94	5.85	5.80	5.72	5.61	5.61	
	Pro[N]	2560	2440	2250	2080	1980	1850	1700	1650	
	Pro[kgf]	261	249	229	212	202	189	173	168	
6085SK	P_1［kW］	-	0.473	0.578	0.688	0.768	0.900	1.10	1.10	CHH E4 页 CVV E46 页
	T_{out}［N・m］	90.8	74.0	72.9	71.8	71.1	70.1	68.8	68.8	
实际减速比 9.474	T_{out}［kgf・m］	9.25	7.55	7.43	7.32	7.25	7.15	7.02	7.02	
	Pro[N]	2560	2320	2120	1960	1860	1740	1590	1550	
	Pro[kgf]	261	236	216	200	190	177	162	158	
6090SK	P_1［kW］	-	0.645	0.778	0.915	1.01	1.17	1.40	1.40	CHH E4 页 CVV E47 页
	T_{out}［N・m］	121	101	98.0	95.4	93.7	91.1	87.6	87.6	
实际减速比 9.996	T_{out}［kgf・m］	12.3	10.3	10.0	9.73	9.55	9.29	8.93	8.93	
	Pro[N]	3340	3340	3340	3340	3340	3270	3010	2910	
	Pro[kgf]	340	340	340	340	340	333	307	297	
6095SK	P_1［kW］	-	0.814	0.983	1.16	1.28	1.48	1.77	1.77	CHH E4 页 CVV E47 页
	T_{out}［N・m］	153	127	124	121	118	115	111	111	
实际减速比 9.996	T_{out}［kgf・m］	15.6	13.0	12.6	12.3	12.1	11.7	11.3	11.3	
	Pro[N]	3340	3340	3340	3340	3260	3050	2800	2740	
	Pro[kgf]	340	340	340	340	332	311	285	279	
6100SK	P_1［kW］	-	0.891	1.11	1.34	1.51	1.71	1.98	1.98	CHH E5 页 CVV E47 页
	T_{out}［N・m］	156	139	139	139	139	133	124	124	
实际减速比 9.996	T_{out}［kgf・m］	15.9	14.2	14.2	14.2	14.2	13.6	12.6	12.6	
	Pro[N]	5400	3890	3540	3240	3060	2870	2680	2640	
	Pro[kgf]	550	397	361	330	312	293	273	269	
6105SK	P_1［kW］	-	0.990	1.23	1.48	1.67	1.90	2.20	2.20	CHH E5 页 CVV E47 页
	T_{out}［N・m］	159	155	155	155	155	148	138	138	
实际减速比 9.996	T_{out}［kgf・m］	16.3	15.8	15.8	15.8	15.8	15.1	14.0	14.0	
	Pro[N]	5400	3760	3390	3100	2920	2740	2550	2530	
	Pro[kgf]	550	383	346	316	298	279	260	258	
6110SK	P_1［kW］	-	1.32	1.61	1.92	2.14	2.51	3.06	3.06	CHH E5 页 CVV E48 页
	T_{out}［N・m］	249	207	203	200	198	195	191	191	
实际减速比 10.07	T_{out}［kgf・m］	25.4	21.1	20.7	20.4	20.2	19.9	19.5	19.5	
	Pro[N]	7610	5420	4960	4590	4380	4070	3710	3640	
	Pro[kgf]	776	552	506	468	446	415	378	371	
6115SK	P_1［kW］	-	1.65	2.02	2.40	2.68	3.14	3.83	3.83	CHH E5 页 CVV E48 页
	T_{out}［N・m］	311	259	254	250	248	244	239	239	
实际减速比 10.07	T_{out}［kgf・m］	31.7	26.4	25.9	25.5	25.3	24.9	24.4	24.4	
	Pro[N]	7610	5040	4600	4230	4010	3720	3360	3360	
	Pro[kgf]	776	514	469	431	409	379	343	342	
机座号	n_1［r/min］	50	580	720	870	980	1165	1450	1750	尺寸图登载页
	n_2［r/min］	5.00	58.0	72.0	87.0	98.0	117	145	175	

注）1. 低速轴许可径向负载为负载点在低速轴中央的值。负载点在低速轴中央以外时以及关于许可轴向负载的情况，请参见技术资料 F14 ～ F16 页。
2. 高速轴的径向负载请参见 F17、F18 页。

M E M O

选型表

机座号：6060 ～ 6115

减速比 6

n_1：输入转速［r/min］　　T_{out}：许可输出扭矩［N・m & kgf・m］
n_2：输出转速［r/min］　　Pro：低速轴许可径向负载［N & kgf］
P_1：许可输入容量［kW］

机座号										尺寸图 登载页
	n_1［r/min］	50	580	720	870	980	1165	1450	1750	
	n_2［r/min］	8.33	96.7	120	145	163	194	242	292	
6060	P_1［kW］	-	0.2	0.2	0.2	0.2	0.2	0.2	0.2	CNH E6 页
	T_{out}［N・m］	24.0	18.8	15.1	12.5	11.1	9.4	7.5	6.2	
	T_{out}［kgf・m］	2.45	1.92	1.54	1.27	1.13	0.95	0.77	0.63	CNF E26 页
	Pro［N］	969	1020	999	940	905	857	798	751	
	Pro［kgf］	98.8	104	102	96	92	87	81	77	CNV E49 页
6065	P_1［kW］	-	0.267	0.286	0.286	0.286	0.286	0.286	0.286	CNH E6 页
	T_{out}［N・m］	25.0	25.0	21.6	17.9	15.9	13.4	10.7	8.9	
	T_{out}［kgf・m］	2.55	2.55	2.20	1.82	1.62	1.37	1.09	0.91	CNF E26 页
	Pro［N］	958	958	987	931	897	850	793	747	
	Pro［kgf］	97.7	97.7	101	95	91	87	81	76	CNV E49 页
6070	P_1［kW］	-	0.316	0.347	0.347	0.347	0.347	0.347	0.347	CNH E6 页
	T_{out}［N・m］	29.7	29.7	26.2	21.7	19.3	16.2	13.0	10.8	
	T_{out}［kgf・m］	3.03	3.03	2.67	2.21	1.97	1.65	1.33	1.10	CNF E26 页
	Pro［N］	1770	1770	1710	1610	1550	1470	1380	1300	
	Pro［kgf］	180	180	174	164	158	150	141	133	CNV E49 页
6075	P_1［kW］	-	0.316	0.376	0.407	0.407	0.407	0.407	0.407	CNH E6 页
	T_{out}［N・m］	29.7	29.7	28.4	25.5	22.6	19.0	15.3	12.7	
	T_{out}［kgf・m］	3.03	3.03	2.90	2.60	2.30	1.94	1.56	1.29	CNF E26 页
	Pro［N］	1770	1770	1700	1600	1540	1470	1370	1290	
	Pro［kgf］	180	180	173	163	157	150	140	131	CNV E49 页
6080	P_1［kW］	-	0.592	0.592	0.592	0.592	0.592	0.592	0.592	CNH E6 页
	T_{out}［N・m］	78.5	55.6	44.8	37.1	32.9	27.7	22.2	18.4	
	T_{out}［kgf・m］	8.00	5.67	4.57	3.78	3.35	2.82	2.26	1.88	CNF E26 页
	Pro［N］	2560	2540	2380	2240	2160	2050	1910	1800	
	Pro［kgf］	261	259	243	228	220	209	195	183	CNV E49 页
6085	P_1［kW］	-	0.778	0.778	0.778	0.778	0.778	0.778	0.778	CNH E6 页
	T_{out}［N・m］	78.5	73.0	59	49	43.2	36	29.2	24	
	T_{out}［kgf・m］	8.00	7.4	6.0	5.0	4.4	3.7	2.98	2.5	CNF E26 页
	Pro［N］	2560	2510	2350	2220	2140	2030	1900	1790	
	Pro［kgf］	261	256	240	226	218	207	194	182	CNV E49 页
6090	P_1［kW］	-	1.15	1.15	1.15	1.15	1.15	1.15	1.15	CNH E7 页
	T_{out}［N・m］	142	108	87	72	64	54	43	36	
	T_{out}［kgf・m］	14.5	11.0	8.8	7.3	6.5	5.5	4.4	3.6	CNF E27 页
	Pro［N］	3340	3340	3340	3290	3180	3010	2810	2650	
	Pro［kgf］	340	340	340	335	324	307	286	270	CNV E50 页
6095	P_1［kW］	-	1.47	1.52	1.52	1.52	1.52	1.52	1.52	CNH E7 页
	T_{out}［N・m］	170	138	115	95	84	71	57	47	
	T_{out}［kgf・m］	17.3	14.1	11.7	9.7	8.6	7.2	5.8	4.8	CNF E27 页
	Pro［N］	3340	3340	3340	3240	3130	2980	2780	2630	
	Pro［kgf］	340	340	340	330	319	304	283	268	CNV E50 页
6100	P_1［kW］	-	1.82	2.26	2.35	2.35	2.35	2.35	2.35	CNH E7 页
	T_{out}［N・m］	171	171	171	147	130	110	88	73	
	T_{out}［kgf・m］	17.4	17.4	17.4	15.0	13.3	11.2	9.0	7.4	CNF E27 页
	Pro［N］	5400	5400	5080	4790	4620	4380	4090	3850	
	Pro［kgf］	550	550	518	488	471	446	417	392	CNV E50 页
6105	P_1［kW］	-	1.82	2.26	2.73	3.02	3.18	3.18	3.18	CNH E7 页
	T_{out}［N・m］	171	171	171	171	168	149	119	99	
	T_{out}［kgf・m］	17.4	17.4	17.4	17.4	17.1	15.2	12.1	10.1	CNF E27 页
	Pro［N］	5400	5400	5080	4760	4570	4320	4050	3820	
	Pro［kgf］	550	550	518	485	466	440	413	389	CNV E50 页
6110	P_1［kW］	-	2.06	2.56	3.09	3.48	3.55	3.55	3.55	CNH E7 页
	T_{out}［N・m］	193	193	193	193	193	166	133	110	
	T_{out}［kgf・m］	19.7	19.7	19.7	19.7	19.7	16.9	13.6	11.2	CNF E27 页
	Pro［N］	7610	6210	5760	5400	5180	4910	4590	4320	
	Pro［kgf］	776	633	587	550	528	501	468	440	CNV E50 页
6115	P_1［kW］	-	2.06	2.56	3.09	3.48	3.92	3.92	3.92	CNH E7 页
	T_{out}［N・m］	193	193	193	193	193	183	147	122	
	T_{out}［kgf・m］	19.7	19.7	19.7	19.7	19.7	18.7	15.0	12.4	CNF E27 页
	Pro［N］	7610	6210	5760	5400	5180	4890	4570	4310	
	Pro［kgf］	776	633	587	550	528	498	466	439	CNV E50 页
机座号	n_1［r/min］	50	580	720	870	980	1165	1450	1750	尺寸图 登载页
	n_2［r/min］	8.33	96.7	120	145	163	194	242	292	

注）1. 低速轴许可径向负载为负载点在低速轴中央的值。负载点在低速轴中央以外时以及关于许可轴向负载的情况，请参见技术资料 F14 ～ F16 页。
2. 高速轴的径向负载请参见 F17、F18 页。

选型表

机座号：6120 ～ 6175

n_1：输入转速［r/min］
n_2：输出转速［r/min］
P_1：许可输入容量［kW］
T_{out}：许可输出扭矩［N・m＆kgf・m］
Pro：低速轴许可径向负载［N＆kgf］

减速比 6

机座号										尺寸图登载页
	n_1［r/min］	50	580	720	870	980	1165	1450	1750	
	n_2［r/min］	8.33	96.7	120	145	163	194	242	292	
6120	P_1［kW］	-	3.9	4.85	5.07	5.07	5.07	5.07	5.07	CNH E8 页
	T_{out}［N・m］	366	366	366	317	282	237	190	158	
	T_{out}［kgf・m］	37.3	37.3	37.3	32.3	28.7	24.2	19.4	16.1	CNF E28 页
	Pro［N］	9810	6880	6380	6020	5810	5510	5160	4860	
	Pro［kgf］	1000	701	650	614	592	562	526	495	CNV E51 页
6125	P_1［kW］	-	3.9	4.85	5.84	6.4	6.96	6.96	5.81	CNH E8 页
	T_{out}［N・m］	366	366	366	366	355	325	261	181	
	T_{out}［kgf・m］	37.3	37.3	37.3	37.3	36.2	33.1	26.6	18.5	CNF E28 页
	Pro［N］	9810	6880	6380	5960	5730	5420	5080	4840	
	Pro［kgf］	1000	701	650	608	584	552	518	493	CNV E51 页
6130	P_1［kW］	-	5.91	7.19	8.31	9.1	9.39	9.39	9.39	CHH E8 页
	T_{out}［N・m］	555	555	543	520	505	439	353	292	
	T_{out}［kgf・m］	56.6	56.6	55.4	53.0	51.5	44.8	36.0	29.8	CHF E28 页
	Pro［N］	14700	7930	7350	6890	6620	6290	5910	5590	
	Pro［kgf］	1500	808	749	702	675	641	602	570	CVV E51 页
6135	P_1［kW］	-	6.47	7.87	9.1	9.96	11.3	11.3	11.3	CHH E8 页
	T_{out}［N・m］	607	607	595	569	553	528	424	352	
	T_{out}［kgf・m］	61.9	61.9	60.7	58.0	56.4	53.8	43.2	35.9	CHF E28 页
	Pro［N］	14700	7870	7290	6830	6560	6190	5830	5520	
	Pro［kgf］	1500	802	743	696	669	631	594	563	CVV E51 页
6140	P_1［kW］	-	7.64	9.48	11.2	12.2	13	13	13	CHH E8 页
	T_{out}［N・m］	717	717	717	698	678	609	489	405	
	T_{out}［kgf・m］	73.1	73	73	71	69	62	50	41	CHF E28 页
	Pro［N］	16000	12100	11300	10700	10300	9820	9230	8750	
	Pro［kgf］	1630	1230	1150	1090	1050	1000	941	892	CVV E52 页
6145	P_1［kW］	-	7.64	9.48	11.2	12.2	13.9	15.1	15.1	CHH E8 页
	T_{out}［N・m］	717	717	717	698	678	651	569	471	
	T_{out}［kgf・m］	73.1	73	73	71	69	66	58	48	CHF E28 页
	Pro［N］	16000	12100	11300	10700	10300	9800	9200	8720	
	Pro［kgf］	1630	1230	1150	1090	1050	999	938	889	CVV E52 页
6160	P_1［kW］	-	14.1	17.5	20.3	20.3	20.3	20.3	20.3	CHH E9 页
	T_{out}［N・m］	1320	1320	1320	1270	1130	948	762	631	
	T_{out}［kgf・m］	135	135	135	129	115	97	78	64	CHF E29 页
	Pro［N］	22100	13500	12500	11700	11300	10800	10100	9550	
	Pro［kgf］	2250	1380	1270	1190	1150	1100	1030	973	CVV E52 页
6165	P_1［kW］	-	14.1	17.5	21.2	23.8	24.1	24.1	24.1	CHH E9 页
	T_{out}［N・m］	1320	1320	1320	1320	1320	1120	903	748	
	T_{out}［kgf・m］	135	135	135	135	135	114	92	76	CHF E29 页
	Pro［N］	22100	13500	12500	11600	11100	10600	9990	9460	
	Pro［kgf］	2250	1380	1270	1180	1130	1080	1020	964	CVV E52 页
6170	P_1［kW］	-	19.8	24.6	27.6	27.6	27.6	27.6	27.6	CHH E9 页
	T_{out}［N・m］	1860	1860	1860	1730	1530	1290	1040	859	
	T_{out}［kgf・m］	190	190	190	176	156	131	106	88	CHF E29 页
	Pro［N］	29500	15100	13900	13100	12700	12100	11300	10700	
	Pro［kgf］	3010	1540	1420	1340	1290	1230	1150	1090	CVV E53 页
6175	P_1［kW］	-	19.8	24.6	29.7	30.1	30.1	30.1	30.1	CHH E9 页
	T_{out}［N・m］	1860	1860	1860	1860	1670	1410	1130	937	
	T_{out}［kgf・m］	190	190	190	190	170	144	115	96	CHF E29 页
	Pro［N］	29500	15100	13900	13000	12600	12000	11300	10700	
	Pro［kgf］	3010	1540	1420	1330	1280	1220	1150	1090	CVV E53 页
机座号	n_1［r/min］	50	580	720	870	980	1165	1450	1750	尺寸图登载页
	n_2［r/min］	8.33	96.7	120	145	163	194	242	292	

注）1. 低速轴许可径向负载为负载点在低速轴中央的值。负载点在低速轴中央以外时以及关于许可轴向负载的情况，请参见技术资料 F14 ～ F16 页。
2. 高速轴的径向负载请参见 F17、F18 页。

选型表

机座号：6060 ～ 6115

减速比 8

n_1：输入转速［r/min］
n_2：输出转速［r/min］
P_1：许可输入容量［kW］
T_{out}：许可输出扭矩［N・m & kgf・m］
Pro：低速轴许可径向负载［N & kgf］

机座号	n_1［r/min］	50	580	720	870	980	1165	1450	1750	尺寸图登载页
	n_2［r/min］	6.25	72.5	90	109	123	146	181	219	
6060	P_1［kW］	-	0.192	0.2	0.2	0.2	0.2	0.2	0.2	CNH E6 页
	T_{out}［N・m］	24.0	24.0	20.2	16.7	14.8	12.5	10.0	8.3	CNF E26 页
	T_{out}［kgf・m］	2.45	2.45	2.06	1.70	1.51	1.27	1.02	0.85	CNV E49 页
	Pro［N］	1010	1010	1050	1070	1030	978	912	859	
	Pro［kgf］	103.0	103	107	109	105	100	93	88	
6065	P_1［kW］	-	0.216	0.259	0.286	0.286	0.286	0.286	0.286	CNH E6 页
	T_{out}［N・m］	27.1	27.1	26.1	23.9	21.2	17.8	14.3	11.9	CNF E26 页
	T_{out}［kgf・m］	2.76	2.76	2.66	2.44	2.16	1.81	1.46	1.21	CNV E49 页
	Pro［N］	974	974	985	1010	1020	968	904	852	
	Pro［kgf］	99.3	99.3	100	103	104	99	92	87	
6070	P_1［kW］	-	0.288	0.325	0.347	0.347	0.347	0.347	0.347	CNH E6 页
	T_{out}［N・m］	43.7	36.1	32.8	28.9	25.7	21.6	17.3	14.4	CNF E26 页
	T_{out}［kgf・m］	4.45	3.68	3.34	2.95	2.62	2.20	1.76	1.47	CNV E49 页
	Pro［N］	1770	1770	1770	1770	1710	1620	1520	1430	
	Pro［kgf］	180	180	180	180	174	165	155	146	
6075	P_1［kW］	-	0.288	0.325	0.361	0.386	0.407	0.407	0.407	CNH E6 页
	T_{out}［N・m］	43.7	36.1	32.8	30.1	28.6	25.3	20.4	16.9	CNF E26 页
	T_{out}［kgf・m］	4.45	3.68	3.34	3.07	2.92	2.58	2.08	1.72	CNV E49 页
	Pro［N］	1770	1770	1770	1770	1700	1610	1510	1420	
	Pro［kgf］	180	180	180	180	173	164	154	145	
6080	P_1［kW］	-	0.592	0.592	0.592	0.592	0.592	0.592	0.592	CNH E6 页
	T_{out}［N・m］	80.0	74.1	59.7	49.4	43.9	36.9	29.6	24.6	CNF E26 页
	T_{out}［kgf・m］	8.15	7.55	6.09	5.04	4.48	3.76	3.02	2.51	CNV E49 页
	Pro［N］	2560	2560	2560	2420	2330	2210	2060	1940	
	Pro［kgf］	261	261	261	247	238	225	210	198	
6085	P_1［kW］	-	0.778	0.778	0.778	0.778	0.778	0.778	0.778	CNH E6 页
	T_{out}［N・m］	99.2	97.3	78	65	57.6	49	38.9	32	CNF E26 页
	T_{out}［kgf・m］	10.10	9.9	8.0	6.6	5.9	4.9	3.97	3.3	CNV E49 页
	Pro［N］	2560	2560	2530	2390	2310	2190	2050	1930	
	Pro［kgf］	261	261	258	244	235	223	209	197	
6090	P_1［kW］	-	1.15	1.15	1.15	1.15	1.15	1.15	1.15	CNH E7 页
	T_{out}［N・m］	150	143	116	96	85	71	57	48	CNF E27 页
	T_{out}［kgf・m］	15.3	14.6	11.8	9.8	8.7	7.3	5.9	4.8	CNV E50 页
	Pro［N］	3340	3340	3340	3340	3340	3340	3120	2950	
	Pro［kgf］	340	340	340	340	340	340	318	301	
6095	P_1［kW］	-	1.34	1.52	1.52	1.52	1.52	1.52	1.52	CNH E7 页
	T_{out}［N・m］	168	168	153	126	112	94	76	63	CNF E27 页
	T_{out}［kgf・m］	17.1	17.1	15.6	12.8	11.4	9.6	7.7	6.4	CNV E50 页
	Pro［N］	3340	3340	3340	3340	3340	3290	3080	2910	
	Pro［kgf］	340	340	340	340	340	335	314	297	
6100	P_1［kW］	-	1.86	2.2	2.35	2.35	2.35	2.35	2.35	CNH E7 页
	T_{out}［N・m］	250	233	222	196	174	146	117	97	CNF E27 页
	T_{out}［kgf・m］	25.5	23.8	22.6	20.0	17.7	14.9	11.9	9.9	CNV E50 页
	Pro［N］	5400	5400	5400	5320	5130	4870	4550	4290	
	Pro［kgf］	550	550	550	542	523	496	464	437	
6105	P_1［kW］	-	1.86	2.2	2.54	2.78	3.18	3.18	3.18	CNH E7 页
	T_{out}［N・m］	276	233	222	212	206	198	159	132	CNF E27 页
	T_{out}［kgf・m］	28.1	23.8	22.6	21.6	21.0	20.2	16.2	13.5	CNV E50 页
	Pro［N］	5400	5400	5400	5300	5090	4800	4490	4240	
	Pro［kgf］	550	550	550	540	519	489	458	432	
6110	P_1［kW］	-	2.88	3.55	3.55	3.55	3.55	3.55	3.55	CNH E7 页
	T_{out}［N・m］	360	360	358	296	263	221	178	147	CNF E27 页
	T_{out}［kgf・m］	36.7	36.7	36.5	30.2	26.8	22.5	18.1	15.0	CNV E50 页
	Pro［N］	7610	6780	6280	5940	5740	5450	5100	4810	
	Pro［kgf］	776	691	640	606	585	556	520	490	
6115	P_1［kW］	-	3.25	3.92	3.92	3.92	3.92	3.92	3.92	CNH E7 页
	T_{out}［N・m］	406	406	395	327	290	244	196	163	CNF E27 页
	T_{out}［kgf・m］	41.4	41.4	40.3	33.3	29.6	24.9	20.0	16.6	CNV E50 页
	Pro［N］	7610	6720	6230	5910	5700	5420	5070	4790	
	Pro［kgf］	776	685	635	602	581	552	517	488	
机座号	n_1［r/min］	50	580	720	870	980	1165	1450	1750	尺寸图登载页
	n_2［r/min］	6.25	72.5	90	109	123	146	181	219	

注）1. 低速轴许可径向负载为负载点在低速轴中央的值。负载点在低速轴中央以外时以及关于许可轴向负载的情况，请参见技术资料 F14 ～ F16 页。
2. 高速轴的径向负载请参见 F17、F18 页。

选型表

机座号：6120 ～ 6175

n_1：输入转速［r/min］
n_2：输出转速［r/min］
P_1：许可输入容量［kW］
T_{out}：许可输出扭矩［N・m & kgf・m］
Pro：低速轴许可径向负载［N & kgf］

减速比 8

机座号										尺寸图登载页
	n_1［r/min］	50	580	720	870	980	1165	1450	1750	
	n_2［r/min］	6.25	72.5	90	109	123	146	181	219	
6120	P_1［kW］	-	4	4.72	5.07	5.07	5.07	5.07	5.07	CNH E8 页
	T_{out}［N・m］	525	501	476	423	375	316	254	210	
	T_{out}［kgf・m］	53.5	51.1	48.5	43.1	38.2	32.2	25.9	21.4	CNF E28 页
	Pro［N］	9810	7620	7080	6680	6450	6130	5740	5410	CNV
	Pro［kgf］	1000	777	722	681	657	625	585	551	E51 页
6125	P_1［kW］	-	4	4.72	5.45	5.97	6.82	6.95	6.95	CNH E8 页
	T_{out}［N・m］	574	501	476	455	442	425	348	288	
	T_{out}［kgf・m］	58.5	51.1	48.5	46.4	45.1	43.3	35.5	29.4	CNF E28 页
	Pro［N］	9810	7620	7080	6640	6380	6010	5640	5340	CNV
	Pro［kgf］	1000	777	722	677	650	613	575	544	E51 页
6130	P_1［kW］	-	5.94	7.07	8.17	8.95	9.39	9.39	9.39	CHH E8 页
	T_{out}［N・m］	744	744	713	682	663	585	470	389	
	T_{out}［kgf・m］	75.8	75.8	72.7	69.5	67.6	59.6	47.9	39.7	CHF E28 页
	Pro［N］	14700	8800	8170	7660	7350	6980	6560	6210	CVV
	Pro［kgf］	1500	897	833	781	749	712	669	633	E51 页
6135	P_1［kW］	-	6.11	7.27	8.4	9.2	10.5	11.3	11.3	CHH E8 页
	T_{out}［N・m］	764	764	733	701	682	654	566	469	
	T_{out}［kgf・m］	77.9	77.9	74.7	71.5	69.5	66.7	57.7	47.8	CHF E28 页
	Pro［N］	14700	8780	8150	7640	7330	6910	6470	6140	CVV
	Pro［kgf］	1500	895	831	779	747	704	660	626	E51 页
6140	P_1［kW］	-	7.8	9.2	10.6	11.6	13	13	13	CHH E8 页
	T_{out}［N・m］	1150	976	928	887	863	811	652	540	
	T_{out}［kgf・m］	117.0	100	95	90	88	83	67	55	CHF E28 页
	Pro［N］	16000	13400	12600	11900	11400	10900	10200	9690	CVV
	Pro［kgf］	1630	1370	1280	1210	1160	1110	1040	988	E52 页
6145	P_1［kW］	-	7.8	9.2	10.6	11.6	13.3	15.1	15.1	CHH E8 页
	T_{out}［N・m］	1150	976	928	887	863	828	758	628	
	T_{out}［kgf・m］	117.0	100	95	90	88	84	77	64	CHF E28 页
	Pro［N］	16000	13400	12600	11900	11400	10900	10200	9650	CVV
	Pro［kgf］	1630	1370	1280	1210	1160	1110	1040	984	E52 页
6160	P_1［kW］	-	14	17.4	19.7	19.7	19.7	19.7	19.7	CHH E9 页
	T_{out}［N・m］	1760	1760	1760	1640	1460	1230	986	817	
	T_{out}［kgf・m］	179	179	179	167	149	125	101	83	CHF E29 页
	Pro［N］	22100	15000	13800	13000	12600	12000	11300	10700	CVV
	Pro［kgf］	2250	1530	1410	1330	1280	1220	1150	1090	E52 页
6165	P_1［kW］	-	14.9	17.8	20.6	22.5	24.1	24.1	24.1	CHH E9 页
	T_{out}［N・m］	1870	1870	1790	1720	1670	1500	1200	997	
	T_{out}［kgf・m］	191	191	182	175	170	153	122	102	CHF E29 页
	Pro［N］	22100	14900	13800	12900	12400	11800	11100	10500	CVV
	Pro［kgf］	2250	1520	1410	1310	1260	1200	1130	1070	E52 页
6170	P_1［kW］	-	20.2	25.1	27.6	27.6	27.6	27.6	27.6	CHH E9 页
	T_{out}［N・m］	2530	2530	2530	2300	2040	1720	1380	1140	
	T_{out}［kgf・m］	258	258	258	234	208	175	141	116	CHF E29 页
	Pro［N］	29500	16500	15200	14400	13900	13300	12500	11800	CVV
	Pro［kgf］	3010	1680	1550	1470	1420	1360	1270	1200	E53 页
6175	P_1［kW］	-	20.8	25.8	30.1	30.1	30.1	30.1	30.1	CHH E9 页
	T_{out}［N・m］	2600	2600	2600	2510	2230	1880	1510	1250	
	T_{out}［kgf・m］	265	265	265	256	227	192	154	127	CHF E29 页
	Pro［N］	29500	16500	15200	14200	13800	13200	12400	11700	CVV
	Pro［kgf］	3010	1680	1550	1450	1410	1350	1260	1190	E53 页
机座号	n_1［r/min］	50	580	720	870	980	1165	1450	1750	尺寸图登载页
	n_2［r/min］	6.25	72.5	90	109	123	146	181	219	

注）1. 低速轴许可径向负载为负载点在低速轴中央的值。负载点在低速轴中央以外时以及关于许可轴向负载的情况，请参见技术资料 F14 ～ F16 页。
2. 高速轴的径向负载请参见 F17、F18 页。

选型表

机座号：6060 ～ 6115

减速比 11

n_1：输入转速［r/min］
n_2：输出转速［r/min］
P_1：许可输入容量［kW］
T_{out}：许可输出扭矩［N・m & kgf・m］
Pro：低速轴许可径向负载［N & kgf］

机座号										尺寸图 登载页
	n_1［r/min］	50	580	720	870	980	1165	1450	1750	
	n_2［r/min］	4.55	52.7	65.5	79.1	89.1	106	132	159	
6060	P_1［kW］	-	0.139	0.173	0.2	0.2	0.2	0.2	0.2	CNH E6 页
	T_{out}［N・m］	24.0	24.0	24.0	22.9	20.4	17.1	13.8	11.4	
	T_{out}［kgf・m］	2.45	2.45	2.45	2.33	2.08	1.74	1.41	1.16	CNF E26 页
	Pro［N］	1180	1180	1180	1180	1180	1180	1180	1170	
	Pro［kgf］	120.0	120	120	120	120	120	120	119	CNV E49 页
6065	P_1［kW］	-	0.174	0.216	0.262	0.286	0.286	0.286	0.286	CNH E6 页
	T_{out}［N・m］	30.0	30.0	30.0	30.0	29.2	24.5	19.7	16.3	
	T_{out}［kgf・m］	3.06	3.06	3.06	3.06	2.98	2.50	2.01	1.66	CNF E26 页
	Pro［N］	1140	1140	1140	1140	1160	1180	1180	1150	
	Pro［kgf］	116.0	116.0	116	116	118	120	120	117	CNV E49 页
6070	P_1［kW］	-	0.262	0.325	0.347	0.347	0.347	0.347	0.347	CNH E6 页
	T_{out}［N・m］	45.0	45.0	45.0	39.8	35.3	29.7	23.9	19.8	
	T_{out}［kgf・m］	4.59	4.59	4.59	4.06	3.60	3.03	2.44	2.02	CNF E26 页
	Pro［N］	1770	1770	1770	1770	1770	1770	1690	1600	
	Pro［kgf］	180	180	180	180	180	180	172	163	CNV E49 页
6075	P_1［kW］	-	0.291	0.344	0.397	0.407	0.407	0.407	0.407	CNH E6 页
	T_{out}［N・m］	50.8	50.1	47.7	45.6	41.4	34.9	28.0	23.2	
	T_{out}［kgf・m］	5.18	5.11	4.86	4.65	4.22	3.56	2.85	2.36	CNF E26 页
	Pro［N］	1770	1770	1770	1770	1770	1770	1680	1590	
	Pro［kgf］	180	180	180	180	180	180	171	162	CNV E49 页
6080	P_1［kW］	-	0.465	0.577	0.592	0.592	0.592	0.592	0.592	CNH E6 页
	T_{out}［N・m］	80.0	80.0	80.0	67.9	60.3	50.7	40.8	33.8	
	T_{out}［kgf・m］	8.15	8.15	8.15	6.92	6.15	5.17	4.16	3.45	CNF E26 页
	Pro［N］	2560	2560	2560	2560	2560	2430	2270	2140	
	Pro［kgf］	261	261	261	261	261	248	231	218	CNV E49 页
6085	P_1［kW］	-	0.581	0.683	0.775	0.778	0.778	0.778	0.778	CNH E6 页
	T_{out}［N・m］	100.0	100.0	95	89	79.2	67	53.5	44	
	T_{out}［kgf・m］	10.20	10.2	9.7	9.1	8.1	6.8	5.45	4.5	CNF E26 页
	Pro［N］	2560	2560	2560	2560	2530	2400	2250	2120	
	Pro［kgf］	261	261	261	261	258	245	229	216	CNV E49 页
6090	P_1［kW］	-	0.872	1.08	1.15	1.15	1.15	1.15	1.15	CNH E7 页
	T_{out}［N・m］	150	150	150	131	117	98	79	65	
	T_{out}［kgf・m］	15.3	15.3	15.3	13.4	11.9	10.0	8.0	6.7	CNF E27 页
	Pro［N］	3340	3340	3340	3340	3340	3340	3340	3340	
	Pro［kgf］	340	340	340	340	340	340	340	340	CNV E50 页
6095	P_1［kW］	-	1.05	1.24	1.43	1.52	1.52	1.52	1.52	CNH E7 页
	T_{out}［N・m］	200	181	172	164	154	130	104	86	
	T_{out}［kgf・m］	20.4	18.5	17.5	16.7	15.7	13.3	10.6	8.8	CNF E27 页
	Pro［N］	3340	3340	3340	3340	3340	3340	3340	3300	
	Pro［kgf］	340	340	340	340	340	340	340	336	CNV E50 页
6100	P_1［kW］	-	1.45	1.8	2.18	2.35	2.35	2.35	2.35	CNH E7 页
	T_{out}［N・m］	250	250	250	250	239	201	162	134	
	T_{out}［kgf・m］	25.5	25.5	25.5	25.5	24.4	20.5	16.5	13.7	CNF E27 页
	Pro［N］	5400	5400	5400	5400	5400	5400	5150	4860	
	Pro［kgf］	550	550	550	550	550	550	525	495	CNV E50 页
6105	P_1［kW］	-	1.79	2.22	2.61	2.86	3.18	3.18	3.18	CNH E7 页
	T_{out}［N・m］	308	308	308	300	291	272	219	181	
	T_{out}［kgf・m］	31.4	31.4	31.4	30.6	29.7	27.7	22.3	18.5	CNF E27 页
	Pro［N］	5400	5400	5400	5400	5400	5400	5080	4800	
	Pro［kgf］	550	550	550	550	550	550	518	489	CNV E50 页
6110	P_1［kW］	-	2.09	2.6	3.14	3.54	3.55	3.55	3.55	CNH E7 页
	T_{out}［N・m］	360	360	360	360	360	304	244	202	
	T_{out}［kgf・m］	36.7	36.7	36.7	36.7	36.7	31.0	24.9	20.6	CNF E27 页
	Pro［N］	7610	7610	7260	6790	6510	6180	5790	5470	
	Pro［kgf］	776	776	740	692	664	630	590	558	CNV E50 页
6115	P_1［kW］	-	2.44	3.03	3.66	3.92	3.92	3.92	3.92	CNH E7 页
	T_{out}［N・m］	420	420	420	420	399	336	270	223	
	T_{out}［kgf・m］	42.8	42.8	42.8	42.8	40.7	34.3	27.5	22.7	CNF E27 页
	Pro［N］	7610	7610	7180	6710	6460	6150	5760	5450	
	Pro［kgf］	776	776	732	684	659	627	587	556	CNV E50 页
机座号	n_1［r/min］	50	580	720	870	980	1165	1450	1750	尺寸图 登载页
	n_2［r/min］	4.55	52.7	65.5	79.1	89.1	106	132	159	

注）1. 低速轴许可径向负载为负载点在低速轴中央的值。负载点在低速轴中央以外时以及关于许可轴向负载的情况，请参见技术资料 F14 ～ F16 页。
2. 高速轴的径向负载请参见 F17、F18 页。

选型表

机座号：6120 ～ 6185

n_1：输入转速［r/min］
n_2：输出转速［r/min］
P_1：许可输入容量［kW］
T_{out}：许可输出扭矩［N・m＆kgf・m］
Pro：低速轴许可径向负载［N＆kgf］

减速比 11

机座号										尺寸图登载页
	n_1［r/min］	50	580	720	870	980	1165	1450	1750	
	n_2［r/min］	4.55	52.7	65.5	79.1	89.1	106	132	159	
6120	P_1［kW］	-	3.05	3.79	4.58	5.07	5.07	5.07	5.07	CNH E8 页
	T_{out}［N・m］	525	525	525	525	516	434	349	289	
	T_{out}［kgf・m］	53.5	53.5	53.5	53.5	52.6	44.2	35.6	29.5	CNF E28 页
	Pro［N］	9810	8740	8100	7570	7260	6910	6480	6130	
	Pro［kgf］	1000	891	826	772	740	704	661	625	CNV E51 页
6125	P_1［kW］	-	3.47	4.09	4.73	5.18	5.91	5.92	5.92	CNH E8 页
	T_{out}［N・m］	622	596	567	542	527	506	407	338	
	T_{out}［kgf・m］	63.4	60.8	57.8	55.2	53.7	51.6	41.5	34.5	CNF E28 页
	Pro［N］	9810	8670	8050	7550	7250	6840	6420	6080	
	Pro［kgf］	1000	884	821	770	739	697	654	620	CNV E51 页
6130	P_1［kW］	-	4.53	5.63	6.8	7.66	9.11	9.39	9.39	CHH E8 页
	T_{out}［N・m］	780	780	780	780	780	780	646	535	
	T_{out}［kgf・m］	79.5	79.5	79.5	79.5	79.5	79.5	65.9	54.5	CHF E28 页
	Pro［N］	14700	10200	9450	8830	8460	7940	7460	7060	
	Pro［kgf］	1500	1040	963	900	862	809	760	720	CVV E51 页
6135	P_1［kW］	-	5.46	6.78	8.19	9.23	10.7	11.3	11.3	CHH E8 页
	T_{out}［N・m］	940	940	940	940	940	916	778	645	
	T_{out}［kgf・m］	95.8	95.8	95.8	95.8	95.8	93.4	79.3	65.7	CHF E28 页
	Pro［N］	14700	10100	9300	8680	8310	7820	7340	6970	
	Pro［kgf］	1500	1030	948	885	847	797	748	710	CVV E51 页
6140	P_1［kW］	-	7.12	8.84	10.7	12	13	13	13	CHH E8 页
	T_{out}［N・m］	1230	1230	1230	1230	1230	1120	896	743	
	T_{out}［kgf・m］	125.0	125	125	125	125	114	91	76	CHF E28 页
	Pro［N］	16000	15000	14100	13300	12800	12200	11400	10900	
	Pro［kgf］	1630	1530	1440	1360	1300	1240	1160	1110	CVV E52 页
6145	P_1［kW］	-	7.51	9.32	11	12.1	13.8	15.1	15.1	CHH E8 页
	T_{out}［N・m］	1290	1290	1290	1260	1230	1180	1040	864	
	T_{out}［kgf・m］	131.0	131	131	128	125	120	106	88	CHF E28 页
	Pro［N］	16000	15000	14000	13300	12800	12100	11400	10800	
	Pro［kgf］	1630	1530	1430	1360	1300	1230	1160	1100	CVV E52 页
6160	P_1［kW］	-	10.2	12.7	15.3	17.2	19.7	19.7	19.7	CHH E9 页
	T_{out}［N・m］	1760	1760	1760	1760	1760	1690	1360	1120	
	T_{out}［kgf・m］	179	179	179	179	179	172	139	114	CHF E29 页
	Pro［N］	22100	17300	16000	14900	14300	13500	12700	12000	
	Pro［kgf］	2250	1760	1630	1520	1460	1380	1290	1220	CVV E52 页
6165	P_1［kW］	-	12.2	15.2	18.3	20.6	24.1	24.1	24.1	CHH E9 页
	T_{out}［N・m］	2100	2100	2100	2100	2100	2060	1660	1370	
	T_{out}［kgf・m］	214	214	214	214	214	210	169	140	CHF E29 页
	Pro［N］	22100	17000	15800	14700	14100	13200	12500	11900	
	Pro［kgf］	2250	1730	1610	1500	1440	1350	1270	1210	CVV E52 页
6170	P_1［kW］	-	14.7	18.3	22.1	24.8	27.6	27.6	27.6	CHH E9 页
	T_{out}［N・m］	2530	2530	2530	2530	2530	2360	1900	1570	
	T_{out}［kgf・m］	258	258	258	258	258	241	194	160	CHF E29 页
	Pro［N］	29500	19300	17900	16700	16000	15100	14200	13500	
	Pro［kgf］	3010	1970	1820	1700	1630	1540	1450	1380	CVV E53 页
6175	P_1［kW］	-	18.3	22.7	27.5	30.1	30.1	30.1	30.1	CHH E9 页
	T_{out}［N・m］	3150	3150	3150	3150	3070	2580	2070	1720	
	T_{out}［kgf・m］	321	321	321	321	313	263	211	175	CHF E29 页
	Pro［N］	29500	18900	17500	16300	15600	14900	14100	13400	
	Pro［kgf］	3010	1930	1780	1660	1590	1520	1440	1370	CVV E53 页
6180	P_1［kW］	-	23.6	29.3	35.2	35.2	35.2	35.2	35.2	CHH E9 页
	T_{out}［N・m］	4060	4060	4060	4040	3580	3020	2420	2010	
	T_{out}［kgf・m］	414	414	414	412	365	308	247	205	CHF E29 页
	Pro［N］	41700	25600	23700	22100	21400	20300	19100	18000	
	Pro［kgf］	4250	2610	2420	2250	2180	2070	1950	1830	CVV E53 页
6185	P_1［kW］	-	27.9	34.7	39	39	39	39	39	CHH E9 页
	T_{out}［N・m］	4810	4810	4810	4470	3970	3340	2680	2220	
	T_{out}［kgf・m］	490	490	490	456	405	340	273	226	CHF E29 页
	Pro［N］	41700	25200	23300	21900	21200	20200	19000	17900	
	Pro［kgf］	4250	2570	2380	2230	2160	2060	1940	1820	CVV E53 页
机座号	n_1［r/min］	50	580	720	870	980	1165	1450	1750	尺寸图登载页
	n_2［r/min］	4.55	52.7	65.5	79.1	89.1	106	132	159	

注）1. 低速轴许可径向负载为负载点在低速轴中央的值。负载点在低速轴中央以外时以及关于许可轴向负载的情况，请参见技术资料 F14 ～ F16 页。
2. 高速轴的径向负载请参见 F17、F18 页。

选型表

机座号：6190 ～ 6265

减速比 11

n_1：输入转速［r/min］　　T_{out}：许可输出扭矩［N・m & kgf・m］
n_2：输出转速［r/min］　　Pro：低速轴许可径向负载［N & kgf］
P_1：许可输入容量［kW］

机座号										尺寸图登载页
	n_1［r/min］	50	580	720	870	980	1165	1450	1750	
	n_2［r/min］	4.55	52.7	65.5	79.1	89.1	106	132	159	
6190	P_1［kW］	-	37.1	41	41	41	41	41	41	CHH E10 页
	T_{out}［N・m］	6380	6380	5680	4700	4180	3510	2820	2340	CHF E30 页
	T_{out}［kgf・m］	650	650	579	479	426	358	287	239	CVV E54 页
	Pro［N］	59000	35500	33200	31400	30300	28700	26900	25300	
	Pro［kgf］	6010	3620	3380	3200	3090	2930	2740	2580	
6195	P_1［kW］	-	44	48.1	48.1	48.1	48.1	48.1	48.1	CHH E10 页
	T_{out}［N・m］	7580	7570	6670	5520	4900	4120	3310	2740	CHF E30 页
	T_{out}［kgf・m］	773	772	680	563	499	420	337	279	CVV E54 页
	Pro［N］	59000	35100	32800	31100	30000	28500	26700	25200	
	Pro［kgf］	6010	3580	3340	3170	3060	2910	2720	2570	
6205	P_1［kW］	-	46.8	55.2	59.7	59.7	59.7	59.7	59.7	CHH E10 页
	T_{out}［N・m］	8620	8050	7650	6850	6080	5110	4110	3400	CHF E30 页
	T_{out}［kgf・m］	879	821	780	698	620	521	419	347	CVV E54 页
	Pro［N］	84100	67300	63000	59700	57700	55000	51700	48900	
	Pro［kgf］	8570	6860	6420	6090	5880	5610	5270	4980	
6215	P_1［kW］	-	64	75.3	75.3	75.3	75.3	75.3	75.3	CHH E10 页
	T_{out}［N・m］	11400	11000	10400	8640	7670	6450	5190	4300	CHF E30 页
	T_{out}［kgf・m］	1160	1120	1060	881	782	657	529	438	CVV E55 页
	Pro［N］	104000	67300	63000	59900	58000	55300	52000	49300	
	Pro［kgf］	10600	6860	6420	6110	5910	5640	5300	5030	
6225	P_1［kW］	-	74.7	88.1	99.5	99.5	99.5	99.5	99.5	CHH E11 页
	T_{out}［N・m］	13500	12900	12200	11400	10100	8520	6850	5670	CHF E31 页
	T_{out}［kgf・m］	1380	1310	1240	1160	1030	869	698	578	CVV E55 页
	Pro［N］	145000	71100	66600	63000	61000	58200	54800	52100	
	Pro［kgf］	14800	7250	6790	6420	6220	5930	5590	5310	
6235	P_1［kW］	-	99.9	113	113	113	113	-	-	CHH E11 页
	T_{out}［N・m］	18700	17200	15700	13000	11500	9680	-	-	CHF E31 页
	T_{out}［kgf・m］	1910	1750	1600	1330	1170	987	-	-	CVV E56 页
	Pro［N］	179000	88800	83400	79200	76700	73100	-	-	
	Pro［kgf］	18200	9050	8500	8070	7820	7450	-	-	
6245	P_1［kW］	-	117	132	132	132	132	-	-	CHH E11 页
	T_{out}［N・m］	20500	20200	18300	15100	13400	11300	-	-	CHF E31 页
	T_{out}［kgf・m］	2090	2060	1870	1540	1370	1150	-	-	CVV E56 页
	Pro［N］	208000	98600	92600	88000	85200	81200	-	-	
	Pro［kgf］	21200	10100	9440	8970	8690	8280	-	-	
6255	P_1［kW］	-	151	151	151	151	151	-	-	CHH E12 页
	T_{out}［N・m］	27500	25900	20900	17300	15300	12900	-	-	CHF E32 页
	T_{out}［kgf・m］	2800	2640	2130	1760	1560	1310	-	-	CVV E57 页
	Pro［N］	257000	121000	114000	108000	104000	99600	-	-	
	Pro［kgf］	26200	12300	11600	11000	10600	10200	-	-	
6265	P_1［kW］	-	175	175	175	175	175	-	-	CHH E12 页
	T_{out}［N・m］	31300	30100	24200	20100	17800	15000	-	-	CHF E32 页
	T_{out}［kgf・m］	3190	3070	2470	2050	1810	1530	-	-	CVV E57 页
	Pro［N］	276000	148000	140000	132000	128000	122000	-	-	
	Pro［kgf］	28100	15100	14300	13500	13000	12400	-	-	
机座号	n_1［r/min］	50	580	720	870	980	1165	1450	1750	尺寸图登载页
	n_2［r/min］	4.55	52.7	65.5	79.1	89.1	106	132	159	

注）1. 低速轴许可径向负载为负载点在低速轴中央的值。负载点在低速轴中央以外时以及关于许可轴向负载的情况，请参见技术资料 F14 ～ F16 页。
2. 高速轴的径向负载请参见 F17、F18 页。

M E M O

选型表

机座号：6060 ～ 6115

减速比 13

n_1：输入转速［r/min］
n_2：输出转速［r/min］
P_1：许可输入容量［kW］
T_{out}：许可输出扭矩［N・m & kgf・m］
Pro：低速轴许可径向负载［N & kgf］

机座号										尺寸图登载页
	n_1［r/min］	50	580	720	870	980	1165	1450	1750	
	n_2［r/min］	3.85	44.6	55.4	66.9	75.4	89.6	112	135	
6060	P_1［kW］	-	0.118	0.147	0.177	0.199	0.2	0.2	0.2	CNH E6 页 CNF E26 页 CNV E49 页
	T_{out}［N・m］	24.0	24.0	24.0	24.0	24.0	20.2	16.3	13.5	
	T_{out}［kgf・m］	2.45	2.45	2.45	2.45	2.45	2.06	1.66	1.38	
	Pro［N］	1180	1180	1180	1180	1180	1180	1180	1180	
	Pro［kgf］	120.0	120	120	120	120	120	120	120	
6065	P_1［kW］	-	0.148	0.183	0.221	0.249	0.286	0.286	0.286	CNH E6 页 CNF E26 页 CNV E49 页
	T_{out}［N・m］	30.0	30.0	30.0	30.0	30.0	29.0	23.3	19.3	
	T_{out}［kgf・m］	3.06	3.06	3.06	3.06	3.06	2.96	2.38	1.97	
	Pro［N］	1180	1180	1180	1180	1180	1180	1180	1180	
	Pro［kgf］	120.0	120.0	120	120	120	120	120	120	
6070	P_1［kW］	-	0.221	0.275	0.332	0.347	0.347	0.347	0.347	CNH E6 页 CNF E26 页 CNV E49 页
	T_{out}［N・m］	45.0	45.0	45.0	45.0	41.7	35.1	28.2	23.4	
	T_{out}［kgf・m］	4.59	4.59	4.59	4.59	4.25	3.58	2.87	2.39	
	Pro［N］	1770	1770	1770	1770	1770	1770	1770	1690	
	Pro［kgf］	180	180	180	180	180	180	180	172	
6075	P_1［kW］	-	0.273	0.322	0.372	0.407	0.407	0.407	0.407	CNH E6 页 CNF E26 页 CNV E49 页
	T_{out}［N・m］	60.0	55.5	52.7	50.4	49.0	41.2	33.1	27.4	
	T_{out}［kgf・m］	6.12	5.66	5.37	5.14	4.99	4.20	3.37	2.79	
	Pro［N］	1770	1770	1770	1770	1770	1770	1770	1670	
	Pro［kgf］	180	180	180	180	180	180	180	170	
6080	P_1［kW］	-	0.393	0.488	0.59	0.592	0.592	0.592	0.592	CNH E6 页 CNF E26 页 CNV E49 页
	T_{out}［N・m］	80.0	80.0	80.0	80.0	71.3	60.0	48.2	39.9	
	T_{out}［kgf・m］	8.15	8.15	8.15	8.15	7.27	6.12	4.91	4.07	
	Pro［N］	2560	2560	2560	2560	2560	2560	2440	2300	
	Pro［kgf］	261	261	261	261	261	261	249	234	
6085	P_1［kW］	-	0.492	0.61	0.738	0.778	0.778	0.778	0.778	CNH E6 页 CNF E26 页 CNV E49 页
	T_{out}［N・m］	100.0	100.0	100	100	93.6	79	63.3	52	
	T_{out}［kgf・m］	10.20	10.2	10.2	10.2	9.5	8.0	6.45	5.3	
	Pro［N］	2560	2560	2560	2560	2560	2560	2410	2280	
	Pro［kgf］	261	261	261	261	261	261	246	232	
6090	P_1［kW］	-	0.738	0.916	1.11	1.15	1.15	1.15	1.15	CNH E7 页 CNF E27 页 CNV E50 页
	T_{out}［N・m］	150	150	150	150	138	116	93	77	
	T_{out}［kgf・m］	15.3	15.3	15.3	15.3	14.1	11.8	9.5	7.9	
	Pro［N］	3340	3340	3340	3340	3340	3340	3340	3340	
	Pro［kgf］	340	340	340	340	340	340	340	340	
6095	P_1［kW］	-	0.984	1.19	1.38	1.51	1.52	1.52	1.52	CNH E7 页 CNF E27 页 CNV E50 页
	T_{out}［N・m］	200	200	196	187	182	153	123	102	
	T_{out}［kgf・m］	20.4	20.4	20.0	19.1	18.6	15.6	12.5	10.4	
	Pro［N］	3340	3340	3340	3340	3340	3340	3340	3300	
	Pro［kgf］	340	340	340	340	340	340	340	336	
6100	P_1［kW］	-	1.23	1.53	1.84	2.08	2.35	2.35	2.35	CNH E7 页 CNF E27 页 CNV E50 页
	T_{out}［N・m］	250	250	250	250	250	238	191	158	
	T_{out}［kgf・m］	25.5	25.5	25.5	25.5	25.5	24.3	19.5	16.1	
	Pro［N］	5400	5400	5400	5400	5400	5400	5350	5050	
	Pro［kgf］	550	550	550	550	550	550	545	515	
6105	P_1［kW］	-	1.48	1.83	2.21	2.49	2.96	3.18	3.18	CNH E7 页 CNF E27 页 CNV E50 页
	T_{out}［N・m］	300	300	300	300	300	300	259	214	
	T_{out}［kgf・m］	30.6	30.6	30.6	30.6	30.6	30.6	26.4	21.8	
	Pro［N］	5400	5400	5400	5400	5400	5400	5270	4980	
	Pro［kgf］	550	550	550	550	550	550	537	508	
6110	P_1［kW］	-	1.77	2.2	2.66	2.99	3.55	3.55	3.55	CNH E7 页 CNF E27 页 CNV E50 页
	T_{out}［N・m］	360	360	360	360	360	359	289	239	
	T_{out}［kgf・m］	36.7	36.7	36.7	36.7	36.7	36.6	29.5	24.4	
	Pro［N］	7610	7610	7550	7060	6770	6370	5970	5650	
	Pro［kgf］	776	776	770	720	690	649	609	576	
6115	P_1［kW］	-	2.07	2.56	3.1	3.49	3.9	3.9	3.9	CNH E7 页 CNF E27 页 CNV E50 页
	T_{out}［N・m］	420	420	420	420	420	395	317	263	
	T_{out}［kgf・m］	42.8	42.8	42.8	42.8	42.8	40.3	32.3	26.8	
	Pro［N］	7600	7600	7480	6990	6700	6330	5940	5620	
	Pro［kgf］	775	775	762	713	683	645	606	573	
机座号	n_1［r/min］	50	580	720	870	980	1165	1450	1750	尺寸图登载页
	n_2［r/min］	3.85	44.6	55.4	66.9	75.4	89.6	112	135	

注）1. 低速轴许可径向负载为负载点在低速轴中央的值。负载点在低速轴中央以外时以及关于许可轴向负载的情况，请参见技术资料 F14 ～ F16 页。
2. 高速轴的径向负载请参见 F17、F18 页。

选型表

机座号：6120 ～ 6185

n_1：输入转速［r/min］
n_2：输出转速［r/min］
P_1：许可输入容量［kW］
T_{out}：许可输出扭矩［N・m＆kgf・m］
Pro：低速轴许可径向负载［N＆kgf］

减速比 13

机座号										尺寸图登载页
	n_1［r/min］	50	580	720	870	980	1165	1450	1750	
	n_2［r/min］	3.85	44.6	55.4	66.9	75.4	89.6	112	135	
6120	P_1［kW］	-	2.58	3.2	3.87	4.36	5.07	5.07	5.07	CNH E8 页
	T_{out}［N・m］	525	525	525	525	525	513	412	342	
	T_{out}［kgf・m］	53.5	53.5	53.5	53.5	53.5	52.3	42.0	34.9	CNF E28 页
	Pro［N］	9810	9090	8420	7870	7540	7100	6670	6310	
	Pro［kgf］	1000	927	858	802	769	724	680	643	CNV E51 页
6125	P_1［kW］	-	3.1	3.69	4.27	4.68	5.34	5.92	5.92	CNH E8 页
	T_{out}［N・m］	630	630	605	579	563	540	482	399	
	T_{out}［kgf・m］	64.2	64.2	61.7	59.0	57.4	55.0	49.1	40.7	CNF E28 页
	Pro［N］	9810	8980	8340	7820	7510	7080	6600	6250	
	Pro［kgf］	1000	915	850	797	766	722	673	637	CNV E51 页
6130	P_1［kW］	-	3.84	4.76	5.75	6.48	7.7	9.39	9.39	CHH E8 页
	T_{out}［N・m］	780	780	780	780	780	780	764	633	
	T_{out}［kgf・m］	79.5	79.5	79.5	79.5	79.5	79.5	77.9	64.5	CHF E28 页
	Pro［N］	14700	10700	9920	9270	8890	8360	7740	7330	
	Pro［kgf］	1500	1090	1010	945	906	852	789	747	CVV E51 页
6135	P_1［kW］	-	4.62	5.74	6.92	7.58	8.65	10.2	11.3	CHH E8 页
	T_{out}［N・m］	940	940	940	938	912	876	832	762	
	T_{out}［kgf・m］	95.8	95.8	95.8	95.6	93.0	89.3	84.8	77.7	CHF E28 页
	Pro［N］	14700	10600	9790	9150	8780	8280	7680	7230	
	Pro［kgf］	1500	1080	998	933	895	844	783	737	CVV E51 页
6140	P_1［kW］	-	6.02	7.48	9.04	10.2	12.1	13	13	CHH E8 页
	T_{out}［N・m］	1230	1230	1230	1230	1230	1230	1060	878	
	T_{out}［kgf・m］	125.0	125	125	125	125	125	108	90	CHF E28 页
	Pro［N］	16000	15500	14500	13600	13100	12400	11700	11100	
	Pro［kgf］	1630	1580	1480	1390	1340	1260	1190	1130	CVV E52 页
6145	P_1［kW］	-	6.74	8.36	10.1	11.4	13.5	15.1	15.1	CHH E8 页
	T_{out}［N・m］	1370	1370	1370	1370	1370	1360	1230	1020	
	T_{out}［kgf・m］	140.0	140	140	140	140	139	125	104	CHF E28 页
	Pro［N］	15900	15400	14400	13600	13100	12400	11600	11000	
	Pro［kgf］	1620	1570	1470	1390	1340	1260	1180	1120	CVV E52 页
6160	P_1［kW］	-	8.63	10.7	12.9	14.6	17.3	19.7	19.7	CHH E9 页
	T_{out}［N・m］	1760	1760	1760	1760	1760	1760	1600	1330	
	T_{out}［kgf・m］	179	179	179	179	179	179	163	136	CHF E29 页
	Pro［N］	22100	18200	16900	15800	15100	14200	13200	12500	
	Pro［kgf］	2250	1860	1720	1610	1540	1450	1350	1270	CVV E52 页
6165	P_1［kW］	-	10.3	12.8	15.5	17.4	20.7	22.6	22.6	CHH E9 页
	T_{out}［N・m］	2100	2100	2100	2100	2100	2100	1840	1520	
	T_{out}［kgf・m］	214	214	214	214	214	214	188	155	CHF E29 页
	Pro［N］	22100	18000	16600	15500	14900	14000	13100	12400	
	Pro［kgf］	2250	1830	1690	1580	1520	1430	1340	1260	CVV E52 页
6170	P_1［kW］	-	12.4	15.4	18.6	21	25	27.3	27.3	CHH E9 页
	T_{out}［N・m］	2530	2530	2530	2530	2530	2530	2220	1840	
	T_{out}［kgf・m］	258	258	258	258	258	258	226	188	CHF E29 页
	Pro［N］	29500	20300	18800	17500	16800	15800	14700	14000	
	Pro［kgf］	3010	2070	1920	1780	1710	1610	1500	1430	CVV E53 页
6175	P_1［kW］	-	15.5	19.2	23.2	26.2	30.1	30.1	30.1	CHH E9 页
	T_{out}［N・m］	3150	3150	3150	3150	3150	3050	2450	2030	
	T_{out}［kgf・m］	321	321	321	321	321	311	250	207	CHF E29 页
	Pro［N］	29500	19900	18400	17100	16400	15400	14600	13900	
	Pro［kgf］	3010	2030	1880	1740	1670	1570	1490	1420	CVV E53 页
6180	P_1［kW］	-	20	24.8	29.9	33.7	35.2	35.2	35.2	CHH E9 页
	T_{out}［N・m］	4060	4060	4060	4060	4060	3560	2860	2370	
	T_{out}［kgf・m］	414	414	414	414	414	363	292	242	CHF E29 页
	Pro［N］	41700	26700	24800	23100	22200	21000	19800	18700	
	Pro［kgf］	4250	2720	2530	2350	2260	2140	2020	1910	CVV E53 页
6185	P_1［kW］	-	24.1	29.9	36.2	39	39	39	39	CHH E9 页
	T_{out}［N・m］	4900	4900	4900	4900	4690	3950	3170	2630	
	T_{out}［kgf・m］	499	499	499	499	478	403	323	268	CHF E29 页
	Pro［N］	41700	26400	24400	22700	21900	20900	19600	18600	
	Pro［kgf］	4250	2690	2490	2310	2230	2130	2000	1900	CVV E53 页
机座号	n_1［r/min］	50	580	720	870	980	1165	1450	1750	尺寸图登载页
	n_2［r/min］	3.85	44.6	55.4	66.9	75.4	89.6	112	135	

注）1. 低速轴许可径向负载为负载点在低速轴中央的值。负载点在低速轴中央以外时以及关于许可轴向负载的情况，请参见技术资料 F14 ～ F16 页。
2. 高速轴的径向负载请参见 F17、F18 页。

选型表

机座号：6190 ～ 6195

减速比 13

n_1：输入转速［r/min］
n_2：输出转速［r/min］
P_1：许可输入容量［kW］
T_{out}：许可输出扭矩［N・m & kgf・m］
Pro：低速轴许可径向负载［N & kgf］

机座号	n_1［r/min］	50	580	720	870	980	1165	1450	1750	尺寸图登载页
	n_2［r/min］	3.85	44.6	55.4	66.9	75.4	89.6	112	135	
6190	P_1［kW］	-	31.4	38.9	41	41	41	41	41	CHH E10 页 CHF E30 页 CVV E54 页
	T_{out}［N・m］	6380	6380	6380	5560	4930	4150	3330	2760	
	T_{out}［kgf・m］	650	650	650	567	503	423	339	281	
	Pro［N］	58700	37100	34300	32400	31300	29700	27800	26300	
	Pro［kgf］	5980	3780	3500	3300	3190	3030	2830	2680	
6195	P_1［kW］	-	36.1	42.6	48.1	48.1	48.1	48.1	48.1	CHH E10 页 CHF E30 页 CVV E54 页
	T_{out}［N・m］	7630	7350	6980	6520	5790	4870	3910	3240	
	T_{out}［kgf・m］	778	749	712	665	590	496	399	330	
	Pro［N］	58200	36700	34100	32000	31000	29500	27600	26100	
	Pro［kgf］	5930	3740	3480	3260	3160	3010	2810	2660	
机座号	n_1［r/min］	50	580	720	870	980	1165	1450	1750	尺寸图登载页
	n_2［r/min］	3.85	44.6	55.4	66.9	75.4	89.6	112	135	

注）1. 低速轴许可径向负载为负载点在低速轴中央的值。负载点在低速轴中央以外时以及关于许可轴向负载的情况，请参见技术资料 F14 ～ F16 页。
2. 高速轴的径向负载请参见 F17、F18 页。

MEMO

选型表

机座号：6060 ～ 6115

减速比 15

n_1：输入转速［r/min］　　T_{out}：许可输出扭矩［N・m & kgf・m］
n_2：输出转速［r/min］　　Pro：低速轴许可径向负载［N & kgf］
P_1：许可输入容量［kW］

机座号										尺寸图 登载页
	n_1［r/min］	50	580	720	870	980	1165	1450	1750	
	n_2［r/min］	3.33	38.7	48.0	58.0	65.3	77.7	96.7	117	
6060	P_1［kW］	-	0.102	0.127	0.153	0.173	0.2	0.2	0.2	CNH E6 页
	T_{out}［N・m］	24.0	24.0	24.0	24.0	24.0	23.4	18.8	15.6	
	T_{out}［kgf・m］	2.45	2.45	2.45	2.45	2.45	2.39	1.92	1.59	CNF E26 页
	Pro［N］	1180	1180	1180	1180	1180	1180	1180	1180	
	Pro［kgf］	120.0	120	120	120	120	120	120	120	CNV E49 页
6065	P_1［kW］	-	0.128	0.159	0.192	0.216	0.257	0.286	0.286	CNH E6 页
	T_{out}［N・m］	30.0	30.0	30.0	30.0	30.0	30.0	26.9	22.3	
	T_{out}［kgf・m］	3.06	3.06	3.06	3.06	3.06	3.06	2.74	2.27	CNF E26 页
	Pro［N］	1180	1180	1180	1180	1180	1180	1180	1180	
	Pro［kgf］	120.0	120.0	120	120	120	120	120	120	CNV E49 页
6070	P_1［kW］	-	0.192	0.238	0.288	0.324	0.347	0.347	0.347	CNH E6 页
	T_{out}［N・m］	45.0	45.0	45.0	45.0	45.0	40.5	32.5	27.0	
	T_{out}［kgf・m］	4.59	4.59	4.59	4.59	4.59	4.13	3.31	2.75	CNF E26 页
	Pro［N］	1770	1770	1770	1770	1770	1770	1770	1690	
	Pro［kgf］	180	180	180	180	180	180	180	172	CNV E49 页
6075	P_1［kW］	-	0.256	0.317	0.369	0.404	0.407	0.407	0.407	CNH E6 页
	T_{out}［N・m］	60.0	60.0	60.0	57.7	56.1	47.5	38.2	31.6	
	T_{out}［kgf・m］	6.12	6.12	6.12	5.88	5.72	4.84	3.89	3.22	CNF E26 页
	Pro［N］	1770	1770	1770	1770	1770	1770	1770	1680	
	Pro［kgf］	180	180	180	180	180	180	180	171	CNV E49 页
6080	P_1［kW］	-	0.341	0.423	0.511	0.576	0.592	0.592	0.592	CNH E6 页
	T_{out}［N・m］	80.0	80.0	80.0	80.0	80.0	69.2	55.6	46.1	
	T_{out}［kgf・m］	8.15	8.15	8.15	8.15	8.15	7.05	5.67	4.70	CNF E26 页
	Pro［N］	2560	2560	2560	2560	2560	2560	2510	2370	
	Pro［kgf］	261	261	261	261	261	261	256	242	CNV E49 页
6085	P_1［kW］	-	0.426	0.529	0.639	0.72	0.778	0.778	0.778	CNH E6 页
	T_{out}［N・m］	100.0	100.0	100	100	100.0	91	73.0	61	
	T_{out}［kgf・m］	10.20	10.2	10.2	10.2	10.2	9.3	7.44	6.2	CNF E26 页
	Pro［N］	2560	2560	2560	2560	2560	2560	2480	2350	
	Pro［kgf］	261	261	261	261	261	261	253	240	CNV E49 页
6090	P_1［kW］	-	0.639	0.794	0.959	1.08	1.15	1.15	1.15	CNH E7 页
	T_{out}［N・m］	150	150	150	150	150	134	108	89	
	T_{out}［kgf・m］	15.3	15.3	15.3	15.3	15.3	13.7	11.0	9.1	CNF E27 页
	Pro［N］	3340	3340	3340	3340	3340	3340	3340	3340	
	Pro［kgf］	340	340	340	340	340	340	340	340	CNV E50 页
6095	P_1［kW］	-	0.852	1.06	1.28	1.44	1.52	1.52	1.52	CNH E7 页
	T_{out}［N・m］	200	200	200	200	200	177	142	118	
	T_{out}［kgf・m］	20.4	20.4	20.4	20.4	20.4	18.0	14.5	12.0	CNF E27 页
	Pro［N］	3340	3340	3340	3340	3340	3340	3340	3280	
	Pro［kgf］	340	340	340	340	340	340	340	334	CNV E50 页
6100	P_1［kW］	-	1.07	1.32	1.6	1.8	2.14	2.35	2.35	CNH E7 页
	T_{out}［N・m］	250	250	250	250	250	250	220	183	
	T_{out}［kgf・m］	25.5	25.5	25.5	25.5	25.5	25.5	22.4	18.7	CNF E27 页
	Pro［N］	5400	5400	5400	5400	5400	5400	5400	5330	
	Pro［kgf］	550	550	550	550	550	550	550	543	CNV E50 页
6105	P_1［kW］	-	1.28	1.59	1.92	2.16	2.57	3.18	3.18	CNH E7 页
	T_{out}［N・m］	300	300	300	300	300	300	298	247	
	T_{out}［kgf・m］	30.6	30.6	30.6	30.6	30.6	30.6	30.4	25.2	CNF E27 页
	Pro［N］	5400	5400	5400	5400	5400	5400	5400	5250	
	Pro［kgf］	550	550	550	550	550	550	550	535	CNV E50 页
6110	P_1［kW］	-	1.53	1.9	2.3	2.59	3.08	3.55	3.55	CNH E7 页
	T_{out}［N・m］	360	360	360	360	360	360	333	276	
	T_{out}［kgf・m］	36.7	36.7	36.7	36.7	36.7	36.7	33.9	28.1	CNF E27 页
	Pro［N］	7610	7610	7610	7570	7260	6830	6350	6010	
	Pro［kgf］	776	776	776	772	740	696	647	613	CNV E50 页
6115	P_1［kW］	-	1.79	2.22	2.69	3.02	3.6	3.9	3.9	CNH E7 页
	T_{out}［N・m］	420	420	420	420	420	420	366	303	
	T_{out}［kgf・m］	42.8	42.8	42.8	42.8	42.8	42.8	37.3	30.9	CNF E27 页
	Pro［N］	7610	7610	7610	7500	7190	6760	6310	5970	
	Pro［kgf］	776	776	776	765	733	689	643	609	CNV E50 页
机座号	n_1［r/min］	50	580	720	870	980	1165	1450	1750	尺寸图 登载页
	n_2［r/min］	3.33	38.7	48.0	58.0	65.3	77.7	96.7	117	

注）1. 低速轴许可径向负载为负载点在低速轴中央的值。负载点在低速轴中央以外时以及关于许可轴向负载的情况，请参见技术资料 F14 ～ F16 页。
2. 高速轴的径向负载请参见 F17、F18 页。

选型表

机座号：6120 ～ 6185

n_1：输入转速［r/min］
n_2：输出转速［r/min］
P_1：许可输入容量［kW］
T_{out}：许可输出扭矩［N・m＆kgf・m］
Pro：低速轴许可径向负载［N＆kgf］

减速比 15

机座号										尺寸图登载页
	n_1［r/min］	50	580	720	870	980	1165	1450	1750	
	n_2［r/min］	3.33	38.7	48.0	58.0	65.3	77.7	96.7	117	
6120	P_1［kW］	-	2.24	2.78	3.36	3.78	4.49	5.07	5.07	CNH E8 页
	T_{out}［N・m］	525	525	525	525	525	525	476	394	
	T_{out}［kgf・m］	53.5	53.5	53.5	53.5	53.5	53.5	48.5	40.2	CNF E28 页
	Pro［N］	9810	9810	9090	8510	8160	7670	7140	6760	
	Pro［kgf］	1000	1000	927	867	832	782	728	689	CNV E51 页
6125	P_1［kW］	-	2.69	3.33	4.03	4.54	5.39	5.92	5.92	CNH E8 页
	T_{out}［N・m］	630	630	630	630	630	630	556	460	
	T_{out}［kgf・m］	64.2	64.2	64.2	64.2	64.2	64.2	56.7	46.9	CNF E28 页
	Pro［N］	9810	9710	8990	8400	8050	7560	7060	6700	
	Pro［kgf］	1000	990	916	856	821	771	720	683	CNV E51 页
6130	P_1［kW］	-	3.32	4.13	4.99	5.62	6.68	7.78	7.78	CHH E8 页
	T_{out}［N・m］	780	780	780	780	780	780	731	605	
	T_{out}［kgf・m］	79.5	79.5	79.5	79.5	79.5	79.5	74.5	61.7	CHF E28 页
	Pro［N］	14700	11000	10200	9520	9130	8580	7980	7550	
	Pro［kgf］	1500	1120	1040	970	931	875	813	770	CVV E51 页
6135	P_1［kW］	-	4.01	4.97	6.01	6.77	8.05	8.97	8.97	CHH E8 页
	T_{out}［N・m］	940	940	940	940	940	940	842	697	
	T_{out}［kgf・m］	95.8	95.8	95.8	95.8	95.8	95.8	85.8	71.0	CHF E28 页
	Pro［N］	14700	10900	10100	9400	9010	8460	7890	7480	
	Pro［kgf］	1500	1110	1030	958	918	862	804	762	CVV E51 页
6140	P_1［kW］	-	5.22	6.48	7.83	8.82	10.5	12	12	CHH E8 页
	T_{out}［N・m］	1230	1230	1230	1230	1230	1230	1130	933	
	T_{out}［kgf・m］	125.0	125	125	125	125	125	115	95	CHF E28 页
	Pro［N］	16000	16000	15100	14300	13800	13100	12200	11600	
	Pro［kgf］	1630	1630	1540	1460	1410	1340	1240	1180	CVV E52 页
6145	P_1［kW］	-	5.79	7.18	8.68	9.78	11.6	14.5	15.1	CHH E8 页
	T_{out}［N・m］	1360	1360	1360	1360	1360	1360	1360	1170	
	T_{out}［kgf・m］	139.0	139	139	139	139	139	139	119	CHF E28 页
	Pro［N］	16000	16000	15100	14200	13700	13000	12100	11500	
	Pro［kgf］	1630	1630	1540	1450	1400	1330	1230	1170	CVV E52 页
6160	P_1［kW］	-	7.48	9.29	11.2	12.6	15	18.7	18.7	CHH E9 页
	T_{out}［N・m］	1760	1760	1760	1760	1760	1760	1760	1460	
	T_{out}［kgf・m］	179	179	179	179	179	179	179	149	CHF E29 页
	Pro［N］	22100	19400	18000	16800	16100	15100	14000	13300	
	Pro［kgf］	2250	1980	1830	1710	1640	1540	1430	1360	CVV E52 页
6165	P_1［kW］	-	8.95	11.1	13.4	15.1	18	22.4	22.6	CHH E9 页
	T_{out}［N・m］	2100	2100	2100	2100	2100	2100	2100	1760	
	T_{out}［kgf・m］	214	214	214	214	214	214	214	179	CHF E29 页
	Pro［N］	22100	19200	17700	16600	15900	14900	13800	13100	
	Pro［kgf］	2250	1960	1800	1690	1620	1520	1410	1340	CVV E52 页
6170	P_1［kW］	-	10.8	13.4	16.2	18.2	21.7	25.5	25.5	CHH E9 页
	T_{out}［N・m］	2530	2530	2530	2530	2530	2530	2390	1980	
	T_{out}［kgf・m］	258	258	258	258	258	258	244	202	CHF E29 页
	Pro［N］	29500	21400	19800	18500	17700	16600	15400	14600	
	Pro［kgf］	3010	2180	2020	1890	1800	1690	1570	1490	CVV E53 页
6175	P_1［kW］	-	13.4	16.7	20.1	22.3	25.4	30.1	30.1	CHH E9 页
	T_{out}［N・m］	3150	3150	3150	3150	3100	2970	2820	2340	
	T_{out}［kgf・m］	321	321	321	321	316	303	287	239	CHF E29 页
	Pro［N］	29500	21000	19400	18000	17300	16300	15100	14400	
	Pro［kgf］	3010	2140	1980	1830	1760	1660	1540	1470	CVV E53 页
6180	P_1［kW］	-	17.3	21.5	26	29.2	32.4	32.4	32.4	CHH E9 页
	T_{out}［N・m］	4060	4060	4060	4060	4060	3780	3040	2520	
	T_{out}［kgf・m］	414	414	414	414	414	385	310	257	CHF E29 页
	Pro［N］	41700	28300	26200	24500	23400	22100	20800	19700	
	Pro［kgf］	4250	2880	2670	2500	2390	2250	2120	2010	CVV E53 页
6185	P_1［kW］	-	19.9	23.5	27.2	29.8	34	39	39	CHH E9 页
	T_{out}［N・m］	4920	4670	4440	4250	4130	3970	3660	3030	
	T_{out}［kgf・m］	502	476	453	433	421	405	373	309	CHF E29 页
	Pro［N］	41700	28000	26000	24400	23400	22000	20500	19500	
	Pro［kgf］	4250	2850	2650	2490	2390	2240	2090	1990	CVV E53 页
机座号	n_1［r/min］	50	580	720	870	980	1165	1450	1750	尺寸图登载页
	n_2［r/min］	3.33	38.7	48.0	58.0	65.3	77.7	96.7	117	

注）1. 低速轴许可径向负载为负载点在低速轴中央的值。负载点在低速轴中央以外时以及关于许可轴向负载的情况，请参见技术资料 F14 ～ F16 页。
2. 高速轴的径向负载请参见 F17、F18 页。

选型表

机座号：6190 ～ 6265

减速比 15

n_1：输入转速［r/min］　　T_{out}：许可输出扭矩［N・m & kgf・m］
n_2：输出转速［r/min］　　Pro：低速轴许可径向负载［N & kgf］
P_1：许可输入容量［kW］

机座号										尺寸图登载页
	n_1［r/min］	50	580	720	870	980	1165	1450	1750	
	n_2［r/min］	3.33	38.7	48.0	58.0	65.3	77.7	96.7	117	
6190	P_1［kW］	-	27.2	33.8	40.8	41	41	41	41	CHH E10 页
	T_{out}［N・m］	6380	6380	6380	6380	5690	4790	3850	3190	CHF E30 页
	T_{out}［kgf・m］	650	650	650	650	580	488	392	325	CVV E54 页
	Pro［N］	58900	39100	36300	33900	32700	31100	29200	27500	
	Pro［kgf］	6000	3990	3700	3460	3330	3170	2980	2800	
6195	P_1［kW］	-	33.2	39.2	45.3	48.1	48.1	48.1	48.1	CHH E10 页
	T_{out}［N・m］	7910	7800	7410	7090	6680	5620	4510	3740	CHF E30 页
	T_{out}［kgf・m］	806	795	755	723	681	573	460	381	CVV E54 页
	Pro［N］	58300	38600	35800	33600	32300	30800	28900	27300	
	Pro［kgf］	5940	3930	3650	3430	3290	3140	2950	2780	
6205	P_1［kW］	-	39.5	49	58.3	59.7	59.7	59.7	59.7	CHH E10 页
	T_{out}［N・m］	9270	9270	9270	9130	8290	6970	5600	4640	CHF E30 页
	T_{out}［kgf・m］	945	945	945	931	845	710	571	473	CVV E54 页
	Pro［N］	84100	72500	67800	63900	61800	58900	55400	52500	
	Pro［kgf］	8570	7390	6910	6510	6300	6000	5650	5350	
6215	P_1［kW］	-	51.9	64.4	75.3	75.3	75.3	75.3	75.3	CHH E10 页
	T_{out}［N・m］	12200	12200	12200	11800	10500	8800	7070	5860	CHF E30 页
	T_{out}［kgf・m］	1240	1240	1240	1200	1070	897	721	597	CVV E55 页
	Pro［N］	104000	72600	67900	64000	62000	59200	55700	52900	
	Pro［kgf］	10600	7400	6920	6520	6320	6030	5680	5390	
6225	P_1［kW］	-	61.7	76.6	92.6	99.5	99.5	99.5	99.5	CHH E11 页
	T_{out}［N・m］	14500	14500	14500	14500	13800	11600	9330	7730	CHF E31 页
	T_{out}［kgf・m］	1480	1480	1480	1480	1410	1180	951	788	CVV E55 页
	Pro［N］	145000	77100	72100	67900	65500	62600	59000	56100	
	Pro［kgf］	14800	7860	7350	6920	6680	6380	6010	5720	
6235	P_1［kW］	-	83.6	104	113	113	113	-	-	CHH E11 页
	T_{out}［N・m］	19600	19600	19600	17700	15700	13200	-	-	CHF E31 页
	T_{out}［kgf・m］	2000	2000	2000	1800	1600	1350	-	-	CVV E56 页
	Pro［N］	179000	95300	89000	84300	81700	77900	-	-	
	Pro［kgf］	18200	9710	9070	8590	8330	7940	-	-	
6245	P_1［kW］	-	112	132	132	132	132	-	-	CHH E11 页
	T_{out}［N・m］	26200	26200	24900	20600	18300	15400	-	-	CHF E31 页
	T_{out}［kgf・m］	2670	2670	2540	2100	1870	1570	-	-	CVV E56 页
	Pro［N］	208000	106000	98800	94000	91100	86900	-	-	
	Pro［kgf］	21200	10800	10100	9580	9290	8860	-	-	
6255	P_1［kW］	-	133	151	151	151	151	-	-	CHH E12 页
	T_{out}［N・m］	31200	31200	28500	23600	20900	17600	-	-	CHF E32 页
	T_{out}［kgf・m］	3180	3180	2910	2410	2130	1790	-	-	CVV E57 页
	Pro［N］	258000	130000	122000	116000	112000	107000	-	-	
	Pro［kgf］	26300	13300	12400	11800	11400	10900	-	-	
6265	P_1［kW］	-	175	175	175	175	175	-	-	CHH E12 页
	T_{out}［N・m］	43700	41000	33000	27300	24300	20400	-	-	CHF E32 页
	T_{out}［kgf・m］	4450	4180	3360	2780	2480	2080	-	-	CVV E57 页
	Pro［N］	276000	158000	149000	141000	137000	130000	-	-	
	Pro［kgf］	28100	16100	15200	14400	14000	13300	-	-	
机座号	n_1［r/min］	50	580	720	870	980	1165	1450	1750	尺寸图登载页
	n_2［r/min］	3.33	38.7	48.0	58.0	65.3	77.7	96.7	117	

注）1. 低速轴许可径向负载为负载点在低速轴中央的值。负载点在低速轴中央以外时以及关于许可轴向负载的情况，请参见技术资料 F14 ～ F16 页。
2. 高速轴的径向负载请参见 F17、F18 页。

M E M O

选型表

机座号：6060 ～ 6115

减速比 17

n_1：输入转速［r/min］　　T_{out}：许可输出扭矩［N・m & kgf・m］
n_2：输出转速［r/min］　　Pro：低速轴许可径向负载［N & kgf］
P_1：许可输入容量［kW］

机座号										尺寸图登载页
	n_1［r/min］	50	580	720	870	980	1165	1450	1750	
	n_2［r/min］	2.94	34.1	42.4	51.2	57.6	68.5	85.3	103	
6060	P_1［kW］	-	0.09	0.112	0.135	0.152	0.181	0.2	0.2	CNH E6 页
	T_{out}［N・m］	24.0	24.0	24.0	24.0	24.0	24.0	21.3	17.6	
	T_{out}［kgf・m］	2.45	2.45	2.45	2.45	2.45	2.45	2.17	1.79	CNF E26 页
	Pro［N］	1180	1180	1180	1180	1180	1180	1180	1180	
	Pro［kgf］	120.0	120	120	120	120	120	120	120	CNV E49 页
6065	P_1［kW］	-	0.113	0.14	0.169	0.191	0.227	0.282	0.286	CNH E6 页
	T_{out}［N・m］	30.0	30.0	30.0	30.0	30.0	30.0	30.0	25.2	
	T_{out}［kgf・m］	3.06	3.06	3.06	3.06	3.06	3.06	3.06	2.57	CNF E26 页
	Pro［N］	1180	1180	1180	1180	1180	1180	1180	1180	
	Pro［kgf］	120.0	120.0	120	120	120	120	120	120	CNV E49 页
6070	P_1［kW］	-	0.169	0.21	0.254	0.286	0.34	0.347	0.347	CNH E6 页
	T_{out}［N・m］	45.0	45.0	45.0	45.0	45.0	45.0	36.9	30.5	
	T_{out}［kgf・m］	4.59	4.59	4.59	4.59	4.59	4.59	3.76	3.11	CNF E26 页
	Pro［N］	1770	1770	1770	1770	1770	1770	1770	1770	
	Pro［kgf］	180	180	180	180	180	180	180	180	CNV E49 页
6075	P_1［kW］	-	0.226	0.28	0.338	0.381	0.407	0.407	0.407	CNH E6 页
	T_{out}［N・m］	60.0	60.0	60.0	60.0	60.0	53.9	43.3	35.9	
	T_{out}［kgf・m］	6.12	6.12	6.12	6.12	6.12	5.49	4.41	3.66	CNF E26 页
	Pro［N］	1770	1770	1770	1770	1770	1770	1770	1770	
	Pro［kgf］	180	180	180	180	180	180	180	180	CNV E49 页
6080	P_1［kW］	-	0.301	0.373	0.451	0.508	0.592	0.592	0.592	CNH E6 页
	T_{out}［N・m］	80.0	80.0	80.0	80.0	80.0	78.4	63.0	52.2	
	T_{out}［kgf・m］	8.15	8.15	8.15	8.15	8.15	7.99	6.42	5.32	CNF E26 页
	Pro［N］	2560	2560	2560	2560	2560	2560	2560	2480	
	Pro［kgf］	261	261	261	261	261	261	261	253	CNV E49 页
6085	P_1［kW］	-	0.376	0.467	0.564	0.635	0.755	0.778	0.778	CNH E6 页
	T_{out}［N・m］	100.0	100.0	100	100	100.0	100	82.7	69	
	T_{out}［kgf・m］	10.20	10.2	10.2	10.2	10.2	10.2	8.43	7.0	CNF E26 页
	Pro［N］	2560	2560	2560	2560	2560	2560	2560	2450	
	Pro［kgf］	261	261	261	261	261	261	261	250	CNV E49 页
6090	P_1［kW］	-	0.564	0.7	0.846	0.953	1.13	1.15	1.15	CNH E7 页
	T_{out}［N・m］	150	150	150	150	150	150	122	101	
	T_{out}［kgf・m］	15.3	15.3	15.3	15.3	15.3	15.3	12.4	10.3	CNF E27 页
	Pro［N］	3340	3340	3340	3340	3340	3340	3340	3340	
	Pro［kgf］	340	340	340	340	340	340	340	340	CNV E50 页
6095	P_1［kW］	-	0.752	0.934	1.13	1.27	1.51	1.52	1.52	CNH E7 页
	T_{out}［N・m］	200	200	200	200	200	200	161	134	
	T_{out}［kgf・m］	20.4	20.4	20.4	20.4	20.4	20.4	16.4	13.7	CNF E27 页
	Pro［N］	3340	3340	3340	3340	3340	3340	3340	3290	
	Pro［kgf］	340	340	340	340	340	340	340	335	CNV E50 页
6100	P_1［kW］	-	0.94	1.17	1.41	1.59	1.89	1.99	1.99	CNH E7 页
	T_{out}［N・m］	250	250	250	250	250	250	211	175	
	T_{out}［kgf・m］	25.5	25.5	25.5	25.5	25.5	25.5	21.5	17.8	CNF E27 页
	Pro［N］	5400	5400	5400	5400	5400	5400	5400	5400	
	Pro［kgf］	550	550	550	550	550	550	550	550	CNV E50 页
6105	P_1［kW］	-	1.13	1.4	1.69	1.91	2.27	2.46	2.46	CNH E7 页
	T_{out}［N・m］	300	300	300	300	300	300	261	216	
	T_{out}［kgf・m］	30.6	30.6	30.6	30.6	30.6	30.6	26.6	22.0	CNF E27 页
	Pro［N］	5400	5400	5400	5400	5400	5400	5400	5380	
	Pro［kgf］	550	550	550	550	550	550	550	548	CNV E50 页
6110	P_1［kW］	-	1.35	1.68	2.03	2.29	2.72	3.18	3.18	CNH E7 页
	T_{out}［N・m］	360	360	360	360	360	360	338	280	
	T_{out}［kgf・m］	36.7	36.7	36.7	36.7	36.7	36.7	34.5	28.5	CNF E27 页
	Pro［N］	7610	7610	7610	7610	7370	6930	6440	6090	
	Pro［kgf］	776	776	776	776	751	706	656	621	CNV E50 页
6115	P_1［kW］	-	1.58	1.96	2.37	2.67	3.17	3.9	3.9	CNH E7 页
	T_{out}［N・m］	420	420	420	420	420	420	415	344	
	T_{out}［kgf・m］	42.8	42.8	42.8	42.8	42.8	42.8	42.3	35.1	CNF E27 页
	Pro［N］	7500	7500	7500	7500	7300	6870	6360	6020	
	Pro［kgf］	765	765	765	765	744	700	648	614	CNV E50 页
机座号	n_1［r/min］	50	580	720	870	980	1165	1450	1750	尺寸图登载页
	n_2［r/min］	2.94	34.1	42.4	51.2	57.6	68.5	85.3	103	

注）1. 低速轴许可径向负载为负载点在低速轴中央的值。负载点在低速轴中央以外时以及关于许可轴向负载的情况，请参见技术资料 F14 ～ F16 页。
2. 高速轴的径向负载请参见 F17、F18 页。

选型表

机座号：6120 ～ 6185

n_1：输入转速［r/min］
n_2：输出转速［r/min］
P_1：许可输入容量［kW］
T_{out}：许可输出扭矩［N・m＆kgf・m］
Pro：低速轴许可径向负载［N＆kgf］

减速比 17

机座号										尺寸图登载页
	n_1［r/min］	50	580	720	870	980	1165	1450	1750	
	n_2［r/min］	2.94	34.1	42.4	51.2	57.6	68.5	85.3	103	
6120	P_1［kW］	-	1.96	2.43	2.93	3.3	3.93	4.89	5.07	CNH E8 页
	T_{out}［N・m］	520	520	520	520	520	520	520	447	
	T_{out}［kgf・m］	53.0	53.0	53.0	53.0	53.0	53.0	53.0	45.6	CNF E28 页
	Pro［N］	9810	9810	9230	8640	8280	7790	7210	6810	CNV
	Pro［kgf］	1000	1000	941	881	844	794	735	694	E51 页
6125	P_1［kW］	-	2.37	2.94	3.55	4	4.76	5.66	5.66	CNH E8 页
	T_{out}［N・m］	630	630	630	630	630	630	602	499	
	T_{out}［kgf・m］	64.2	64.2	64.2	64.2	64.2	64.2	61.4	50.9	CNF E28 页
	Pro［N］	9810	9810	9130	8540	8180	7690	7130	6760	CNV
	Pro［kgf］	1000	1000	931	871	834	784	727	689	E51 页
6130	P_1［kW］	-	2.93	3.64	4.4	4.96	5.89	7.27	7.27	CHH E8 页
	T_{out}［N・m］	780	780	780	780	780	780	774	641	
	T_{out}［kgf・m］	79.5	79.5	79.5	79.5	79.5	79.5	78.9	65.3	CHF E28 页
	Pro［N］	14700	11800	11000	10300	9840	9260	8570	8120	CVV
	Pro［kgf］	1500	1200	1120	1050	1000	944	874	828	E51 页
6135	P_1［kW］	-	3.53	4.39	5.3	5.97	7.1	8.29	8.29	CHH E8 页
	T_{out}［N・m］	940	940	940	940	940	940	882	730	
	T_{out}［kgf・m］	95.8	95.8	95.8	95.8	95.8	95.8	89.9	74.4	CHF E28 页
	Pro［N］	14700	11700	10900	10100	9720	9140	8490	8050	CVV
	Pro［kgf］	1500	1190	1110	1030	991	932	865	821	E51 页
6140	P_1［kW］	-	4.61	5.72	6.91	7.78	9.25	10.1	10.1	CHH E8 页
	T_{out}［N・m］	1230	1230	1230	1230	1230	1230	1070	888	
	T_{out}［kgf・m］	125.0	125	125	125	125	125	109	91	CHF E28 页
	Pro［N］	16000	16000	15900	15000	14400	13700	12800	12200	CVV
	Pro［kgf］	1630	1630	1620	1530	1470	1400	1300	1240	E52 页
6145	P_1［kW］	-	5.15	6.4	7.73	8.71	10.3	12	12	CHH E8 页
	T_{out}［N・m］	1370	1370	1370	1370	1370	1370	1280	1060	
	T_{out}［kgf・m］	140.0	140	140	140	140	140	130	108	CHF E28 页
	Pro［N］	16000	16000	15800	14900	14400	13600	12800	12100	CVV
	Pro［kgf］	1630	1630	1610	1520	1470	1390	1300	1230	E52 页
6160	P_1［kW］	-	6.6	8.19	9.9	11.2	13.1	13.1	13.1	CHH E9 页
	T_{out}［N・m］	1760	1760	1760	1760	1760	1730	1390	1150	
	T_{out}［kgf・m］	179	179	179	179	179	176	142	117	CHF E29 页
	Pro［N］	22100	20100	18600	17400	16700	15700	14800	14000	CVV
	Pro［kgf］	2250	2050	1900	1770	1700	1600	1510	1430	E52 页
6165	P_1［kW］	-	7.9	9.8	11.8	13.3	15.9	18.8	18.8	CHH E9 页
	T_{out}［N・m］	2100	2100	2100	2100	2100	2100	2000	1660	
	T_{out}［kgf・m］	214	214	214	214	214	214	204	169	CHF E29 页
	Pro［N］	22100	19900	18400	17200	16500	15500	14300	13600	CVV
	Pro［kgf］	2250	2030	1880	1750	1680	1580	1460	1390	E52 页
6170	P_1［kW］	-	9.51	11.8	14.3	16.1	19.1	19.7	19.7	CHH E9 页
	T_{out}［N・m］	2530	2530	2530	2530	2530	2530	2090	1730	
	T_{out}［kgf・m］	258	258	258	258	258	258	213	176	CHF E29 页
	Pro［N］	29500	22400	20700	19400	18600	17400	16400	15500	CVV
	Pro［kgf］	3010	2280	2110	1980	1900	1770	1670	1580	E53 页
6175	P_1［kW］	-	11.8	14.7	17.8	20	23.8	24.1	24.1	CHH E9 页
	T_{out}［N・m］	3150	3150	3150	3150	3150	3150	2560	2120	
	T_{out}［kgf・m］	321	321	321	321	321	321	261	216	CHF E29 页
	Pro［N］	29500	22000	20400	19000	18200	17000	16100	15300	CVV
	Pro［kgf］	3010	2240	2080	1940	1860	1730	1640	1560	E53 页
6180	P_1［kW］	-	15.3	19	22.9	25.8	30.6	30.6	30.6	CHH E9 页
	T_{out}［N・m］	4060	4060	4060	4060	4060	4050	3250	2690	
	T_{out}［kgf・m］	414	414	414	414	414	413	331	274	CHF E29 页
	Pro［N］	41700	30000	27800	26000	24900	23400	22000	20800	CVV
	Pro［kgf］	4250	3060	2830	2650	2540	2390	2240	2120	E53 页
6185	P_1［kW］	-	18.8	22.4	25.8	28.3	32.3	38.2	39	CHH E9 页
	T_{out}［N・m］	5000	5000	4790	4580	4450	4280	4060	3440	
	T_{out}［kgf・m］	510	510	488	467	454	436	414	351	CHF E29 页
	Pro［N］	41700	29600	27400	25700	24700	23300	21600	20500	CVV
	Pro［kgf］	4250	3020	2790	2620	2520	2380	2200	2090	E53 页
机座号	n_1［r/min］	50	580	720	870	980	1165	1450	1750	尺寸图登载页
	n_2［r/min］	2.94	34.1	42.4	51.2	57.6	68.5	85.3	103	

注）1. 低速轴许可径向负载为负载点在低速轴中央的值。负载点在低速轴中央以外时以及关于许可轴向负载的情况，请参见技术资料 F14 ～ F16 页。
2. 高速轴的径向负载请参见 F17、F18 页。

选型表

机座号：6190 ～ 6195

减速比 17

n_1：输入转速［r/min］　　T_{out}：许可输出扭矩［N・m & kgf・m］
n_2：输出转速［r/min］　　Pro：低速轴许可径向负载［N & kgf］
P_1：许可输入容量［kW］

机座号	n_1［r/min］	50	580	720	870	980	1165	1450	1750	尺寸图登载页
	n_2［r/min］	2.94	34.1	42.4	51.2	57.6	68.5	85.3	103	
6190	P_1［kW］	-	24	29.8	36	40.5	41	41	41	CHH E10 页 CHF E30 页 CVV E54 页
	Tout［N・m］	6380	6380	6380	6380	6380	5430	4360	3610	
	Tout［kgf・m］	650	650	650	650	650	554	444	368	
	Pro［N］	59000	41500	38500	36000	34500	32800	30700	29000	
	Pro［kgf］	6010	4230	3920	3670	3520	3340	3130	2960	
6195	P_1［kW］	-	29.9	37.2	44.9	48.1	48.1	48.1	48.1	CHH E10 页 CHF E30 页 CVV E54 页
	Tout［N・m］	7960	7960	7960	7960	7570	6370	5120	4240	
	Tout［kgf・m］	811	811	811	811	772	649	522	432	
	Pro［N］	59000	41000	37900	35400	34100	32400	30500	28800	
	Pro［kgf］	6010	4180	3860	3610	3480	3300	3110	2940	
机座号	n_1［r/min］	50	580	720	870	980	1165	1450	1750	尺寸图登载页
	n_2［r/min］	2.94	34.1	42.4	51.2	57.6	68.5	85.3	103	

注）1. 低速轴许可径向负载为负载点在低速轴中央的值。负载点在低速轴中央以外时以及关于许可轴向负载的情况，请参见技术资料 F14 ～ F16 页。
2. 高速轴的径向负载请参见 F17、F18 页。

M E M O

选型表

机座号：6060 ～ 6115

减速比 21

n_1：输入转速［r/min］　　T_{out}：许可输出扭矩［N・m & kgf・m］
n_2：输出转速［r/min］　　Pro：低速轴许可径向负载［N & kgf］
P_1：许可输入容量［kW］

机座号										尺寸图登载页
	n_1［r/min］	50	580	720	870	980	1165	1450	1750	
	n_2［r/min］	2.38	27.6	34.3	41.4	46.7	55.5	69.0	83.3	
6060	P_1［kW］	-	0.073	0.091	0.11	0.123	0.147	0.183	0.2	CNH E6 页
	T_{out}［N・m］	24.0	24.0	24.0	24.0	24.0	24.0	24.0	21.8	
	T_{out}［kgf・m］	2.45	2.45	2.45	2.45	2.45	2.45	2.45	2.22	CNF E26 页
	Pro［N］	1180	1180	1180	1180	1180	1180	1180	1180	
	Pro［kgf］	120.0	120	120	120	120	120	120	120	CNV E49 页
6065	P_1［kW］	-	0.091	0.113	0.137	0.154	0.183	0.228	0.234	CNH E6 页
	T_{out}［N・m］	30.0	30.0	30.0	30.0	30.0	30.0	30.0	25.4	
	T_{out}［kgf・m］	3.06	3.06	3.06	3.06	3.06	3.06	3.06	2.59	CNF E26 页
	Pro［N］	1180	1180	1180	1180	1180	1180	1180	1180	
	Pro［kgf］	120.0	120.0	120	120	120	120	120	120	CNV E49 页
6070	P_1［kW］	-	0.137	0.17	0.205	0.231	0.275	0.32	0.32	CNH E6 页
	T_{out}［N・m］	45.0	45.0	45.0	45.0	45.0	45.0	42.1	34.9	
	T_{out}［kgf・m］	4.59	4.59	4.59	4.59	4.59	4.59	4.29	3.56	CNF E26 页
	Pro［N］	1770	1770	1770	1770	1770	1770	1770	1770	
	Pro［kgf］	180	180	180	180	180	180	180	180	CNV E49 页
6075	P_1［kW］	-	0.183	0.227	0.274	0.309	0.367	0.407	0.407	CNH E6 页
	T_{out}［N・m］	60.0	60.0	60.0	60.0	60.0	60.0	53.5	44.3	
	T_{out}［kgf・m］	6.12	6.12	6.12	6.12	6.12	6.12	5.45	4.52	CNF E26 页
	Pro［N］	1770	1770	1770	1770	1770	1770	1770	1770	
	Pro［kgf］	180	180	180	180	180	180	180	180	CNV E49 页
6080	P_1［kW］	-	0.235	0.292	0.353	0.397	0.472	0.478	0.478	CNH E6 页
	T_{out}［N・m］	77.2	77.2	77.2	77.2	77.2	77.2	62.9	52.1	
	T_{out}［kgf・m］	7.87	7.87	7.87	7.87	7.87	7.87	6.41	5.31	CNF E26 页
	Pro［N］	2560	2560	2560	2560	2560	2560	2560	2440	
	Pro［kgf］	261	261	261	261	261	261	261	249	CNV E49 页
6085	P_1［kW］	-	0.235	0.292	0.353	0.397	0.472	0.55	0.55	CNH E6 页
	T_{out}［N・m］	77.2	77.2	77	77	77.2	77	72.3	60	
	T_{out}［kgf・m］	7.87	7.9	7.9	7.9	7.9	7.9	7.37	6.1	CNF E26 页
	Pro［N］	2560	2560	2560	2560	2560	2560	2560	2430	
	Pro［kgf］	261	261	261	261	261	261	261	248	CNV E49 页
6090	P_1［kW］	-	0.457	0.567	0.685	0.758	0.758	0.758	0.758	CNH E7 页
	T_{out}［N・m］	150	150	150	150	147	124	100	83	
	T_{out}［kgf・m］	15.3	15.3	15.3	15.3	15.0	12.6	10.1	8.4	CNF E27 页
	Pro［N］	3340	3340	3340	3340	3340	3340	3340	3340	
	Pro［kgf］	340	340	340	340	340	340	340	340	CNV E50 页
6095	P_1［kW］	-	0.609	0.756	0.913	1.03	1.22	1.51	1.52	CNH E7 页
	T_{out}［N・m］	200	200	200	200	200	200	198	165	
	T_{out}［kgf・m］	20.4	20.4	20.4	20.4	20.4	20.4	20.2	16.8	CNF E27 页
	Pro［N］	3340	3340	3340	3340	3340	3340	3340	3260	
	Pro［kgf］	340	340	340	340	340	340	340	332	CNV E50 页
6100	P_1［kW］	-	0.761	0.945	1.14	1.29	1.53	1.9	1.93	CNH E7 页
	T_{out}［N・m］	250	250	250	250	250	250	250	210	
	T_{out}［kgf・m］	25.5	25.5	25.5	25.5	25.5	25.5	25.5	21.4	CNF E27 页
	Pro［N］	5400	5400	5400	5400	5400	5400	5400	5400	
	Pro［kgf］	550	550	550	550	550	550	550	550	CNV E50 页
6105	P_1［kW］	-	0.913	1.13	1.37	1.54	1.83	2.28	2.34	CNH E7 页
	T_{out}［N・m］	300	300	300	300	300	300	300	254	
	T_{out}［kgf・m］	30.6	30.6	30.6	30.6	30.6	30.6	30.6	25.9	CNF E27 页
	Pro［N］	5400	5400	5400	5400	5400	5400	5400	5380	
	Pro［kgf］	550	550	550	550	550	550	550	548	CNV E50 页
6110	P_1［kW］	-	1.1	1.36	1.64	1.85	2.2	2.72	2.72	CNH E7 页
	T_{out}［N・m］	360	360	360	360	360	360	358	297	
	T_{out}［kgf・m］	36.7	36.7	36.7	36.7	36.7	36.7	36.5	30.3	CNF E27 页
	Pro［N］	7610	7610	7610	7610	7610	7390	6850	6470	
	Pro［kgf］	776	776	776	776	776	753	698	660	CNV E50 页
6115	P_1［kW］	-	1.28	1.59	1.92	2.16	2.57	3.11	3.11	CNH E7 页
	T_{out}［N・m］	420	420	420	420	420	420	409	339	
	T_{out}［kgf・m］	42.8	42.8	42.8	42.8	42.8	42.8	41.7	34.6	CNF E27 页
	Pro［N］	7460	7460	7460	7460	7460	7320	6790	6430	
	Pro［kgf］	760	760	760	760	760	746	692	655	CNV E50 页
机座号	n_1［r/min］	50	580	720	870	980	1165	1450	1750	尺寸图登载页
	n_2［r/min］	2.38	27.6	34.3	41.4	46.7	55.5	69.0	83.3	

注）1. 低速轴许可径向负载为负载点在低速轴中央的值。负载点在低速轴中央以外时以及关于许可轴向负载的情况，请参见技术资料 F14 ～ F16 页。
2. 高速轴的径向负载请参见 F17、F18 页。

选型表

机座号：6120 ～ 6185

n_1：输入转速［r/min］
n_2：输出转速［r/min］
P_1：许可输入容量［kW］
T_{out}：许可输出扭矩［N・m＆kgf・m］
Pro：低速轴许可径向负载［N＆kgf］

减速比 21

机座号										尺寸图登载页
	n_1［r/min］	50	580	720	870	980	1165	1450	1750	
	n_2［r/min］	2.38	27.6	34.3	41.4	46.7	55.5	69.0	83.3	
6120	P_1［kW］	-	1.59	1.97	2.38	2.68	3.19	3.96	3.96	CNH E8 页
	T_{out}［N・m］	522	522	522	522	522	522	520	431	
	T_{out}［kgf・m］	53.2	53.2	53.2	53.2	53.2	53.2	53.0	43.9	CNF E28 页
	Pro［N］	9810	9810	9810	9540	9150	8610	7980	7540	
	Pro［kgf］	1000	1000	1000	972	933	878	813	769	CNV E51 页
6125	P_1［kW］	-	1.92	2.38	2.88	3.24	3.85	4.79	4.88	CNH E8 页
	T_{out}［N・m］	630	630	630	630	630	630	630	532	
	T_{out}［kgf・m］	64.2	64.2	64.2	64.2	64.2	64.2	64.2	54.2	CNF E28 页
	Pro［N］	9810	9810	9810	9440	9050	8510	7870	7450	
	Pro［kgf］	1000	1000	1000	962	923	867	802	759	CNV E51 页
6130	P_1［kW］	-	2.37	2.95	3.56	4.01	4.77	5.94	6.14	CHH E8 页
	T_{out}［N・m］	780	780	780	780	780	780	780	669	
	T_{out}［kgf・m］	79.5	79.5	79.5	79.5	79.5	79.5	79.5	68.2	CHF E28 页
	Pro［N］	14700	12700	11800	11000	10600	9960	9220	8710	
	Pro［kgf］	1500	1290	1200	1120	1080	1020	940	888	CVV E51 页
6135	P_1［kW］	-	2.86	3.55	4.29	4.84	5.69	6.72	7.53	CHH E8 页
	T_{out}［N・m］	940	940	940	940	940	930	883	820	
	T_{out}［kgf・m］	95.8	95.8	95.8	95.8	95.8	94.8	90.0	83.6	CHF E28 页
	Pro［N］	14700	12600	11700	10900	10500	9840	9140	8590	
	Pro［kgf］	1500	1280	1190	1110	1070	1000	932	876	CVV E51 页
6140	P_1［kW］	-	3.73	4.63	5.59	6.3	7.49	8.66	8.66	CHH E8 页
	T_{out}［N・m］	1230	1230	1230	1230	1230	1230	1140	943	
	T_{out}［kgf・m］	125.0	125	125	125	125	125	116	96	CHF E28 页
	Pro［N］	16000	16000	16000	16000	15500	14700	13700	13000	
	Pro［kgf］	1630	1630	1630	1630	1580	1500	1400	1330	CVV E52 页
6145	P_1［kW］	-	4.07	5.06	6.11	6.88	8.02	9.49	11	CHH E8 页
	T_{out}［N・m］	1340	1340	1340	1340	1340	1310	1250	1190	
	T_{out}［kgf・m］	137.0	137	137	137	137	134	127	121	CHF E28 页
	Pro［N］	16000	16000	16000	16000	15400	14600	13700	12900	
	Pro［kgf］	1630	1630	1630	1630	1570	1490	1400	1310	CVV E52 页
6160	P_1［kW］	-	5.34	6.63	8.01	9.03	10.7	12.9	12.9	CHH E9 页
	T_{out}［N・m］	1760	1760	1760	1760	1760	1760	1700	1400	
	T_{out}［kgf・m］	179	179	179	179	179	179	173	143	CHF E29 页
	Pro［N］	22100	21700	20100	18800	18100	17000	15800	14900	
	Pro［kgf］	2250	2210	2050	1920	1850	1730	1610	1520	CVV E52 页
6165	P_1［kW］	-	6.39	7.94	9.59	10.8	12.8	16	16.1	CHH E9 页
	T_{out}［N・m］	2100	2100	2100	2100	2100	2100	2100	1750	
	T_{out}［kgf・m］	214	214	214	214	214	214	214	178	CHF E29 页
	Pro［N］	22100	21500	19900	18600	17800	16800	15500	14700	
	Pro［kgf］	2250	2190	2030	1900	1810	1710	1580	1500	CVV E52 页
6170	P_1［kW］	-	7.7	9.56	11.6	13	15.5	18.6	19.5	CHH E9 页
	T_{out}［N・m］	2530	2530	2530	2530	2530	2530	2440	2120	
	T_{out}［kgf・m］	258	258	258	258	258	258	249	216	CHF E29 页
	Pro［N］	29500	24400	22600	21200	20300	19100	17700	16700	
	Pro［kgf］	3010	2490	2300	2160	2070	1950	1800	1700	CVV E53 页
6175	P_1［kW］	-	9.59	11.9	14.4	16.2	19.3	23.6	24.1	CHH E9 页
	T_{out}［N・m］	3150	3150	3150	3150	3150	3150	3100	2620	
	T_{out}［kgf・m］	321	321	321	321	321	321	316	267	CHF E29 页
	Pro［N］	29500	24100	22300	20800	20000	18700	17300	16400	
	Pro［kgf］	3010	2460	2270	2120	2040	1910	1760	1670	CVV E53 页
6180	P_1［kW］	-	12.3	15.3	18.5	20.8	24.8	30	30	CHH E9 页
	T_{out}［N・m］	4050	4050	4050	4050	4050	4050	3940	3270	
	T_{out}［kgf・m］	413	413	413	413	413	413	402	333	CHF E29 页
	Pro［N］	41700	32600	30200	28200	27100	25500	23600	22400	
	Pro［kgf］	4250	3320	3080	2870	2760	2600	2410	2280	CVV E53 页
6185	P_1［kW］	-	15.2	18.9	22.8	25.7	30.6	38.1	39	CHH E9 页
	T_{out}［N・m］	5000	5000	5000	5000	5000	5000	5000	4250	
	T_{out}［kgf・m］	510	510	510	510	510	510	510	433	CHF E29 页
	Pro［N］	41700	32200	29800	27900	26700	25100	23200	22000	
	Pro［kgf］	4250	3280	3040	2840	2720	2560	2360	2240	CVV E53 页
机座号	n_1［r/min］	50	580	720	870	980	1165	1450	1750	尺寸图登载页
	n_2［r/min］	2.38	27.6	34.3	41.4	46.7	55.5	69.0	83.3	

注）1. 低速轴许可径向负载为负载点在低速轴中央的值。负载点在低速轴中央以外时以及关于许可轴向负载的情况，请参见技术资料 F14 ～ F16 页。
2. 高速轴的径向负载请参见 F17、F18 页。

选型表

机座号：6190 ～ 6265

减速比 21

n_1：输入转速［r/min］　　T_{out}：许可输出扭矩［N・m & kgf・m］
n_2：输出转速［r/min］　　Pro：低速轴许可径向负载［N & kgf］
P_1：许可输入容量［kW］

机座号	n_1［r/min］	50	580	720	870	980	1165	1450	1750	尺寸图登载页
	n_2［r/min］	2.38	27.6	34.3	41.4	46.7	55.5	69.0	83.3	
6190	P_1［kW］	-	19.4	24.1	29.1	32.8	39	41	41	CHH E10 页
	T_{out}［N・m］	6380	6380	6380	6380	6380	6380	5390	4460	CNF E30 页
	T_{out}［kgf・m］	650	650	650	650	650	650	549	455	CNV E54 页
	Pro［N］	59000	45100	41800	39200	37600	35400	33000	31200	
	Pro［kgf］	6010	4600	4260	4000	3830	3610	3360	3180	
6195	P_1［kW］	-	24.2	30.1	36.3	40.9	48.1	48.1	48.1	CHH E10 页
	T_{out}［N・m］	7960	7960	7960	7960	7960	7870	6320	5240	CNF E30 页
	T_{out}［kgf・m］	811	811	811	811	811	802	644	534	CNV E54 页
	Pro［N］	59000	44600	41400	38700	37100	34900	32700	31000	
	Pro［kgf］	6010	4550	4220	3940	3780	3560	3330	3160	
6205	P_1［kW］	-	28.2	35	42.4	47.7	54.7	59.2	59.2	CHH E10 页
	T_{out}［N・m］	9270	9270	9270	9270	9270	8950	7780	6450	CNF E30 页
	T_{out}［kgf・m］	945	945	945	945	945	912	793	657	CNV E54 页
	Pro［N］	84100	81600	76300	72000	69400	65800	61800	58600	
	Pro［kgf］	8570	8320	7780	7340	7070	6710	6300	5970	
6215	P_1［kW］	-	38.1	47.2	57.1	64.3	75.3	75.3	75.3	CHH E10 页
	T_{out}［N・m］	12500	12500	12500	12500	12500	12300	9900	8200	CNF E30 页
	T_{out}［kgf・m］	1270	1270	1270	1270	1270	1250	1010	836	CNV E55 页
	Pro［N］	104000	82500	77200	72700	70100	66400	62600	59500	
	Pro［kgf］	10600	8410	7870	7410	7150	6770	6380	6070	
6225	P_1［kW］	-	45.1	55.9	67.6	76.1	90.5	94.2	94.2	CHH E11 页
	T_{out}［N・m］	14800	14800	14800	14800	14800	14800	12400	10300	CNF E31 页
	T_{out}［kgf・m］	1510	1510	1510	1510	1510	1510	1260	1050	CNV E55 页
	Pro［N］	145000	86900	81200	76500	73700	69800	65700	62500	
	Pro［kgf］	14800	8860	8280	7800	7510	7120	6700	6370	
6235	P_1［kW］	-	57.5	71.4	86.3	97.2	97.5	-	-	CHH E11 页
	T_{out}［N・m］	18900	18900	18900	18900	18900	15900	-	-	CNF E31 页
	T_{out}［kgf・m］	1930	1930	1930	1930	1930	1620	-	-	CNV E56 页
	Pro［N］	179000	108000	101000	95400	91900	87700	-	-	
	Pro［kgf］	18200	11000	10300	9720	9370	8940	-	-	
6245	P_1［kW］	-	78.5	97.5	118	120	120	-	-	CHH E11 页
	T_{out}［N・m］	25800	25800	25800	25800	23300	19600	-	-	CNF E31 页
	T_{out}［kgf・m］	2630	2630	2630	2630	2380	2000	-	-	CNV E56 页
	Pro［N］	208000	119000	112000	105000	102000	97100	-	-	
	Pro［kgf］	21200	12100	11400	10700	10400	9900	-	-	
6255	P_1［kW］	-	94.4	117	142	151	151	-	-	CHH E12 页
	T_{out}［N・m］	31000	31000	31000	31000	29300	24600	-	-	CNF E32 页
	T_{out}［kgf・m］	3160	3160	3160	3160	2990	2510	-	-	CNV E57 页
	Pro［N］	258000	146000	136000	128000	124000	118000	-	-	
	Pro［kgf］	26300	14900	13900	13000	12600	12000	-	-	
6265	P_1［kW］	-	140	172	172	172	172	-	-	CHH E12 页
	T_{out}［N・m］	46000	46000	45400	37600	33400	28100	-	-	CNF E32 页
	T_{out}［kgf・m］	4690	4690	4630	3830	3400	2860	-	-	CNV E57 页
	Pro［N］	276000	177000	166000	158000	152000	145000	-	-	
	Pro［kgf］	28100	18000	16900	16100	15500	14800	-	-	
机座号	n_1［r/min］	50	580	720	870	980	1165	1450	1750	尺寸图登载页
	n_2［r/min］	2.38	27.6	34.3	41.4	46.7	55.5	69.0	83.3	

注）1. 低速轴许可径向负载为负载点在低速轴中央的值。负载点在低速轴中央以外时以及关于许可轴向负载的情况，请参见技术资料 F14 ～ F16 页。
2. 高速轴的径向负载请参见 F17、F18 页。

M E M O

选型表

机座号：6060 ～ 6115

减速比 25

n_1：输入转速［r/min］　　T_{out}：许可输出扭矩［N・m & kgf・m］
n_2：输出转速［r/min］　　Pro：低速轴许可径向负载［N & kgf］
P_1：许可输入容量［kW］

机座号		50	580	720	870	980	1165	1450	1750	尺寸图登载页
	n_1［r/min］									
	n_2［r/min］	2.00	23.2	28.8	34.8	39.2	46.6	58.0	70.0	
6060	P_1［kW］	-	0.061	0.076	0.092	0.104	0.11	0.11	0.11	CNH E6 页
	T_{out}［N・m］	24.0	24.0	24.0	24.0	24.0	21.4	17.2	14.3	
	T_{out}［kgf・m］	2.45	2.45	2.45	2.45	2.45	2.18	1.75	1.46	CNF E26 页
	Pro［N］	1180	1180	1180	1180	1180	1180	1180	1180	
	Pro［kgf］	120.0	120	120	120	120	120	120	120	CNV E49 页
6065	P_1［kW］	-	0.077	0.095	0.115	0.13	0.154	0.166	0.166	CNH E6 页
	T_{out}［N・m］	30.0	30.0	30.0	30.0	30.0	30.0	25.9	21.5	
	T_{out}［kgf・m］	3.06	3.06	3.06	3.06	3.06	3.06	2.64	2.19	CNF E26 页
	Pro［N］	1180	1180	1180	1180	1180	1180	1180	1180	
	Pro［kgf］	120.0	120.0	120	120	120	120	120	120	CNV E49 页
6070	P_1［kW］	-	0.115	0.143	0.173	0.194	0.23	0.23	0.23	CNH E6 页
	T_{out}［N・m］	45.0	45.0	45.0	45.0	45.0	44.7	35.9	29.8	
	T_{out}［kgf・m］	4.59	4.59	4.59	4.59	4.59	4.56	3.66	3.04	CNF E26 页
	Pro［N］	1770	1770	1770	1770	1770	1770	1770	1770	
	Pro［kgf］	180	180	180	180	180	180	180	180	CNV E49 页
6075	P_1［kW］	-	0.153	0.19	0.224	0.245	0.28	0.294	0.294	CNH E6 页
	T_{out}［N・m］	60.0	60.0	60.0	58.4	56.8	54.6	46.0	38.1	
	T_{out}［kgf・m］	6.12	6.12	6.12	5.95	5.79	5.57	4.69	3.88	CNF E26 页
	Pro［N］	1770	1770	1770	1770	1770	1770	1770	1770	
	Pro［kgf］	180	180	180	180	180	180	180	180	CNV E49 页
6080	P_1［kW］	-	0.205	0.254	0.307	0.34	0.34	0.34	0.34	CNH E6 页
	T_{out}［N・m］	80.0	80.0	80.0	80.0	78.7	66.2	53.2	44.1	
	T_{out}［kgf・m］	8.15	8.15	8.15	8.15	8.02	6.75	5.42	4.50	CNF E26 页
	Pro［N］	2560	2560	2560	2560	2560	2560	2560	2530	
	Pro［kgf］	261	261	261	261	261	261	261	258	CNV E49 页
6085	P_1［kW］	-	0.256	0.317	0.384	0.432	0.475	0.475	0.475	CNH E6 页
	T_{out}［N・m］	100.0	100.0	100	100	100.0	92	74.3	62	
	T_{out}［kgf・m］	10.20	10.2	10.2	10.2	10.2	9.4	7.57	6.3	CNF E26 页
	Pro［N］	2360	2360	2360	2360	2360	2450	2560	2500	
	Pro［kgf］	241	241	241	241	241	250	261	255	CNV E49 页
6090	P_1［kW］	-	0.384	0.476	0.575	0.648	0.671	0.671	0.671	CNH E7 页
	T_{out}［N・m］	150	150	150	150	150	131	105	87	
	T_{out}［kgf・m］	15.3	15.3	15.3	15.3	15.3	13.4	10.7	8.9	CNF E27 页
	Pro［N］	3280	3280	3280	3280	3280	3320	3340	3340	
	Pro［kgf］	334	334	334	334	334	338	340	340	CNV E50 页
6095	P_1［kW］	-	0.499	0.588	0.68	0.745	0.85	0.866	0.866	CNH E7 页
	T_{out}［N・m］	200	195	185	177	172	166	136	112	
	T_{out}［kgf・m］	20.4	19.9	18.9	18.0	17.5	16.9	13.9	11.4	CNF E27 页
	Pro［N］	3180	3190	3210	3230	3240	3250	3310	3340	
	Pro［kgf］	324	325	327	329	330	331	337	340	CNV E50 页
6100	P_1［kW］	-	0.639	0.794	0.959	1.08	1.27	1.27	1.27	CNH E7 页
	T_{out}［N・m］	250	250	250	250	250	247	199	165	
	T_{out}［kgf・m］	25.5	25.5	25.5	25.5	25.5	25.2	20.3	16.8	CNF E27 页
	Pro［N］	5400	5400	5400	5400	5400	5400	5400	5400	
	Pro［kgf］	550	550	550	550	550	550	550	550	CNV E50 页
6105	P_1［kW］	-	0.767	0.952	1.15	1.3	1.54	1.67	1.67	CNH E7 页
	T_{out}［N・m］	300	300	300	300	300	300	262	217	
	T_{out}［kgf・m］	30.6	30.6	30.6	30.6	30.6	30.6	26.7	22.1	CNF E27 页
	Pro［N］	5400	5400	5400	5400	5400	5400	5400	5380	
	Pro［kgf］	550	550	550	550	550	550	550	548	CNV E50 页
6110	P_1［kW］	-	0.921	1.14	1.38	1.56	1.85	1.91	1.91	CNH E7 页
	T_{out}［N・m］	360	360	360	360	360	360	299	248	
	T_{out}［kgf・m］	36.7	36.7	36.7	36.7	36.7	36.7	30.5	25.3	CNF E27 页
	Pro［N］	7340	7340	7340	7340	7340	7340	7060	6660	
	Pro［kgf］	748	748	748	748	748	748	720	679	CNV E50 页
6115	P_1［kW］	-	1.07	1.33	1.61	1.81	2.16	2.22	2.22	CNH E7 页
	T_{out}［N・m］	420	420	420	420	420	420	348	288	
	T_{out}［kgf・m］	42.8	42.8	42.8	42.8	42.8	42.8	35.5	29.4	CNF E27 页
	Pro［N］	7150	7150	7150	7150	7150	7150	7010	6620	
	Pro［kgf］	729	729	729	729	729	729	715	675	CNV E50 页
机座号	n_1［r/min］	50	580	720	870	980	1165	1450	1750	尺寸图登载页
	n_2［r/min］	2.00	23.2	28.8	34.8	39.2	46.6	58.0	70.0	

注）1. 低速轴许可径向负载为负载点在低速轴中央的值。负载点在低速轴中央以外时以及关于许可轴向负载的情况，请参见技术资料 F14 ～ F16 页。
2. 高速轴的径向负载请参见 F17、F18 页。

选型表

机座号：6120 ～ 6185

n_1：输入转速［r/min］
n_2：输出转速［r/min］
P_1：许可输入容量［kW］
T_{out}：许可输出扭矩［N・m＆kgf・m］
Pro：低速轴许可径向负载［N＆kgf］

减速比 25

机座号										尺寸图登载页
	n_1［r/min］	50	580	720	870	980	1165	1450	1750	
	n_2［r/min］	2.00	23.2	28.8	34.8	39.2	46.6	58.0	70.0	
6120	P_1［kW］	-	1.34	1.67	2.01	2.27	2.7	3.09	3.09	CNH E8 页
	T_{out}［N・m］	525	525	525	525	525	525	483	400	
	T_{out}［kgf・m］	53.5	53.5	53.5	53.5	53.5	53.5	49.2	40.8	CNF E28 页
	Pro［N］	9810	9810	9810	9810	9640	9070	8440	7970	CNV
	Pro［kgf］	1000	1000	1000	1000	983	925	860	812	E51 页
6125	P_1［kW］	-	1.61	2	2.42	2.72	3.24	3.96	3.96	CNH E8 页
	T_{out}［N・m］	630	630	630	630	630	630	619	513	
	T_{out}［kgf・m］	64.2	64.2	64.2	64.2	64.2	64.2	63.1	52.3	CNF E28 页
	Pro［N］	9810	9810	9810	9810	9540	8980	8310	7870	CNV
	Pro［kgf］	1000	1000	1000	1000	972	915	847	802	E51 页
6130	P_1［kW］	-	1.99	2.48	2.99	3.37	4.01	4.99	5.16	CHH E8 页
	T_{out}［N・m］	780	780	780	780	780	780	780	669	
	T_{out}［kgf・m］	79.5	79.5	79.5	79.5	79.5	79.5	79.5	68.2	CHF E28 页
	Pro［N］	14700	13300	12300	11500	11100	10400	9640	9100	CVV
	Pro［kgf］	1500	1360	1250	1170	1130	1060	983	928	E51 页
6135	P_1［kW］	-	2.3	2.86	3.45	3.89	4.62	5.75	5.95	CHH E8 页
	T_{out}［N・m］	900	900	900	900	900	900	900	771	
	T_{out}［kgf・m］	91.7	91.7	91.7	91.7	91.7	91.7	91.7	78.6	CHF E28 页
	Pro［N］	14700	13200	12200	11500	11000	10300	9550	9030	CVV
	Pro［kgf］	1500	1350	1240	1170	1120	1050	973	920	E51 页
6140	P_1［kW］	-	3.13	3.89	4.7	5.29	6.29	6.89	6.89	CHH E8 页
	T_{out}［N・m］	1230	1230	1230	1230	1230	1230	1080	893	
	T_{out}［kgf・m］	125.0	125	125	125	125	125	110	91	CHF E28 页
	Pro［N］	16000	16000	16000	16000	16000	15400	14500	13700	CVV
	Pro［kgf］	1630	1630	1630	1630	1630	1570	1480	1400	E52 页
6145	P_1［kW］	-	3.5	4.35	5.26	5.92	7.04	7.91	7.91	CHH E8 页
	T_{out}［N・m］	1370	1370	1370	1370	1370	1370	1240	1030	
	T_{out}［kgf・m］	140.0	140	140	140	140	140	126	105	CHF E28 页
	Pro［N］	16000	16000	16000	16000	16000	15400	14400	13700	CVV
	Pro［kgf］	1630	1630	1630	1630	1630	1570	1470	1400	E52 页
6160	P_1［kW］	-	4.49	5.57	6.73	7.58	9.01	9.86	9.86	CHH E9 页
	T_{out}［N・m］	1760	1760	1760	1760	1760	1760	1540	1280	
	T_{out}［kgf・m］	179	179	179	179	179	179	157	130	CHF E29 页
	Pro［N］	22100	22100	21200	19800	19000	17900	16700	15800	CVV
	Pro［kgf］	2250	2250	2160	2020	1940	1820	1700	1610	E52 页
6165	P_1［kW］	-	5.37	6.67	8.06	9.07	10.8	13.4	15.1	CHH E9 页
	T_{out}［N・m］	2100	2100	2100	2100	2100	2100	2100	1950	
	T_{out}［kgf・m］	214	214	214	214	214	214	214	199	CHF E29 页
	Pro［N］	22100	22100	21000	19600	18800	17700	16300	15300	CVV
	Pro［kgf］	2250	2250	2140	2000	1920	1800	1660	1560	E52 页
6170	P_1［kW］	-	6.47	8.03	9.7	10.9	13	15.6	15.8	CHH E9 页
	T_{out}［N・m］	2530	2530	2530	2530	2530	2530	2440	2050	
	T_{out}［kgf・m］	258	258	258	258	258	258	249	209	CHF E29 页
	Pro［N］	29500	25400	23600	22100	21200	19900	18500	17500	CVV
	Pro［kgf］	3010	2590	2410	2250	2160	2030	1890	1780	E53 页
6175	P_1［kW］	-	8.06	10	12.1	13.6	16.2	19.5	19.5	CHH E9 页
	T_{out}［N・m］	3150	3150	3150	3150	3150	3150	3050	2530	
	T_{out}［kgf・m］	321	321	321	321	321	321	311	258	CHF E29 页
	Pro［N］	29500	25100	23300	21800	20800	19600	18100	17200	CVV
	Pro［kgf］	3010	2560	2380	2220	2120	2000	1850	1750	E53 页
6180	P_1［kW］	-	10.4	12.9	15.5	17.5	20.8	24.1	24.1	CHH E9 页
	T_{out}［N・m］	4050	4050	4050	4050	4050	4050	3760	3120	
	T_{out}［kgf・m］	413	413	413	413	413	413	383	318	CHF E29 页
	Pro［N］	41700	34000	31500	29500	28300	26600	24700	23400	CVV
	Pro［kgf］	4250	3470	3210	3010	2880	2710	2520	2390	E53 页
6185	P_1［kW］	-	12.8	15.9	19.2	21.6	25.7	30.1	30.1	CHH E9 页
	T_{out}［N・m］	5000	5000	5000	5000	5000	5000	4710	3910	
	T_{out}［kgf・m］	510	510	510	510	510	510	480	399	CHF E29 页
	Pro［N］	41700	33600	31200	29100	27900	26200	24400	23100	CVV
	Pro［kgf］	4250	3430	3180	2970	2840	2670	2490	2350	E53 页
机座号	n_1［r/min］	50	580	720	870	980	1165	1450	1750	尺寸图登载页
	n_2［r/min］	2.00	23.2	28.8	34.8	39.2	46.6	58.0	70.0	

注）1. 低速轴许可径向负载为负载点在低速轴中央的值。负载点在低速轴中央以外时以及关于许可轴向负载的情况，请参见技术资料 F14 ～ F16 页。
2. 高速轴的径向负载请参见 F17、F18 页。

选型表

机座号：6190 ～ 6195

减速比 25

n_1：输入转速［r/min］
n_2：输出转速［r/min］
P_1：许可输入容量［kW］
T_{out}：许可输出扭矩［N・m & kgf・m］
Pro：低速轴许可径向负载［N & kgf］

机座号									尺寸图登载页
	n_1［r/min］	50	580	720	870	980	1165	1450	1750	
	n_2［r/min］	2.00	23.2	28.8	34.8	39.2	46.6	58.0	70.0	
6190	P_1［kW］	-	16.3	20.3	24.5	27.6	32.8	35.2	35.2	CHH E10 页 CHF E30 页 CVV E54 页
	T_{out}［N・m］	6380	6380	6380	6380	6380	6380	5500	4560	
	T_{out}［kgf・m］	650	650	650	650	650	650	561	465	
	Pro［N］	59000	47400	44000	41200	39500	37200	34700	32800	
	Pro［kgf］	6010	4830	4490	4200	4030	3790	3540	3340	
6195	P_1［kW］	-	20.4	25.3	30.5	34.4	40.5	40.5	40.5	CHH E10 页 CHF E30 页 CVV E54 页
	T_{out}［N・m］	7960	7960	7960	7960	7960	7880	6330	5240	
	T_{out}［kgf・m］	811	811	811	811	811	803	645	534	
	Pro［N］	59000	46900	43500	40700	39000	36700	34400	32600	
	Pro［kgf］	6010	4780	4430	4150	3980	3740	3510	3320	
机座号	n_1［r/min］	50	580	720	870	980	1165	1450	1750	尺寸图登载页
	n_2［r/min］	2.00	23.2	28.8	34.8	39.2	46.6	58.0	70.0	

注）1. 低速轴许可径向负载为负载点在低速轴中央的值。负载点在低速轴中央以外时以及关于许可轴向负载的情况，请参见技术资料 F14 ～ F16 页。
2. 高速轴的径向负载请参见 F17、F18 页。

M E M O

选型表

机座号：6060 ～ 6115

减速比 29

n_1：输入转速［r/min］　　T_{out}：许可输出扭矩［N・m & kgf・m］
n_2：输出转速［r/min］　　Pro：低速轴许可径向负载［N & kgf］
P_1：许可输入容量［kW］

机座号									尺寸图登载页
	n_1［r/min］	50	580	720	870	980	1165	1450	1750	
	n_2［r/min］	1.72	20.0	24.8	30.0	33.8	40.2	50.0	60.3	
6060	P_1［kW］	-	0.053	0.066	0.079	0.089	0.106	0.11	0.11	CNH E6 页
	T_{out}［N・m］	24.0	24.0	24.0	24.0	24.0	24.0	20.0	16.5	
	T_{out}［kgf・m］	2.45	2.45	2.45	2.45	2.45	2.45	2.04	1.68	CNF E26 页
	Pro［N］	1180	1180	1180	1180	1180	1180	1180	1180	
	Pro［kgf］	120.0	120	120	120	120	120	120	120	CNV E49 页
6065	P_1［kW］	-	0.066	0.082	0.099	0.112	0.133	0.165	0.166	CNH E6 页
	T_{out}［N・m］	30.0	30.0	30.0	30.0	30.0	30.0	30.0	24.9	
	T_{out}［kgf・m］	3.06	3.06	3.06	3.06	3.06	3.06	3.06	2.54	CNF E26 页
	Pro［N］	1180	1180	1180	1180	1180	1180	1180	1180	
	Pro［kgf］	120.0	120.0	120	120	120	120	120	120	CNV E49 页
6070	P_1［kW］	-	0.099	0.123	0.149	0.168	0.199	0.226	0.226	CNH E6 页
	T_{out}［N・m］	45.0	45.0	45.0	45.0	45.0	45.0	41.0	34.0	
	T_{out}［kgf・m］	4.59	4.59	4.59	4.59	4.59	4.59	4.18	3.47	CNF E26 页
	Pro［N］	1770	1770	1770	1770	1770	1770	1770	1770	
	Pro［kgf］	180	180	180	180	180	180	180	180	CNV E49 页
6075	P_1［kW］	-	0.132	0.164	0.198	0.223	0.264	0.286	0.286	CNH E6 页
	T_{out}［N・m］	60.0	60.0	60.0	60.0	60.0	59.6	52.0	43.0	
	T_{out}［kgf・m］	6.12	6.12	6.12	6.12	6.12	6.08	5.30	4.38	CNF E26 页
	Pro［N］	1770	1770	1770	1770	1770	1770	1770	1770	
	Pro［kgf］	180	180	180	180	180	180	180	180	CNV E49 页
6080	P_1［kW］	-	0.176	0.219	0.265	0.298	0.34	0.34	0.34	CNH E6 页
	T_{out}［N・m］	80.0	80.0	80.0	80.0	80.0	76.8	61.7	51.1	
	T_{out}［kgf・m］	8.15	8.15	8.15	8.15	8.15	7.83	6.29	5.21	CNF E26 页
	Pro［N］	2500	2500	2500	2500	2500	2530	2560	2560	
	Pro［kgf］	255	255	255	255	255	258	261	261	CNV E49 页
6085	P_1［kW］	-	0.22	0.274	0.331	0.372	0.443	0.467	0.467	CNH E6 页
	T_{out}［N・m］	100.0	100.0	100	100	100.0	100	84.8	70	
	T_{out}［kgf・m］	10.20	10.2	10.2	10.2	10.2	10.2	8.64	7.2	CNF E26 页
	Pro［N］	2300	2300	2300	2300	2300	2300	2460	2550	
	Pro［kgf］	234	234	234	234	234	234	251	260	CNV E49 页
6090	P_1［kW］	-	0.331	0.41	0.496	0.559	0.625	0.625	0.625	CNH E7 页
	T_{out}［N・m］	150	150	150	150	150	141	113	94	
	T_{out}［kgf・m］	15.3	15.3	15.3	15.3	15.3	14.4	11.5	9.6	CNF E27 页
	Pro［N］	3290	3290	3290	3290	3290	3310	3340	3340	
	Pro［kgf］	335	335	335	335	335	337	340	340	CNV E50 页
6095	P_1［kW］	-	0.441	0.547	0.637	0.698	0.784	0.784	0.784	CNH E7 页
	T_{out}［N・m］	200	200	200	193	187	177	142	118	
	T_{out}［kgf・m］	20.4	20.4	20.4	19.7	19.1	18.0	14.5	12.0	CNF E27 页
	Pro［N］	3200	3200	3200	3210	3220	3240	3310	3340	
	Pro［kgf］	326	326	326	327	328	330	337	340	CNV E50 页
6100	P_1［kW］	-	0.551	0.684	0.827	0.931	1.11	1.21	1.21	CNH E7 页
	T_{out}［N・m］	250	250	250	250	250	250	220	182	
	T_{out}［kgf・m］	25.5	25.5	25.5	25.5	25.5	25.5	22.4	18.6	CNF E27 页
	Pro［N］	5400	5400	5400	5400	5400	5400	5400	5400	
	Pro［kgf］	550	550	550	550	550	550	550	550	CNV E50 页
6105	P_1［kW］	-	0.661	0.821	0.992	1.12	1.33	1.59	1.59	CNH E7 页
	T_{out}［N・m］	300	300	300	300	300	300	288	239	
	T_{out}［kgf・m］	30.6	30.6	30.6	30.6	30.6	30.6	29.4	24.4	CNF E27 页
	Pro［N］	5400	5400	5400	5400	5400	5400	5400	5380	
	Pro［kgf］	550	550	550	550	550	550	550	548	CNV E50 页
6110	P_1［kW］	-	0.794	0.985	1.19	1.34	1.59	1.9	1.9	CNH E7 页
	T_{out}［N・m］	360	360	360	360	360	360	346	286	
	T_{out}［kgf・m］	36.7	36.7	36.7	36.7	36.7	36.7	35.3	29.2	CNF E27 页
	Pro［N］	7200	7200	7200	7200	7200	7200	7210	6840	
	Pro［kgf］	734	734	734	734	734	734	735	697	CNV E50 页
6115	P_1［kW］	-	0.926	1.15	1.39	1.56	1.86	2.22	2.22	CNH E7 页
	T_{out}［N・m］	420	420	420	420	420	420	403	334	
	T_{out}［kgf・m］	42.8	42.8	42.8	42.8	42.8	42.8	41.1	34.0	CNF E27 页
	Pro［N］	7010	7010	7010	7010	7010	7010	7160	6800	
	Pro［kgf］	715	715	715	715	715	715	730	693	CNV E50 页
机座号	n_1［r/min］	50	580	720	870	980	1165	1450	1750	尺寸图登载页
	n_2［r/min］	1.72	20.0	24.8	30.0	33.8	40.2	50.0	60.3	

注）1. 低速轴许可径向负载为负载点在低速轴中央的值。负载点在低速轴中央以外时以及关于许可轴向负载的情况，请参见技术资料 F14 ～ F16 页。
2. 高速轴的径向负载请参见 F17、F18 页。

选型表

机座号：6120 ～ 6185

n_1：输入转速［r/min］
n_2：输出转速［r/min］
P_1：许可输入容量［kW］
T_{out}：许可输出扭矩［N・m＆kgf・m］
Pro：低速轴许可径向负载［N＆kgf］

减速比 29

机座号										尺寸图登载页
	n_1［r/min］	50	580	720	870	980	1165	1450	1750	
	n_2［r/min］	1.72	20.0	24.8	30.0	33.8	40.2	50.0	60.3	
6120	P_1［kW］	-	1.15	1.42	1.72	1.94	2.3	2.87	2.99	CNH E8 页
	T_{out}［N・m］	520	520	520	520	520	520	520	450	
	T_{out}［kgf・m］	53.0	53.0	53.0	53.0	53.0	53.0	53.0	45.9	CNF E28 页
	Pro［N］	9810	9810	9810	9810	9810	9470	8780	8280	
	Pro［kgf］	1000	1000	1000	1000	1000	965	895	844	CNV E51 页
6125	P_1［kW］	-	1.39	1.72	2.08	2.35	2.79	3.47	3.77	CNH E8 页
	T_{out}［N・m］	630	630	630	630	630	630	630	566	
	T_{out}［kgf・m］	64.2	64.2	64.2	64.2	64.2	64.2	64.2	57.7	CNF E28 页
	Pro［N］	9810	9810	9810	9810	9810	9380	8680	8170	
	Pro［kgf］	1000	1000	1000	1000	1000	956	885	833	CNV E51 页
6130	P_1［kW］	-	1.72	2.13	2.58	2.91	3.45	4.3	4.48	CHH E8 页
	T_{out}［N・m］	780	780	780	780	780	780	780	674	
	T_{out}［kgf・m］	79.5	79.5	79.5	79.5	79.5	79.5	79.5	68.7	CHF E28 页
	Pro［N］	14700	14000	13000	12200	11700	11000	10200	9610	
	Pro［kgf］	1500	1430	1330	1240	1190	1120	1040	980	CVV E51 页
6135	P_1［kW］	-	2.07	2.57	3.11	3.5	4.13	4.88	5.64	CHH E8 页
	T_{out}［N・m］	940	940	940	940	940	933	886	848	
	T_{out}［kgf・m］	95.8	95.8	95.8	95.8	95.8	95.1	90.3	86.4	CHF E28 页
	Pro［N］	14700	13900	12900	12100	11600	10900	10100	9480	
	Pro［kgf］	1500	1420	1310	1230	1180	1110	1030	966	CVV E51 页
6140	P_1［kW］	-	2.7	3.35	4.05	4.56	5.42	5.95	5.95	CHH E8 页
	T_{out}［N・m］	1230	1230	1230	1230	1230	1230	1080	895	
	T_{out}［kgf・m］	125.0	125	125	125	125	125	110	91	CHF E28 页
	Pro［N］	16000	16000	16000	16000	16000	15800	14800	14000	
	Pro［kgf］	1630	1630	1630	1630	1630	1610	1510	1430	CVV E52 页
6145	P_1［kW］	-	3.02	3.75	4.53	5.1	6.07	7.53	7.53	CHH E8 页
	T_{out}［N・m］	1370	1370	1370	1370	1370	1370	1370	1130	
	T_{out}［kgf・m］	140.0	140	140	140	140	140	140	115	CHF E28 页
	Pro［N］	15800	15800	15800	15800	15800	15700	14700	14000	
	Pro［kgf］	1610	1610	1610	1610	1610	1600	1500	1430	CVV E52 页
6160	P_1［kW］	-	3.87	4.8	5.8	6.54	7.77	9.56	10.5	CHH E9 页
	T_{out}［N・m］	1760	1760	1760	1760	1760	1760	1740	1580	
	T_{out}［kgf・m］	179	179	179	179	179	179	177	161	CHF E29 页
	Pro［N］	22100	22100	22100	20800	19900	18700	17300	16300	
	Pro［kgf］	2250	2250	2250	2120	2030	1910	1760	1660	CVV E52 页
6165	P_1［kW］	-	4.63	5.75	6.94	7.82	9.3	11.4	11.4	CHH E9 页
	T_{out}［N・m］	2100	2100	2100	2100	2100	2100	2070	1720	
	T_{out}［kgf・m］	214	214	214	214	214	214	211	175	CHF E29 页
	Pro［N］	22100	22100	22000	20500	19700	18500	17100	16200	
	Pro［kgf］	2250	2250	2240	2090	2010	1890	1740	1650	CVV E52 页
6170	P_1［kW］	-	5.58	6.92	8.37	9.42	11.2	13.5	14.3	CHH E9 页
	T_{out}［N・m］	2530	2530	2530	2530	2530	2530	2440	2150	
	T_{out}［kgf・m］	258	258	258	258	258	258	249	219	CHF E29 页
	Pro［N］	29500	26900	25000	23400	22400	21100	19500	18400	
	Pro［kgf］	3010	2740	2550	2390	2280	2150	1990	1880	CVV E53 页
6175	P_1［kW］	-	6.94	8.62	10.4	11.7	13.9	17.4	18.8	CHH E9 页
	T_{out}［N・m］	3150	3150	3150	3150	3150	3150	3150	2830	
	T_{out}［kgf・m］	321	321	321	321	321	321	321	288	CHF E29 页
	Pro［N］	29500	26600	24600	23000	22100	20700	19200	18100	
	Pro［kgf］	3010	2710	2510	2340	2250	2110	1960	1850	CVV E53 页
6180	P_1［kW］	-	8.93	11.1	13.4	15.1	17.9	19.5	19.5	CHH E9 页
	T_{out}［N・m］	4050	4050	4050	4050	4050	4050	3540	2930	
	T_{out}［kgf・m］	413	413	413	413	413	413	361	299	CHF E29 页
	Pro［N］	41700	35700	33100	31000	29700	27900	26100	24600	
	Pro［kgf］	4250	3640	3370	3160	3030	2840	2660	2510	CVV E53 页
6185	P_1［kW］	-	11	13.7	16.5	18.6	22.1	24.1	24.1	CHH E9 页
	T_{out}［N・m］	5000	5000	5000	5000	5000	5000	4360	3620	
	T_{out}［kgf・m］	510	510	510	510	510	510	444	369	CHF E29 页
	Pro［N］	41700	35300	32700	30600	29300	27600	25800	24400	
	Pro［kgf］	4250	3600	3330	3120	2990	2810	2630	2490	CVV E53 页
机座号	n_1［r/min］	50	580	720	870	980	1165	1450	1750	尺寸图登载页
	n_2［r/min］	1.72	20.0	24.8	30.0	33.8	40.2	50.0	60.3	

注）1. 低速轴许可径向负载为负载点在低速轴中央的值。负载点在低速轴中央以外时以及关于许可轴向负载的情况，请参见技术资料 F14 ～ F16 页。
2. 高速轴的径向负载请参见 F17、F18 页。

选型表

机座号：6190 ～ 6275

减速比 29

n_1：输入转速［r/min］　T_{out}：许可输出扭矩［N・m & kgf・m］
n_2：输出转速［r/min］　Pro：低速轴许可径向负载［N & kgf］
P_1：许可输入容量［kW］

机座号		50	580	720	870	980	1165	1450	1750	尺寸图登载页
	n_2［r/min］	1.72	20.0	24.8	30.0	33.8	40.2	50.0	60.3	
6190	P_1［kW］	-	14.1	17.5	21.1	23.8	28.3	30.7	30.7	CHH E10 页
	T_{out}［N・m］	6380	6380	6380	6380	6380	6380	5570	4620	
	T_{out}［kgf・m］	650	650	650	650	650	650	568	471	CHF E30 页
	Pro［N］	59000	49900	46300	43400	41600	39200	36500	34500	
	Pro［kgf］	6010	5090	4720	4420	4240	4000	3720	3520	CVV E54 页
6195	P_1［kW］	-	17.5	21.8	26.3	29.6	35.2	37.8	37.8	CHH E10 页
	T_{out}［N・m］	7960	7960	7960	7960	7960	7960	6860	5680	
	T_{out}［kgf・m］	811	811	811	811	811	811	699	579	CHF E30 页
	Pro［N］	59000	49500	45900	42900	41200	38700	36200	34200	
	Pro［kgf］	6010	5050	4680	4370	4200	3940	3690	3490	CVV E54 页
6205	P_1［kW］	-	20.3	25.3	30.5	34.4	39.6	45.7	45.7	CHH E10 页
	T_{out}［N・m］	9230	9230	9230	9230	9230	8950	8280	6860	
	T_{out}［kgf・m］	941	941	941	941	941	912	844	699	CHF E30 页
	Pro［N］	84100	84100	83600	78800	76000	72100	67500	64100	
	Pro［kgf］	8570	8570	8520	8030	7750	7350	6880	6530	CVV E54 页
6215	P_1［kW］	-	27.9	34.6	41.8	47.1	56	58.5	58.5	CHH E10 页
	T_{out}［N・m］	12700	12700	12700	12700	12700	12700	10600	8790	
	T_{out}［kgf・m］	1290	1290	1290	1290	1290	1290	1080	896	CHF E30 页
	Pro［N］	104000	90200	84400	79500	76600	72600	68300	64900	
	Pro［kgf］	10600	9190	8600	8100	7810	7400	6960	6620	CVV E55 页
6225	P_1［kW］	-	33.2	41.2	49.7	56	66.6	75.3	75.3	CHH E11 页
	T_{out}［N・m］	15000	15000	15000	15000	15000	15000	13700	11300	
	T_{out}［kgf・m］	1530	1530	1530	1530	1530	1530	1400	1150	CHF E31 页
	Pro［N］	145000	95200	89000	83900	80800	76500	71800	68200	
	Pro［kgf］	14800	9700	9070	8550	8240	7800	7320	6950	CVV E55 页
6235	P_1［kW］	-	41.7	51.7	62.5	70.4	75.3	-	-	CHH E11 页
	T_{out}［N・m］	18900	18900	18900	18900	18900	17000	-	-	
	T_{out}［kgf・m］	1930	1930	1930	1930	1930	1730	-	-	CHF E31 页
	Pro［N］	179000	119000	111000	105000	101000	96000	-	-	
	Pro［kgf］	18200	12100	11300	10700	10300	9790	-	-	CVV E56 页
6245	P_1［kW］	-	56.9	70.6	85.3	94.2	94.2	-	-	CHH E11 页
	T_{out}［N・m］	25800	25800	25800	25800	25300	21300	-	-	
	T_{out}［kgf・m］	2630	2630	2630	2630	2580	2170	-	-	CHF E31 页
	Pro［N］	208000	131000	123000	116000	112000	107000	-	-	
	Pro［kgf］	21200	13400	12500	11800	11400	10900	-	-	CVV E56 页
6255	P_1［kW］	-	71.6	88.9	107	118	118	-	-	CHH E12 页
	T_{out}［N・m］	32500	32500	32500	32500	31800	26700	-	-	
	T_{out}［kgf・m］	3310	3310	3310	3310	3240	2720	-	-	CHF E32 页
	Pro［N］	258000	161000	151000	142000	137000	131000	-	-	
	Pro［kgf］	26300	16400	15400	14500	14000	13400	-	-	CVV E57 页
6265	P_1［kW］	-	101	126	152	159	159	-	-	CHH E12 页
	T_{out}［N・m］	46000	46000	46000	46000	42700	35900	-	-	
	T_{out}［kgf・m］	4690	4690	4690	4690	4350	3660	-	-	CHF E32 页
	Pro［N］	276000	197000	184000	174000	168000	160000	-	-	
	Pro［kgf］	28100	20100	18800	17700	17100	16300	-	-	CVV E57 页
6275	P_1［kW］	-	150	159	159	159	159	-	-	CHH E12 页
	T_{out}［N・m］	68200	68200	58100	48100	42700	35900	-	-	
	T_{out}［kgf・m］	6950	6950	5920	4900	4350	3660	-	-	CVV E58 页
	Pro［N］	248000	228000	214000	203000	196000	186000	-	-	
	Pro［kgf］	25300	23200	21800	20700	20000	19000	-	-	
机座号	n_1［r/min］	50	580	720	870	980	1165	1450	1750	尺寸图登载页
	n_2［r/min］	1.72	20.0	24.8	30.0	33.8	40.2	50.0	60.3	

注）1. 低速轴许可径向负载为负载点在低速轴中央的值。负载点在低速轴中央以外时以及关于许可轴向负载的情况，请参见技术资料 F14 ～ F16 页。
2. 高速轴的径向负载请参见 F17、F18 页。

M E M O

选型表

机座号：6060 ～ 6115

减速比 35

n_1：输入转速［r/min］　　T_{out}：许可输出扭矩［N・m & kgf・m］
n_2：输出转速［r/min］　　Pro：低速轴许可径向负载［N & kgf］
P_1：许可输入容量［kW］

机座号										尺寸图登载页
	n_1［r/min］	50	580	720	870	980	1165	1450	1750	
	n_2［r/min］	1.43	16.6	20.6	24.9	28.0	33.3	41.4	50.0	
6060	P_1［kW］	-	0.044	0.054	0.066	0.074	0.088	0.11	0.11	CNH E6 页
	T_{out}［N・m］	24.0	24.0	24.0	24.0	24.0	24.0	24.0	20.0	
	T_{out}［kgf・m］	2.45	2.45	2.45	2.45	2.45	2.45	2.45	2.04	CNF E26 页
	Pro［N］	1180	1180	1180	1180	1180	1180	1180	1180	
	Pro［kgf］	120.0	120	120	120	120	120	120	120	CNV E49 页
6065	P_1［kW］	-	0.055	0.068	0.082	0.093	0.11	0.137	0.143	CNH E6 页
	T_{out}［N・m］	30.0	30.0	30.0	30.0	30.0	30.0	30.0	26.0	
	T_{out}［kgf・m］	3.06	3.06	3.06	3.06	3.06	3.06	3.06	2.65	CNF E26 页
	Pro［N］	1180	1180	1180	1180	1180	1180	1180	1180	
	Pro［kgf］	120.0	120.0	120	120	120	120	120	120	CNV E49 页
6070	P_1［kW］	-	0.082	0.102	0.123	0.139	0.165	0.205	0.211	CNH E6 页
	T_{out}［N・m］	45.0	45.0	45.0	45.0	45.0	45.0	45.0	38.3	
	T_{out}［kgf・m］	4.59	4.59	4.59	4.59	4.59	4.59	4.59	3.90	CNF E26 页
	Pro［N］	1770	1770	1770	1770	1770	1770	1770	1770	
	Pro［kgf］	180	180	180	180	180	180	180	180	CNV E49 页
6075	P_1［kW］	-	0.11	0.136	0.164	0.185	0.22	0.272	0.279	CNH E6 页
	T_{out}［N・m］	60.0	60.0	60.0	60.0	60.0	60.0	59.6	50.6	
	T_{out}［kgf・m］	6.12	6.12	6.12	6.12	6.12	6.12	6.08	5.16	CNF E26 页
	Pro［N］	1770	1770	1770	1770	1770	1770	1770	1770	
	Pro［kgf］	180	180	180	180	180	180	180	180	CNV E49 页
6080	P_1［kW］	-	0.146	0.181	0.206	0.223	0.251	0.290	0.329	CNH E6 页
	T_{out}［N・m］	80.0	80.0	80.0	75.3	72.4	68.3	63.5	59.6	
	T_{out}［kgf・m］	8.15	8.15	8.15	7.68	7.38	6.96	6.47	6.08	CNF E26 页
	Pro［N］	2560	2560	2560	2560	2560	2560	2560	2560	
	Pro［kgf］	261	261	261	261	261	261	261	261	CNV E49 页
6085	P_1［kW］	-	0.178	0.205	0.233	0.252	0.283	0.327	0.371	CNH E6 页
	T_{out}［N・m］	100.0	97.2	90.4	84.9	81.6	77.0	71.6	67.3	
	T_{out}［kgf・m］	10.20	9.91	9.22	8.65	8.32	7.85	7.30	6.86	CNF E26 页
	Pro［N］	2420	2460	2530	2560	2560	2560	2530	2560	
	Pro［kgf］	247	251	258	261	261	261	258	261	CNV E49 页
6090	P_1［kW］	-	0.274	0.34	0.411	0.463	0.55	0.612	0.612	CNH E7 页
	T_{out}［N・m］	150	150	150	150	150	150	134	111	
	T_{out}［kgf・m］	15.3	15.3	15.3	15.3	15.3	15.3	13.7	11.3	CNF E27 页
	Pro［N］	3300	3300	3300	3300	3300	3300	3330	3340	
	Pro［kgf］	336	336	336	336	336	336	339	340	CNV E50 页
6095	P_1［kW］	-	0.365	0.453	0.548	0.61	0.696	0.758	0.758	CNH E7 页
	T_{out}［N・m］	200	200	200	200	198	190	166	137	
	T_{out}［kgf・m］	20.4	20.4	20.4	20.4	20.2	19.4	16.9	14.0	CNF E27 页
	Pro［N］	3200	3200	3200	3200	3210	3220	3270	3320	
	Pro［kgf］	326	326	326	326	327	328	333	338	CNV E50 页
6100	P_1［kW］	-	0.457	0.567	0.685	0.772	0.917	0.975	0.975	CNH E7 页
	T_{out}［N・m］	250	250	250	250	250	250	214	177	
	T_{out}［kgf・m］	25.5	25.5	25.5	25.5	25.5	25.5	21.8	18.0	CNF E27 页
	Pro［N］	5400	5400	5400	5400	5400	5400	5400	5400	
	Pro［kgf］	550	550	550	550	550	550	550	550	CNV E50 页
6105	P_1［kW］	-	0.548	0.68	0.822	0.926	1.1	1.2	1.2	CNH E7 页
	T_{out}［N・m］	300	300	300	300	300	300	262	217	
	T_{out}［kgf・m］	30.6	30.6	30.6	30.6	30.6	30.6	26.7	22.1	CNF E27 页
	Pro［N］	5400	5400	5400	5400	5400	5400	5400	5380	
	Pro［kgf］	550	550	550	550	550	550	550	548	CNV E50 页
6110	P_1［kW］	-	0.658	0.816	0.986	1.11	1.32	1.5	1.5	CNH E7 页
	T_{out}［N・m］	360	360	360	360	360	360	329	273	
	T_{out}［kgf・m］	36.7	36.7	36.7	36.7	36.7	36.7	33.5	27.8	CNF E27 页
	Pro［N］	7280	7280	7280	7280	7280	7280	7310	7360	
	Pro［kgf］	742	742	742	742	742	742	745	750	CNV E50 页
6115	P_1［kW］	-	0.767	0.952	1.15	1.3	1.54	1.81	1.81	CNH E7 页
	T_{out}［N・m］	420	420	420	420	420	420	396	328	
	T_{out}［kgf・m］	42.8	42.8	42.8	42.8	42.8	42.8	40.4	33.4	CNF E27 页
	Pro［N］	7090	7090	7090	7090	7090	7090	7240	7310	
	Pro［kgf］	723	723	723	723	723	723	738	745	CNV E50 页
机座号	n_1［r/min］	50	580	720	870	980	1165	1450	1750	尺寸图登载页
	n_2［r/min］	1.43	16.6	20.6	24.9	28.0	33.3	41.4	50.0	

注）1. 低速轴许可径向负载为负载点在低速轴中央的值。负载点在低速轴中央以外时以及关于许可轴向负载的情况，请参见技术资料 F14 ～ F16 页。
2. 高速轴的径向负载请参见 F17、F18 页。

选型表

机座号 :6120 ～ 6185

n_1：输入转速［r/min］
n_2：输出转速［r/min］
P_1：许可输入容量［kW］
T_{out}：许可输出扭矩［N・m＆kgf・m］
Pro：低速轴许可径向负载［N＆kgf］

减速比 35

机座号										尺寸图
	n_1［r/min］	50	580	720	870	980	1165	1450	1750	登载页
	n_2［r/min］	1.43	16.6	20.6	24.9	28.0	33.3	41.4	50.0	
6120	P_1［kW］	-	0.959	1.19	1.44	1.62	1.93	2.37	2.49	CNH E8 页
	T_{out}［N・m］	525	525	525	525	525	525	520	453	
	T_{out}［kgf・m］	53.5	53.5	53.5	53.5	53.5	53.5	53.0	46.2	CNF E28 页
	Pro［N］	9810	9810	9810	9810	9810	9810	9320	8790	
	Pro［kgf］	1000	1000	1000	1000	1000	1000	950	896	CNV E51 页
6125	P_1［kW］	-	1.15	1.43	1.73	1.94	2.31	2.88	3.18	CNH E8 页
	T_{out}［N・m］	630	630	630	630	630	630	630	577	
	T_{out}［kgf・m］	64.2	64.2	64.2	64.2	64.2	64.2	64.2	58.8	CNF E28 页
	Pro［N］	9810	9810	9810	9810	9810	9810	9220	8670	
	Pro［kgf］	1000	1000	1000	1000	1000	1000	940	884	CNV E51 页
6130	P_1［kW］	-	1.42	1.77	2.14	2.41	2.86	3.56	3.71	CHH E8 页
	T_{out}［N・m］	780	780	780	780	780	780	780	673	
	T_{out}［kgf・m］	79.5	79.5	79.5	79.5	79.5	79.5	79.5	68.6	CHF E28 页
	Pro［N］	14700	14700	13800	12900	12400	11600	10800	10200	
	Pro［kgf］	1500	1500	1410	1310	1260	1180	1100	1040	CVV E51 页
6135	P_1［kW］	-	1.72	2.13	2.58	2.9	3.45	4.11	4.25	CHH E8 页
	T_{out}［N・m］	940	940	940	940	940	940	900	771	
	T_{out}［kgf・m］	95.8	95.8	95.8	95.8	95.8	95.8	91.7	78.6	CHF E28 页
	Pro［N］	14700	14700	13600	12800	12200	11500	10700	10100	
	Pro［kgf］	1500	1500	1390	1300	1240	1170	1090	1030	CVV E51 页
6140	P_1［kW］	-	2.24	2.78	3.36	3.78	4.49	5.21	5.21	CHH E8 页
	T_{out}［N・m］	1230	1230	1230	1230	1230	1230	1140	945	
	T_{out}［kgf・m］	125.0	125	125	125	125	125	116	96	CHF E28 页
	Pro［N］	16000	16000	16000	16000	16000	16000	15900	15100	
	Pro［kgf］	1630	1630	1630	1630	1630	1630	1620	1540	CVV E52 页
6145	P_1［kW］	-	2.5	3.11	3.75	4.23	5.03	6.26	7.53	CHH E8 页
	T_{out}［N・m］	1370	1370	1370	1370	1370	1370	1370	1370	
	T_{out}［kgf・m］	140.0	140	140	140	140	140	140	140	CHF E28 页
	Pro［N］	16000	16000	16000	16000	16000	16000	15800	14900	
	Pro［kgf］	1630	1630	1630	1630	1630	1630	1610	1520	CVV E52 页
6160	P_1［kW］	-	3.21	3.98	4.81	5.42	6.44	8.01	9.67	CHH E9 页
	T_{out}［N・m］	1760	1760	1760	1760	1760	1760	1760	1760	
	T_{out}［kgf・m］	179	179	179	179	179	179	179	179	CHF E29 页
	Pro［N］	22100	22100	22100	22100	21200	20000	18500	17300	
	Pro［kgf］	2250	2250	2250	2250	2160	2040	1890	1760	CVV E52 页
6165	P_1［kW］	-	3.84	4.76	5.75	6.48	7.7	9.59	11.4	CHH E9 页
	T_{out}［N・m］	2100	2100	2100	2100	2100	2100	2100	2070	
	T_{out}［kgf・m］	214	214	214	214	214	214	214	211	CHF E29 页
	Pro［N］	22100	22100	22100	21900	21000	19800	18300	17100	
	Pro［kgf］	2250	2250	2250	2230	2140	2020	1870	1740	CVV E52 页
6170	P_1［kW］	-	4.62	5.74	6.93	7.81	9.28	11.2	12	CHH E9 页
	T_{out}［N・m］	2530	2530	2530	2530	2530	2530	2440	2180	
	T_{out}［kgf・m］	258	258	258	258	258	258	249	222	CHF E29 页
	Pro［N］	29500	28700	26600	24900	23900	22500	20800	19600	
	Pro［kgf］	3010	2930	2710	2540	2440	2290	2120	2000	CVV E53 页
6175	P_1［kW］	-	5.75	7.14	8.63	9.72	11.6	14.4	15.1	CHH E9 页
	T_{out}［N・m］	3150	3150	3150	3150	3150	3150	3150	2730	
	T_{out}［kgf・m］	321	321	321	321	321	321	321	278	CHF E29 页
	Pro［N］	29500	28400	26300	24600	23600	22100	20500	19300	
	Pro［kgf］	3010	2900	2680	2510	2410	2250	2090	1970	CVV E53 页
6180	P_1［kW］	-	7.4	9.19	11.1	12.5	14.9	18.5	18.8	CHH E9 页
	T_{out}［N・m］	4050	4050	4050	4050	4050	4050	4050	3410	
	T_{out}［kgf・m］	413	413	413	413	413	413	413	348	CHF E29 页
	Pro［N］	41700	38200	35500	33200	31900	30000	27800	26300	
	Pro［kgf］	4250	3890	3620	3380	3250	3060	2830	2680	CVV E53 页
6185	P_1［kW］	-	9.13	11.3	13.7	15.4	18.3	22.6	22.6	CHH E9 页
	T_{out}［N・m］	5000	5000	5000	5000	5000	5000	4950	4100	
	T_{out}［kgf・m］	510	510	510	510	510	510	505	418	CHF E29 页
	Pro［N］	41700	37900	35100	32900	31500	29700	27500	26000	
	Pro［kgf］	4250	3860	3580	3350	3210	3030	2800	2650	CVV E53 页
机座号	n_1［r/min］	50	580	720	870	980	1165	1450	1750	尺寸图
	n_2［r/min］	1.43	16.6	20.6	24.9	28.0	33.3	41.4	50.0	登载页

注）1. 低速轴许可径向负载为负载点在低速轴中央的值。负载点在低速轴中央以外时以及关于许可轴向负载的情况，请参见技术资料 F14 ～ F16 页。
2. 高速轴的径向负载请参见 F17、F18 页。

选型表

机座号：6190 ～ 6195

减速比 35

n_1：输入转速［r/min］　　T_{out}：许可输出扭矩［N・m & kgf・m］
n_2：输出转速［r/min］　　Pro：低速轴许可径向负载［N & kgf］
P_1：许可输入容量［kW］

机座号	n_1［r/min］	50	580	720	870	980	1165	1450	1750	尺寸图登载页
	n_2［r/min］	1.43	16.6	20.6	24.9	28.0	33.3	41.4	50.0	
6190	P_1［kW］	-	11.7	14.5	17.5	19.7	23.4	24.3	24.3	CHH E10 页
	T_{out}［N・m］	6380	6380	6380	6380	6380	6380	5320	4410	CHF E30 页
	T_{out}［kgf・m］	650	650	650	650	650	650	542	450	CVV E54 页
	Pro［N］	59000	52900	49100	46000	44100	41600	38800	36600	
	Pro［kgf］	6010	5390	5010	4690	4500	4240	3960	3730	
6195	P_1［kW］	-	14.5	18	21.8	24.6	29.2	30.1	30.1	CHH E10 页
	T_{out}［N・m］	7960	7960	7960	7960	7960	7960	6600	5470	CHF E30 页
	T_{out}［kgf・m］	811	811	811	811	811	811	673	558	CVV E54 页
	Pro［N］	58600	52500	48700	45500	43700	41100	38400	36300	
	Pro［kgf］	5970	5350	4960	4640	4450	4190	3910	3700	
机座号	n_1［r/min］	50	580	720	870	980	1165	1450	1750	尺寸图登载页
	n_2［r/min］	1.43	16.6	20.6	24.9	28.0	33.3	41.4	50.0	

注）1. 低速轴许可径向负载为负载点在低速轴中央的值。负载点在低速轴中央以外时以及关于许可轴向负载的情况，请参见技术资料 F14 ～ F16 页。
2. 高速轴的径向负载请参见 F17、F18 页。

MEMO

选型表

机座号：6060 ～ 6115

减速比 43

n_1：输入转速［r/min］
n_2：输出转速［r/min］
P_1：许可输入容量［kW］
T_{out}：许可输出扭矩［N・m & kgf・m］
Pro：低速轴许可径向负载［N & kgf］

机座号										尺寸图登载页
	n_1［r/min］	50	580	720	870	980	1165	1450	1750	
	n_2［r/min］	1.16	13.5	16.7	20.2	22.8	27.1	33.7	40.7	
6060	P_1［kW］	-	0.036	0.044	0.054	0.06	0.072	0.089	0.09	CNH E6 页
	T_{out}［N・m］	24.0	24.0	24.0	24.0	24.0	24.0	24.0	20.1	CNF E26 页
	T_{out}［kgf・m］	2.45	2.45	2.45	2.45	2.45	2.45	2.45	2.05	CNV E49 页
	Pro［N］	1180	1180	1180	1180	1180	1180	1180	1180	
	Pro［kgf］	120.0	120	120	120	120	120	120	120	
6065	P_1［kW］	-	0.045	0.055	0.067	0.075	0.09	0.112	0.113	CNH E6 页
	T_{out}［N・m］	30.0	30.0	30.0	30.0	30.0	30.0	30.0	25.2	CNF E26 页
	T_{out}［kgf・m］	3.06	3.06	3.06	3.06	3.06	3.06	3.06	2.57	CNV E49 页
	Pro［N］	1180	1180	1180	1180	1180	1180	1180	1180	
	Pro［kgf］	120.0	120.0	120	120	120	120	120	120	
6070	P_1［kW］	-	0.067	0.083	0.1	0.113	0.134	0.167	0.17	CNH E6 页
	T_{out}［N・m］	45.0	45.0	45.0	45.0	45.0	45.0	45.0	37.8	CNF E26 页
	T_{out}［kgf・m］	4.59	4.59	4.59	4.59	4.59	4.59	4.59	3.85	CNV E49 页
	Pro［N］	1770	1770	1770	1770	1770	1770	1770	1770	
	Pro［kgf］	180	180	180	180	180	180	180	180	
6075	P_1［kW］	-	0.089	0.111	0.134	0.151	0.179	0.223	0.226	CNH E6 页
	T_{out}［N・m］	60.0	60.0	60.0	60.0	60.0	60.0	60.0	50.4	CNF E26 页
	T_{out}［kgf・m］	6.12	6.12	6.12	6.12	6.12	6.12	6.12	5.14	CNV E49 页
	Pro［N］	1660	1660	1660	1660	1660	1660	1660	1770	
	Pro［kgf］	169	169	169	169	169	169	169	180	
6080	P_1［kW］	-	0.119	0.148	0.178	0.201	0.239	0.25	0.25	CNH E6 页
	T_{out}［N・m］	80.0	80.0	80.0	80.0	80.0	80.0	67.3	55.7	CNF E26 页
	T_{out}［kgf・m］	8.15	8.15	8.15	8.15	8.15	8.15	6.86	5.68	CNV E49 页
	Pro［N］	2540	2540	2540	2540	2540	2540	2560	2560	
	Pro［kgf］	259	259	259	259	259	259	261	261	
6085	P_1［kW］	-	0.149	0.185	0.223	0.251	0.294	0.294	0.294	CNH E6 页
	T_{out}［N・m］	100.0	100.0	100	100	100.0	98	79.1	66	CNF E26 页
	T_{out}［kgf・m］	10.20	10.2	10.2	10.2	10.2	10.0	8.06	6.7	CNV E49 页
	Pro［N］	2340	2340	2340	2340	2340	2360	2550	2560	
	Pro［kgf］	239	239	239	239	239	241	260	261	
6090	P_1［kW］	-	0.223	0.277	0.335	0.377	0.435	0.435	0.435	CNH E7 页
	T_{out}［N・m］	150	150	150	150	150	146	117	97	CNF E27 页
	T_{out}［kgf・m］	15.3	15.3	15.3	15.3	15.3	14.9	11.9	9.9	CNV E50 页
	Pro［N］	3310	3310	3310	3310	3310	3320	3340	3340	
	Pro［kgf］	337	337	337	337	337	338	340	340	
6095	P_1［kW］	-	0.297	0.369	0.43	0.471	0.537	0.603	0.603	CNH E7 页
	T_{out}［N・m］	200	200	200	193	187	180	162	134	CNF E27 页
	T_{out}［kgf・m］	20.4	20.4	20.4	19.7	19.1	18.3	16.5	13.7	CNV E50 页
	Pro［N］	3220	3220	3220	3230	3240	3260	3290	3340	
	Pro［kgf］	328	328	328	329	330	332	335	340	
6100	P_1［kW］	-	0.372	0.461	0.558	0.628	0.747	0.78	0.78	CNH E7 页
	T_{out}［N・m］	250	250	250	250	250	250	210	174	CNF E27 页
	T_{out}［kgf・m］	25.5	25.5	25.5	25.5	25.5	25.5	21.4	17.7	CNV E50 页
	Pro［N］	5400	5400	5400	5400	5400	5400	5400	5400	
	Pro［kgf］	550	550	550	550	550	550	550	550	
6105	P_1［kW］	-	0.446	0.554	0.669	0.754	0.896	1.08	1.08	CNH E7 页
	T_{out}［N・m］	300	300	300	300	300	300	292	242	CNF E27 页
	T_{out}［kgf・m］	30.6	30.6	30.6	30.6	30.6	30.6	29.8	24.7	CNV E50 页
	Pro［N］	5400	5400	5400	5400	5400	5400	5400	5380	
	Pro［kgf］	550	550	550	550	550	550	550	548	
6110	P_1［kW］	-	0.535	0.664	0.803	0.904	1.08	1.3	1.3	CNH E7 页
	T_{out}［N・m］	360	360	360	360	360	360	350	290	CNF E27 页
	T_{out}［kgf・m］	36.7	36.7	36.7	36.7	36.7	36.7	35.7	29.6	CNV E50 页
	Pro［N］	7590	7590	7590	7590	7590	7590	7600	7610	
	Pro［kgf］	774	774	774	774	774	774	775	776	
6115	P_1［kW］	-	0.624	0.775	0.937	1.06	1.25	1.52	1.52	CNH E7 页
	T_{out}［N・m］	420	420	420	420	420	420	408	338	CNF E27 页
	T_{out}［kgf・m］	42.8	42.8	42.8	42.8	42.8	42.8	41.6	34.5	CNV E50 页
	Pro［N］	7370	7370	7370	7370	7370	7370	7540	7610	
	Pro［kgf］	751	751	751	751	751	751	769	776	
机座号	n_1［r/min］	50	580	720	870	980	1165	1450	1750	尺寸图登载页
	n_2［r/min］	1.16	13.5	16.7	20.2	22.8	27.1	33.7	40.7	

注）1. 低速轴许可径向负载为负载点在低速轴中央的值。负载点在低速轴中央以外时以及关于许可轴向负载的情况，请参见技术资料 F14 ～ F16 页。
2. 高速轴的径向负载请参见 F17、F18 页。

选型表

机座号：6120 ～ 6185

n_1：输入转速［r/min］
n_2：输出转速［r/min］
P_1：许可输入容量［kW］
T_{out}：许可输出扭矩［N・m＆kgf・m］
Pro：低速轴许可径向负载［N＆kgf］

减速比 43

机座号										尺寸图登载页
	n_1［r/min］	50	580	720	870	980	1165	1450	1750	
	n_2［r/min］	1.16	13.5	16.7	20.2	22.8	27.1	33.7	40.7	
6120	P_1［kW］	-	0.781	0.969	1.17	1.32	1.57	1.91	1.91	CNH E8 页
	T_{out}［N・m］	525	525	525	525	525	525	515	427	
	T_{out}［kgf・m］	53.5	53.5	53.5	53.5	53.5	53.5	52.5	43.5	CNF E28 页
	Pro［N］	9810	9810	9810	9810	9810	9810	9810	9430	
	Pro［kgf］	1000	1000	1000	1000	1000	1000	1000	961	CNV E51 页
6125	P_1［kW］	-	0.937	1.16	1.4	1.58	1.88	2.34	2.38	CNH E8 页
	T_{out}［N・m］	630	630	630	630	630	630	630	531	
	T_{out}［kgf・m］	64.2	64.2	64.2	64.2	64.2	64.2	64.2	54.1	CNF E28 页
	Pro［N］	9810	9810	9810	9810	9810	9810	9810	9340	
	Pro［kgf］	1000	1000	1000	1000	1000	1000	1000	952	CNV E51 页
6130	P_1［kW］	-	1.16	1.44	1.74	1.96	2.33	2.9	2.99	CHH E8 页
	T_{out}［N・m］	780	780	780	780	780	780	780	668	
	T_{out}［kgf・m］	79.5	79.5	79.5	79.5	79.5	79.5	79.5	68.1	CHF E28 页
	Pro［N］	14700	14700	14700	13900	13300	12600	11600	11000	
	Pro［kgf］	1500	1500	1500	1420	1360	1280	1180	1120	CVV E51 页
6135	P_1［kW］	-	1.4	1.73	2.1	2.36	2.81	3.35	3.77	CHH E8 页
	T_{out}［N・m］	940	940	940	940	940	940	900	840	
	T_{out}［kgf・m］	95.8	95.8	95.8	95.8	95.8	95.8	91.7	85.6	CHF E28 页
	Pro［N］	14700	14700	14700	13800	13200	12400	11500	10800	
	Pro［kgf］	1500	1500	1500	1410	1350	1260	1170	1100	CVV E51 页
6140	P_1［kW］	-	1.82	2.26	2.73	3.08	3.66	3.94	3.94	CHH E8 页
	T_{out}［N・m］	1230	1230	1230	1230	1230	1230	1060	879	
	T_{out}［kgf・m］	125.0	125	125	125	125	125	108	90	CHF E28 页
	Pro［N］	16000	16000	16000	16000	16000	16000	16000	15800	
	Pro［kgf］	1630	1630	1630	1630	1630	1630	1630	1610	CVV E52 页
6145	P_1［kW］	-	2.04	2.53	3.06	3.44	3.95	4.67	5.39	CHH E8 页
	T_{out}［N・m］	1370	1370	1370	1370	1370	1320	1260	1200	
	T_{out}［kgf・m］	140.0	140	140	140	140	135	128	122	CHF E28 页
	Pro［N］	15700	15700	15700	15700	15700	15900	16000	15600	
	Pro［kgf］	1600	1600	1600	1600	1600	1620	1630	1590	CVV E52 页
6160	P_1［kW］	-	2.58	3.2	3.87	4.36	5.18	6.45	7.45	CHH E9 页
	T_{out}［N・m］	1740	1740	1740	1740	1740	1740	1740	1660	
	T_{out}［kgf・m］	177	177	177	177	177	177	177	169	CHF E29 页
	Pro［N］	22100	22100	22100	22100	22100	21500	19900	18700	
	Pro［kgf］	2250	2250	2250	2250	2250	2190	2030	1910	CVV E52 页
6165	P_1［kW］	-	3.12	3.88	4.68	5.28	6.27	7.81	7.91	CHH E9 页
	T_{out}［N・m］	2100	2100	2100	2100	2100	2100	2100	1760	
	T_{out}［kgf・m］	214	214	214	214	214	214	214	179	CHF E29 页
	Pro［N］	22100	22100	22100	22100	22100	21200	19600	18600	
	Pro［kgf］	2250	2250	2250	2250	2250	2160	2000	1900	CVV E52 页
6170	P_1［kW］	-	3.76	4.67	5.64	6.36	7.56	9.08	9.75	CHH E9 页
	T_{out}［N・m］	2530	2530	2530	2530	2530	2530	2440	2170	
	T_{out}［kgf・m］	258	258	258	258	258	258	249	221	CHF E29 页
	Pro［N］	29500	29500	28500	26600	25600	24100	22300	21000	
	Pro［kgf］	3010	3010	2910	2710	2610	2460	2270	2140	CVV E53 页
6175	P_1［kW］	-	4.68	5.81	7.02	7.91	9.41	11.3	11.3	CHH E9 页
	T_{out}［N・m］	3150	3150	3150	3150	3150	3150	3040	2520	
	T_{out}［kgf・m］	321	321	321	321	321	321	310	257	CHF E29 页
	Pro［N］	29500	29500	28200	26300	25200	23700	22000	20900	
	Pro［kgf］	3010	3010	2870	2680	2570	2420	2240	2130	CVV E53 页
6180	P_1［kW］	-	6.03	7.49	9.05	10.2	12.1	15.1	15.1	CHH E9 页
	T_{out}［N・m］	4060	4060	4060	4060	4060	4060	4050	3360	
	T_{out}［kgf・m］	414	414	414	414	414	414	413	343	CHF E29 页
	Pro［N］	41700	41200	38200	35800	34300	32300	29900	28300	
	Pro［kgf］	4250	4200	3890	3650	3500	3290	3050	2880	CVV E53 页
6185	P_1［kW］	-	7.43	9.23	11.2	12.6	14.9	18.6	18.8	CHH E9 页
	T_{out}［N・m］	5000	5000	5000	5000	5000	5000	5000	4200	
	T_{out}［kgf・m］	510	510	510	510	510	510	510	428	CHF E29 页
	Pro［N］	41700	40800	37800	35400	33900	31900	29500	27900	
	Pro［kgf］	4250	4160	3850	3610	3460	3250	3010	2840	CVV E53 页
机座号	n_1［r/min］	50	580	720	870	980	1165	1450	1750	尺寸图登载页
	n_2［r/min］	1.16	13.5	16.7	20.2	22.8	27.1	33.7	40.7	

注）1. 低速轴许可径向负载为负载点在低速轴中央的值。负载点在低速轴中央以外时以及关于许可轴向负载的情况，请参见技术资料 F14 ～ F16 页。
2. 高速轴的径向负载请参见 F17、F18 页。

选型表

机座号：6190 ～ 6275

减速比 43

n_1：输入转速［r/min］　T_{out}：许可输出扭矩［N・m & kgf・m］
n_2：输出转速［r/min］　Pro：低速轴许可径向负载［N & kgf］
P_1：许可输入容量［kW］

机座号		50	580	720	870	980	1165	1450	1750	尺寸图登载页
	n_2［r/min］	1.16	13.5	16.7	20.2	22.8	27.1	33.7	40.7	
6190	P_1［kW］	-	9.49	11.8	14.2	16	18.8	20.9	20.9	CHH E10 页
	T_{out}［N・m］	6380	6380	6380	6380	6380	6310	5640	4670	
	T_{out}［kgf・m］	650	650	650	650	650	643	575	476	CHF E30 页
	Pro［N］	59000	57200	53100	49700	47700	44900	41800	39500	
	Pro［kgf］	6010	5830	5410	5070	4860	4580	4260	4030	CVV E54 页
6195	P_1［kW］	-	11.8	14.7	17.8	20	23	27.1	30.1	CHH E10 页
	T_{out}［N・m］	7960	7960	7960	7960	7960	7690	7300	6720	
	T_{out}［kgf・m］	811	811	811	811	811	784	744	685	CHF E30 页
	Pro［N］	59000	56700	52600	49200	47200	44500	41400	38900	
	Pro［kgf］	6010	5780	5360	5020	4810	4540	4220	3970	CVV E54 页
6205	P_1［kW］	-	13.8	17.2	20.7	23.4	27.8	31.8	31.8	CHH E10 页
	T_{out}［N・m］	9300	9300	9300	9300	9300	9300	8550	7090	
	T_{out}［kgf・m］	948	948	948	948	948	948	872	723	CHF E30 页
	Pro［N］	84100	84100	84100	84100	84100	81600	76500	72500	
	Pro［kgf］	8570	8570	8570	8570	8570	8320	7800	7390	CVV E54 页
6215	P_1［kW］	-	18.8	23.3	28.2	31.8	37.8	45.2	45.2	CHH E10 页
	T_{out}［N・m］	12700	12700	12700	12700	12700	12700	12200	10100	
	T_{out}［kgf・m］	1290	1290	1290	1290	1290	1290	1240	1030	CHF E30 页
	Pro［N］	104000	102000	95800	90300	87100	82500	77200	73300	
	Pro［kgf］	10600	10400	9770	9200	8880	8410	7870	7470	CVV E55 页
6225	P_1［kW］	-	23.8	29.5	35.7	40.2	47.8	56.5	56.5	CHH E11 页
	T_{out}［N・m］	16000	16000	16000	16000	16000	16000	15200	12600	
	T_{out}［kgf・m］	1630	1630	1630	1630	1630	1630	1550	1280	CHF E31 页
	Pro［N］	145000	108000	101000	95100	91700	86800	81300	77200	
	Pro［kgf］	14800	11000	10300	9690	9350	8850	8290	7870	CVV E55 页
6235	P_1［kW］	-	30.5	37.6	43.4	47.6	54.3	-	-	CHH E11 页
	T_{out}［N・m］	20500	20500	20400	19500	18900	18200	-	-	
	T_{out}［kgf・m］	2090	2090	2080	1990	1930	1860	-	-	CHF E31 页
	Pro［N］	179000	133000	125000	118000	114000	108000	-	-	
	Pro［kgf］	18200	13600	12700	12000	11600	11000	-	-	CVV E56 页
6245	P_1［kW］	-	38.4	47.6	57.5	64.8	75.3	-	-	CHH E11 页
	T_{out}［N・m］	25800	25800	25800	25800	25800	25200	-	-	
	T_{out}［kgf・m］	2630	2630	2630	2630	2630	2570	-	-	CHF E31 页
	Pro［N］	208000	149000	139000	131000	126000	120000	-	-	
	Pro［kgf］	21200	15200	14200	13400	12800	12200	-	-	CVV E56 页
6255	P_1［kW］	-	51.3	61.5	71.1	77.9	88.9	-	-	CHH E12 页
	T_{out}［N・m］	34500	34500	33300	31900	31000	29800	-	-	
	T_{out}［kgf・m］	3520	3520	3390	3250	3160	3040	-	-	CHF E32 页
	Pro［N］	258000	182000	170000	161000	155000	147000	-	-	
	Pro［kgf］	26300	18600	17300	16400	15800	15000	-	-	CVV E57 页
6265	P_1［kW］	-	68.4	84.9	103	113	113	-	-	CHH E12 页
	T_{out}［N・m］	46000	46000	46000	46000	45000	37800	-	-	
	T_{out}［kgf・m］	4690	4690	4690	4690	4590	3850	-	-	CHF E32 页
	Pro［N］	276000	222000	208000	196000	189000	180000	-	-	
	Pro［kgf］	28100	22600	21200	20000	19300	18300	-	-	CVV E57 页
6275	P_1［kW］	-	101	126	151	151	151	-	-	CHH E12 页
	T_{out}［N・m］	68200	68200	68200	67600	60000	50500	-	-	
	T_{out}［kgf・m］	6950	6950	6950	6890	6120	5150	-	-	CVV E58 页
	Pro［N］	248000	248000	248000	248000	248000	248000	-	-	
	Pro［kgf］	25300	25300	25300	25300	25300	25300	-	-	
机座号	n_1［r/min］	50	580	720	870	980	1165	1450	1750	尺寸图登载页
	n_2［r/min］	1.16	13.5	16.7	20.2	22.8	27.1	33.7	40.7	

注）1. 低速轴许可径向负载为负载点在低速轴中央的值。负载点在低速轴中央以外时以及关于许可轴向负载的情况，请参见技术资料 F14 ～ F16 页。
2. 高速轴的径向负载请参见 F17、F18 页。

M E M O

选型表

机座号：6070 ～ 6125

减速比 51

n_1：输入转速［r/min］　T_{out}：许可输出扭矩［N・m & kgf・m］
n_2：输出转速［r/min］　Pro：低速轴许可径向负载［N & kgf］
P_1：许可输入容量［kW］

机座号										尺寸图登载页
	n_1［r/min］	50	580	720	870	980	1165	1450	1750	
	n_2［r/min］	0.980	11.4	14.1	17.1	19.2	22.8	28.4	34.3	
6070	P_1［kW］	-	0.056	0.07	0.085	0.095	0.1	0.1	0.1	CNH E6 页
	T_{out}［N・m］	45.0	45.0	45.0	45.0	45.0	39.7	31.9	26.4	
	T_{out}［kgf・m］	4.59	4.59	4.59	4.59	4.59	4.05	3.25	2.69	CNF E26 页
	Pro［N］	1750	1750	1750	1750	1750	1770	1770	1770	
	Pro［kgf］	178	178	178	178	178	180	180	180	CNV E49 页
6075	P_1［kW］	-	0.071	0.089	0.107	0.119	0.136	0.143	0.143	CNH E6 页
	T_{out}［N・m］	56.9	56.9	56.9	56.9	56.4	54.2	45.7	37.9	
	T_{out}［kgf・m］	5.80	5.80	5.80	5.80	5.75	5.52	4.66	3.86	CNF E26 页
	Pro［N］	1580	1580	1580	1580	1590	1630	1750	1770	
	Pro［kgf］	161	161	161	161	162	166	178	180	CNV E49 页
6080	P_1［kW］	-	0.1	0.124	0.15	0.169	0.192	0.192	0.192	CNH E6 页
	T_{out}［N・m］	80.0	80.0	80.0	80.0	80.0	76.3	61.3	50.8	
	T_{out}［kgf・m］	8.15	8.15	8.15	8.15	8.15	7.78	6.25	5.18	CNF E26 页
	Pro［N］	2480	2480	2480	2480	2480	2510	2560	2560	
	Pro［kgf］	253	253	253	253	253	256	261	261	CNV E49 页
6085	P_1［kW］	-	0.125	0.156	0.188	0.212	0.241	0.241	0.241	CNH E6 页
	T_{out}［N・m］	100.0	100.0	100	100	100.0	96	76.9	64	
	T_{out}［kgf・m］	10.20	10.2	10.2	10.2	10.2	9.8	7.84	6.5	CNF E26 页
	Pro［N］	2290	2290	2290	2290	2290	2330	2510	2560	
	Pro［kgf］	233	233	233	233	233	238	256	261	CNV E49 页
6090	P_1［kW］	-	0.186	0.231	0.28	0.315	0.332	0.332	0.332	CNH E7 页
	T_{out}［N・m］	149	149	149	149	149	132	106	88	
	T_{out}［kgf・m］	15.2	15.2	15.2	15.2	15.2	13.5	10.8	8.9	CNF E27 页
	Pro［N］	3280	3280	3280	3280	3280	3320	3340	3340	
	Pro［kgf］	334	334	334	334	334	338	340	340	CNV E50 页
6095	P_1［kW］	-	0.192	0.239	0.288	0.325	0.361	0.407	0.422	CNH E7 页
	T_{out}［N・m］	153	153	153	153	153	143	130	112	
	T_{out}［kgf・m］	15.6	15.6	15.6	15.6	15.6	14.6	13.3	11.4	CNF E27 页
	Pro［N］	3280	3280	3280	3280	3280	3290	3320	3340	
	Pro［kgf］	334	334	334	334	334	335	338	340	CNV E50 页
6100	P_1［kW］	-	0.313	0.389	0.47	0.53	0.56	0.56	0.56	CNH E7 页
	T_{out}［N・m］	250	250	250	250	250	222	179	148	
	T_{out}［kgf・m］	25.5	25.5	25.5	25.5	25.5	22.6	18.2	15.1	CNF E27 页
	Pro［N］	5400	5400	5400	5400	5400	5400	5400	5400	
	Pro［kgf］	550	550	550	550	550	550	550	550	CNV E50 页
6105	P_1［kW］	-	0.372	0.462	0.558	0.629	0.699	0.776	0.776	CNH E7 页
	T_{out}［N・m］	297	297	297	297	297	278	248	205	
	T_{out}［kgf・m］	30.3	30.3	30.3	30.3	30.3	28.3	25.3	20.9	CNF E27 页
	Pro［N］	5310	5310	5310	5310	5310	5400	5400	5380	
	Pro［kgf］	541	541	541	541	541	550	550	548	CNV E50 页
6110	P_1［kW］	-	0.451	0.56	0.677	0.762	0.906	0.944	0.944	CNH E7 页
	T_{out}［N・m］	360	360	360	360	360	360	301	249	
	T_{out}［kgf・m］	36.7	36.7	36.7	36.7	36.7	36.7	30.7	25.4	CNF E27 页
	Pro［N］	7590	7590	7590	7590	7590	7590	7610	7610	
	Pro［kgf］	774	774	774	774	774	774	776	776	CNV E50 页
6115	P_1［kW］	-	0.526	0.654	0.79	0.89	1.06	1.11	1.11	CNH E7 页
	T_{out}［N・m］	420	420	420	420	420	420	355	294	
	T_{out}［kgf・m］	42.8	42.8	42.8	42.8	42.8	42.8	36.2	30.0	CNF E27 页
	Pro［N］	7410	7410	7410	7410	7410	7410	7600	7610	
	Pro［kgf］	755	755	755	755	755	755	775	776	CNV E50 页
6120	P_1［kW］	-	0.658	0.817	0.987	1.11	1.32	1.63	1.72	CNH E8 页
	T_{out}［N・m］	525	525	525	525	525	525	520	454	
	T_{out}［kgf・m］	53.5	53.5	53.5	53.5	53.5	53.5	53.0	46.3	CNF E28 页
	Pro［N］	9810	9810	9810	9810	9810	9810	9810	9810	
	Pro［kgf］	1000	1000	1000	1000	1000	1000	1000	1000	CNV E51 页
6125	P_1［kW］	-	0.79	0.98	1.18	1.33	1.59	1.97	2.28	CNH E8 页
	T_{out}［N・m］	630	630	630	630	630	630	630	602	
	T_{out}［kgf・m］	64.2	64.2	64.2	64.2	64.2	64.2	64.2	61.4	CNF E28 页
	Pro［N］	9810	9810	9810	9810	9810	9810	9810	9740	
	Pro［kgf］	1000	1000	1000	1000	1000	1000	1000	993	CNV E51 页
机座号	n_1［r/min］	50	580	720	870	980	1165	1450	1750	尺寸图登载页
	n_2［r/min］	0.980	11.4	14.1	17.1	19.2	22.8	28.4	34.3	

注）1. 低速轴许可径向负载为负载点在低速轴中央的值。负载点在低速轴中央以外时以及关于许可轴向负载的情况，请参见技术资料 F14 ～ F16 页。
2. 高速轴的径向负载请参见 F17、F18 页。

选型表

机座号：6130 ～ 6195

n_1：输入转速［r/min］
n_2：输出转速［r/min］
P_1：许可输入容量［kW］
T_{out}：许可输出扭矩［N・m＆kgf・m］
Pro：低速轴许可径向负载［N＆kgf］

减速比 51

机座号										尺寸图登载页
	n_1［r/min］	50	580	720	870	980	1165	1450	1750	
	n_2［r/min］	0.980	11.4	14.1	17.1	19.2	22.8	28.4	34.3	
6130	P_1［kW］	-	1.16	1.43	1.65	1.81	2.07	2.44	2.54	CHH E8 页
	T_{out}［N・m］	928	928	920	880	855	821	780	672	
	T_{out}［kgf・m］	94.6	94.6	93.8	89.7	87.2	83.7	79.5	68.5	CHF E28 页
	Pro［N］	14700	14700	14700	14500	13900	13100	12200	11500	CVV
	Pro［kgf］	1500	1500	1500	1480	1420	1340	1240	1170	E51 页
6135	P_1［kW］	-	1.21	1.49	1.72	1.89	2.16	2.55	2.93	CHH E8 页
	T_{out}［N・m］	967	967	959	917	892	856	813	775	
	T_{out}［kgf・m］	98.6	98.6	97.8	93.5	90.9	87.3	82.9	79.0	CHF E28 页
	Pro［N］	14700	14700	14700	14400	13900	13100	12100	11400	CVV
	Pro［kgf］	1500	1500	1500	1470	1420	1340	1230	1160	E51 页
6140	P_1［kW］	-	1.54	1.91	2.3	2.59	3.08	3.43	3.43	CHH E8 页
	T_{out}［N・m］	1230	1230	1230	1230	1230	1230	1090	906	
	T_{out}［kgf・m］	125.0	125	125	125	125	125	111	92	CHF E28 页
	Pro［N］	16000	16000	16000	16000	16000	16000	16000	16000	CVV
	Pro［kgf］	1630	1630	1630	1630	1630	1630	1630	1630	E52 页
6145	P_1［kW］	-	1.72	2.13	2.5	2.74	3.13	3.7	4.22	CHH E8 页
	T_{out}［N・m］	1370	1370	1370	1330	1290	1240	1180	1120	
	T_{out}［kgf・m］	140.0	140	140	136	131	126	120	114	CHF E28 页
	Pro［N］	15700	15700	15700	15900	15900	16000	16000	16000	CVV
	Pro［kgf］	1600	1600	1600	1620	1620	1630	1630	1630	E52 页
6160	P_1［kW］	-	2.2	2.73	3.3	3.72	4.42	5.5	5.75	CHH E9 页
	T_{out}［N・m］	1760	1760	1760	1760	1760	1760	1760	1520	
	T_{out}［kgf・m］	179	179	179	179	179	179	179	155	CHF E29 页
	Pro［N］	22100	22100	22100	22100	22100	22100	20800	19600	CVV
	Pro［kgf］	2250	2250	2250	2250	2250	2250	2120	2000	E52 页
6165	P_1［kW］	-	2.63	3.27	3.95	4.45	5.29	6.58	7.53	CHH E9 页
	T_{out}［N・m］	2100	2100	2100	2100	2100	2100	2100	1990	
	T_{out}［kgf・m］	214	214	214	214	214	214	214	203	CHF E29 页
	Pro［N］	22100	22100	22100	22100	22100	22100	20600	19300	CVV
	Pro［kgf］	2250	2250	2250	2250	2250	2250	2100	1970	E52 页
6170	P_1［kW］	-	3.17	3.94	4.76	5.36	6.37	7.66	8.39	CHH E9 页
	T_{out}［N・m］	2530	2530	2530	2530	2530	2530	2440	2220	
	T_{out}［kgf・m］	258	258	258	258	258	258	249	226	CHF E29 页
	Pro［N］	29500	29500	29500	27900	26800	25200	23400	22000	CVV
	Pro［kgf］	3010	3010	3010	2840	2730	2570	2390	2240	E53 页
6175	P_1［kW］	-	3.95	4.9	5.92	6.67	7.93	9.87	11.3	CHH E9 页
	T_{out}［N・m］	3150	3150	3150	3150	3150	3150	3150	2990	
	T_{out}［kgf・m］	321	321	321	321	321	321	321	305	CHF E29 页
	Pro［N］	29500	29500	29500	27600	26500	24900	23000	21600	CVV
	Pro［kgf］	3010	3010	3010	2810	2700	2540	2340	2200	E53 页
6180	P_1［kW］	-	5.08	6.3	7.62	8.58	10.2	12	12	CHH E9 页
	T_{out}［N・m］	4050	4050	4050	4050	4050	4050	3830	3170	
	T_{out}［kgf・m］	413	413	413	413	413	413	390	323	CHF E29 页
	Pro［N］	41700	41700	39700	37200	35700	33600	31200	29500	CVV
	Pro［kgf］	4250	4250	4050	3790	3640	3430	3180	3010	E53 页
6185	P_1［kW］	-	6.27	7.78	9.4	10.6	12.6	15.1	15.1	CHH E9 页
	T_{out}［N・m］	5000	5000	5000	5000	5000	5000	4810	3980	
	T_{out}［kgf・m］	510	510	510	510	510	510	490	406	CHF E29 页
	Pro［N］	41700	41700	39400	36900	35400	33300	30900	29200	CVV
	Pro［kgf］	4250	4250	4020	3760	3610	3390	3150	2980	E53 页
6190	P_1［kW］	-	8	9.93	12	13.5	16.1	18.2	18.2	CHH E10 页
	T_{out}［N・m］	6380	6380	6380	6380	6380	6380	5800	4810	
	T_{out}［kgf・m］	650	650	650	650	650	650	591	490	CHF E30 页
	Pro［N］	58700	58700	55500	52000	49900	47000	43700	41300	CVV
	Pro［kgf］	5980	5980	5660	5300	5090	4790	4450	4210	E54 页
6195	P_1［kW］	-	9.98	12.4	15	16.9	20	20.9	20.9	CHH E10 页
	T_{out}［N・m］	7960	7960	7960	7960	7960	7960	6680	5540	
	T_{out}［kgf・m］	811	811	811	811	811	811	681	565	CHF E30 页
	Pro［N］	58200	58200	55000	51500	49400	46500	43500	41100	CVV
	Pro［kgf］	5930	5930	5610	5250	5040	4740	4430	4190	E54 页
机座号	n_1［r/min］	50	580	720	870	980	1165	1450	1750	尺寸图登载页
	n_2［r/min］	0.980	11.4	14.1	17.1	19.2	22.8	28.4	34.3	

注）1. 低速轴许可径向负载为负载点在低速轴中央的值。负载点在低速轴中央以外时以及关于许可轴向负载的情况，请参见技术资料 F14 ～ F16 页。
2. 高速轴的径向负载请参见 F17、F18 页。

选型表

机座号：6070 ～ 6125

减速比 59

n_1：输入转速［r/min］　　T_{out}：许可输出扭矩［N・m & kgf・m］
n_2：输出转速［r/min］　　Pro：低速轴许可径向负载［N & kgf］
P_1：许可输入容量［kW］

机座号		50	580	720	870	980	1165	1450	1750	尺寸图登载页
	n_1［r/min］									
	n_2［r/min］	0.847	9.83	12.2	14.7	16.6	19.7	24.6	29.7	
6070	P_1［kW］	-	0.049	0.061	0.073	0.082	0.098	0.1	0.1	CNH E6 页
	T_{out}［N・m］	45.0	45.0	45.0	45.0	45.0	45.0	36.9	30.6	
	T_{out}［kgf・m］	4.59	4.59	4.59	4.59	4.59	4.59	3.76	3.12	CNF E26 页
	Pro［N］	1770	1770	1770	1770	1770	1770	1770	1770	
	Pro［kgf］	180	180	180	180	180	180	180	180	CNV E49 页
6075	P_1［kW］	-	0.062	0.077	0.092	0.101	0.115	0.136	0.136	CNH E6 页
	T_{out}［N・m］	57.4	57.4	57.4	56.7	55.1	52.9	50.1	41.5	
	T_{out}［kgf・m］	5.85	5.85	5.85	5.78	5.62	5.39	5.11	4.23	CNF E26 页
	Pro［N］	1580	1580	1580	1600	1620	1660	1700	1770	
	Pro［kgf］	161	161	161	163	165	169	173	180	CNV E49 页
6080	P_1［kW］	-	0.087	0.108	0.13	0.146	0.174	0.185	0.185	CNH E6 页
	T_{out}［N・m］	80.0	80.0	80.0	80.0	80.0	80.0	68.1	56.5	
	T_{out}［kgf・m］	8.15	8.15	8.15	8.15	8.15	8.15	6.94	5.76	CNF E26 页
	Pro［N］	2510	2510	2510	2510	2510	2510	2560	2560	
	Pro［kgf］	256	256	256	256	256	256	261	261	CNV E49 页
6085	P_1［kW］	-	0.108	0.135	0.163	0.183	0.218	0.234	0.234	CNH E6 页
	T_{out}［N・m］	100.0	100.0	100	100	100.0	100	86.2	71	
	T_{out}［kgf・m］	10.20	10.2	10.2	10.2	10.2	10.2	8.79	7.3	CNF E26 页
	Pro［N］	2310	2310	2310	2310	2310	2310	2450	2560	
	Pro［kgf］	235	235	235	235	235	235	250	261	CNV E49 页
6090	P_1［kW］	-	0.158	0.196	0.237	0.267	0.298	0.309	0.309	CNH E7 页
	T_{out}［N・m］	146	146	146	146	146	137	114	95	
	T_{out}［kgf・m］	14.9	14.9	14.9	14.9	14.9	14.0	11.6	9.6	CNF E27 页
	Pro［N］	3300	3300	3300	3300	3300	3320	3340	3340	
	Pro［kgf］	336	336	336	336	336	338	340	340	CNV E50 页
6095	P_1［kW］	-	0.158	0.196	0.237	0.267	0.298	0.336	0.373	CNH E7 页
	T_{out}［N・m］	146	146	146	146	146	137	124	114	
	T_{out}［kgf・m］	14.9	14.9	14.9	14.9	14.9	14.0	12.6	11.6	CNF E27 页
	Pro［N］	3300	3300	3300	3300	3300	3320	3340	3340	
	Pro［kgf］	336	336	336	336	336	338	340	340	CNV E50 页
6100	P_1［kW］	-	0.271	0.336	0.406	0.458	0.516	0.516	0.516	CNH E7 页
	T_{out}［N・m］	250	250	250	250	250	237	190	158	
	T_{out}［kgf・m］	25.5	25.5	25.5	25.5	25.5	24.2	19.4	16.1	CNF E27 页
	Pro［N］	5400	5400	5400	5400	5400	5400	5400	5400	
	Pro［kgf］	550	550	550	550	550	550	550	550	CNV E50 页
6105	P_1［kW］	-	0.321	0.398	0.481	0.53	0.603	0.681	0.708	CNH E7 页
	T_{out}［N・m］	296	296	296	296	290	277	251	217	
	T_{out}［kgf・m］	30.2	30.2	30.2	30.2	29.6	28.2	25.6	22.1	CNF E27 页
	Pro［N］	5090	5090	5090	5090	5260	5400	5400	5380	
	Pro［kgf］	519	519	519	519	536	550	550	548	CNV E50 页
6110	P_1［kW］	-	0.39	0.484	0.585	0.659	0.784	0.859	0.859	CNH E7 页
	T_{out}［N・m］	360	360	360	360	360	360	317	263	
	T_{out}［kgf・m］	36.7	36.7	36.7	36.7	36.7	36.7	32.3	26.8	CNF E27 页
	Pro［N］	7610	7610	7610	7610	7610	7610	7610	7610	
	Pro［kgf］	776	776	776	776	776	776	776	776	CNV E50 页
6115	P_1［kW］	-	0.455	0.565	0.683	0.769	0.914	1.01	1.01	CNH E7 页
	T_{out}［N・m］	420	420	420	420	420	420	373	309	
	T_{out}［kgf・m］	42.8	42.8	42.8	42.8	42.8	42.8	38.0	31.5	CNF E27 页
	Pro［N］	7430	7430	7430	7430	7430	7430	7610	7610	
	Pro［kgf］	757	757	757	757	757	757	776	776	CNV E50 页
6120	P_1［kW］	-	0.569	0.706	0.853	0.961	1.14	1.3	1.3	CNH E8 页
	T_{out}［N・m］	525	525	525	525	525	525	482	399	
	T_{out}［kgf・m］	53.5	53.5	53.5	53.5	53.5	53.5	49.1	40.7	CNF E28 页
	Pro［N］	9810	9810	9810	9810	9810	9810	9810	9810	
	Pro［kgf］	1000	1000	1000	1000	1000	1000	1000	1000	CNV E51 页
6125	P_1［kW］	-	0.683	0.847	1.02	1.15	1.37	1.62	1.62	CNH E8 页
	T_{out}［N・m］	630	630	630	630	630	630	598	495	
	T_{out}［kgf・m］	64.2	64.2	64.2	64.2	64.2	64.2	61.0	50.5	CNF E28 页
	Pro［N］	9810	9810	9810	9810	9810	9810	9810	9790	
	Pro［kgf］	1000	1000	1000	1000	1000	1000	1000	998	CNV E51 页
机座号	n_1［r/min］	50	580	720	870	980	1165	1450	1750	尺寸图登载页
	n_2［r/min］	0.847	9.83	12.2	14.7	16.6	19.7	24.6	29.7	

注）1. 低速轴许可径向负载为负载点在低速轴中央的值。负载点在低速轴中央以外时以及关于许可轴向负载的情况，请参见技术资料 F14 ～ F16 页。
2. 高速轴的径向负载请参见 F17、F18 页。

选型表

机座号：6130 ～ 6195

n_1：输入转速［r/min］
n_2：输出转速［r/min］
P_1：许可输入容量［kW］
T_{out}：许可输出扭矩［N・m＆kgf・m］
Pro：低速轴许可径向负载［N＆kgf］

减速比 59

机座号										尺寸图登载页
	n_1［r/min］	50	580	720	870	980	1165	1450	1750	
	n_2［r/min］	0.847	9.83	12.2	14.7	16.6	19.7	24.6	29.7	
6130	P_1［kW］	-	0.988	1.23	1.43	1.57	1.79	2.11	2.19	CHH E8 页
	T_{out}［N・m］	912	912	912	880	855	821	780	669	
	T_{out}［kgf・m］	93.0	93.0	93.0	89.7	87.2	83.7	79.5	68.2	CHF E28 页
	Pro［N］	14700	14700	14700	14700	14600	13800	12800	12100	
	Pro［kgf］	1500	1500	1500	1500	1490	1410	1300	1230	CVV E51 页
6135	P_1［kW］	-	1.14	1.41	1.65	1.81	2.06	2.44	2.52	CHH E8 页
	T_{out}［N・m］	1050	1050	1050	1010	987	948	900	772	
	T_{out}［kgf・m］	107.0	107.0	107.0	103.0	101.0	96.6	91.7	78.7	CHF E28 页
	Pro［N］	14700	14700	14700	14700	14500	13700	12700	12000	
	Pro［kgf］	1500	1500	1500	1500	1480	1400	1290	1220	CVV E51 页
6140	P_1［kW］	-	1.33	1.65	1.99	2.24	2.67	2.96	2.96	CHH E8 页
	T_{out}［N・m］	1230	1230	1230	1230	1230	1230	1090	905	
	T_{out}［kgf・m］	125.0	125	125	125	125	125	111	92	CHF E28 页
	Pro［N］	16000	16000	16000	16000	16000	16000	16000	16000	
	Pro［kgf］	1630	1630	1630	1630	1630	1630	1630	1630	CVV E52 页
6145	P_1［kW］	-	1.48	1.84	2.15	2.36	2.69	3.18	3.65	CHH E8 页
	T_{out}［N・m］	1370	1370	1370	1320	1290	1240	1170	1120	
	T_{out}［kgf・m］	140.0	140	140	135	131	126	119	114	CHF E28 页
	Pro［N］	16000	16000	16000	16000	16000	16000	16000	16000	
	Pro［kgf］	1630	1630	1630	1630	1630	1630	1630	1630	CVV E52 页
6160	P_1［kW］	-	1.9	2.36	2.85	3.21	3.82	4.42	4.42	CHH E9 页
	T_{out}［N・m］	1760	1760	1760	1760	1760	1760	1630	1350	
	T_{out}［kgf・m］	179	179	179	179	179	179	166	138	CHF E29 页
	Pro［N］	22100	22100	22100	22100	22100	22100	22100	21900	
	Pro［kgf］	2250	2250	2250	2250	2250	2250	2250	2230	CVV E52 页
6165	P_1［kW］	-	2.28	2.82	3.41	3.84	4.57	5.69	5.75	CHH E9 页
	T_{out}［N・m］	2100	2100	2100	2100	2100	2100	2100	1760	
	T_{out}［kgf・m］	214	214	214	214	214	214	214	179	CHF E29 页
	Pro［N］	22100	22100	22100	22100	22100	22100	22100	21700	
	Pro［kgf］	2250	2250	2250	2250	2250	2250	2250	2210	CVV E52 页
6170	P_1［kW］	-	2.74	3.4	4.11	4.63	5.51	6.62	7.15	CHH E9 页
	T_{out}［N・m］	2530	2530	2530	2530	2530	2530	2440	2190	
	T_{out}［kgf・m］	258	258	258	258	258	258	249	223	CHF E29 页
	Pro［N］	29500	29500	29500	29400	28200	26500	24600	23200	
	Pro［kgf］	3010	3010	3010	3000	2870	2700	2510	2360	CVV E53 页
6175	P_1［kW］	-	3.41	4.24	5.12	5.77	6.86	8.29	8.29	CHH E9 页
	T_{out}［N・m］	3150	3150	3150	3150	3150	3150	3060	2540	
	T_{out}［kgf・m］	321	321	321	321	321	321	312	259	CHF E29 页
	Pro［N］	29500	29500	29500	29100	27900	26200	24300	23000	
	Pro［kgf］	3010	3010	3010	2970	2840	2670	2480	2340	CVV E53 页
6180	P_1［kW］	-	4.39	5.45	6.58	7.42	8.82	9.75	9.75	CHH E9 页
	T_{out}［N・m］	4050	4050	4050	4050	4050	4050	3600	2980	
	T_{out}［kgf・m］	413	413	413	413	413	413	367	304	CHF E29 页
	Pro［N］	41700	41700	41700	39000	37400	35300	32800	31000	
	Pro［kgf］	4250	4250	4250	3980	3810	3600	3340	3160	CVV E53 页
6185	P_1［kW］	-	5.42	6.73	8.13	9.15	10.9	12	12	CHH E9 页
	T_{out}［N・m］	5000	5000	5000	5000	5000	5000	4430	3670	
	T_{out}［kgf・m］	510	510	510	510	510	510	452	374	CHF E29 页
	Pro［N］	41600	41600	41300	38700	37100	34900	32500	30700	
	Pro［kgf］	4240	4240	4210	3940	3780	3560	3310	3130	CVV E53 页
6190	P_1［kW］	-	6.91	8.58	10.4	11.7	13.9	15.3	15.3	CHH E10 页
	T_{out}［N・m］	6380	6380	6380	6380	6380	6380	5640	4670	
	T_{out}［kgf・m］	650	650	650	650	650	650	575	476	CHF E30 页
	Pro［N］	58600	58600	58300	54600	52400	49400	46000	43400	
	Pro［kgf］	5970	5970	5940	5570	5340	5040	4690	4420	CVV E54 页
6195	P_1［kW］	-	8.63	10.7	12.9	14.6	17.3	18.8	18.8	CHH E10 页
	T_{out}［N・m］	7960	7960	7960	7960	7960	7960	6950	5760	
	T_{out}［kgf・m］	811	811	811	811	811	811	708	587	CHF E30 页
	Pro［N］	58100	58100	57900	54200	52000	49000	45700	43100	
	Pro［kgf］	5920	5920	5900	5520	5300	4990	4660	4390	CVV E54 页
机座号	n_1［r/min］	50	580	720	870	980	1165	1450	1750	尺寸图登载页
	n_2［r/min］	0.847	9.83	12.2	14.7	16.6	19.7	24.6	29.7	

注）1. 低速轴许可径向负载为负载点在低速轴中央的值。负载点在低速轴中央以外时以及关于许可轴向负载的情况，请参见技术资料 F14 ～ F16 页。
2. 高速轴的径向负载请参见 F17、F18 页。

选型表

机座号：6205 ～ 6275

减速比 59

n_1：输入转速［r/min］　　T_{out}：许可输出扭矩［N・m & kgf・m］
n_2：输出转速［r/min］　　Pro：低速轴许可径向负载［N & kgf］
P_1：许可输入容量［kW］

机座号										尺寸图登载页
	n_1［r/min］	50	580	720	870	980	1165	1450	1750	
	n_2［r/min］	0.847	9.83	12.2	14.7	16.6	19.7	24.6	29.7	
6205	P_1［kW］	-	10.1	12.5	15.1	17	19.5	22.6	22.6	CHH E10 页
	T_{out}［N・m］	9300	9300	9300	9300	9300	8950	8340	6910	
	T_{out}［kgf・m］	948	948	948	948	948	912	850	704	CHF E30 页
	Pro［N］	84100	84100	84100	84100	84100	84100	83500	79200	CVV
	Pro［kgf］	8570	8570	8570	8570	8570	8570	8510	8070	E54 页
6215	P_1［kW］	-	13.7	17	20.6	23.2	27.5	33.9	37.7	CHH E10 页
	T_{out}［N・m］	12700	12700	12700	12700	12700	12700	12500	11500	
	T_{out}［kgf・m］	1290	1290	1290	1290	1290	1290	1270	1170	CHF E30 页
	Pro［N］	104000	104000	104000	98700	95100	90100	84200	79700	CVV
	Pro［kgf］	10600	10600	10600	10100	9690	9180	8580	8120	E55 页
6225	P_1［kW］	-	17.2	21.4	25.8	29.1	33.3	39.3	45.2	CHH E11 页
	T_{out}［N・m］	15900	15900	15900	15900	15900	15300	14500	13800	
	T_{out}［kgf・m］	1620	1620	1620	1620	1620	1560	1480	1410	CHF E31 页
	Pro［N］	145000	118000	110000	104000	100000	95000	89000	84100	CVV
	Pro［kgf］	14800	12000	11200	10600	10200	9680	9070	8570	E55 页
6235	P_1［kW］	-	22.2	27.3	31.6	34.6	37.7	-	-	CHH E11 页
	T_{out}［N・m］	20500	20500	20300	19400	18900	17300	-	-	
	T_{out}［kgf・m］	2090	2090	2070	1980	1930	1760	-	-	CHF E31 页
	Pro［N］	179000	146000	137000	129000	125000	119000	-	-	CVV
	Pro［kgf］	18200	14900	14000	13100	12700	12100	-	-	E56 页
6245	P_1［kW］	-	28	34.7	41.9	47.2	56.2	-	-	CHH E11 页
	T_{out}［N・m］	25800	25800	25800	25800	25800	25800	-	-	
	T_{out}［kgf・m］	2630	2630	2630	2630	2630	2630	-	-	CHF E31 页
	Pro［N］	208000	163000	152000	144000	138000	131000	-	-	CVV
	Pro［kgf］	21200	16600	15500	14700	14100	13400	-	-	E56 页
6255	P_1［kW］	-	37.4	44.9	51.9	56.8	64.8	-	-	CHH E12 页
	T_{out}［N・m］	34500	34500	33400	31900	31000	29800	-	-	
	T_{out}［kgf・m］	3520	3520	3400	3250	3160	3040	-	-	CHF E32 页
	Pro［N］	258000	200000	187000	176000	170000	161000	-	-	CVV
	Pro［kgf］	26300	20400	19100	17900	17300	16400	-	-	E57 页
6265	P_1［kW］	-	49.8	61.9	74.8	84.2	94.2	-	-	CHH E12 页
	T_{out}［N・m］	46000	46000	46000	46000	46000	43300	-	-	
	T_{out}［kgf・m］	4690	4690	4690	4690	4690	4410	-	-	CHF E32 页
	Pro［N］	276000	243000	228000	215000	207000	197000	-	-	CVV
	Pro［kgf］	28100	24800	23200	21900	21100	20100	-	-	E57 页
6275	P_1［kW］	-	73.9	91.7	111	125	132	-	-	CHH E12 页
	T_{out}［N・m］	68200	68200	68200	68200	68200	60600	-	-	
	T_{out}［kgf・m］	6950	6950	6950	6950	6950	6180	-	-	CVV
	Pro［N］	248000	248000	248000	248000	248000	247000	-	-	E58 页
	Pro［kgf］	25300	25300	25300	25300	25300	25200	-	-	
机座号	n_1［r/min］	50	580	720	870	980	1165	1450	1750	尺寸图登载页
	n_2［r/min］	0.847	9.83	12.2	14.7	16.6	19.7	24.6	29.7	

注）1. 低速轴许可径向负载为负载点在低速轴中央的值。负载点在低速轴中央以外时以及关于许可轴向负载的情况，请参见技术资料 F14 ～ F16 页。
2. 高速轴的径向负载请参见 F17、F18 页。

M E M O

选型表

机座号：6080 ～ 6135

减速比 71

n_1：输入转速［r/min］　　T_{out}：许可输出扭矩［N・m & kgf・m］
n_2：输出转速［r/min］　　Pro：低速轴许可径向负载［N & kgf］
P_1：许可输入容量［kW］

机座号										尺寸图登载页
	n_1［r/min］	50	580	720	870	980	1165	1450	1750	
	n_2［r/min］	0.704	8.17	10.1	12.3	13.8	16.4	20.4	24.6	
6080	P_1［kW］	-	0.072	0.088	0.100	0.108	0.12	0.12	0.12	CNH E6 页
	T_{out}［N・m］	80.0	80.0	78.5	73.7	70.8	66.3	53.3	44.2	
	T_{out}［kgf・m］	8.15	8.15	8.00	7.51	7.22	6.76	5.43	4.51	CNF E26 页
	Pro［N］	2460	2460	2470	2510	2530	2560	2560	2560	
	Pro［kgf］	251	251	252	256	258	261	261	261	CNV E49 页
6085	P_1［kW］	-	0.090	0.104	0.117	0.127	0.143	0.165	0.187	CNH E6 页
	T_{out}［N・m］	100.0	99.5	92.6	87.0	83.6	78.9	73.3	68.9	
	T_{out}［kgf・m］	10.20	10.1	9.44	8.87	10.2	8.04	7.47	7.02	CNF E26 页
	Pro［N］	2260	2270	2340	2400	2430	2470	2510	2540	
	Pro［kgf］	230	231	239	245	248	252	256	259	CNV E49 页
6090	P_1［kW］	-	0.119	0.148	0.179	0.201	0.239	0.252	0.252	CNH E7 页
	T_{out}［N・m］	132	132	132	132	132	132	112	93	
	T_{out}［kgf・m］	13.5	13.5	13.5	13.5	13.5	13.5	11.4	9.4	CNF E27 页
	Pro［N］	3310	3310	3310	3310	3310	3310	3340	3340	
	Pro［kgf］	337	337	337	337	337	337	340	340	CNV E50 页
6095	P_1［kW］	-	0.119	0.148	0.179	0.201	0.239	0.278	0.301	CNH E7 页
	T_{out}［N・m］	132	132	132	132	132	132	124	111	
	T_{out}［kgf・m］	13.5	13.5	13.5	13.5	13.5	13.5	12.6	11.3	CNF E27 页
	Pro［N］	3310	3310	3310	3310	3310	3310	3330	3340	
	Pro［kgf］	337	337	337	337	337	337	339	340	CNV E50 页
6100	P_1［kW］	-	0.225	0.279	0.338	0.38	0.436	0.436	0.436	CNH E7 页
	T_{out}［N・m］	250	250	250	250	250	241	194	160	
	T_{out}［kgf・m］	25.5	25.5	25.5	25.5	25.5	24.6	19.8	16.3	CNF E27 页
	Pro［N］	5380	5380	5380	5380	5380	5390	5400	5400	
	Pro［kgf］	548	548	548	548	548	549	550	550	CNV E50 页
6105	P_1［kW］	-	0.238	0.295	0.357	0.402	0.448	0.506	0.561	CNH E7 页
	T_{out}［N・m］	264	264	264	264	264	248	225	207	
	T_{out}［kgf・m］	26.9	26.9	26.9	26.9	26.9	25.3	22.9	21.1	CNF E27 页
	Pro［N］	5370	5370	5370	5370	5370	5380	5400	5400	
	Pro［kgf］	547	547	547	547	547	548	550	550	CNV E50 页
6110	P_1［kW］	-	0.324	0.402	0.486	0.548	0.651	0.669	0.669	CNH E7 页
	T_{out}［N・m］	360	360	360	360	360	360	297	246	
	T_{out}［kgf・m］	36.7	36.7	36.7	36.7	36.7	36.7	30.3	25.1	CNF E27 页
	Pro［N］	7580	7580	7580	7580	7580	7580	7610	7610	
	Pro［kgf］	773	773	773	773	773	773	776	776	CNV E50 页
6115	P_1［kW］	-	0.378	0.469	0.567	0.639	0.758	0.758	0.758	CNH E7 页
	T_{out}［N・m］	420	420	420	420	420	419	337	279	
	T_{out}［kgf・m］	42.8	42.8	42.8	42.8	42.8	42.7	34.4	28.4	CNF E27 页
	Pro［N］	7390	7390	7390	7390	7390	7420	7600	7610	
	Pro［kgf］	753	753	753	753	753	756	775	776	CNV E50 页
6120	P_1［kW］	-	0.473	0.587	0.709	0.799	0.95	0.957	0.957	CNH E8 页
	T_{out}［N・m］	525	525	525	525	525	525	425	352	
	T_{out}［kgf・m］	53.5	53.5	53.5	53.5	53.5	53.5	43.3	35.9	CNF E28 页
	Pro［N］	9810	9810	9810	9810	9810	9810	9810	9810	
	Pro［kgf］	1000	1000	1000	1000	1000	1000	1000	1000	CNV E51 页
6125	P_1［kW］	-	0.533	0.661	0.77	0.843	0.963	1.14	1.2	CNH E8 页
	T_{out}［N・m］	592	592	592	570	554	532	506	441	
	T_{out}［kgf・m］	60.3	60.3	60.3	58.1	56.5	54.2	51.6	45.0	CNF E28 页
	Pro［N］	9810	9810	9810	9810	9810	9810	9810	9790	
	Pro［kgf］	1000	1000	1000	1000	1000	1000	1000	998	CNV E51 页
6130	P_1［kW］	-	0.813	1.01	1.19	1.3	1.49	1.76	1.83	CHH E8 页
	T_{out}［N・m］	902	902	902	880	855	821	780	674	
	T_{out}［kgf・m］	91.9	91.9	91.9	89.7	87.2	83.7	79.5	68.7	CHF E28 页
	Pro［N］	14700	14700	14700	14700	14700	14700	13600	12900	
	Pro［kgf］	1500	1500	1500	1500	1500	1500	1390	1310	CVV E51 页
6135	P_1［kW］	-	0.938	1.16	1.37	1.5	1.71	2.03	2.17	CHH E8 页
	T_{out}［N・m］	1040	1040	1040	1010	987	948	900	799	
	T_{out}［kgf・m］	106.0	106.0	106.0	103.0	101.0	96.6	91.7	81.4	CHF E28 页
	Pro［N］	14700	14700	14700	14700	14700	14600	13600	12800	
	Pro［kgf］	1500	1500	1500	1500	1500	1490	1390	1300	CVV E51 页
机座号	n_1［r/min］	50	580	720	870	980	1165	1450	1750	尺寸图登载页
	n_2［r/min］	0.704	8.17	10.1	12.3	13.8	16.4	20.4	24.6	

注）1. 低速轴许可径向负载为负载点在低速轴中央的值。负载点在低速轴中央以外时以及关于许可轴向负载的情况，请参见技术资料 F14 ～ F16 页。
2. 高速轴的径向负载请参见 F17、F18 页。

选型表

机座号：6140 ～ 6195

n_1：输入转速［r/min］
n_2：输出转速［r/min］
P_1：许可输入容量［kW］
T_{out}：许可输出扭矩［N・m＆kgf・m］
Pro：低速轴许可径向负载［N＆kgf］

减速比 71

机座号										尺寸图登载页
	n_1［r/min］	50	580	720	870	980	1165	1450	1750	
	n_2［r/min］	0.704	8.17	10.1	12.3	13.8	16.4	20.4	24.6	
6140	P_1［kW］	-	1.1	1.37	1.65	1.86	2.22	2.43	2.43	CHH E8 页
	T_{out}［N・m］	1230	1230	1230	1230	1230	1230	1080	895	
	T_{out}［kgf・m］	125.0	125	125	125	125	125	110	91	CHF E28 页
	Pro［N］	16000	16000	16000	16000	16000	16000	16000	16000	CVV
	Pro［kgf］	1630	1630	1630	1630	1630	1630	1630	1630	E52 页
6145	P_1［kW］	-	1.19	1.48	1.77	1.94	2.22	2.62	3.03	CHH E8 页
	T_{out}［N・m］	1320	1320	1320	1310	1280	1230	1160	1110	
	T_{out}［kgf・m］	135.0	135	135	134	130	125	118	113	CHF E28 页
	Pro［N］	16000	16000	16000	16000	16000	16000	16000	16000	CVV
	Pro［kgf］	1630	1630	1630	1630	1630	1630	1630	1630	E52 页
6160	P_1［kW］	-	1.58	1.96	2.37	2.67	3.17	3.47	3.47	CHH E9 页
	T_{out}［N・m］	1760	1760	1760	1760	1760	1760	1540	1280	
	T_{out}［kgf・m］	179	179	179	179	179	179	157	130	CHF E29 页
	Pro［N］	22100	22100	22100	22100	22100	22100	22100	22000	CVV
	Pro［kgf］	2250	2250	2250	2250	2250	2250	2250	2240	E52 页
6165	P_1［kW］	-	1.89	2.35	2.84	3.19	3.8	4.73	5.65	CHH E9 页
	T_{out}［N・m］	2100	2100	2100	2100	2100	2100	2100	2080	
	T_{out}［kgf・m］	214	214	214	214	214	214	214	212	CHF E29 页
	Pro［N］	22100	22100	22100	22100	22100	22100	22100	21500	CVV
	Pro［kgf］	2250	2250	2250	2250	2250	2250	2250	2190	E52 页
6170	P_1［kW］	-	2.28	2.83	3.42	3.85	4.58	5.5	5.92	CHH E9 页
	T_{out}［N・m］	2530	2530	2530	2530	2530	2530	2450	2180	
	T_{out}［kgf・m］	258	258	258	258	258	258	250	222	CHF E29 页
	Pro［N］	29500	29500	29500	29500	29500	28200	26200	24600	CVV
	Pro［kgf］	3010	3010	3010	3010	3010	2870	2670	2510	E53 页
6175	P_1［kW］	-	2.84	3.52	4.25	4.79	5.7	6.98	7.15	CHH E9 页
	T_{out}［N・m］	3150	3150	3150	3150	3150	3150	3100	2630	
	T_{out}［kgf・m］	321	321	321	321	321	321	316	268	CHF E29 页
	Pro［N］	29500	29500	29500	29500	29500	27900	25800	24400	CVV
	Pro［kgf］	3010	3010	3010	3010	3010	2840	2630	2490	E53 页
6180	P_1［kW］	-	3.65	4.53	5.47	6.16	7.33	8.8	8.8	CHH E9 页
	T_{out}［N・m］	4050	4050	4050	4050	4050	4050	3910	3240	
	T_{out}［kgf・m］	413	413	413	413	413	413	399	330	CHF E29 页
	Pro［N］	41700	41700	41700	41600	39900	37600	34900	33000	CVV
	Pro［kgf］	4250	4250	4250	4240	4070	3830	3560	3360	E53 页
6185	P_1［kW］	-	4.06	5.05	6.1	6.87	8.16	9.79	9.79	CHH E9 页
	T_{out}［N・m］	4510	4510	4510	4510	4510	4510	4350	3610	
	T_{out}［kgf・m］	460	460	460	460	460	460	443	368	CHF E29 页
	Pro［N］	41700	41700	41700	41500	39800	37400	34800	32800	CVV
	Pro［kgf］	4250	4250	4250	4230	4060	3810	3550	3340	E53 页
6190	P_1［kW］	-	5.74	7.13	8.62	9.71	11.5	13.5	13.5	CHH E10 页
	T_{out}［N・m］	6380	6380	6380	6380	6380	6380	6000	4980	
	T_{out}［kgf・m］	650	650	650	650	650	650	612	508	CHF E30 页
	Pro［N］	58400	58400	58400	58100	55800	52500	48800	46000	CVV
	Pro［kgf］	5950	5950	5950	5920	5690	5350	4970	4690	E54 页
6195	P_1［kW］	-	7.17	8.9	10.8	12.1	14.4	15.6	15.6	CHH E10 页
	T_{out}［N・m］	7960	7960	7960	7960	7960	7960	6930	5740	
	T_{out}［kgf・m］	811	811	811	811	811	811	706	585	CHF E30 页
	Pro［N］	58000	58000	58000	57600	55300	52100	48500	45800	CVV
	Pro［kgf］	5910	5910	5910	5870	5640	5310	4940	4670	E54 页
机座号	n_1［r/min］	50	580	720	870	980	1165	1450	1750	尺寸图登载页
	n_2［r/min］	0.704	8.17	10.1	12.3	13.8	16.4	20.4	24.6	

注）1. 低速轴许可径向负载为负载点在低速轴中央的值。负载点在低速轴中央以外时以及关于许可轴向负载的情况，请参见技术资料 F14 ～ F16 页。
2. 高速轴的径向负载请参见 F17、F18 页。

选型表

机座号：6080 ～ 6135

减速比 87

n_1：输入转速［r/min］　T_{out}：许可输出扭矩［N・m & kgf・m］
n_2：输出转速［r/min］　Pro：低速轴许可径向负载［N & kgf］
P_1：许可输入容量［kW］

机座号										尺寸图登载页
	n_1［r/min］	50	580	720	870	980	1165	1450	1750	
	n_2［r/min］	0.575	6.67	8.28	10.0	11.3	13.4	16.7	20.1	
6080	P_1［kW］	-	0.059	0.073	0.088	0.09	0.09	0.09	0.09	CNH E6 页
	T_{out}［N・m］	80.0	80.0	80.0	80.0	72.5	61.0	49.0	40.6	
	T_{out}［kgf・m］	8.15	8.15	8.15	8.15	7.39	6.22	4.99	4.14	CNF E26 页
	Pro［N］	2450	2450	2450	2450	2510	2560	2560	2560	
	Pro［kgf］	250	250	250	250	256	261	261	261	CNV E49 页
6085	P_1［kW］	-	0.073	0.091	0.11	0.121	0.121	0.121	0.121	CNH E6 页
	T_{out}［N・m］	100.0	100.0	100	100	97.6	82	66.0	55	
	T_{out}［kgf・m］	10.20	10.2	10.2	10.2	10.0	8.4	6.73	5.6	CNF E26 页
	Pro［N］	2260	2260	2260	2260	2280	2430	2560	2560	
	Pro［kgf］	230	230	230	230	232	248	261	261	CNV E49 页
6090	P_1［kW］	-	0.11	0.137	0.165	0.186	0.211	0.211	0.211	CNH E7 页
	T_{out}［N・m］	150	150	150	150	150	143	115	95	
	T_{out}［kgf・m］	15.3	15.3	15.3	15.3	15.3	14.6	11.7	9.7	CNF E27 页
	Pro［N］	3310	3310	3310	3310	3310	3330	3340	3340	
	Pro［kgf］	337	337	337	337	337	339	340	340	CNV E50 页
6095	P_1［kW］	-	0.131	0.154	0.178	0.195	0.223	0.263	0.301	CNH E7 页
	T_{out}［N・m］	195	178	169	162	157	151	143	136	
	T_{out}［kgf・m］	19.9	18.1	17.2	16.5	16.0	15.4	14.6	13.9	CNF E27 页
	Pro［N］	3230	3270	3280	3290	3300	3310	3330	3340	
	Pro［kgf］	329	333	334	335	336	337	339	340	CNV E50 页
6100	P_1［kW］	-	0.184	0.228	0.276	0.31	0.369	0.433	0.433	CNH E7 页
	T_{out}［N・m］	250	250	250	250	250	250	236	195	
	T_{out}［kgf・m］	25.5	25.5	25.5	25.5	25.5	25.5	24.1	19.9	CNF E27 页
	Pro［N］	5400	5400	5400	5400	5400	5400	5400	5400	
	Pro［kgf］	550	550	550	550	550	550	550	550	CNV E50 页
6105	P_1［kW］	-	0.22	0.274	0.331	0.372	0.425	0.503	0.565	CNH E7 页
	T_{out}［N・m］	300	300	300	300	300	288	274	255	
	T_{out}［kgf・m］	30.6	30.6	30.6	30.6	30.6	29.4	27.9	26.0	CNF E27 页
	Pro［N］	4780	4780	4780	4780	4780	5090	5400	5400	
	Pro［kgf］	487	487	487	487	487	519	550	550	CNV E50 页
6110	P_1［kW］	-	0.265	0.328	0.397	0.447	0.531	0.661	0.661	CNH E7 页
	T_{out}［N・m］	360	360	360	360	360	360	360	298	
	T_{out}［kgf・m］	36.7	36.7	36.7	36.7	36.7	36.7	36.7	30.4	CNF E27 页
	Pro［N］	7600	7600	7600	7600	7600	7600	7600	7610	
	Pro［kgf］	775	775	775	775	775	775	775	776	CNV E50 页
6115	P_1［kW］	-	0.309	0.383	0.463	0.521	0.62	0.758	0.758	CNH E7 页
	T_{out}［N・m］	420	420	420	420	420	420	412	342	
	T_{out}［kgf・m］	42.8	42.8	42.8	42.8	42.8	42.8	42.0	34.9	CNF E27 页
	Pro［N］	7410	7410	7410	7410	7410	7410	7550	7610	
	Pro［kgf］	755	755	755	755	755	755	770	776	CNV E50 页
6120	P_1［kW］	-	0.386	0.479	0.579	0.652	0.775	0.944	0.944	CNH E8 页
	T_{out}［N・m］	525	525	525	525	525	525	514	426	
	T_{out}［kgf・m］	53.5	53.5	53.5	53.5	53.5	53.5	52.4	43.4	CNF E28 页
	Pro［N］	9780	9780	9780	9780	9780	9780	9800	9810	
	Pro［kgf］	997	997	997	997	997	997	999	1000	CNV E51 页
6125	P_1［kW］	-	0.463	0.575	0.694	0.761	0.868	1.03	1.13	CNH E8 页
	T_{out}［N・m］	630	630	630	630	613	588	559	510	
	T_{out}［kgf・m］	64.2	64.2	64.2	64.2	62.5	59.9	57.0	52.0	CNF E28 页
	Pro［N］	9560	9560	9560	9560	9590	9650	9710	9810	
	Pro［kgf］	975	975	975	975	978	984	990	1000	CNV E51 页
6130	P_1［kW］	-	0.623	0.774	0.935	1.05	1.21	1.42	1.42	CHH E8 页
	T_{out}［N・m］	848	848	848	848	848	821	772	640	
	T_{out}［kgf・m］	86.4	86.4	86.4	86.4	86.4	83.7	78.7	65.2	CHF E28 页
	Pro［N］	14700	14700	14700	14700	14700	14700	14700	13900	
	Pro［kgf］	1500	1500	1500	1500	1500	1500	1500	1420	CVV E51 页
6135	P_1［kW］	-	0.719	0.893	1.08	1.22	1.4	1.65	1.91	CHH E8 页
	T_{out}［N・m］	979	979	979	979	979	948	900	861	
	T_{out}［kgf・m］	99.8	99.8	99.8	99.8	99.8	96.6	91.7	87.8	CHF E28 页
	Pro［N］	14700	14700	14700	14700	14700	14700	14700	13800	
	Pro［kgf］	1500	1500	1500	1500	1500	1500	1500	1410	CVV E51 页
机座号	n_1［r/min］	50	580	720	870	980	1165	1450	1750	尺寸图登载页
	n_2［r/min］	0.575	6.67	8.28	10.0	11.3	13.4	16.7	20.1	

注）1. 低速轴许可径向负载为负载点在低速轴中央的值。负载点在低速轴中央以外时以及关于许可轴向负载的情况，请参见技术资料 F14 ～ F16 页。
2. 高速轴的径向负载请参见 F17、F18 页。

选型表

机座号：6140 ～ 6215

n_1：输入转速［r/min］
n_2：输出转速［r/min］
P_1：许可输入容量［kW］
T_{out}：许可输出扭矩［N・m＆kgf・m］
Pro：低速轴许可径向负载［N＆kgf］

减速比 87

机座号										尺寸图登载页
	n_1［r/min］	50	580	720	870	980	1165	1450	1750	
	n_2［r/min］	0.575	6.67	8.28	10.0	11.3	13.4	16.7	20.1	
6140	P_1［kW］	-	0.9	1.12	1.35	1.52	1.81	1.98	1.98	CHH E8 页 CHF E28 页 CVV E52 页
	T_{out}［N・m］	1230	1230	1230	1230	1230	1230	1080	893	
	T_{out}［kgf・m］	125.0	125	125	125	125	125	110	91	
	Pro［N］	16000	16000	16000	16000	16000	16000	16000	16000	
	Pro［kgf］	1630	1630	1630	1630	1630	1630	1630	1630	
6145	P_1［kW］	-	0.917	1.14	1.38	1.55	1.83	2.16	2.48	CHH E8 页 CHF E28 页 CVV E52 页
	T_{out}［N・m］	1250	1250	1250	1250	1250	1240	1170	1120	
	T_{out}［kgf・m］	127.0	127	127	127	127	126	119	114	
	Pro［N］	16000	16000	16000	16000	16000	16000	16000	16000	
	Pro［kgf］	1630	1630	1630	1630	1630	1630	1630	1630	
6160	P_1［kW］	-	1.29	1.6	1.93	2.18	2.59	3.22	3.47	CHH E9 页 CHF E29 页 CVV E52 页
	T_{out}［N・m］	1760	1760	1760	1760	1760	1760	1760	1570	
	T_{out}［kgf・m］	179	179	179	179	179	179	179	160	
	Pro［N］	22100	22100	22100	22100	22100	22100	22100	21800	
	Pro［kgf］	2250	2250	2250	2250	2250	2250	2250	2220	
6165	P_1［kW］	-	1.51	1.87	2.26	2.55	3.03	3.77	3.9	CHH E9 页 CHF E29 页 CVV E52 页
	T_{out}［N・m］	2050	2050	2050	2050	2050	2050	2050	1760	
	T_{out}［kgf・m］	209	209	209	209	209	209	209	179	
	Pro［N］	21800	21800	21800	21800	21800	21800	21800	21700	
	Pro［kgf］	2220	2220	2220	2220	2220	2220	2220	2210	
6170	P_1［kW］	-	1.86	2.31	2.79	3.14	3.73	4.57	4.81	CHH E9 页 CHF E29 页 CVV E53 页
	T_{out}［N・m］	2530	2530	2530	2530	2530	2530	2490	2170	
	T_{out}［kgf・m］	258	258	258	258	258	258	254	221	
	Pro［N］	29500	29500	29500	29500	29500	29500	28100	26500	
	Pro［kgf］	3010	3010	3010	3010	3010	3010	2860	2700	
6175	P_1［kW］	-	2.31	2.87	3.47	3.91	4.65	5.62	5.62	CHH E9 页 CHF E29 页 CVV E53 页
	T_{out}［N・m］	3150	3150	3150	3150	3150	3150	3060	2540	
	T_{out}［kgf・m］	321	321	321	321	321	321	312	259	
	Pro［N］	29500	29500	29500	29500	29500	29500	27800	26300	
	Pro［kgf］	3010	3010	3010	3010	3010	3010	2830	2680	
6180	P_1［kW］	-	2.98	3.7	4.48	5.04	5.99	7.15	7.15	CHH E9 页 CHF E29 页 CVV E53 页
	T_{out}［N・m］	4060	4060	4060	4060	4060	4060	3890	3220	
	T_{out}［kgf・m］	414	414	414	414	414	414	397	328	
	Pro［N］	41700	41700	41700	41700	41700	40600	37700	35600	
	Pro［kgf］	4250	4250	4250	4250	4250	4140	3840	3630	
6185	P_1［kW］	-	3.67	4.56	5.51	6.21	7.38	8.59	8.59	CHH E9 页 CHF E29 页 CVV E53 页
	T_{out}［N・m］	5000	5000	5000	5000	5000	5000	4680	3870	
	T_{out}［kgf・m］	510	510	510	510	510	510	477	394	
	Pro［N］	41700	41700	41700	41700	41700	40300	37400	35400	
	Pro［kgf］	4250	4250	4250	4250	4250	4110	3810	3610	
6190	P_1［kW］	-	4.69	5.82	7.03	7.92	9.42	11.7	11.8	CHH E10 页 CHF E30 页 CVV E54 页
	T_{out}［N・m］	6380	6380	6380	6380	6380	6380	6380	5320	
	T_{out}［kgf・m］	650	650	650	650	650	650	650	542	
	Pro［N］	58900	58900	58900	58900	58900	56800	52600	49600	
	Pro［kgf］	6000	6000	6000	6000	6000	5790	5360	5060	
6195	P_1［kW］	-	5.85	7.26	8.77	9.88	11.7	13.6	13.6	CHH E10 页 CHF E30 页 CVV E54 页
	T_{out}［N・m］	7960	7960	7960	7960	7960	7960	7420	6150	
	T_{out}［kgf・m］	811	811	811	811	811	811	756	627	
	Pro［N］	58400	58400	58400	58400	58400	56300	52300	49400	
	Pro［kgf］	5950	5950	5950	5950	5950	5740	5330	5040	
6205	P_1［kW］	-	6.43	7.99	9.65	10.9	12.9	15.9	15.9	CHH E10 页 CHF E30 页 CVV E54 页
	T_{out}［N・m］	8760	8760	8760	8760	8760	8760	8650	7170	
	T_{out}［kgf・m］	893	893	893	893	893	893	882	731	
	Pro［N］	84100	84100	84100	84100	84100	84100	84100	84100	
	Pro［kgf］	8570	8570	8570	8570	8570	8570	8570	8570	
6215	P_1［kW］	-	8.28	10.3	12.4	14	16.6	19.7	21.4	CHH E10 页 CHF E30 页 CVV E55 页
	T_{out}［N・m］	11300	11300	11300	11300	11300	11300	10700	9650	
	T_{out}［kgf・m］	1150	1150	1150	1150	1150	1150	1090	984	
	Pro［N］	104000	104000	104000	104000	104000	102000	95400	90300	
	Pro［kgf］	10600	10600	10600	10600	10600	10400	9720	9200	
机座号	n_1［r/min］	50	580	720	870	980	1165	1450	1750	尺寸图登载页
	n_2［r/min］	0.575	6.67	8.28	10.0	11.3	13.4	16.7	20.1	

注）1. 低速轴许可径向负载为负载点在低速轴中央的值。负载点在低速轴中央以外时以及关于许可轴向负载的情况，请参见技术资料 F14 ～ F16 页。
2. 高速轴的径向负载请参见 F17、F18 页。

选型表

机座号：6225 ～ 6275

减速比 87

n_1：输入转速［r/min］
n_2：输出转速［r/min］
P_1：许可输入容量［kW］
T_{out}：许可输出扭矩［N・m & kgf・m］
Pro：低速轴许可径向负载［N & kgf］

机座号	n_1［r/min］	50	580	720	870	980	1165	1450	1750	尺寸图登载页
	n_2［r/min］	0.575	6.67	8.28	10.0	11.3	13.4	16.7	20.1	
6225	P_1［kW］	-	11.1	13.7	16.6	18.7	22.2	26.7	26.7	CHH E11 页
	T_{out}［N・m］	15100	15100	15100	15100	15100	15100	14600	12100	
	T_{out}［kgf・m］	1540	1540	1540	1540	1540	1540	1490	1230	CHF E31 页
	Pro［N］	145000	133000	124000	117000	113000	107000	100000	95200	
	Pro［kgf］	14800	13600	12600	11900	11500	10900	10200	9700	CVV E55 页
6235	P_1［kW］	-	12.6	15.7	18.9	21.3	24	-	-	CHH E11 页
	T_{out}［N・m］	17200	17200	17200	17200	17200	16200	-	-	
	T_{out}［kgf・m］	1750	1750	1750	1750	1750	1650	-	-	CHF E31 页
	Pro［N］	179000	166000	155000	146000	141000	134000	-	-	
	Pro［kgf］	18200	16900	15800	14900	14400	13700	-	-	CVV E56 页
6245	P_1［kW］	-	16.6	20.7	25	28.1	32.1	-	-	CHH E11 页
	T_{out}［N・m］	22600	22600	22600	22600	22600	21700	-	-	
	T_{out}［kgf・m］	2300	2300	2300	2300	2300	2210	-	-	CHF E31 页
	Pro［N］	208000	185000	173000	163000	157000	149000	-	-	
	Pro［kgf］	21200	18900	17600	16600	16000	15200	-	-	CVV E56 页
6255	P_1［kW］	-	22.8	28.3	34.2	38.5	42.9	-	-	CHH E12 页
	T_{out}［N・m］	31000	31000	31000	31000	31000	29000	-	-	
	T_{out}［kgf・m］	3160	3160	3160	3160	3160	2960	-	-	CHF E32 页
	Pro［N］	258000	226000	211000	199000	192000	182000	-	-	
	Pro［kgf］	26300	23000	21500	20300	19600	18600	-	-	CVV E57 页
6265	P_1［kW］	-	32.3	40.2	48.5	53.4	53.4	-	-	CHH E12 页
	T_{out}［N・m］	44000	44000	44000	44000	43000	36200	-	-	
	T_{out}［kgf・m］	4490	4490	4490	4490	4380	3690	-	-	CHF E32 页
	Pro［N］	276000	274000	257000	242000	234000	222000	-	-	
	Pro［kgf］	28100	27900	26200	24700	23900	22600	-	-	CVV E57 页
6275	P_1［kW］	-	50.1	53.4	53.4	53.4	53.4	-	-	
	T_{out}［N・m］	68200	68200	58600	48500	43000	36200	-	-	CHH E12 页
	T_{out}［kgf・m］	6950	6950	5970	4940	4380	3690	-	-	
	Pro［N］	245000	245000	240000	227000	219000	208000	-	-	CVV E58 页
	Pro［kgf］	25000	25000	24500	23100	22300	21200	-	-	
机座号	n_1［r/min］	50	580	720	870	980	1165	1450	1750	尺寸图登载页
	n_2［r/min］	0.575	6.67	8.28	10.0	11.3	13.4	16.7	20.1	

注）1. 低速轴许可径向负载为负载点在低速轴中央的值。负载点在低速轴中央以外时以及关于许可轴向负载的情况，请参见技术资料 F14 ～ F16 页。
2. 高速轴的径向负载请参见 F17、F18 页。

MEMO

选型表

机座号：6090 ～ 6105

减速比 119

n_1：输入转速［r/min］　　T_{out}：许可输出扭矩［N・m & kgf・m］
n_2：输出转速［r/min］　　Pro：低速轴许可径向负载［N & kgf］
P_1：许可输入容量［kW］

机座号									尺寸图登载页
	n_1［r/min］	50	580	720	870	980	1165	1450	1750	
	n_2［r/min］	0.420	4.87	6.05	7.31	8.24	9.79	12.2	14.7	
6090	P_1［kW］	-	0.058	0.072	0.087	0.098	0.117	0.125	0.125	CNH E7 页
	T_{out}［N・m］	108	108	108	108	108	108	93	77	
	T_{out}［kgf・m］	11.0	11.0	11.0	11.0	11.0	11.0	9.5	7.9	CNF E27 页
	Pro［N］	3310	3310	3310	3310	3310	3310	3340	3340	
	Pro［kgf］	337	337	337	337	337	337	340	340	CNV E50 页
6095	P_1［kW］	-	0.058	0.072	0.087	0.098	0.117	0.145	0.151	CNH E7 页
	T_{out}［N・m］	108	108	108	108	108	108	108	93	
	T_{out}［kgf・m］	11.0	11.0	11.0	11.0	11.0	11.0	11.0	9.5	CNF E27 页
	Pro［N］	3310	3310	3310	3310	3310	3310	3310	3340	
	Pro［kgf］	337	337	337	337	337	337	337	340	CNV E50 页
6100	P_1［kW］	-	0.134	0.167	0.201	0.21	0.21	0.21	0.21	CNH E7 页
	T_{out}［N・m］	250	250	250	250	231	195	156	130	
	T_{out}［kgf・m］	25.5	25.5	25.5	25.5	23.5	19.9	15.9	13.3	CNF E27 页
	Pro［N］	5360	5360	5360	5360	5370	5390	5400	5400	
	Pro［kgf］	546	546	546	546	547	549	550	550	CNV E50 页
6105	P_1［kW］	-	0.139	0.172	0.208	0.235	0.262	0.286	0.286	CNH E7 页
	T_{out}［N・m］	258	258	258	258	258	243	213	177	
	T_{out}［kgf・m］	26.3	26.3	26.3	26.3	26.3	24.8	21.7	18.0	CNF E27 页
	Pro［N］	5350	5350	5350	5350	5350	5360	5380	5400	
	Pro［kgf］	545	545	545	545	545	546	548	550	CNV E50 页
机座号	n_1［r/min］	50	580	720	870	980	1165	1450	1750	尺寸图登载页
	n_2［r/min］	0.420	4.87	6.05	7.31	8.24	9.79	12.2	14.7	

注）1. 低速轴许可径向负载为负载点在低速轴中央的值。负载点在低速轴中央以外时以及关于许可轴向负载的情况，请参见技术资料 F14 ～ F16 页。
2. 高速轴的径向负载请参见 F17、F18 页。

MEMO

选型表

减速比：104, 121 ～ 7569　机座号：6060DA ～ 6125DB

选型表
n_1=1450（r/min）

n_1：输入转速［r/min］
n_2：输出转速［r/min］
P_1：许可输入容量［kW］
T_{out}：许可输出扭矩［N・m＆kgf・m］
Pro：低速轴许可径向负载［N＆kgf］
注）关于 CNF・CHF 型，请咨询本公司。

机座号	n_2［r/min］	13.9	12.0	10.1	8.79	7.44	6.28	5.31	4.55	3.85	3.07	2.59	2.23	1.98	1.72
	减速比［Z］	104	121	143	165	195	231	273	319	377	473	559	649	731	841
6060DA	P_1［kW］	0.100	0.100	0.100	0.100	0.100	0.100	0.100	0.100	0.100	0.100	0.100	-	0.100	0.100
	T_{out}［N・m］	24.0	24.0	24.0	24.0	24.0	24.0	24.0	24.0	24.0	24.0	24.0	-	24.0	24.0
	T_{out}［kgf・m］	2.45	2.45	2.45	2.45	2.45	2.45	2.45	2.45	2.45	2.45	2.45	-	2.45	2.45
	PR0［N］	1180	1180	1180	1180	1180	1180	1180	1180	1180	1180	1180	-	1180	1180
	PR0［kgf］	120	120	120	120	120	120	120	120	120	120	120	-	120	120
6065DA	P_1［kW］	0.100	0.100	0.100	0.100	0.100	0.100	0.100	0.100	0.100	0.100	0.100	-	0.100	0.100
	T_{out}［N・m］	30.0	30.0	30.0	30.0	30.0	30.0	30.0	30.0	30.0	30.0	30.0	-	30.0	30.0
	T_{out}［kgf・m］	3.06	3.06	3.06	3.06	3.06	3.06	3.06	3.06	3.06	3.06	3.06	-	3.06	3.06
	PR0［N］	1180	1140	1180	1180	1180	1180	1180	1180	1180	1180	1180	-	1180	1180
	PR0［kgf］	120	116	120	120	120	120	120	120	120	120	120	-	120	120
6070DA	P_1［kW］	0.100	0.100	0.100	0.100	0.100	0.100	0.100	0.100	0.100	0.100	0.100	0.100	0.100	0.100
	T_{out}［N・m］	45.0	45.0	45.0	45.0	45.0	45.0	45.0	45.0	45.0	45.0	45.0	45.0	45.0	45.0
	T_{out}［kgf・m］	4.59	4.59	4.59	4.59	4.59	4.59	4.59	4.59	4.59	4.59	4.59	4.59	4.59	4.59
	PR0［N］	1770	1770	1770	1770	1770	1770	1770	1770	1770	1770	1770	1770	1770	1770
	PR0［kgf］	180	180	180	180	180	180	180	180	180	180	180	180	180	180
6075DA	P_1［kW］	0.100	0.100	0.100	0.100	0.100	0.100	0.100	0.100	0.100	0.100	0.100	0.100	0.100	0.100
	T_{out}［N・m］	60.0	50.8	60.0	60.0	60.0	60.0	60.0	60.0	60.0	60.0	60.0	57.4	60.0	60.0
	T_{out}［kgf・m］	6.12	5.18	6.12	6.12	6.12	6.12	6.12	6.12	6.12	6.12	6.12	5.85	6.12	6.12
	PR0［N］	1770	1770	1770	1770	1770	1770	1770	1770	1770	1660	1660	1580	1660	1770
	PR0［kgf］	180	180	180	180	180	180	180	180	180	169	169	161	169	180
6090DA	P_1［kW］	0.243	0.209	0.177	0.153	0.130	0.110	0.100	0.100	0.100	0.100	0.100	0.100	0.100	0.100
	T_{out}［N・m］	150	150	150	150	150	150	150	150	150	150	150	146	150	150
	T_{out}［kgf・m］	15.3	15.3	15.3	15.3	15.3	15.3	15.3	15.3	15.3	15.3	15.3	14.9	15.3	15.3
	PR0［N］	3340	3340	3340	3340	3340	3340	3340	3290	3290	3310	3310	3300	3310	3290
	PR0［kgf］	340	340	340	340	340	340	340	336	336	338	338	336	338	336
6095DA	P_1［kW］	0.293	0.224	0.216	0.204	0.173	0.146	0.124	0.106	0.100	0.100	0.100	-	0.100	0.100
	T_{out}［N・m］	181	160	183	200	200	200	200	200	200	200	200	-	200	200
	T_{out}［kgf・m］	18.4	16.4	18.7	20.4	20.4	20.4	20.4	20.4	20.4	20.4	20.4	-	20.4	20.4
	PR0［N］	3340	3340	3340	3340	3340	3340	3340	3200	3200	3220	3220	-	3220	3200
	PR0［kgf］	340	340	340	340	340	340	340	326	326	328	328	-	328	326
6100DA	P_1［kW］	0.406	0.349	0.295	0.256	0.216	0.183	0.154	0.132	0.112	0.100	0.100	0.100	0.100	0.100
	T_{out}［N・m］	250	250	250	250	250	250	250	250	250	250	250	250	250	250
	T_{out}［kgf・m］	25.5	25.5	25.5	25.5	25.5	25.5	25.5	25.5	25.5	25.5	25.5	25.5	25.5	25.5
	PR0［N］	5400	5400	5400	5400	5400	5400	5400	5400	5400	5400	5400	5400	5400	5400
	PR0［kgf］	550	550	550	550	550	550	550	550	550	550	550	550	550	550
6105DA	P_1［kW］	0.407	0.407	0.354	0.307	0.260	0.219	0.185	0.159	0.134	0.107	0.100	0.100	0.100	0.100
	T_{out}［N・m］	251	292	300	300	300	300	300	300	300	300	300	296	300	300
	T_{out}［kgf・m］	25.6	29.8	30.6	30.6	30.6	30.6	30.6	30.6	30.6	30.6	30.6	30.2	30.6	30.6
	PR0［N］	5400	5400	5400	5400	5400	5400	5400	5400	5400	5400	5400	5090	5400	5400
	PR0［kgf］	550	550	550	550	550	550	550	550	550	550	550	519	550	550
6120DA	P_1［kW］	-	-	0.407	0.407	0.407	0.381	0.322	0.275	0.233	0.187	0.158	0.136	0.121	0.104
	T_{out}［N・m］	-	-	345	398	470	522	522	520	520	525	525	525	525	520
	T_{out}［kgf・m］	-	-	35.2	40.6	48.0	53.2	53.2	53.0	53.0	53.5	53.5	53.5	53.5	53.0
	PR0［N］	-	-	9810	9810	9810	9810	9810	9810	9810	9810	9810	9810	9810	9810
	PR0［kgf］	-	-	1000	1000	1000	1000	1000	1000	1000	1000	1000	1000	1000	1000
6120DB	P_1［kW］	0.852	0.732	0.619	0.537	0.454	0.381	-	-	-	-	-	-	-	-
	T_{out}［N・m］	525	525	525	525	525	522	-	-	-	-	-	-	-	-
	T_{out}［kgf・m］	53.5	53.5	53.5	53.5	53.5	53.2	-	-	-	-	-	-	-	-
	PR0［N］	9810	9810	9810	9810	9810	9810	-	-	-	-	-	-	-	-
	PR0［kgf］	1000	1000	1000	1000	1000	1000	-	-	-	-	-	-	-	-
6125DA	P_1［kW］	-	-	-	-	-	0.407	0.389	0.333	0.282	0.225	0.190	0.164	0.145	0.126
	T_{out}［N・m］	-	-	-	-	-	557	630	630	630	630	630	630	630	630
	T_{out}［kgf・m］	-	-	-	-	-	56.8	64.2	64.2	64.2	64.2	64.2	64.2	64.2	64.2
	PR0［N］	-	-	-	-	-	9810	9810	9810	9810	9810	9810	9810	9810	9810
	PR0［kgf］	-	-	-	-	-	1000	1000	1000	1000	1000	1000	1000	1000	1000
6125DB	P_1［kW］	1.02	0.867	0.743	0.644	0.545	0.460	0.389	0.333	-	-	-	-	-	-
	T_{out}［N・m］	630	622	630	630	630	630	630	630	-	-	-	-	-	-
	T_{out}［kgf・m］	64.2	63.4	64.2	64.2	64.2	64.2	64.2	64.2	-	-	-	-	-	-
	PR0［N］	9810	9810	9810	9810	9810	9810	9810	9810	-	-	-	-	-	-
	PR0［kgf］	1000	1000	1000	1000	1000	1000	1000	1000	-	-	-	-	-	-
机座号	n_2［r/min］	13.9	12.0	10.1	8.79	7.44	6.28	5.31	4.55	3.85	3.07	2.59	2.23	1.98	1.72
	减速比［Z］	104	121	143	165	195	231	273	319	377	473	559	649	731	841

注）1. 低速轴许可径向负载为负载点在低速轴中央的值。负载点在低速轴中央以外时以及关于许可轴向负载的情况，请参见技术资料 F14 ～ F16 页。
2. 高速轴的径向负载请参见 F17、F18 页。
3. 许可输入容量为 ■ 的组合为起动时所需的输入容量，而非许可输入容量。运转时，请务必在许可输出扭矩以下使用。

选型表

选型表
n_1=1450（r/min）

1.45	1.16	0.980	0.784	0.702	0.572	0.476	0.417	0.327	0.282	0.235	0.192	n_2［r/min］	尺寸图	机座号
1003	1247	1479	1849	2065	2537	3045	3481	4437	5133	6177	7569	减速比［Z］	登载页	
-	0.100	-	0.100	-	-	-	-	-	-	-	-	P_1［kW］	CNH	
-	24.0	-	24.0	-	-	-	-	-	-	-	-	T_{out}［N・m］	E13 页	
-	2.45	-	2.45	-	-	-	-	-	-	-	-	T_{out}［kgf・m］	CNF	6060DA
-	1180	-	1180	-	-	-	-	-	-	-	-	PR0［N］	E33 页	
-	120	-	120	-	-	-	-	-	-	-	-	PR0［kgf］	CNV	
													E59 页	
-	0.100	-	0.100	-	-	-	-	-	-	-	-	P_1［kW］	CNH	
-	30.0	-	30.0	-	-	-	-	-	-	-	-	T_{out}［N・m］	E13 页	
-	3.06	-	3.06	-	-	-	-	-	-	-	-	T_{out}［kgf・m］	CNF	6065DA
-	1180	-	1180	-	-	-	-	-	-	-	-	PR0［N］	E33 页	
-	120	-	120	-	-	-	-	-	-	-	-	PR0［kgf］	CNV	
													E59 页	
0.100	0.100	-	0.100	0.100	0.100	-	-	-	-	-	-	P_1［kW］	CNH	
45.0	45.0	-	45.0	45.0	45.0	-	-	-	-	-	-	T_{out}［N・m］	E13 页	
4.59	4.59	-	4.59	4.59	4.59	-	-	-	-	-	-	T_{out}［kgf・m］	CNF	6070DA
1770	1770	-	1770	1770	1770	-	-	-	-	-	-	PR0［N］	E33 页	
180	180	-	180	180	180	-	-	-	-	-	-	PR0［kgf］	CNV	
													E59 页	
0.100	0.100	-	0.100	0.100	0.100	-	-	-	-	-	-	P_1［kW］	CNH	
57.4	60.0	-	60.0	57.4	57.4	-	-	-	-	-	-	T_{out}［N・m］	E13 页	
5.85	6.12	-	6.12	5.85	5.85	-	-	-	-	-	-	T_{out}［kgf・m］	CNF	6075DA
1580	1660	-	1660	1580	1580	-	-	-	-	-	-	PR0［N］	E33 页	
161	169	-	169	161	161	-	-	-	-	-	-	PR0［kgf］	CNV	
													E59 页	
0.100	0.100	0.100	0.100	0.100	0.100	0.100	0.100	0.100	0.100	-	-	P_1［kW］	CNH	
146	150	150	150	146	146	150	146	150	150	-	-	T_{out}［N・m］	E13 页	
14.9	15.3	15.3	15.3	14.9	14.9	15.3	14.9	15.3	15.3	-	-	T_{out}［kgf・m］	CNF	6090DA
3300	3310	3310	3310	3300	3300	3310	3300	3310	3310	-	-	PR0［N］	E33 页	
336	338	338	338	336	336	338	336	338	338	-	-	PR0［kgf］	CNV	
													E59 页	
-	0.100	0.100	0.100	-	-	0.100	-	0.100	0.100	-	-	P_1［kW］	CNH	
-	200	193	200	-	-	192	-	192	192	-	-	T_{out}［N・m］	E13 页	
-	20.4	19.6	20.4	-	-	19.6	-	19.6	19.6	-	-	T_{out}［kgf・m］	CNF	6095DA
-	3220	3240	3220	-	-	3240	-	3240	3240	-	-	PR0［N］	E33 页	
-	328	330	328	-	-	330	-	330	330	-	-	PR0［kgf］	CNV	
													E59 页	
0.100	0.100	0.100	0.100	0.100	0.100	0.100	0.100	0.100	0.100	-	-	P_1［kW］	CNH	
250	250	250	250	250	250	250	250	250	250	-	-	T_{out}［N・m］	E14 页	
25.5	25.5	25.5	25.5	25.5	25.5	25.5	25.5	25.5	25.5	-	-	T_{out}［kgf・m］	CNF	6100DA
5400	5400	5400	5400	5400	5400	5400	5400	5400	5400	-	-	PR0［N］	E34 页	
550	550	550	550	550	550	550	550	550	550	-	-	PR0［kgf］	CNV	
													E60 页	
0.100	0.100	0.100	0.100	0.100	0.100	0.100	0.100	0.100	0.100	-	-	P_1［kW］	CNH	
296	300	300	300	296	296	300	296	300	300	-	-	T_{out}［N・m］	E14 页	
30.2	30.6	30.6	30.6	30.2	30.2	30.6	30.2	30.6	30.6	-	-	T_{out}［kgf・m］	CNF	6105DA
5090	5400	4780	5400	5090	5090	4780	5090	4780	4780	-	-	PR0［N］	E34 页	
519	550	488	550	519	519	488	519	488	488	-	-	PR0［kgf］	CNV	
													E60 页	
0.100	0.100	0.100	0.100	0.100	0.100	0.100	0.100	0.100	0.100	-	-	P_1［kW］	CNH	
525	525	525	525	525	525	525	525	525	525	-	-	T_{out}［N・m］	E14 页	
53.5	53.5	53.5	53.5	53.5	53.5	53.5	53.5	53.5	53.5	-	-	T_{out}［kgf・m］	CNF	6120DA
9810	9810	9780	9810	9810	9810	9780	9810	9780	9780	-	-	PR0［N］	E34 页	
1000	1000	997	1000	1000	1000	997	1000	997	997	-	-	PR0［kgf］	CNV	
													E60 页	
-	-	-	-	-	-	-	-	-	-	0.100	0.100	P_1［kW］	CNH	
-	-	-	-	-	-	-	-	-	-	525	525	T_{out}［N・m］	E14 页	
-	-	-	-	-	-	-	-	-	-	53.5	53.5	T_{out}［kgf・m］	CNF	6120DB
-	-	-	-	-	-	-	-	-	-	9780	9780	PR0［N］	E34 页	
-	-	-	-	-	-	-	-	-	-	997	997	PR0［kgf］	CNV	
													E60 页	
0.106	0.100	0.100	0.100	0.100	0.100	0.100	0.100	0.100	0.100	-	-	P_1［kW］	CNH	
630	630	630	630	630	630	630	630	630	630	-	-	T_{out}［N・m］	E14 页	
64.2	64.2	64.2	64.2	64.2	64.2	64.2	64.2	64.2	64.2	-	-	T_{out}［kgf・m］	CNF	6125DA
9810	9810	9560	9810	9810	9810	9560	9810	9560	9560	-	-	PR0［N］	E34 页	
1000	1000	974	1000	1000	1000	974	1000	974	974	-	-	PR0［kgf］	CNV	
													E60 页	
-	-	-	-	-	-	-	-	-	-	0.100	0.100	P_1［kW］	CNH	
-	-	-	-	-	-	-	-	-	-	630	630	T_{out}［N・m］	E14 页	
-	-	-	-	-	-	-	-	-	-	64.2	64.2	T_{out}［kgf・m］	CNF	6125DB
-	-	-	-	-	-	-	-	-	-	9560	9560	PR0［N］	E34 页	
-	-	-	-	-	-	-	-	-	-	974	974	PR0［kgf］	CNV	
													E60 页	
1.45	1.16	0.980	0.784	0.702	0.572	0.476	0.417	0.327	0.282	0.235	0.192	n_2［r/min］	尺寸图	机座号
1003	1247	1479	1849	2065	2537	3045	3481	4437	5133	6177	7569	减速比［Z］	登载页	

注）1. 低速轴许可径向负载为负载点在低速轴中央的值。负载点在低速轴中央以外时以及关于许可轴向负载的情况，请参见技术资料 F14 ～ F16 页。
2. 高速轴的径向负载请参见 F17、F18 页。
3. 许可输入容量为 ■ 的组合为起动时所需的输入容量，而非许可输入容量。运转时，请务必在许可输出扭矩以下使用。

选型表

减速比：104, 121 ～ 7569　机座号：6130DA ～ 6145DC

选型表
n_1=1450（r/min）

n_1：输入转速［r/min］
n_2：输出转速［r/min］
P_1：许可输入容量［kW］
T_{out}：许可输出扭矩［N・m＆kgf・m］
Pro：低速轴许可径向负载［N＆kgf］
注）关于 CNF・CHF 型，请咨询本公司。

机座号	n_2［r/min］	13.9	12.0	10.1	8.79	7.44	6.28	5.31	4.55	3.85	3.07	2.59	2.23	1.98	1.72
	减速比［Z］	104	121	143	165	195	231	273	319	377	473	559	649	731	841
6130DA	P_1［kW］	-	-	-	-	-	-	0.407	0.407	0.349	0.278	0.235	0.237	0.200	0.200
	T_{out}［N・m］	-	-	-	-	-	-	658	769	780	780	780	912	780	780
	T_{out}［kgf・m］	-	-	-	-	-	-	67.1	78.5	79.5	79.5	79.5	93.0	79.5	79.5
	PR0［N］	-	-	-	-	-	-	14700	14700	14700	14700	14700	14700	14700	14700
	PR0［kgf］	-	-	-	-	-	-	1500	1500	1500	1500	1500	1500	1500	1500
6130DB	P_1［kW］	1.27	1.09	0.920	0.798	0.675	0.570	0.482	0.413	0.349	-	-	-	-	-
	T_{out}［N・m］	780	780	780	780	780	780	780	780	780	-	-	-	-	-
	T_{out}［kgf・m］	79.5	79.5	79.5	79.5	79.5	79.5	79.5	79.5	79.5	-	-	-	-	-
	PR0［N］	14700	14700	14700	14700	14700	14700	14700	14700	14700	-	-	-	-	-
	PR0［kgf］	1500	1500	1500	1500	1500	1500	1500	1500	1500	-	-	-	-	-
6130DC	P_1［kW］	1.27	-	-	-	-	-	-	-	-	-	-	-	-	-
	T_{out}［N・m］	780	-	-	-	-	-	-	-	-	-	-	-	-	-
	T_{out}［kgf・m］	79.5	-	-	-	-	-	-	-	-	-	-	-	-	-
	PR0［N］	14700	-	-	-	-	-	-	-	-	-	-	-	-	-
	PR0［kgf］	1500	-	-	-	-	-	-	-	-	-	-	-	-	-
6135DA	P_1［kW］	-	-	-	-	-	-	-	0.407	0.407	0.335	0.284	0.273	0.217	0.200
	T_{out}［N・m］	-	-	-	-	-	-	-	769	909	940	940	1050	940	940
	T_{out}［kgf・m］	-	-	-	-	-	-	-	78.5	92.7	95.8	95.8	107	95.8	95.8
	PR0［N］	-	-	-	-	-	-	-	14700	14700	14700	14700	14700	14700	14700
	PR0［kgf］	-	-	-	-	-	-	-	1500	1500	1500	1500	1500	1500	1500
6135DB	P_1［kW］	1.52	1.31	1.11	0.961	0.813	0.686	0.581	0.497	0.421	0.335	-	-	-	-
	T_{out}［N・m］	940	940	940	940	940	940	940	940	940	940	-	-	-	-
	T_{out}［kgf・m］	95.8	95.8	95.8	95.8	95.8	95.8	95.8	95.8	95.8	95.8	-	-	-	-
	PR0［N］	14700	14700	14700	14700	14700	14700	14700	14700	14700	14700	-	-	-	-
	PR0［kgf］	1500	1500	1500	1500	1500	1500	1500	1500	1500	1500	-	-	-	-
6135DC	P_1［kW］	1.52	1.31	-	-	-	-	-	-	-	-	-	-	-	-
	T_{out}［N・m］	940	940	-	-	-	-	-	-	-	-	-	-	-	-
	T_{out}［kgf・m］	95.8	95.8	-	-	-	-	-	-	-	-	-	-	-	-
	PR0［N］	14700	14700	-	-	-	-	-	-	-	-	-	-	-	-
	PR0［kgf］	1500	1500	-	-	-	-	-	-	-	-	-	-	-	-
6140DA	P_1［kW］	-	-	-	-	-	-	-	-	0.407	0.407	0.370	0.318	0.283	0.246
	T_{out}［N・m］	-	-	-	-	-	-	-	-	909	1140	1230	1230	1230	1230
	T_{out}［kgf・m］	-	-	-	-	-	-	-	-	92.7	116	125	125	125	125
	PR0［N］	-	-	-	-	-	-	-	-	16000	16000	16000	16000	16000	16000
	PR0［kgf］	-	-	-	-	-	-	-	-	1630	1630	1630	1630	1630	1630
6140DB	P_1［kW］	1.52	1.52	1.45	1.25	1.06	0.895	0.757	0.648	0.548	0.437	0.370	-	-	-
	T_{out}［N・m］	934	1090	1230	1230	1230	1230	1230	1230	1230	1230	1230	-	-	-
	T_{out}［kgf・m］	95	111	125	125	125	125	125	125	125	125	125	-	-	-
	PR0［N］	16000	16000	16000	16000	16000	16000	16000	16000	16000	16000	16000	-	-	-
	PR0［kgf］	1630	1630	1630	1630	1630	1630	1630	1630	1630	1630	1630	-	-	-
6140DC	P_1［kW］	1.99	1.71	1.45	1.25	-	-	-	-	-	-	-	-	-	-
	T_{out}［N・m］	1230	1230	1230	1230	-	-	-	-	-	-	-	-	-	-
	T_{out}［kgf・m］	125	125	125	125	-	-	-	-	-	-	-	-	-	-
	PR0［N］	16000	16000	16000	16000	-	-	-	-	-	-	-	-	-	-
	PR0［kgf］	1630	1630	1630	1630	-	-	-	-	-	-	-	-	-	-
6145DA	P_1［kW］	-	-	-	-	-	-	-	-	-	-	0.407	0.356	0.316	0.275
	T_{out}［N・m］	-	-	-	-	-	-	-	-	-	-	1230	1370	1370	1370
	T_{out}［kgf・m］	-	-	-	-	-	-	-	-	-	-	125	140	140	140
	PR0［N］	-	-	-	-	-	-	-	-	-	-	15700	16000	15700	15800
	PR0［kgf］	-	-	-	-	-	-	-	-	-	-	1600	1630	1600	1610
6145DB	P_1［kW］	-	-	1.52	1.39	1.17	0.977	0.827	0.725	0.613	0.489	0.413	0.356	-	0.275
	T_{out}［N・m］	-	-	1280	1360	1360	1340	1340	1370	1370	1370	1370	1370	-	1370
	T_{out}［kgf・m］	-	-	131	138	138	136	136	140	140	140	140	140	-	140
	PR0［N］	-	-	16000	16000	16000	16000	16000	15800	15800	15700	15700	16000	-	15800
	PR0［kgf］	-	-	1630	1630	1630	1630	1630	1610	1610	1600	1600	1630	-	1610
6145DC	P_1［kW］	2.22	1.80	1.62	1.39	-	-	-	-	-	-	-	-	-	-
	T_{out}［N・m］	1370	1290	1370	1360	-	-	-	-	-	-	-	-	-	-
	T_{out}［kgf・m］	140	132	140	138	-	-	-	-	-	-	-	-	-	-
	PR0［N］	15900	16000	15900	16000	-	-	-	-	-	-	-	-	-	-
	PR0［kgf］	1620	1630	1620	1630	-	-	-	-	-	-	-	-	-	-
机座号	n_2［r/min］	13.9	12.0	10.1	8.79	7.44	6.28	5.31	4.55	3.85	3.07	2.59	2.23	1.98	1.72
	减速比［Z］	104	121	143	165	195	231	273	319	377	473	559	649	731	841

注）1. 低速轴许可径向负载为负载点在低速轴中央的值。负载点在低速轴中央以外时以及关于许可轴向负载的情况，请参见技术资料 F14 ～ F16 页。
2. 高速轴的径向负载请参见 F17、F18 页。
3. 许可输入容量为 ■ 的组合为起动时所需的输入容量，而非许可输入容量。运转时，请务必在许可输出扭矩以下使用。

选型表

选型表
n_1=1450（r/min）

1.45	1.16	0.980	0.784	0.702	0.572	0.476	0.417	0.327	0.282	0.235	0.192	n_2［r/min］	尺寸图	机座号
1003	1247	1479	1849	2065	2537	3045	3481	4437	5133	6177	7569	减速比［Z］	登载页	
0.200	0.200	0.200	0.200	0.200	0.200	0.200	0.200	0.200	0.200	-	-	P_1［kW］	CHH	
912	780	848	780	912	912	848	912	848	848	-	-	T_{out}［N・m］	E15 页	
93.0	79.5	86.5	79.5	93.0	93.0	86.5	93.0	86.5	86.5	-	-	T_{out}［kgf・m］	CHF	
14700	14700	14700	14700	14700	14700	14700	14700	14700	14700	-	-	PR0［N］	E35 页	6130DA
1500	1500	1500	1500	1500	1500	1500	1500	1500	1500	-	-	PR0［kgf］	CVV	
													E61 页	
-	-	-	-	-	-	-	-	-	-	0.200	0.200	P_1［kW］	CHH	
-	-	-	-	-	-	-	-	-	-	848	848	T_{out}［N・m］	E15 页	
-	-	-	-	-	-	-	-	-	-	86.5	86.5	T_{out}［kgf・m］	CHF	
-	-	-	-	-	-	-	-	-	-	14700	14700	PR0［N］	E35 页	6130DB
-	-	-	-	-	-	-	-	-	-	1500	1500	PR0［kgf］	CVV	
													E61 页	
-	-	-	-	-	-	-	-	-	-	-	-	P_1［kW］	CHH	
-	-	-	-	-	-	-	-	-	-	-	-	T_{out}［N・m］	E15 页	
-	-	-	-	-	-	-	-	-	-	-	-	T_{out}［kgf・m］	CHF	
-	-	-	-	-	-	-	-	-	-	-	-	PR0［N］	E35 页	6130DC
-	-	-	-	-	-	-	-	-	-	-	-	PR0［kgf］	CVV	
													E62 页	
0.200	0.200	0.200	0.200	0.200	0.200	0.200	0.200	0.200	0.200	-	-	P_1［kW］	CHH	
1050	940	979	940	1050	1050	979	1050	979	979	-	-	T_{out}［N・m］	E15 页	
107	95.8	99.8	95.8	107	107	99.8	107	99.8	99.8	-	-	T_{out}［kgf・m］	CHF	
14700	14700	14700	14700	14700	14700	14700	14700	14700	14700	-	-	PR0［N］	E35 页	6135DA
1500	1500	1500	1500	1500	1500	1500	1500	1500	1500	-	-	PR0［kgf］	CVV	
													E61 页	
-	-	-	-	-	-	-	-	-	-	0.200	0.200	P_1［kW］	CHH	
-	-	-	-	-	-	-	-	-	-	979	979	T_{out}［N・m］	E15 页	
-	-	-	-	-	-	-	-	-	-	99.8	99.8	T_{out}［kgf・m］	CHF	
-	-	-	-	-	-	-	-	-	-	14700	14700	PR0［N］	E35 页	6135DB
-	-	-	-	-	-	-	-	-	-	1500	1500	PR0［kgf］	CVV	
													E61 页	
-	-	-	-	-	-	-	-	-	-	-	-	P_1［kW］	CHH	
-	-	-	-	-	-	-	-	-	-	-	-	T_{out}［N・m］	E15 页	
-	-	-	-	-	-	-	-	-	-	-	-	T_{out}［kgf・m］	CHF	
-	-	-	-	-	-	-	-	-	-	-	-	PR0［N］	E35 页	6135DC
-	-	-	-	-	-	-	-	-	-	-	-	PR0［kgf］	CVV	
													E62 页	
0.206	0.200	0.200	0.200	0.200	0.200	0.200	0.200	0.200	0.200	-	-	P_1［kW］	CHH	
1230	1230	1230	1230	1230	1230	1230	1230	1230	1230	-	-	T_{out}［N・m］	E16 页	
125	125	125	125	125	125	125	125	125	125	-	-	T_{out}［kgf・m］	CHF	
16000	16000	16000	16000	16000	16000	16000	16000	16000	16000	-	-	PR0［N］	E36 页	6140DA
1630	1630	1630	1630	1630	1630	1630	1630	1630	1630	-	-	PR0［kgf］	CVV	
													E62 页	
-	-	-	-	-	-	-	-	-	-	0.200	0.200	P_1［kW］	CHH	
-	-	-	-	-	-	-	-	-	-	1230	1230	T_{out}［N・m］	E16 页	
-	-	-	-	-	-	-	-	-	-	125	125	T_{out}［kgf・m］	CHF	
-	-	-	-	-	-	-	-	-	-	16000	16000	PR0［N］	E36 页	6140DB
-	-	-	-	-	-	-	-	-	-	1630	1630	PR0［kgf］	CVV	
													E63 页	
-	-	-	-	-	-	-	-	-	-	-	-	P_1［kW］	CHH	
-	-	-	-	-	-	-	-	-	-	-	-	T_{out}［N・m］	E16 页	
-	-	-	-	-	-	-	-	-	-	-	-	T_{out}［kgf・m］	CHF	
-	-	-	-	-	-	-	-	-	-	-	-	PR0［N］	E36 页	6140DC
-	-	-	-	-	-	-	-	-	-	-	-	PR0［kgf］	CVV	
													E63 页	
0.230	0.200	0.200	0.200	0.200	0.200	0.200	0.200	0.200	0.200	-	-	P_1［kW］	CHH	
1370	1370	1250	1370	1370	1370	1250	1370	1250	1250	-	-	T_{out}［N・m］	E16 页	
140	140	127	140	140	140	127	140	127	127	-	-	T_{out}［kgf・m］	CHF	
16000	15700	16000	15700	16000	16000	16000	16000	16000	16000	-	-	PR0［N］	E36 页	6145DA
1630	1600	1630	1600	1630	1630	1630	1630	1630	1630	-	-	PR0［kgf］	CVV	
													E62 页	
-	-	-	-	-	-	-	-	-	-	0.200	0.200	P_1［kW］	CHH	
-	-	-	-	-	-	-	-	-	-	1250	1250	T_{out}［N・m］	E16 页	
-	-	-	-	-	-	-	-	-	-	127	127	T_{out}［kgf・m］	CHF	
-	-	-	-	-	-	-	-	-	-	16000	16000	PR0［N］	E36 页	6145DB
-	-	-	-	-	-	-	-	-	-	1630	1630	PR0［kgf］	CVV	
													E63 页	
-	-	-	-	-	-	-	-	-	-	-	-	P_1［kW］	CHH	
-	-	-	-	-	-	-	-	-	-	-	-	T_{out}［N・m］	E16 页	
-	-	-	-	-	-	-	-	-	-	-	-	T_{out}［kgf・m］	CHF	
-	-	-	-	-	-	-	-	-	-	-	-	PR0［N］	E36 页	6145DC
-	-	-	-	-	-	-	-	-	-	-	-	PR0［kgf］	CVV	
													E63 页	
1.45	1.16	0.980	0.784	0.702	0.572	0.476	0.417	0.327	0.282	0.235	0.192	n_2［r/min］	尺寸图	机座号
1003	1247	1479	1849	2065	2537	3045	3481	4437	5133	6177	7569	减速比［Z］	登载页	

注）1. 低速轴许可径向负载为负载点在低速轴中央的值。负载点在低速轴中央以外时以及关于许可轴向负载的情况，请参见技术资料 F14 ～ F16 页。
2. 高速轴的径向负载请参见 F17、F18 页。
3. 许可输入容量为 ■ 的组合为起动时所需的输入容量，而非许可输入容量。运转时，请务必在许可输出扭矩以下使用。

选型表

减速比：104, 121 ～ 7569　机座号：6160DA ～ 6175DC

选型表
n_1=1450（r/min）

n_1：输入转速［r/min］
n_2：输出转速［r/min］
P_1：许可输入容量［kW］
T_{out}：许可输出扭矩［N・m＆kgf・m］
Pro：低速轴许可径向负载［N＆kgf］
注）关于 CNF・CHF 型，请咨询本公司。

机座号	n_2［r/min］	13.9	12.0	10.1	8.79	7.44	6.28	5.31	4.55	3.85	3.07	2.59	2.23	1.98	1.72
	减速比［Z］	104	121	143	165	195	231	273	319	377	473	559	649	731	841
6160DA	P_1［kW］	-	-	-	1.52	1.52	1.28	1.08	0.928	0.785	0.619	0.524	0.456	0.400	0.400
	T_{out}［N・m］	-	-	-	1480	1760	1760	1760	1760	1760	1740	1740	1760	1740	1760
	T_{out}［kgf・m］	-	-	-	151	179	179	179	179	179	177	177	179	177	179
	PR0［N］	-	-	-	22100	22100	22100	22100	22100	22100	22100	22100	22100	22100	22100
	PR0［kgf］	-	-	-	2250	2250	2250	2250	2250	2250	2250	2250	2250	2250	2250
6160DB	P_1［kW］	2.85	2.45	2.07	1.79	1.52	1.28	-	-	-	-	-	-	-	-
	T_{out}［N・m］	1760	1760	1760	1760	1760	1760	-	-	-	-	-	-	-	-
	T_{out}［kgf・m］	179	179	179	179	179	179	-	-	-	-	-	-	-	-
	PR0［N］	22100	22100	22100	22100	22100	22100	-	-	-	-	-	-	-	-
	PR0［kgf］	2250	2250	2250	2250	2250	2250	-	-	-	-	-	-	-	-
6160DC	P_1［kW］	2.85	2.45	2.07	-	-	-	-	-	-	-	-	-	-	-
	T_{out}［N・m］	1760	1760	1760	-	-	-	-	-	-	-	-	-	-	-
	T_{out}［kgf・m］	179	179	179	-	-	-	-	-	-	-	-	-	-	-
	PR0［N］	22100	22100	22100	-	-	-	-	-	-	-	-	-	-	-
	PR0［kgf］	2250	2250	2250	-	-	-	-	-	-	-	-	-	-	-
6165DA	P_1［kW］	-	-	-	-	1.52	1.52	1.30	1.11	0.940	0.749	0.634	0.546	0.485	0.421
	T_{out}［N・m］	-	-	-	-	1750	2070	2100	2100	2100	2100	2100	2100	2100	2100
	T_{out}［kgf・m］	-	-	-	-	179	211	214	214	214	214	214	214	214	214
	PR0［N］	-	-	-	-	22100	22100	22100	22100	22100	22100	22100	22100	22100	22100
	PR0［kgf］	-	-	-	-	2250	2250	2250	2250	2250	2250	2250	2250	2250	2250
6165DB	P_1［kW］	3.18	2.93	2.48	2.15	1.82	1.53	1.30	-	-	-	-	-	-	-
	T_{out}［N・m］	1960	2100	2100	2100	2100	2100	2100	-	-	-	-	-	-	-
	T_{out}［kgf・m］	200	214	214	214	214	214	214	-	-	-	-	-	-	-
	PR0［N］	22100	22100	22100	22100	22100	22100	22100	-	-	-	-	-	-	-
	PR0［kgf］	2250	2250	2250	2250	2250	2250	2250	-	-	-	-	-	-	-
6165DC	P_1［kW］	3.41	2.93	2.48	2.15	-	-	-	-	-	-	-	-	-	-
	T_{out}［N・m］	2100	2100	2100	2100	-	-	-	-	-	-	-	-	-	-
	T_{out}［kgf・m］	214	214	214	214	-	-	-	-	-	-	-	-	-	-
	PR0［N］	22100	22100	22100	22100	-	-	-	-	-	-	-	-	-	-
	PR0［kgf］	2250	2250	2250	2250	-	-	-	-	-	-	-	-	-	-
6170DA	P_1［kW］	-	-	-	-	-	1.52	1.52	1.34	1.13	0.902	0.764	0.658	0.584	0.508
	T_{out}［N・m］	-	-	-	-	-	2070	2450	2530	2530	2530	2530	2530	2530	2530
	T_{out}［kgf・m］	-	-	-	-	-	211	250	258	258	258	258	258	258	258
	PR0［N］	-	-	-	-	-	29500	29500	29500	29500	29500	29500	29500	29500	29500
	PR0［kgf］	-	-	-	-	-	3010	3010	3010	3010	3010	3010	3010	3010	3010
6170DB	P_1［kW］	-	3.18	2.98	2.59	2.19	1.85	1.56	1.34	-	-	-	-	-	-
	T_{out}［N・m］	-	2280	2530	2530	2530	2530	2530	2530	-	-	-	-	-	-
	T_{out}［kgf・m］	-	233	258	258	258	258	258	258	-	-	-	-	-	-
	PR0［N］	-	29500	29500	29500	29500	29500	29500	29500	-	-	-	-	-	-
	PR0［kgf］	-	3010	3010	3010	3010	3010	3010	3010	-	-	-	-	-	-
6170DC	P_1［kW］	4.10	3.53	2.98	2.59	2.19	1.85	-	-	-	-	-	-	-	-
	T_{out}［N・m］	2530	2530	2530	2530	2530	2530	-	-	-	-	-	-	-	-
	T_{out}［kgf・m］	258	258	258	258	258	258	-	-	-	-	-	-	-	-
	PR0［N］	29500	29500	29500	29500	29500	29500	-	-	-	-	-	-	-	-
	PR0［kgf］	3010	3010	3010	3010	3010	3010	-	-	-	-	-	-	-	-
6175DA	P_1［kW］	-	-	-	-	-	-	1.52	1.52	1.41	1.12	0.951	0.819	0.727	0.632
	T_{out}［N・m］	-	-	-	-	-	-	2450	2860	3150	3150	3150	3150	3150	3150
	T_{out}［kgf・m］	-	-	-	-	-	-	250	292	321	321	321	321	321	321
	PR0［N］	-	-	-	-	-	-	29500	29500	29500	29500	29500	29500	29500	29500
	PR0［kgf］	-	-	-	-	-	-	3010	3010	3010	3010	3010	3010	3010	3010
6175DB	P_1［kW］	-	-	3.18	3.18	2.73	2.30	1.95	1.67	1.41	-	-	-	-	-
	T_{out}［N・m］	-	-	2700	3110	3150	3150	3150	3150	3150	-	-	-	-	-
	T_{out}［kgf・m］	-	-	276	317	321	321	321	321	321	-	-	-	-	-
	PR0［N］	-	-	29500	29500	29500	29500	29500	29500	29500	-	-	-	-	-
	PR0［kgf］	-	-	3010	3010	3010	3010	3010	3010	3010	-	-	-	-	-
6175DC	P_1［kW］	5.11	4.39	3.72	3.22	2.73	2.30	1.95	-	-	-	-	-	-	-
	T_{out}［N・m］	3150	3150	3150	3150	3150	3150	3150	-	-	-	-	-	-	-
	T_{out}［kgf・m］	321	321	321	321	321	321	321	-	-	-	-	-	-	-
	PR0［N］	29500	29500	29500	29500	29500	29500	29500	-	-	-	-	-	-	-
	PR0［kgf］	3010	3010	3010	3010	3010	3010	3010	-	-	-	-	-	-	-
机座号	n_2［r/min］	13.9	12.0	10.1	8.79	7.44	6.28	5.31	4.55	3.85	3.07	2.59	2.23	1.98	1.72
	减速比［Z］	104	121	143	165	195	231	273	319	377	473	559	649	731	841

注）1. 低速轴许可径向负载为负载点在低速轴中央的值。负载点在低速轴中央以外时以及关于许可轴向负载的情况，请参见技术资料 F14 ～ F16 页。
2. 高速轴的径向负载请参见 F17、F18 页。
3. 许可输入容量为 ■ 的组合为起动时所需的输入容量，而非许可输入容量。运转时，请务必在许可输出扭矩以下使用。

选型表

选型表
n_1=1450（r/min）

1.45	1.16	0.980	0.784	0.702	0.572	0.476	0.417	0.327	0.282	0.235	0.192	n_2［r/min］	尺寸图	机座号
1003	1247	1479	1849	2065	2537	3045	3481	4437	5133	6177	7569	减速比［Z］	登载页	
0.400	0.400	0.200	0.200	0.200	0.200	0.200	0.200	0.200	0.200	0.200	0.200	P_1［kW］	CHH	
1760	1740	1760	1740	1760	1760	1760	1760	1760	1760	1760	1760	T_{out}［N・m］	E17 页	
179	177	179	177	179	179	179	179	179	179	179	179	T_{out}［kgf・m］	CHF	6160DA
22100	22100	22100	22100	22100	22100	22100	22100	22100	22100	22100	22100	PR0［N］	E37 页	
2250	2250	2250	2250	2250	2250	2250	2250	2250	2250	2250	2250	PR0［kgf］	CVV	
-	-	-	-	-	-	-	-	-	-	-	-	P_1［kW］	E64 页	
-	-	-	-	-	-	-	-	-	-	-	-	T_{out}［N・m］	CHH	
-	-	-	-	-	-	-	-	-	-	-	-	T_{out}［kgf・m］	E17 页	
-	-	-	-	-	-	-	-	-	-	-	-	PR0［N］	CHF	6160DB
-	-	-	-	-	-	-	-	-	-	-	-	PR0［kgf］	E37 页	
-	-	-	-	-	-	-	-	-	-	-	-	P_1［kW］	CVV	
-	-	-	-	-	-	-	-	-	-	-	-	T_{out}［N・m］	E64 页	
-	-	-	-	-	-	-	-	-	-	-	-	T_{out}［kgf・m］	CHH	
-	-	-	-	-	-	-	-	-	-	-	-	PR0［N］	E17 页	
-	-	-	-	-	-	-	-	-	-	-	-	PR0［kgf］	CHF	6160DC
-	-	-	-	-	-	-	-	-	-	-	-	P_1［kW］	E37 页	
-	-	-	-	-	-	-	-	-	-	-	-	T_{out}［N・m］	CVV	
-	-	-	-	-	-	-	-	-	-	-	-	T_{out}［kgf・m］	E65 页	
-	-	-	-	-	-	-	-	-	-	-	-	PR0［N］	CHH	
-	-	-	-	-	-	-	-	-	-	-	-	PR0［kgf］	E17 页	
0.400	0.400	0.400	0.200	0.200	0.200	0.200	0.200	0.200	0.200	0.200	0.200	P_1［kW］	CHF	6165DA
2100	2100	2050	2100	2100	2100	2050	2100	2050	2050	2050	2050	T_{out}［N・m］	E37 页	
214	214	209	214	214	214	209	214	209	209	209	209	T_{out}［kgf・m］	CVV	
22100	22100	21800	22100	22100	22100	21800	22100	21800	21800	21800	21800	PR0［N］	E64 页	
2250	2250	2220	2250	2250	2250	2220	2250	2220	2220	2220	2220	PR0［kgf］	CHH	
-	-	-	-	-	-	-	-	-	-	-	-	P_1［kW］	E17 页	
-	-	-	-	-	-	-	-	-	-	-	-	T_{out}［N・m］	CHF	
-	-	-	-	-	-	-	-	-	-	-	-	T_{out}［kgf・m］	E37 页	6165DB
-	-	-	-	-	-	-	-	-	-	-	-	PR0［N］	CVV	
-	-	-	-	-	-	-	-	-	-	-	-	PR0［kgf］	E64 页	
-	-	-	-	-	-	-	-	-	-	-	-	P_1［kW］	CHH	
-	-	-	-	-	-	-	-	-	-	-	-	T_{out}［N・m］	E17 页	
-	-	-	-	-	-	-	-	-	-	-	-	T_{out}［kgf・m］	CHF	
-	-	-	-	-	-	-	-	-	-	-	-	PR0［N］	E37 页	6165DC
-	-	-	-	-	-	-	-	-	-	-	-	PR0［kgf］	CVV	
-	-	-	-	-	-	-	-	-	-	-	-	P_1［kW］	E65 页	
0.426	0.400	0.400	0.400	0.207	0.200	0.200	0.200	0.200	0.200	0.200	0.200	T_{out}［N・m］	CHH	
2530	2530	2530	2530	2530	2530	2530	2530	2530	2530	2530	2530	T_{out}［kgf・m］	E18 页	
258	258	258	258	258	258	258	258	258	258	258	258	PR0［N］	CHF	6170DA
29500	29500	29500	29500	29500	29500	29500	29500	29500	29500	29500	29500	PR0［kgf］	E38 页	
3010	3010	3010	3010	3010	3010	3010	3010	3010	3010	3010	3010	P_1［kW］	CVV	
-	-	-	-	-	-	-	-	-	-	-	-	T_{out}［N・m］	E65 页	
-	-	-	-	-	-	-	-	-	-	-	-	T_{out}［kgf・m］	CHH	
-	-	-	-	-	-	-	-	-	-	-	-	PR0［N］	E18 页	
-	-	-	-	-	-	-	-	-	-	-	-	PR0［kgf］	CHF	6170DB
-	-	-	-	-	-	-	-	-	-	-	-	P_1［kW］	E38 页	
-	-	-	-	-	-	-	-	-	-	-	-	T_{out}［N・m］	CVV	
-	-	-	-	-	-	-	-	-	-	-	-	T_{out}［kgf・m］	E66 页	
-	-	-	-	-	-	-	-	-	-	-	-	PR0［N］	CHH	
-	-	-	-	-	-	-	-	-	-	-	-	PR0［kgf］	E18 页	
-	-	-	-	-	-	-	-	-	-	-	-	P_1［kW］	CHF	6170DC
-	-	-	-	-	-	-	-	-	-	-	-	T_{out}［N・m］	E38 页	
-	-	-	-	-	-	-	-	-	-	-	-	T_{out}［kgf・m］	CVV	
-	-	-	-	-	-	-	-	-	-	-	-	PR0［N］	E66 页	
-	-	-	-	-	-	-	-	-	-	-	-	PR0［kgf］	CHH	
0.530	0.426	0.400	0.400	0.400	0.209	0.200	0.200	0.200	0.200	0.200	0.200	P_1［kW］	E18 页	
3150	3150	3150	3150	3150	3150	3150	3150	3150	3150	3150	3150	T_{out}［N・m］	CHF	
321	321	321	321	321	321	321	321	321	321	321	321	T_{out}［kgf・m］	E38 页	6175DA
29500	29500	29500	29500	29500	29500	29500	29500	29500	29500	29500	29500	PR0［N］	CVV	
3010	3010	3010	3010	3010	3010	3010	3010	3010	3010	3010	3010	PR0［kgf］	E65 页	
-	-	-	-	-	-	-	-	-	-	-	-	P_1［kW］	CHH	
-	-	-	-	-	-	-	-	-	-	-	-	T_{out}［N・m］	E18 页	
-	-	-	-	-	-	-	-	-	-	-	-	T_{out}［kgf・m］	CHF	
-	-	-	-	-	-	-	-	-	-	-	-	PR0［N］	E38 页	6175DB
-	-	-	-	-	-	-	-	-	-	-	-	PR0［kgf］	CVV	
-	-	-	-	-	-	-	-	-	-	-	-	P_1［kW］	E66 页	
-	-	-	-	-	-	-	-	-	-	-	-	T_{out}［N・m］	CHH	
-	-	-	-	-	-	-	-	-	-	-	-	T_{out}［kgf・m］	E18 页	
-	-	-	-	-	-	-	-	-	-	-	-	PR0［N］	CHF	
-	-	-	-	-	-	-	-	-	-	-	-	PR0［kgf］	E38 页	6175DC
-	-	-	-	-	-	-	-	-	-	-	-	P_1［kW］	CVV	
-	-	-	-	-	-	-	-	-	-	-	-	T_{out}［N・m］	E66 页	
-	-	-	-	-	-	-	-	-	-	-	-	T_{out}［kgf・m］	CHH	
-	-	-	-	-	-	-	-	-	-	-	-	PR0［N］	E18 页	
-	-	-	-	-	-	-	-	-	-	-	-	PR0［kgf］	CHF	
-	-	-	-	-	-	-	-	-	-	-	-	P_1［kW］	E38 页	6175DC
-	-	-	-	-	-	-	-	-	-	-	-	T_{out}［N・m］	CVV	
-	-	-	-	-	-	-	-	-	-	-	-	T_{out}［kgf・m］	E66 页	
-	-	-	-	-	-	-	-	-	-	-	-	PR0［N］	CHH	
-	-	-	-	-	-	-	-	-	-	-	-	PR0［kgf］	E18 页	
-	-	-	-	-	-	-	-	-	-	-	-	P_1［kW］	CHF	6175DC
-	-	-	-	-	-	-	-	-	-	-	-	T_{out}［N・m］	E38 页	
-	-	-	-	-	-	-	-	-	-	-	-	T_{out}［kgf・m］	CVV	
-	-	-	-	-	-	-	-	-	-	-	-	PR0［N］	E66 页	
-	-	-	-	-	-	-	-	-	-	-	-	PR0［kgf］	CHH	
1.45	1.16	0.980	0.784	0.702	0.572	0.476	0.417	0.327	0.282	0.235	0.192	n_2［r/min］	尺寸图	机座号
1003	1247	1479	1849	2065	2537	3045	3481	4437	5133	6177	7569	减速比［Z］	登载页	

注）1. 低速轴许可径向负载为负载点在低速轴中央的值。负载点在低速轴中央以外时以及关于许可轴向负载的情况，请参见技术资料 F14 ～ F16 页。
2. 高速轴的径向负载请参见 F17、F18 页。
3. 许可输入容量为 ▭ 的组合为起动时所需的输入容量，而非许可输入容量。运转时，请务必在许可输出扭矩以下使用。

选型表

减速比：104, 121 ～ 7569　机座号：6180DA ～ 6215DB

选型表
n_1=1450（r/min）

n_1：输入转速［r/min］
n_2：输出转速［r/min］
P_1：许可输入容量［kW］
T_{out}：许可输出扭矩［N・m＆kgf・m］
Pro：低速轴许可径向负载［N＆kgf］
注）关于 CNF・CHF 型，请咨询本公司。

机座号	n_2［r/min］	13.9	12.0	10.1	8.79	7.44	6.28	5.31	4.55	3.85	3.07	2.59	2.23	1.98	1.72
	减速比［Z］	104	121	143	165	195	231	273	319	377	473	559	649	731	841
6180DA	P_1［kW］	-	-	-	3.18	3.18	2.96	2.50	2.14	1.81	1.45	1.22	1.05	0.937	0.813
	T_{out}［N・m］	-	-	-	3110	3680	4050	4050	4050	4050	4060	4060	4050	4060	4050
	T_{out}［kgf・m］	-	-	-	317	376	413	413	413	413	414	414	413	414	413
	PR0［N］	-	-	-	41700	41700	41700	41700	41700	41700	41700	41700	41700	41700	41700
	PR0［kgf］	-	-	-	4250	4250	4250	4250	4250	4250	4250	4250	4250	4250	4250
6180DB	P_1［kW］	6.59	5.66	4.79	4.15	3.51	2.96	2.50	2.14	-	-	-	-	-	-
	T_{out}［N・m］	4060	4060	4060	4060	4060	4050	4050	4050	-	-	-	-	-	-
	T_{out}［kgf・m］	414	414	414	414	414	413	413	413	-	-	-	-	-	-
	PR0［N］	40200	41700	41700	41700	41700	41700	41700	41700	-	-	-	-	-	-
	PR0［kgf］	4100	4250	4250	4250	4250	4250	4250	4250	-	-	-	-	-	-
6185DA	P_1［kW］	-	-	-	-	-	3.18	3.09	2.64	2.24	1.78	1.51	1.30	1.15	1.00
	T_{out}［N・m］	-	-	-	-	-	4350	5000	5000	5000	5000	5000	5000	5000	5000
	T_{out}［kgf・m］	-	-	-	-	-	444	510	510	510	510	510	510	510	510
	PR0［N］	-	-	-	-	-	41700	41700	41700	41700	41700	41700	41600	41700	41700
	PR0［kgf］	-	-	-	-	-	4250	4250	4250	4250	4250	4250	4240	4250	4250
6185DB	P_1［kW］	7.95	6.70	5.78	5.03	4.26	3.65	3.09	2.64	2.24	-	-	-	-	-
	T_{out}［N・m］	4900	4810	4900	4920	4920	5000	5000	5000	5000	-	-	-	-	-
	T_{out}［kgf・m］	500	490	500	502	502	510	510	510	510	-	-	-	-	-
	PR0［N］	39900	41700	41700	41700	41700	41700	41700	41700	41700	-	-	-	-	-
	PR0［kgf］	4060	4250	4250	4250	4250	4250	4250	4250	4250	-	-	-	-	-
6190DA	P_1［kW］	-	-	5.92	5.92	5.52	4.66	3.94	3.37	2.85	2.28	1.93	1.66	1.47	1.28
	T_{out}［N・m］	-	-	5020	5020	6380	6380	6380	6380	6380	6380	6380	6380	6380	6380
	T_{out}［kgf・m］	-	-	512	591	650	650	650	650	650	650	650	650	650	650
	PR0［N］	-	-	59000	59000	58900	59000	59000	59000	59000	59000	59000	58600	59000	59000
	PR0［kgf］	-	-	6010	6010	6000	6010	6010	6010	6010	6010	6010	5970	6010	6010
6190DB	P_1［kW］	10.3	8.90	7.53	6.52	5.52	4.66	-	-	-	-	-	-	-	-
	T_{out}［N・m］	6380	6380	6380	6380	6380	6380	-	-	-	-	-	-	-	-
	T_{out}［kgf・m］	650	650	650	650	650	650	-	-	-	-	-	-	-	-
	PR0［N］	55800	59000	58700	58900	58900	59000	-	-	-	-	-	-	-	-
	PR0［kgf］	5690	6010	5980	6000	6000	6010	-	-	-	-	-	-	-	-
6195DA	P_1［kW］	-	-	-	-	5.63	5.81	4.92	4.21	3.56	2.84	2.40	2.07	1.84	1.60
	T_{out}［N・m］	-	-	-	-	6500	7960	7960	7960	7960	7960	7960	7960	7960	7960
	T_{out}［kgf・m］	-	-	-	-	663	811	811	811	811	811	811	811	811	811
	PR0［N］	-	-	-	-	58800	59000	59000	59000	59000	59000	59000	58100	59000	59000
	PR0［kgf］	-	-	-	-	6000	6010	6010	6010	6010	6010	6010	5930	6010	6010
6195DB	P_1［kW］	11.3	10.6	9.00	8.09	6.84	5.81	4.92	-	-	-	-	-	-	-
	T_{out}［N・m］	6970	7580	7630	7910	7910	7960	7960	-	-	-	-	-	-	-
	T_{out}［kgf・m］	711	773	778	806	806	811	811	-	-	-	-	-	-	-
	PR0［N］	55400	59000	58200	58300	58300	59000	59000	-	-	-	-	-	-	-
	PR0［kgf］	5650	6010	5940	5940	5940	6010	6010	-	-	-	-	-	-	-
6205DA	P_1［kW］	-	-	-	-	-	-	5.17	4.27	3.83	2.95	2.64	2.20	2.20	2.20
	T_{out}［N・m］	-	-	-	-	-	-	8370	8080	8550	8280	8760	8300	9300	9230
	T_{out}［kgf・m］	-	-	-	-	-	-	853	823	872	844	893	846	948	941
	PR0［N］	-	-	-	-	-	-	84100	84100	84100	84100	84100	84100	84100	84100
	PR0［kgf］	-	-	-	-	-	-	8570	8570	8570	8570	8570	8570	8570	8570
6205DB	P_1［kW］	-	11.3	-	9.48	8.02	6.77	5.73	4.88	4.13	3.32	2.81	2.42	2.20	-
	T_{out}［N・m］	-	8110	-	9270	9270	9270	9270	9230	9230	9300	9300	9300	9300	-
	T_{out}［kgf・m］	-	828	-	945	945	945	945	941	941	948	948	948	948	-
	PR0［N］	-	84100	-	84100	84100	84100	84100	84100	84100	84100	84100	84100	84100	-
	PR0［kgf］	-	8570	-	8570	8570	8570	8570	8570	8570	8570	8570	8570	8570	-
6215DA	P_1［kW］	-	-	-	11.3	10.2	9.13	7.72	6.69	5.66	4.51	3.82	3.29	2.92	2.54
	T_{out}［N・m］	-	-	-	11100	11800	12500	12500	12700	12700	12700	12700	12700	12700	12700
	T_{out}［kgf・m］	-	-	-	1130	1200	1270	1270	1290	1290	1290	1290	1290	1290	1290
	PR0［N］	-	-	-	104000	104000	104000	104000	104000	104000	104000	104000	104000	104000	104000
	PR0［kgf］	-	-	-	10600	10600	10600	10600	10600	10600	10600	10600	10600	10600	10600
6215DB	P_1［kW］	-	15.9	-	12.4	10.5	-	-	-	-	-	-	-	-	-
	T_{out}［N・m］	-	11400	-	12200	12200	-	-	-	-	-	-	-	-	-
	T_{out}［kgf・m］	-	1160	-	1240	1240	-	-	-	-	-	-	-	-	-
	PR0［N］	-	104000	-	104000	104000	-	-	-	-	-	-	-	-	-
	PR0［kgf］	-	10600	-	10600	10600	-	-	-	-	-	-	-	-	-
机座号	n_2［r/min］	13.9	12.0	10.1	8.79	7.44	6.28	5.31	4.55	3.85	3.07	2.59	2.23	1.98	1.72
	减速比［Z］	104	121	143	165	195	231	273	319	377	473	559	649	731	841

注）1. 低速轴许可径向负载为负载点在低速轴中央的值。负载点在低速轴中央以外时以及关于许可轴向负载的情况，请参见技术资料 F14 ～ F16 页。
2. 高速轴的径向负载请参见 F17、F18 页。
3. 许可输入容量为 ■ 的组合为起动时所需的输入容量，而非许可输入容量。运转时，请务必在许可输出扭矩以下使用。

选型表

选型表
n_1=1450（r/min）

1.45	1.16	0.980	0.784	0.702	0.572	0.476	0.417	0.327	0.282	0.235	0.192	n_2［r/min］	尺寸图	机座号
1003	1247	1479	1849	2065	2537	3045	3481	4437	5133	6177	7569	减速比［Z］	登载页	
0.750	0.750	0.463	0.400	0.400	0.400	0.400	0.400	0.400	0.400	0.400	0.400	P_1［kW］	CHH	
4050	4060	4060	4060	4050	4050	4060	4050	4060	4060	4060	4060	T_{out}［N・m］	E19 页	
413	414	414	414	413	413	414	413	414	414	414	414	T_{out}［kgf・m］	CHF	
41700	41700	41700	41700	41700	41700	41700	41700	41700	41700	41700	41700	PR0［N］	E39 页	6180DA
4250	4250	4250	4250	4250	4250	4250	4250	4250	4250	4250	4250	PR0［kgf］	CVV	
-	-	-	-	-	-	-	-	-	-	-	-	P_1［kW］	E67 页	
-	-	-	-	-	-	-	-	-	-	-	-	T_{out}［N・m］	CHH	
-	-	-	-	-	-	-	-	-	-	-	-	T_{out}［kgf・m］	E19 页	
-	-	-	-	-	-	-	-	-	-	-	-	PR0［N］	CHF	6180DB
-	-	-	-	-	-	-	-	-	-	-	-	PR0［kgf］	E39 页	
0.841	0.750	0.750	0.750	0.408	0.400	0.400	0.400	0.400	0.400	0.400	0.400	P_1［kW］	CVV	
5000	5000	5000	5000	5000	5000	5000	5000	5000	5000	5000	5000	T_{out}［N・m］	E67 页	
510	510	510	510	510	510	510	510	510	510	510	510	T_{out}［kgf・m］	CHH	
41600	41700	41700	41700	41600	41600	41700	41600	41700	41700	41700	41700	PR0［N］	E19 页	
4240	4250	4250	4250	4240	4240	4250	4240	4250	4250	4250	4250	PR0［kgf］	CHF	6185DA
-	-	-	-	-	-	-	-	-	-	-	-	P_1［kW］	E39 页	
-	-	-	-	-	-	-	-	-	-	-	-	T_{out}［N・m］	CVV	
-	-	-	-	-	-	-	-	-	-	-	-	T_{out}［kgf・m］	E67 页	
-	-	-	-	-	-	-	-	-	-	-	-	PR0［N］	CHH	
-	-	-	-	-	-	-	-	-	-	-	-	PR0［kgf］	E19 页	
1.07	0.863	0.750	0.750	0.750	0.750	0.750	0.750	0.750	0.750	0.750	0.750	P_1［kW］	CHF	6185DB
6380	6380	6380	6380	6380	6380	6380	6380	6380	6380	6380	6380	T_{out}［N・m］	E39 页	
650	650	650	650	650	650	650	650	650	650	650	650	T_{out}［kgf・m］	CVV	
58600	59000	58900	59000	58600	58600	58900	58600	58900	58900	58900	58900	PR0［N］	E67 页	
5970	6010	6000	6010	5970	5970	6000	5970	6000	6000	6000	6000	PR0［kgf］	CHH	
-	-	-	-	-	-	-	-	-	-	-	-	P_1［kW］	E19 页	
-	-	-	-	-	-	-	-	-	-	-	-	T_{out}［N・m］	CHF	
-	-	-	-	-	-	-	-	-	-	-	-	T_{out}［kgf・m］	E39 页	6190DA
-	-	-	-	-	-	-	-	-	-	-	-	PR0［N］	CVV	
-	-	-	-	-	-	-	-	-	-	-	-	PR0［kgf］	E68 页	
-	-	-	-	-	-	-	-	-	-	-	-	P_1［kW］	CHH	
-	-	-	-	-	-	-	-	-	-	-	-	T_{out}［N・m］	E20 页	
-	-	-	-	-	-	-	-	-	-	-	-	T_{out}［kgf・m］	CHF	
-	-	-	-	-	-	-	-	-	-	-	-	PR0［N］	E40 页	6190DB
-	-	-	-	-	-	-	-	-	-	-	-	PR0［kgf］	CVV	
1.34	1.08	0.908	0.750	0.750	0.750	0.750	0.750	0.750	0.750	0.750	0.750	P_1［kW］	E68 页	
7960	7960	7960	7960	7960	7960	7960	7960	7960	7960	7960	7960	T_{out}［N・m］	CHH	
811	811	811	811	811	811	811	811	811	811	811	811	T_{out}［kgf・m］	E19 页	
58100	59000	58400	59000	58100	58100	58400	58100	58400	58400	58400	58400	PR0［N］	CHF	6195DA
5930	6010	5950	6010	5930	5930	5950	5930	5950	5950	5950	5950	PR0［kgf］	E39 页	
-	-	-	-	-	-	-	-	-	-	-	-	P_1［kW］	CVV	
-	-	-	-	-	-	-	-	-	-	-	-	T_{out}［N・m］	E68 页	
-	-	-	-	-	-	-	-	-	-	-	-	T_{out}［kgf・m］	CHH	
-	-	-	-	-	-	-	-	-	-	-	-	PR0［N］	E20 页	
-	-	-	-	-	-	-	-	-	-	-	-	PR0［kgf］	CHF	6195DB
2.20	1.50	1.50	1.50	1.50	0.750	0.750	0.750	0.750	0.750	0.750	0.750	P_1［kW］	E40 页	
9300	9300	8760	9300	9300	9300	8760	9300	8760	9300	8760	8760	T_{out}［N・m］	CVV	
948	948	893	948	948	948	893	948	893	948	893	893	T_{out}［kgf・m］	E68 页	
84100	84100	84100	84100	84100	84100	84100	84100	84100	84100	84100	84100	PR0［N］	CHH	
8570	8570	8570	8570	8570	8570	8570	8570	8570	8570	8570	8570	PR0［kgf］	E20 页	
2.20	-	1.50	-	-	-	-	-	-	-	-	-	P_1［kW］	CHF	6205DA
9300	-	8760	-	-	-	-	-	-	-	-	-	T_{out}［N・m］	E40 页	
948	-	893	-	-	-	-	-	-	-	-	-	T_{out}［kgf・m］	CVV	
84100	-	84100	-	-	-	-	-	-	-	-	-	PR0［N］	E69 页	
8570	-	8570	-	-	-	-	-	-	-	-	-	PR0［kgf］	CHH	
2.20	2.20	1.50	1.50	1.50	1.50	1.50	1.50	1.50	1.50	1.50	1.50	P_1［kW］	E20 页	
12700	12700	11300	12700	12700	12700	11300	12700	11300	12700	11300	11300	T_{out}［N・m］	CHF	
1290	1290	1150	1290	1290	1290	1150	1290	1150	1290	1150	1150	T_{out}［kgf・m］	E40 页	
104000	104000	104000	104000	104000	104000	104000	104000	104000	104000	104000	104000	PR0［N］	CVV	6205DB
10600	10600	10600	10600	10600	10600	10600	10600	10600	10600	10600	10600	PR0［kgf］	E69 页	
-	-	-	-	-	-	-	-	-	-	-	-	P_1［kW］	CHH	
-	-	-	-	-	-	-	-	-	-	-	-	T_{out}［N・m］	E21 页	
-	-	-	-	-	-	-	-	-	-	-	-	T_{out}［kgf・m］	CHF	
-	-	-	-	-	-	-	-	-	-	-	-	PR0［N］	E41 页	6215DA
-	-	-	-	-	-	-	-	-	-	-	-	PR0［kgf］	CVV	
-	-	-	-	-	-	-	-	-	-	-	-	P_1［kW］	E70 页	
-	-	-	-	-	-	-	-	-	-	-	-	T_{out}［N・m］	CHH	
-	-	-	-	-	-	-	-	-	-	-	-	T_{out}［kgf・m］	E21 页	
-	-	-	-	-	-	-	-	-	-	-	-	PR0［N］	CHF	
-	-	-	-	-	-	-	-	-	-	-	-	PR0［kgf］	E41 页	6215DB
1.45	1.16	0.980	0.784	0.702	0.572	0.476	0.417	0.327	0.282	0.235	0.192	n_2［r/min］	CVV	
1003	1247	1479	1849	2065	2537	3045	3481	4437	5133	6177	7569	减速比［Z］	E70 页	
													尺寸图	机座号
													登载页	

注）1. 低速轴许可径向负载为负载点在低速轴中央的值。负载点在低速轴中央以外时以及关于许可轴向负载的情况，请参见技术资料 F14 ～ F16 页。
2. 高速轴的径向负载请参见 F17、F18 页。
3. 许可输入容量为 ▭ 的组合为起动时所需的输入容量，而非许可输入容量。运转时，请务必在许可输出扭矩以下使用。

选型表

减速比：104, 121 ～ 7569　机座号：6225DA ～ 6275DA

选型表
n_1=1450（r/min）

n_1：输入转速［r/min］
n_2：输出转速［r/min］
P_1：许可输入容量［kW］
T_{out}：许可输出扭矩［N・m＆kgf・m］
Pro：低速轴许可径向负载［N＆kgf］
注）关于 CNF・CHF 型，请咨询本公司。

机座号	n_2［r/min］	13.9	12.0	10.1	8.79	7.44	6.28	5.31	4.55	3.85	3.07	2.59	2.23	1.98	1.72
	减速比［Z］	104	121	143	165	195	231	273	319	377	473	559	649	731	841
6225DA	P_1［kW］	-	-	-	-	10.2	10.8	9.15	7.95	6.73	5.71	4.83	4.13	3.69	3.02
	T_{out}［N・m］	-	-	-	-	11800	14800	14800	15000	15000	16000	16000	15900	16000	15000
	T_{out}［kgf・m］	-	-	-	-	1200	1510	1510	1530	1530	1630	1630	1620	1630	1530
	PR0［N］	-	-	-	-	129000	137000	145000	145000	145000	145000	145000	145000	145000	145000
	PR0［kgf］	-	-	-	-	13200	14000	14700	14800	14800	14800	14800	14800	14800	14800
6225DB	P_1［kW］	-	18.8	-	14.8	12.5	10.8	-	-	-	-	-	-	-	-
	T_{out}［N・m］	-	13500	-	14500	14500	14800	-	-	-	-	-	-	-	-
	T_{out}［kgf・m］	-	1370	-	1480	1480	1510	-	-	-	-	-	-	-	-
	PR0［N］	-	113000	-	122000	129000	137000	-	-	-	-	-	-	-	-
	PR0［kgf］	-	11500	-	12500	13100	14000	-	-	-	-	-	-	-	-
6235DA	P_1［kW］	-	24.1	-	20.0	17.0	13.8	11.7	10.00	8.46	7.31	6.19	5.33	4.73	3.79
	T_{out}［N・m］	-	17200	-	19600	19600	18900	18900	18900	18900	20500	20500	20500	20500	18900
	T_{out}［kgf・m］	-	1760	-	2000	2000	1930	1930	1930	1930	2090	2090	2090	2090	1930
	PR0［N］	-	141000	-	151000	159000	171000	179000	179000	179000	179000	179000	179000	179000	179000
	PR0［kgf］	-	14300	-	15400	16200	17400	18200	18200	18200	18200	18200	18200	18200	18200
6235DB	P_1［kW］	-	26.1	-	20.0	-	-	-	-	-	-	-	-	-	-
	T_{out}［N・m］	-	18700	-	19600	-	-	-	-	-	-	-	-	-	-
	T_{out}［kgf・m］	-	1910	-	2000	-	-	-	-	-	-	-	-	-	-
	PR0［N］	-	141000	-	151000	-	-	-	-	-	-	-	-	-	-
	PR0［kgf］	-	14300	-	15400	-	-	-	-	-	-	-	-	-	-
6245DA	P_1［kW］	-	-	-	24.1	22.6	18.8	15.9	13.6	11.5	9.20	7.79	6.71	5.95	5.18
	T_{out}［N・m］	-	-	-	23500	26100	25800	25800	25800	25800	25800	25800	25800	25800	25800
	T_{out}［kgf・m］	-	-	-	2400	2660	2630	2630	2630	2630	2630	2630	2630	2630	2630
	PR0［N］	-	-	-	168000	177000	189000	199000	208000	208000	208000	208000	208000	208000	208000
	PR0［kgf］	-	-	-	17100	18000	19300	20300	21200	21200	21200	21200	21200	21200	21200
6245DB	P_1［kW］	-	28.6	-	26.8	22.7	18.8	-	-	-	-	-	-	-	-
	T_{out}［N・m］	-	20500	-	26200	26200	25800	-	-	-	-	-	-	-	-
	T_{out}［kgf・m］	-	2090	-	2680	2680	2630	-	-	-	-	-	-	-	-
	PR0［N］	-	156000	-	168000	177000	189000	-	-	-	-	-	-	-	-
	PR0［kgf］	-	15900	-	17100	18000	19300	-	-	-	-	-	-	-	-
6255DA	P_1［kW］	-	30.1	-	30.1	27.0	22.6	19.2	17.2	14.5	12.3	10.4	8.97	7.96	6.51
	T_{out}［N・m］	-	21600	-	29500	31200	31000	31000	32500	32500	34500	34500	34500	34500	32500
	T_{out}［kgf・m］	-	2200	-	3010	3180	3160	3160	3310	3310	3520	3520	3520	3520	3310
	PR0［N］	-	192000	-	206000	216000	231000	243000	255000	258000	258000	258000	258000	258000	258000
	PR0［kgf］	-	19600	-	21000	22100	23500	24700	26000	26300	26300	26300	26300	26300	26300
6255DB	P_1［kW］	-	38.3	-	31.9	27.0	-	-	-	-	-	-	-	-	-
	T_{out}［N・m］	-	27500	-	31200	31200	-	-	-	-	-	-	-	-	-
	T_{out}［kgf・m］	-	2800	-	3180	3180	-	-	-	-	-	-	-	-	-
	PR0［N］	-	191000	-	206000	216000	-	-	-	-	-	-	-	-	-
	PR0［kgf］	-	19500	-	21000	22100	-	-	-	-	-	-	-	-	-
6265DA	P_1［kW］	-	43.7	-	44.7	37.8	33.6	28.4	24.3	20.6	16.4	13.9	12.0	10.6	9.23
	T_{out}［N・m］	-	31300	-	43700	43700	46000	46000	46000	46000	46000	46000	46000	46000	46000
	T_{out}［kgf・m］	-	3190	-	4460	4460	4690	4690	4690	4690	4690	4690	4690	4690	4690
	PR0［N］	-	234000	-	250000	263000	276000	276000	276000	276000	276000	276000	276000	276000	276000
	PR0［kgf］	-	23800	-	25500	26800	28100	28100	28100	28100	28100	28100	28100	28100	28100
6275DA	P_1［kW］	-	-	-	-	-	-	-	36.1	30.5	24.3	20.6	17.7	15.7	13.7
	T_{out}［N・m］	-	-	-	-	-	-	-	68200	68200	68200	68200	68200	68200	68200
	T_{out}［kgf・m］	-	-	-	-	-	-	-	6950	6950	6950	6950	6950	6950	6950
	PR0［N］	-	-	-	-	-	-	-	248000	248000	248000	248000	248000	248000	248000
	PR0［kgf］	-	-	-	-	-	-	-	25300	25300	25300	25300	25300	25300	25300
机座号	n_2［r/min］	13.9	12.0	10.1	8.79	7.44	6.28	5.31	4.55	3.85	3.07	2.59	2.23	1.98	1.72
	减速比［Z］	104	121	143	165	195	231	273	319	377	473	559	649	731	841

注）1. 低速轴许可径向负载为负载点在低速轴中央的值。负载点在低速轴中央以外时以及关于许可轴向负载的情况，请参见技术资料 F14 ～ F16 页。
2. 高速轴的径向负载请参见 F17、F18 页。
3. 许可输入容量为 ■ 的组合为起动时所需的输入容量，而非许可输入容量。运转时，请务必在许可输出扭矩以下使用。

选型表

选型表
n_1=1450（r/min）

1.45	1.16	0.980	0.784	0.702	0.572	0.476	0.417	0.327	0.282	0.235	0.192	n_2［r/min］	尺寸图	机座号
1003	1247	1479	1849	2065	2537	3045	3481	4437	5133	6177	7569	减速比［Z］	登载页	
2.67	2.20	2.20	1.50	1.50	1.50	1.50	1.50	1.50	1.50	1.50	1.50	P_1［kW］	CHH	
15900	16000	15100	16000	15900	15900	15100	15900	15100	15900	15100	15100	T_{out}［N・m］	E21 页	
1620	1630	1540	1630	1620	1620	1540	1620	1540	1620	1540	1540	T_{out}［kgf・m］	CHF	6225DA
145000	145000	145000	145000	145000	145000	145000	145000	145000	145000	145000	145000	PR0［N］	E41 页	
14800	14800	14800	14800	14800	14800	14800	14800	14800	14800	14800	14800	PR0［kgf］	CVV	
													E71 页	
-	-	-	-	-	-	-	-	-	-	-	-	P_1［kW］	CHH	
-	-	-	-	-	-	-	-	-	-	-	-	T_{out}［N・m］	E22 页	
-	-	-	-	-	-	-	-	-	-	-	-	T_{out}［kgf・m］	CHF	6225DB
-	-	-	-	-	-	-	-	-	-	-	-	PR0［N］	E42 页	
-	-	-	-	-	-	-	-	-	-	-	-	PR0［kgf］	CVV	
													E71 页	
3.45	2.77	2.20	2.20	2.20	2.20	2.20	2.20	2.20	2.20	2.20	2.20	P_1［kW］	CHH	
20500	20500	17200	20500	20500	20500	17200	20500	17200	20500	17200	17200	T_{out}［N・m］	E22 页	
2090	2090	1750	2090	2090	2090	1750	2090	1750	2090	1750	1750	T_{out}［kgf・m］	CHF	6235DA
179000	179000	179000	179000	179000	179000	179000	179000	179000	179000	179000	179000	PR0［N］	E42 页	
18200	18200	18200	18200	18200	18200	18200	18200	18200	18200	18200	18200	PR0［kgf］	CVV	
													E72 页	
-	-	-	-	-	-	-	-	-	-	-	-	P_1［kW］	CHH	
-	-	-	-	-	-	-	-	-	-	-	-	T_{out}［N・m］	E22 页	
-	-	-	-	-	-	-	-	-	-	-	-	T_{out}［kgf・m］	CHF	6235DB
-	-	-	-	-	-	-	-	-	-	-	-	PR0［N］	E42 页	
-	-	-	-	-	-	-	-	-	-	-	-	PR0［kgf］	CVV	
													E72 页	
4.34	3.49	2.58	2.35	2.20	2.20	2.20	2.20	2.20	2.20	2.20	2.20	P_1［kW］	CHH	
25800	25800	22600	25800	25800	25800	22600	25800	22600	25800	22600	22600	T_{out}［N・m］	E23 页	
2630	2630	2310	2630	2630	2630	2310	2630	2310	2630	2310	2310	T_{out}［kgf・m］	CHF	6245DA
208000	208000	208000	208000	208000	208000	208000	208000	208000	208000	208000	208000	PR0［N］	E43 页	
21200	21200	21200	21200	21200	21200	21200	21200	21200	21200	21200	21200	PR0［kgf］	CVV	
													E73 页	
-	-	-	-	-	-	-	-	-	-	-	-	P_1［kW］	CHH	
-	-	-	-	-	-	-	-	-	-	-	-	T_{out}［N・m］	E23 页	
-	-	-	-	-	-	-	-	-	-	-	-	T_{out}［kgf・m］	CHF	6245DB
-	-	-	-	-	-	-	-	-	-	-	-	PR0［N］	E43 页	
-	-	-	-	-	-	-	-	-	-	-	-	PR0［kgf］	CVV	
													E73 页	
5.80	4.67	3.70	3.70	3.70	3.70	3.70	3.70	3.70	3.70	3.70	3.70	P_1［kW］	CHH	
34500	34500	31000	34500	34500	34500	31000	34500	31000	34500	31000	31000	T_{out}［N・m］	E23 页	
3520	3520	3160	3520	3520	3520	3160	3520	3160	3520	3160	3160	T_{out}［kgf・m］	CHF	6255DA
258000	258000	258000	258000	258000	258000	258000	258000	258000	258000	258000	258000	PR0［N］	E43 页	
26300	26300	26300	26300	26300	26300	26300	26300	26300	26300	26300	26300	PR0［kgf］	CVV	
													E74 页	
-	-	-	-	-	-	-	-	-	-	-	-	P_1［kW］	CHH	
-	-	-	-	-	-	-	-	-	-	-	-	T_{out}［N・m］	E24 页	
-	-	-	-	-	-	-	-	-	-	-	-	T_{out}［kgf・m］	CHF	6255DB
-	-	-	-	-	-	-	-	-	-	-	-	PR0［N］	E44 页	
-	-	-	-	-	-	-	-	-	-	-	-	PR0［kgf］	CVV	
													E74 页	
7.74	6.22	5.50	5.50	5.50	5.50	5.50	5.50	5.50	5.50	5.50	5.50	P_1［kW］	CHH	
46000	46000	44000	46000	46000	46000	44000	46000	44000	46000	44000	44000	T_{out}［N・m］	E24 页	
4690	4690	4490	4690	4690	4690	4490	4690	4490	4690	4490	4490	T_{out}［kgf・m］	CHF	6265DA
276000	276000	276000	276000	276000	276000	276000	276000	276000	276000	276000	276000	PR0［N］	E44 页	
28100	28100	28100	28100	28100	28100	28100	28100	28100	28100	28100	28100	PR0［kgf］	CVV	
													E75 页	
11.5	9.23	7.78	7.50	7.50	7.50	7.50	7.50	7.50	7.50	7.50	7.50	P_1［kW］		
68200	68200	68200	68200	68200	68200	68200	68200	68200	68200	68200	68200	T_{out}［N・m］	CHH	
6950	6950	6950	6950	6950	6950	6950	6950	6950	6950	6950	6950	T_{out}［kgf・m］	E24 页	6275DA
248000	248000	245000	248000	248000	248000	245000	248000	245000	245000	245000	245000	PR0［N］	CVV	
25300	25300	25000	25300	25300	25300	25000	25300	25000	25000	25000	25000	PR0［kgf］	E75 页	
1.45	1.16	0.980	0.784	0.702	0.572	0.476	0.417	0.327	0.282	0.235	0.192	n_2［r/min］	尺寸图	机座号
1003	1247	1479	1849	2065	2537	3045	3481	4437	5133	6177	7569	减速比［Z］	登载页	

注）1. 低速轴许可径向负载为负载点在低速轴中央的值。负载点在低速轴中央以外时以及关于许可轴向负载的情况，请参见技术资料 F14 ～ F16 页。
2. 高速轴的径向负载请参见 F17、F18 页。
3. 许可输入容量为 ▭ 的组合为起动时所需的输入容量，而非许可输入容量。运转时，请务必在许可输出扭矩以下使用。

选型表

减速比：104, 121 ～ 7569　机座号：6060DA ～ 6125DB

选型表
n_1=1750（r/min）

n_1：输入转速［r/min］
n_2：输出转速［r/min］
P_1：许可输入容量［kW］
T_{out}：许可输出扭矩［N・m＆kgf・m］
Pro：低速轴许可径向负载［N＆kgf］
注）关于 CNF・CHF 型，请咨询本公司。

机座号	n_2［r/min］	16.8	14.5	12.2	10.6	8.97	7.58	6.41	5.49	4.64	3.70	3.13	2.70	2.39	2.08
	减速比［Z］	104	121	143	165	195	231	273	319	377	473	559	649	731	841
6060DA	P_1［kW］	0.100	0.100	0.100	0.100	0.100	0.100	0.100	0.100	0.100	0.100	0.100	-	0.100	0.100
	T_{out}［N・m］	24.0	24.0	24.0	24.0	24.0	24.0	24.0	24.0	24.0	24.0	24.0	-	24.0	24.0
	T_{out}［kgf・m］	2.45	2.45	2.45	2.45	2.45	2.45	2.45	2.45	2.45	2.45	2.45	-	2.45	2.45
	PR0［N］	1180	1180	1180	1180	1180	1180	1180	1180	1180	1180	1180	-	1180	1180
	PR0［kgf］	120	120	120	120	120	120	120	120	120	120	120	-	120	120
6065DA	P_1［kW］	0.100	0.100	0.100	0.100	0.100	0.100	0.100	0.100	0.100	0.100	0.100	-	0.100	0.100
	T_{out}［N・m］	30.0	30.0	30.0	30.0	30.0	30.0	30.0	30.0	30.0	30.0	30.0	-	30.0	30.0
	T_{out}［kgf・m］	3.06	3.06	3.06	3.06	3.06	3.06	3.06	3.06	3.06	3.06	3.06	-	3.06	3.06
	PR0［N］	1180	1140	1180	1180	1180	1180	1180	1180	1180	1180	1180	-	1180	1180
	PR0［kgf］	120	116	120	120	120	120	120	120	120	120	120	-	120	120
6070DA	P_1［kW］	0.100	0.100	0.100	0.100	0.100	0.100	0.100	0.100	0.100	0.100	0.100	0.100	0.100	0.100
	T_{out}［N・m］	45.0	45.0	45.0	45.0	45.0	45.0	45.0	45.0	45.0	45.0	45.0	45.0	45.0	45.0
	T_{out}［kgf・m］	4.59	4.59	4.59	4.59	4.59	4.59	4.59	4.59	4.59	4.59	4.59	4.59	4.59	4.59
	PR0［N］	1770	1770	1770	1770	1770	1770	1770	1770	1770	1770	1770	1770	1770	1770
	PR0［kgf］	180	180	180	180	180	180	180	180	180	180	180	180	180	180
6075DA	P_1［kW］	0.117	0.100	0.100	0.100	0.100	0.100	0.100	0.100	0.100	0.100	0.100	0.100	0.100	0.100
	T_{out}［N・m］	60.0	50.8	60.0	60.0	60.0	60.0	60.0	60.0	60.0	60.0	60.0	57.4	60.0	60.0
	T_{out}［kgf・m］	6.12	5.18	6.12	6.12	6.12	6.12	6.12	6.12	6.12	6.12	6.12	5.85	6.12	6.12
	PR0［N］	1770	1770	1770	1770	1770	1770	1770	1770	1770	1660	1660	1580	1660	1770
	PR0［kgf］	180	180	180	180	180	180	180	180	180	169	169	161	169	180
6090DA	P_1［kW］	0.294	0.252	0.214	0.185	0.157	0.132	0.112	0.100	0.100	0.100	0.100	0.100	0.100	0.100
	T_{out}［N・m］	150	150	150	150	150	150	150	150	150	150	150	146	150	150
	T_{out}［kgf・m］	15.3	15.3	15.3	15.3	15.3	15.3	15.3	15.3	15.3	15.3	15.3	14.9	15.3	15.3
	PR0［N］	3340	3340	3340	3340	3340	3340	3340	3290	3290	3310	3310	3300	3310	3290
	PR0［kgf］	340	340	340	340	340	340	340	336	336	338	338	336	338	336
6095DA	P_1［kW］	0.354	0.270	0.261	0.247	0.209	0.176	0.149	0.128	0.108	0.100	0.100	-	0.100	0.100
	T_{out}［N・m］	181	160	183	200	200	200	200	200	200	200	200	-	200	200
	T_{out}［kgf・m］	18.4	16.4	18.7	20.4	20.4	20.4	20.4	20.4	20.4	20.4	20.4	-	20.4	20.4
	PR0［N］	3340	3340	3340	3340	3340	3340	3340	3200	3200	3220	3220	-	3220	3200
	PR0［kgf］	340	340	340	340	340	340	340	326	326	328	328	-	328	326
6100DA	P_1［kW］	0.407	0.407	0.356	0.308	0.261	0.220	0.186	0.160	0.135	0.108	0.100	0.100	0.100	0.100
	T_{out}［N・m］	208	242	250	250	250	250	250	250	250	250	250	250	250	250
	T_{out}［kgf・m］	21.2	24.7	25.5	25.5	25.5	25.5	25.5	25.5	25.5	25.5	25.5	25.5	25.5	25.5
	PR0［N］	5400	5400	5400	5400	5400	5400	5400	5400	5400	5400	5400	5400	5400	5400
	PR0［kgf］	550	550	550	550	550	550	550	550	550	550	550	550	550	550
6105DA	P_1［kW］	0.407	0.407	0.407	0.370	0.313	0.264	0.224	0.191	0.162	0.129	0.109	0.100	0.100	0.100
	T_{out}［N・m］	208	242	286	300	300	300	300	300	300	300	300	296	300	300
	T_{out}［kgf・m］	21.2	24.7	29.2	30.6	30.6	30.6	30.6	30.6	30.6	30.6	30.6	30.2	30.6	30.6
	PR0［N］	5400	5400	5400	5400	5400	5400	5400	5400	5400	5400	5400	5090	5400	5400
	PR0［kgf］	550	550	550	550	550	550	550	550	550	550	550	519	550	550
6120DA	P_1［kW］	-	-	0.407	0.407	0.407	0.407	0.389	0.332	0.281	0.226	0.191	0.165	0.146	0.126
	T_{out}［N・m］	-	-	286	330	390	462	522	520	520	525	525	525	525	520
	T_{out}［kgf・m］	-	-	29.2	33.7	39.8	47.1	53.2	53.0	53.0	53.5	53.5	53.5	53.5	53.0
	PR0［N］	-	-	9810	9810	9810	9810	9810	9810	9810	9810	9810	9810	9810	9810
	PR0［kgf］	-	-	1000	1000	1000	1000	1000	1000	1000	1000	1000	1000	1000	1000
6120DB	P_1［kW］	1.03	0.883	0.748	0.648	0.548	0.460	-	-	-	-	-	-	-	-
	T_{out}［N・m］	525	525	525	525	525	522	-	-	-	-	-	-	-	-
	T_{out}［kgf・m］	53.5	53.5	53.5	53.5	53.5	53.2	-	-	-	-	-	-	-	-
	PR0［N］	9810	9810	9810	9810	9810	9810	-	-	-	-	-	-	-	-
	PR0［kgf］	1000	1000	1000	1000	1000	1000	-	-	-	-	-	-	-	-
6125DA	P_1［kW］	-	-	-	-	-	0.407	0.407	0.402	0.340	0.271	0.229	0.198	0.175	0.153
	T_{out}［N・m］	-	-	-	-	-	462	546	630	630	630	630	630	630	630
	T_{out}［kgf・m］	-	-	-	-	-	47.1	55.7	64.2	64.2	64.2	64.2	64.2	64.2	64.2
	PR0［N］	-	-	-	-	-	9810	9810	9810	9810	9810	9810	9810	9810	9810
	PR0［kgf］	-	-	-	-	-	1000	1000	1000	1000	1000	1000	1000	1000	1000
6125DB	P_1［kW］	1.23	1.05	0.897	0.777	0.658	0.555	0.470	0.402	-	-	-	-	-	-
	T_{out}［N・m］	630	622	630	630	630	630	630	630	-	-	-	-	-	-
	T_{out}［kgf・m］	64.2	63.4	64.2	64.2	64.2	64.2	64.2	64.2	-	-	-	-	-	-
	PR0［N］	9810	9810	9810	9810	9810	9810	9810	9810	-	-	-	-	-	-
	PR0［kgf］	1000	1000	1000	1000	1000	1000	1000	1000	-	-	-	-	-	-
机座号	n_2［r/min］	16.8	14.5	12.2	10.6	8.97	7.58	6.41	5.49	4.64	3.70	3.13	2.70	2.39	2.08
	减速比［Z］	104	121	143	165	195	231	273	319	377	473	559	649	731	841

注）1. 低速轴许可径向负载为负载点在低速轴中央的值。负载点在低速轴中央以外时以及关于许可轴向负载的情况，请参见技术资料 F14 ～ F16 页。
2. 高速轴的径向负载请参见 F17、F18 页。
3. 许可输入容量为 ■ 的组合为起动时所需的输入容量，而非许可输入容量。运转时，请务必在许可输出扭矩以下使用。

选型表

选型表
n_1=1750（r/min）

1.74	1.40	1.18	0.946	0.847	0.690	0.575	0.503	0.394	0.341	0.283	0.231	n_2［r/min］	尺寸图	机座号
1003	1247	1479	1849	2065	2537	3045	3481	4437	5133	6177	7569	减速比［Z］	登载页	
-	0.100	-	0.100	-	-	-	-	-	-	-	-	P_1［kW］	CNH	
-	24.0	-	24.0	-	-	-	-	-	-	-	-	T_{out}［N・m］	E13 页	
-	2.45	-	2.45	-	-	-	-	-	-	-	-	T_{out}［kgf・m］	CNF	6060DA
-	1180	-	1180	-	-	-	-	-	-	-	-	PR0［N］	E33 页	
-	120	-	120	-	-	-	-	-	-	-	-	PR0［kgf］	CNV	
-	0.100	-	0.100	-	-	-	-	-	-	-	-	P_1［kW］	E59 页	
-	30.0	-	30.0	-	-	-	-	-	-	-	-	T_{out}［N・m］	CNH	
-	3.06	-	3.06	-	-	-	-	-	-	-	-	T_{out}［kgf・m］	E13 页	
-	1180	-	1180	-	-	-	-	-	-	-	-	PR0［N］	CNF	6065DA
-	120	-	120	-	-	-	-	-	-	-	-	PR0［kgf］	E33 页	
0.100	0.100	-	0.100	0.100	0.100	-	-	-	-	-	-	P_1［kW］	CNV	
45.0	45.0	-	45.0	45.0	45.0	-	-	-	-	-	-	T_{out}［N・m］	E59 页	
4.59	4.59	-	4.59	4.59	4.59	-	-	-	-	-	-	T_{out}［kgf・m］	CNH	
1770	1770	-	1770	1770	1770	-	-	-	-	-	-	PR0［N］	E13 页	
180	180	-	180	180	180	-	-	-	-	-	-	PR0［kgf］	CNF	6070DA
0.100	0.100	-	0.100	0.100	0.100	-	-	-	-	-	-	P_1［kW］	E33 页	
57.4	60.0	-	60.0	57.4	57.4	-	-	-	-	-	-	T_{out}［N・m］	CNV	
5.85	6.12	-	6.12	5.85	5.85	-	-	-	-	-	-	T_{out}［kgf・m］	E59 页	
1580	1660	-	1660	1580	1580	-	-	-	-	-	-	PR0［N］	CNH	
161	169	-	169	161	161	-	-	-	-	-	-	PR0［kgf］	E13 页	
0.100	0.100	0.100	0.100	0.100	0.100	0.100	0.100	0.100	0.100	-	-	P_1［kW］	CNF	6075DA
146	150	150	150	146	146	150	146	150	150	-	-	T_{out}［N・m］	E33 页	
14.9	15.3	15.3	15.3	14.9	14.9	15.3	14.9	15.3	15.3	-	-	T_{out}［kgf・m］	CNV	
3300	3310	3310	3310	3300	3300	3310	3300	3310	3310	-	-	PR0［N］	E59 页	
336	338	338	338	336	336	338	336	338	338	-	-	PR0［kgf］	CNH	
-	0.100	0.100	0.100	-	-	0.100	-	0.100	0.100	-	-	P_1［kW］	E13 页	
-	200	193	200	-	-	192	-	192	192	-	-	T_{out}［N・m］	CNF	6090DA
-	20.4	19.6	20.4	-	-	19.6	-	19.6	19.6	-	-	T_{out}［kgf・m］	E33 页	
-	3220	3240	3220	-	-	3240	-	3240	3240	-	-	PR0［N］	CNV	
-	328	330	328	-	-	330	-	330	330	-	-	PR0［kgf］	E59 页	
0.100	0.100	0.100	0.100	0.100	0.100	0.100	0.100	0.100	0.100	-	-	P_1［kW］	CNH	
250	250	250	250	250	250	250	250	250	250	-	-	T_{out}［N・m］	E13 页	
25.5	25.5	25.5	25.5	25.5	25.5	25.5	25.5	25.5	25.5	-	-	T_{out}［kgf・m］	CNF	6095DA
5400	5400	5400	5400	5400	5400	5400	5400	5400	5400	-	-	PR0［N］	E33 页	
550	550	550	550	550	550	550	550	550	550	-	-	PR0［kgf］	CNV	
0.100	0.100	0.100	0.100	0.100	0.100	0.100	0.100	0.100	0.100	-	-	P_1［kW］	E59 页	
296	300	300	300	296	296	300	296	300	300	-	-	T_{out}［N・m］	CNH	
30.2	30.6	30.6	30.6	30.2	30.2	30.6	30.2	30.6	30.6	-	-	T_{out}［kgf・m］	E14 页	
5090	5400	4780	5400	5090	5090	4780	5090	4780	4780	-	-	PR0［N］	CNF	6100DA
519	550	488	550	519	519	488	519	488	488	-	-	PR0［kgf］	E34 页	
0.107	0.100	0.100	0.100	0.100	0.100	0.100	0.100	0.100	0.100	-	-	P_1［kW］	CNV	
525	525	525	525	525	525	525	525	525	525	-	-	T_{out}［N・m］	E60 页	
53.5	53.5	53.5	53.5	53.5	53.5	53.5	53.5	53.5	53.5	-	-	T_{out}［kgf・m］	CNH	
9810	9810	9780	9810	9810	9810	9780	9810	9780	9780	-	-	PR0［N］	E14 页	
1000	1000	997	1000	1000	1000	997	1000	997	997	-	-	PR0［kgf］	CNF	6120DA
-	-	-	-	-	-	-	-	-	-	0.100	0.100	P_1［kW］	E34 页	
-	-	-	-	-	-	-	-	-	-	525	525	T_{out}［N・m］	CNV	
-	-	-	-	-	-	-	-	-	-	53.5	53.5	T_{out}［kgf・m］	E60 页	
-	-	-	-	-	-	-	-	-	-	9780	9780	PR0［N］	CNH	
-	-	-	-	-	-	-	-	-	-	997	997	PR0［kgf］	E14 页	
0.128	0.103	0.100	0.100	0.100	0.100	0.100	0.100	0.100	0.100	-	-	P_1［kW］	CNF	6120DB
630	630	630	630	630	630	630	630	630	630	-	-	T_{out}［N・m］	E34 页	
64.2	64.2	64.2	64.2	64.2	64.2	64.2	64.2	64.2	64.2	-	-	T_{out}［kgf・m］	CNV	
9810	9810	9560	9810	9810	9810	9560	9810	9560	9560	-	-	PR0［N］	E60 页	
1000	1000	974	1000	1000	1000	974	1000	974	974	-	-	PR0［kgf］	CNH	
-	-	-	-	-	-	-	-	-	-	0.100	0.100	P_1［kW］	E14 页	
-	-	-	-	-	-	-	-	-	-	630	630	T_{out}［N・m］	CNF	6125DA
-	-	-	-	-	-	-	-	-	-	64.2	64.2	T_{out}［kgf・m］	E34 页	
-	-	-	-	-	-	-	-	-	-	9560	9560	PR0［N］	CNV	
-	-	-	-	-	-	-	-	-	-	974	974	PR0［kgf］	E60 页	
1.74	1.40	1.18	0.946	0.847	0.690	0.575	0.503	0.394	0.341	0.283	0.231	n_2［r/min］	尺寸图	机座号
1003	1247	1479	1849	2065	2537	3045	3481	4437	5133	6177	7569	减速比［Z］	登载页	

注）1. 低速轴许可径向负载为负载点在低速轴中央的值。负载点在低速轴中央以外时以及关于许可轴向负载的情况，请参见技术资料 F14 ～ F16 页。
2. 高速轴的径向负载请参见 F17、F18 页。
3. 许可输入容量为 ■ 的组合为起动时所需的输入容量，而非许可输入容量。运转时，请务必在许可输出扭矩以下使用。

选型表

减速比：104, 121 ～ 7569　机座号：6130DA ～ 6145DC

选型表
n_1=1750（r/min）

n_1：输入转速［r/min］　　T_{out}：许可输出扭矩［N・m＆kgf・m］
n_2：输出转速［r/min］　　Pro：低速轴许可径向负载［N＆kgf］
P_1：许可输入容量［kW］　　注）关于 CNF・CHF 型，请咨询本公司。

机座号	n_2［r/min］	16.8	14.5	12.2	10.6	8.97	7.58	6.41	5.49	4.64	3.70	3.13	2.70	2.39	2.08
	减速比［Z］	104	121	143	165	195	231	273	319	377	473	559	649	731	841
6130DA	P_1［kW］	-	-	-	-	-	-	0.407	0.407	0.407	0.336	0.284	0.286	0.217	0.200
	T_{out}［N・m］	-	-	-	-	-	-	546	637	753	780	780	912	780	780
	T_{out}［kgf・m］	-	-	-	-	-	-	55.7	65.0	76.8	79.5	79.5	93.0	79.5	79.5
	PR0［N］	-	-	-	-	-	-	14700	14700	14700	14700	14700	14700	14700	14700
	PR0［kgf］	-	-	-	-	-	-	1500	1500	1500	1500	1500	1500	1500	1500
6130DB	P_1［kW］	1.52	1.31	1.11	0.963	0.814	0.688	0.582	0.498	0.421	-	-	-	-	-
	T_{out}［N・m］	774	780	780	780	780	780	780	780	780	-	-	-	-	-
	T_{out}［kgf・m］	79.0	79.5	79.5	79.5	79.5	79.5	79.5	79.5	79.5	-	-	-	-	-
	PR0［N］	14700	14700	14700	14700	14700	14700	14700	14700	14700	-	-	-	-	-
	PR0［kgf］	1500	1500	1500	1500	1500	1500	1500	1500	1500	-	-	-	-	-
6130DC	P_1［kW］	1.53	-	-	-	-	-	-	-	-	-	-	-	-	-
	T_{out}［N・m］	780	-	-	-	-	-	-	-	-	-	-	-	-	-
	T_{out}［kgf・m］	79.5	-	-	-	-	-	-	-	-	-	-	-	-	-
	PR0［N］	14700	-	-	-	-	-	-	-	-	-	-	-	-	-
	PR0［kgf］	1500	-	-	-	-	-	-	-	-	-	-	-	-	-
6135DA	P_1［kW］	-	-	-	-	-	-	-	0.407	0.407	0.405	0.342	0.329	0.262	0.228
	T_{out}［N・m］	-	-	-	-	-	-	-	637	753	940	940	1050	940	940
	T_{out}［kgf・m］	-	-	-	-	-	-	-	65.0	76.8	95.8	95.8	107	95.8	95.8
	PR0［N］	-	-	-	-	-	-	-	14700	14700	14700	14700	14700	14700	14700
	PR0［kgf］	-	-	-	-	-	-	-	1500	1500	1500	1500	1500	1500	1500
6135DB	P_1［kW］	1.52	1.52	1.34	1.16	0.981	0.829	0.701	0.600	0.508	0.405	-	-	-	-
	T_{out}［N・m］	774	900	940	940	940	940	940	940	940	940	-	-	-	-
	T_{out}［kgf・m］	79.0	91.8	95.8	95.8	95.8	95.8	95.8	95.8	95.8	95.8	-	-	-	-
	PR0［N］	14700	14700	14700	14700	14700	14700	14700	14700	14700	14700	-	-	-	-
	PR0［kgf］	1500	1500	1500	1500	1500	1500	1500	1500	1500	1500	-	-	-	-
6135DC	P_1［kW］	1.84	1.58	-	-	-	-	-	-	-	-	-	-	-	-
	T_{out}［N・m］	940	940	-	-	-	-	-	-	-	-	-	-	-	-
	T_{out}［kgf・m］	95.8	95.8	-	-	-	-	-	-	-	-	-	-	-	-
	PR0［N］	14700	14700	-	-	-	-	-	-	-	-	-	-	-	-
	PR0［kgf］	1500	1500	-	-	-	-	-	-	-	-	-	-	-	-
6140DA	P_1［kW］	-	-	-	-	-	-	-	-	0.407	0.407	0.407	0.384	0.341	0.286
	T_{out}［N・m］	-	-	-	-	-	-	-	-	753	945	1120	1230	1230	1180
	T_{out}［kgf・m］	-	-	-	-	-	-	-	-	76.8	96.3	114	125	125	120
	PR0［N］	-	-	-	-	-	-	-	-	16000	16000	16000	16000	16000	16000
	PR0［kgf］	-	-	-	-	-	-	-	-	1630	1630	1630	1630	1630	1630
6140DB	P_1［kW］	1.52	1.52	1.52	1.51	1.28	1.08	0.914	0.782	0.662	0.527	0.446	-	-	-
	T_{out}［N・m］	774	900	1060	1230	1230	1230	1230	1230	1230	1230	1230	-	-	-
	T_{out}［kgf・m］	79.0	91.8	108	125	125	125	125	125	125	125	125	-	-	-
	PR0［N］	16000	16000	16000	16000	16000	16000	16000	16000	16000	16000	16000	-	-	-
	PR0［kgf］	1630	1630	1630	1630	1630	1630	1630	1630	1630	1630	1630	-	-	-
6140DC	P_1［kW］	2.40	2.06	1.74	1.51	-	-	-	-	-	-	-	-	-	-
	T_{out}［N・m］	1230	1230	1230	1230	-	-	-	-	-	-	-	-	-	-
	T_{out}［kgf・m］	125	125	125	125	-	-	-	-	-	-	-	-	-	-
	PR0［N］	16000	16000	16000	16000	-	-	-	-	-	-	-	-	-	-
	PR0［kgf］	1630	1630	1630	1630	-	-	-	-	-	-	-	-	-	-
6145DA	P_1［kW］	-	-	-	-	-	-	-	-	-	-	0.407	0.407	0.382	0.286
	T_{out}［N・m］	-	-	-	-	-	-	-	-	-	-	1120	1230	1370	1180
	T_{out}［kgf・m］	-	-	-	-	-	-	-	-	-	-	114	126	140	120
	PR0［N］	-	-	-	-	-	-	-	-	-	-	16000	16000	15700	16000
	PR0［kgf］	-	-	-	-	-	-	-	-	-	-	1630	1630	1600	1630
6145DB	P_1［kW］	-	-	1.52	1.52	1.42	1.18	0.998	0.874	0.740	0.590	0.499	0.430	-	0.332
	T_{out}［N・m］	-	-	1060	1230	1360	1340	1340	1370	1370	1370	1370	1370	-	1370
	T_{out}［kgf・m］	-	-	108	125	138	136	136	140	140	140	140	140	-	140
	PR0［N］	-	-	16000	16000	16000	16000	16000	15800	15800	15700	15700	16000	-	15800
	PR0［kgf］	-	-	1630	1630	1630	1630	1630	1610	1610	1600	1600	1630	-	1610
6145DC	P_1［kW］	2.68	2.17	1.95	1.68	-	-	-	-	-	-	-	-	-	-
	T_{out}［N・m］	1370	1290	1370	1360	-	-	-	-	-	-	-	-	-	-
	T_{out}［kgf・m］	140	132	140	138	-	-	-	-	-	-	-	-	-	-
	PR0［N］	15900	16000	15900	16000	-	-	-	-	-	-	-	-	-	-
	PR0［kgf］	1620	1630	1620	1630	-	-	-	-	-	-	-	-	-	-
机座号	n_2［r/min］	16.8	14.5	12.2	10.6	8.97	7.58	6.41	5.49	4.64	3.70	3.13	2.70	2.39	2.08
	减速比［Z］	104	121	143	165	195	231	273	319	377	473	559	649	731	841

注）1. 低速轴许可径向负载为负载点在低速轴中央的值。负载点在低速轴中央以外时以及关于许可轴向负载的情况，请参见技术资料 F14 ～ F16 页。
2. 高速轴的径向负载请参见 F17、F18 页。
3. 许可输入容量为 ■ 的组合为起动时所需的输入容量，而非许可输入容量。运转时，请务必在许可输出扭矩以下使用。

选型表

选型表
n_1=1750（r/min）

1.74	1.40	1.18	0.946	0.847	0.690	0.575	0.503	0.394	0.341	0.283	0.231	n_2［r/min］	尺寸图	机座号
1003	1247	1479	1849	2065	2537	3045	3481	4437	5133	6177	7569	减速比［Z］	登载页	
0.200	0.200	0.200	0.200	0.200	0.200	0.200	0.200	0.200	0.200	-	-	P_1［kW］	CHH E15 页	6130DA
912	780	848	780	912	912	848	912	848	848	-	-	T_{out}［N・m］		
93.0	79.5	86.5	79.5	93.0	93.0	86.5	93.0	86.5	86.5	-	-	T_{out}［kgf・m］	CHF E35 页	
14700	14700	14700	14700	14700	14700	14700	14700	14700	14700	-	-	PR0［N］	CVV E61 页	
1500	1500	1500	1500	1500	1500	1500	1500	1500	1500	-	-	PR0［kgf］		
-	-	-	-	-	-	-	-	-	-	0.200	0.200	P_1［kW］	CHH E15 页	6130DB
-	-	-	-	-	-	-	-	-	-	848	848	T_{out}［N・m］		
-	-	-	-	-	-	-	-	-	-	86.5	86.5	T_{out}［kgf・m］	CHF E35 页	
-	-	-	-	-	-	-	-	-	-	14700	14700	PR0［N］	CVV E61 页	
-	-	-	-	-	-	-	-	-	-	1500	1500	PR0［kgf］		
-	-	-	-	-	-	-	-	-	-	-	-	P_1［kW］	CHH E15 页	6130DC
-	-	-	-	-	-	-	-	-	-	-	-	T_{out}［N・m］		
-	-	-	-	-	-	-	-	-	-	-	-	T_{out}［kgf・m］	CHF E35 页	
-	-	-	-	-	-	-	-	-	-	-	-	PR0［N］	CVV E62 页	
-	-	-	-	-	-	-	-	-	-	-	-	PR0［kgf］		
0.213	0.200	0.200	0.200	0.200	0.200	0.200	0.200	0.200	0.200	-	-	P_1［kW］	CHH E15 页	6135DA
1050	940	979	940	1050	1050	979	1050	979	979	-	-	T_{out}［N・m］		
107	95.8	99.8	95.8	107	107	99.8	107	99.8	99.8	-	-	T_{out}［kgf・m］	CHF E35 页	
14700	14700	14700	14700	14700	14700	14700	14700	14700	14700	-	-	PR0［N］	CVV E61 页	
1500	1500	1500	1500	1500	1500	1500	1500	1500	1500	-	-	PR0［kgf］		
-	-	-	-	-	-	-	-	-	-	0.200	0.200	P_1［kW］	CHH E15 页	6135DB
-	-	-	-	-	-	-	-	-	-	979	979	T_{out}［N・m］		
-	-	-	-	-	-	-	-	-	-	99.8	99.8	T_{out}［kgf・m］	CHF E35 页	
-	-	-	-	-	-	-	-	-	-	14700	14700	PR0［N］	CVV E61 页	
-	-	-	-	-	-	-	-	-	-	1500	1500	PR0［kgf］		
-	-	-	-	-	-	-	-	-	-	-	-	P_1［kW］	CHH E15 页	6135DC
-	-	-	-	-	-	-	-	-	-	-	-	T_{out}［N・m］		
-	-	-	-	-	-	-	-	-	-	-	-	T_{out}［kgf・m］	CHF E35 页	
-	-	-	-	-	-	-	-	-	-	-	-	PR0［N］	CVV E62 页	
-	-	-	-	-	-	-	-	-	-	-	-	PR0［kgf］		
0.249	0.200	0.200	0.200	0.200	0.200	0.200	0.200	0.200	0.200	-	-	P_1［kW］	CHH E16 页	6140DA
1230	1230	1230	1230	1230	1230	1230	1230	1230	1230	-	-	T_{out}［N・m］		
125	125	125	125	125	125	125	125	125	125	-	-	T_{out}［kgf・m］	CHF E36 页	
16000	16000	16000	16000	16000	16000	16000	16000	16000	16000	-	-	PR0［N］	CVV E62 页	
1630	1630	1630	1630	1630	1630	1630	1630	1630	1630	-	-	PR0［kgf］		
-	-	-	-	-	-	-	-	-	-	0.200	0.200	P_1［kW］	CHH E16 页	6140DB
-	-	-	-	-	-	-	-	-	-	1230	1230	T_{out}［N・m］		
-	-	-	-	-	-	-	-	-	-	125	125	T_{out}［kgf・m］	CHF E36 页	
-	-	-	-	-	-	-	-	-	-	16000	16000	PR0［N］	CVV E63 页	
-	-	-	-	-	-	-	-	-	-	1630	1630	PR0［kgf］		
-	-	-	-	-	-	-	-	-	-	-	-	P_1［kW］	CHH E16 页	6140DC
-	-	-	-	-	-	-	-	-	-	-	-	T_{out}［N・m］		
-	-	-	-	-	-	-	-	-	-	-	-	T_{out}［kgf・m］	CHF E36 页	
-	-	-	-	-	-	-	-	-	-	-	-	PR0［N］	CVV E63 页	
-	-	-	-	-	-	-	-	-	-	-	-	PR0［kgf］		
0.278	0.224	0.200	0.200	0.200	0.200	0.200	0.200	0.200	0.200	-	-	P_1［kW］	CHH E16 页	6145DA
1370	1370	1250	1370	1370	1370	1250	1370	1250	1250	-	-	T_{out}［N・m］		
140	140	127	140	140	140	127	140	127	127	-	-	T_{out}［kgf・m］	CHF E36 页	
16000	15700	16000	15700	16000	16000	16000	16000	16000	16000	-	-	PR0［N］	CVV E62 页	
1630	1600	1630	1600	1630	1630	1630	1630	1630	1630	-	-	PR0［kgf］		
-	-	-	-	-	-	-	-	-	-	0.200	0.200	P_1［kW］	CHH E16 页	6145DB
-	-	-	-	-	-	-	-	-	-	1250	1250	T_{out}［N・m］		
-	-	-	-	-	-	-	-	-	-	127	127	T_{out}［kgf・m］	CHF E36 页	
-	-	-	-	-	-	-	-	-	-	16000	16000	PR0［N］	CVV E63 页	
-	-	-	-	-	-	-	-	-	-	1630	1630	PR0［kgf］		
-	-	-	-	-	-	-	-	-	-	-	-	P_1［kW］	CHH E16 页	6145DC
-	-	-	-	-	-	-	-	-	-	-	-	T_{out}［N・m］		
-	-	-	-	-	-	-	-	-	-	-	-	T_{out}［kgf・m］	CHF E36 页	
-	-	-	-	-	-	-	-	-	-	-	-	PR0［N］	CVV E63 页	
-	-	-	-	-	-	-	-	-	-	-	-	PR0［kgf］		
1.74	1.40	1.18	0.946	0.847	0.690	0.575	0.503	0.394	0.341	0.283	0.231	n_2［r/min］	尺寸图	机座号
1003	1247	1479	1849	2065	2537	3045	3481	4437	5133	6177	7569	减速比［Z］	登载页	

注）1. 低速轴许可径向负载为负载点在低速轴中央的值。负载点在低速轴中央以外时以及关于许可轴向负载的情况，请参见技术资料 F14 ～ F16 页。
2. 高速轴的径向负载请参见 F17、F18 页。
3. 许可输入容量为 ■ 的组合为起动时所需的输入容量，而非许可输入容量。运转时，请务必在许可输出扭矩以下使用。

选型表

减速比：104, 121 ～ 7569　机座号：6160DA ～ 6175DC

选型表
n_1=1750（r/min）

n_1：输入转速［r/min］
n_2：输出转速［r/min］
P_1：许可输入容量［kW］
T_{out}：许可输出扭矩［N・m＆kgf・m］
Pro：低速轴许可径向负载［N＆kgf］
注）关于 CNF・CHF 型，请咨询本公司。

机座号	n_2［r/min］	16.8	14.5	12.2	10.6	8.97	7.58	6.41	5.49	4.64	3.70	3.13	2.70	2.39	2.08
	减速比［Z］	104	121	143	165	195	231	273	319	377	473	559	649	731	841
6160DA	P_1［kW］	-	-	-	1.52	1.52	1.52	1.31	1.12	0.948	0.747	0.632	0.551	0.483	0.425
	T_{out}［N・m］	-	-	-	1230	1450	1720	1760	1760	1760	1740	1740	1760	1740	1760
	T_{out}［kgf・m］	-	-	-	125	148	176	179	179	179	177	177	179	177	179
	PR0［N］	-	-	-	22100	22100	22100	22100	22100	22100	22100	22100	22100	22100	22100
	PR0［kgf］	-	-	-	2250	2250	2250	2250	2250	2250	2250	2250	2250	2250	2250
6160DB	P_1［kW］	3.18	2.95	2.50	2.17	1.83	1.55	-	-	-	-	-	-	-	-
	T_{out}［N・m］	1620	1760	1760	1760	1760	1760	-	-	-	-	-	-	-	-
	T_{out}［kgf・m］	165	179	179	179	179	179	-	-	-	-	-	-	-	-
	PR0［N］	22100	22100	22100	22100	22100	22100	-	-	-	-	-	-	-	-
	PR0［kgf］	2250	2250	2250	2250	2250	2250	-	-	-	-	-	-	-	-
6160DC	P_1［kW］	3.44	2.95	2.50	-	-	-	-	-	-	-	-	-	-	-
	T_{out}［N・m］	1760	1760	1760	-	-	-	-	-	-	-	-	-	-	-
	T_{out}［kgf・m］	179	179	179	-	-	-	-	-	-	-	-	-	-	-
	PR0［N］	22100	22100	22100	-	-	-	-	-	-	-	-	-	-	-
	PR0［kgf］	2250	2250	2250	-	-	-	-	-	-	-	-	-	-	-
6165DA	P_1［kW］	-	-	-	-	1.52	1.52	1.52	1.34	1.13	0.904	0.765	0.659	0.585	0.508
	T_{out}［N・m］	-	-	-	-	1460	1720	2040	2100	2100	2100	2100	2100	2100	2100
	T_{out}［kgf・m］	-	-	-	-	149	176	208	214	214	214	214	214	214	214
	PR0［N］	-	-	-	-	22100	22100	22100	22100	22100	22100	22100	22100	22100	22100
	PR0［kgf］	-	-	-	-	2250	2250	2250	2250	2250	2250	2250	2250	2250	2250
6165DB	P_1［kW］	3.18	3.18	2.99	2.59	2.19	1.85	1.57	-	-	-	-	-	-	-
	T_{out}［N・m］	1620	1890	2100	2100	2100	2100	2100	-	-	-	-	-	-	-
	T_{out}［kgf・m］	166	193	214	214	214	214	214	-	-	-	-	-	-	-
	PR0［N］	22100	22100	22100	22100	22100	22100	22100	-	-	-	-	-	-	-
	PR0［kgf］	2250	2250	2250	2250	2250	2250	2250	-	-	-	-	-	-	-
6165DC	P_1［kW］	4.11	3.53	2.99	2.59	-	-	-	-	-	-	-	-	-	-
	T_{out}［N・m］	2100	2100	2100	2100	-	-	-	-	-	-	-	-	-	-
	T_{out}［kgf・m］	214	214	214	214	-	-	-	-	-	-	-	-	-	-
	PR0［N］	22100	22100	22100	22100	-	-	-	-	-	-	-	-	-	-
	PR0［kgf］	2250	2250	2250	2250	-	-	-	-	-	-	-	-	-	-
6170DA	P_1［kW］	-	-	-	-	-	1.52	1.52	1.52	1.37	1.09	0.922	0.794	0.705	0.613
	T_{out}［N・m］	-	-	-	-	-	1720	2030	2370	2530	2530	2530	2530	2530	2530
	T_{out}［kgf・m］	-	-	-	-	-	176	207	242	258	258	258	258	258	258
	PR0［N］	-	-	-	-	-	29500	29500	29500	29500	29500	29500	29500	29500	29500
	PR0［kgf］	-	-	-	-	-	3010	3010	3010	3010	3010	3010	3010	3010	3010
6170DB	P_1［kW］	-	3.18	3.18	3.12	2.64	2.23	1.89	1.61	-	-	-	-	-	-
	T_{out}［N・m］	-	1890	2230	2530	2530	2530	2530	2530	-	-	-	-	-	-
	T_{out}［kgf・m］	-	193	228	258	258	258	258	258	-	-	-	-	-	-
	PR0［N］	-	29500	29500	29500	29500	29500	29500	29500	-	-	-	-	-	-
	PR0［kgf］	-	3010	3010	3010	3010	3010	3010	3010	-	-	-	-	-	-
6170DC	P_1［kW］	4.95	4.26	3.60	3.12	2.64	2.23	-	-	-	-	-	-	-	-
	T_{out}［N・m］	2530	2530	2530	2530	2530	2530	-	-	-	-	-	-	-	-
	T_{out}［kgf・m］	258	258	258	258	258	258	-	-	-	-	-	-	-	-
	PR0［N］	28600	29500	29500	29500	29500	29500	-	-	-	-	-	-	-	-
	PR0［kgf］	2920	3010	3010	3010	3010	3010	-	-	-	-	-	-	-	-
6175DA	P_1［kW］	-	-	-	-	-	-	1.52	1.52	1.52	1.36	1.15	0.988	0.877	0.763
	T_{out}［N・m］	-	-	-	-	-	-	2030	2370	2810	3150	3150	3150	3150	3150
	T_{out}［kgf・m］	-	-	-	-	-	-	207	242	287	321	321	321	321	321
	PR0［N］	-	-	-	-	-	-	29500	29500	29500	29500	29500	29500	29500	29500
	PR0［kgf］	-	-	-	-	-	-	3010	3010	3010	3010	3010	3010	3010	3010
6175DB	P_1［kW］	-	-	3.18	3.18	3.18	2.78	2.35	2.01	1.70	-	-	-	-	-
	T_{out}［N・m］	-	-	2230	2580	3050	3150	3150	3150	3150	-	-	-	-	-
	T_{out}［kgf・m］	-	-	228	263	311	321	321	321	321	-	-	-	-	-
	PR0［N］	-	-	29500	29500	29500	29500	29500	29500	29500	-	-	-	-	-
	PR0［kgf］	-	-	3010	3010	3010	3010	3010	3010	3010	-	-	-	-	-
6175DC	P_1［kW］	6.17	5.30	4.49	3.89	3.29	2.78	2.35	-	-	-	-	-	-	-
	T_{out}［N・m］	3150	3150	3150	3150	3150	3150	3150	-	-	-	-	-	-	-
	T_{out}［kgf・m］	321	321	321	321	321	321	321	-	-	-	-	-	-	-
	PR0［N］	28300	29500	29500	29500	29500	29500	29500	-	-	-	-	-	-	-
	PR0［kgf］	2880	3010	3010	3010	3010	3010	3010	-	-	-	-	-	-	-
机座号	n_2［r/min］	16.8	14.5	12.2	10.6	8.97	7.58	6.41	5.49	4.64	3.70	3.13	2.70	2.39	2.08
	减速比［Z］	104	121	143	165	195	231	273	319	377	473	559	649	731	841

注）1. 低速轴许可径向负载为负载点在低速轴中央的值。负载点在低速轴中央以外时以及关于许可轴向负载的情况，请参见技术资料 F14 ～ F16 页。
2. 高速轴的径向负载请参见 F17、F18 页。
3. 许可输入容量为 ■ 的组合为起动时所需的输入容量，而非许可输入容量。运转时，请务必在许可输出扭矩以下使用。

选型表

选型表
n_1=1750（r/min）

1.74	1.40	1.18	0.946	0.847	0.690	0.575	0.503	0.394	0.341	0.283	0.231	n_2［r/min］	尺寸图	机座号
1003	1247	1479	1849	2065	2537	3045	3481	4437	5133	6177	7569	减速比［Z］	登载页	
0.400	0.400	0.400	0.200	0.200	0.200	0.200	0.200	0.200	0.200	0.200	0.200	P_1［kW］	CHH	
1760	1740	1760	1740	1760	1760	1760	1760	1760	1760	1760	1760	T_{out}［N・m］	E17 页	
179	177	179	177	179	179	179	179	179	179	179	179	T_{out}［kgf・m］	CHF	
22100	22100	22100	22100	22100	22100	22100	22100	22100	22100	22100	22100	PR0［N］	E37 页	6160DA
2250	2250	2250	2250	2250	2250	2250	2250	2250	2250	2250	2250	PR0［kgf］	CVV	
-	-	-	-	-	-	-	-	-	-	-	-	P_1［kW］	E64 页	
-	-	-	-	-	-	-	-	-	-	-	-	T_{out}［N・m］	CHH	
-	-	-	-	-	-	-	-	-	-	-	-	T_{out}［kgf・m］	E17 页	
-	-	-	-	-	-	-	-	-	-	-	-	PR0［N］	CHF	6160DB
-	-	-	-	-	-	-	-	-	-	-	-	PR0［kgf］	E37 页	
-	-	-	-	-	-	-	-	-	-	-	-	P_1［kW］	CVV	
-	-	-	-	-	-	-	-	-	-	-	-	T_{out}［N・m］	E64 页	
-	-	-	-	-	-	-	-	-	-	-	-	T_{out}［kgf・m］	CHH	
-	-	-	-	-	-	-	-	-	-	-	-	PR0［N］	E17 页	
-	-	-	-	-	-	-	-	-	-	-	-	PR0［kgf］	CHF	6160DC
0.426	0.400	0.400	0.400	0.207	0.200	0.200	0.200	0.200	0.200	0.200	0.200	P_1［kW］	E37 页	
2100	2100	2050	2100	2100	2100	2050	2100	2050	2050	2050	2050	T_{out}［N・m］	CVV	
214	214	209	214	214	214	209	214	209	209	209	209	T_{out}［kgf・m］	E65 页	
22100	22100	21800	22100	22100	22100	21800	22100	21800	21800	21800	21800	PR0［N］	CHH	
2250	2250	2220	2250	2250	2250	2220	2250	2220	2220	2220	2220	PR0［kgf］	E17 页	
-	-	-	-	-	-	-	-	-	-	-	-	P_1［kW］	CHF	
-	-	-	-	-	-	-	-	-	-	-	-	T_{out}［N・m］	E37 页	6165DA
-	-	-	-	-	-	-	-	-	-	-	-	T_{out}［kgf・m］	CVV	
-	-	-	-	-	-	-	-	-	-	-	-	PR0［N］	E64 页	
-	-	-	-	-	-	-	-	-	-	-	-	PR0［kgf］	CHH	
-	-	-	-	-	-	-	-	-	-	-	-	P_1［kW］	E17 页	
-	-	-	-	-	-	-	-	-	-	-	-	T_{out}［N・m］	CHF	
-	-	-	-	-	-	-	-	-	-	-	-	T_{out}［kgf・m］	E37 页	6165DB
-	-	-	-	-	-	-	-	-	-	-	-	PR0［N］	CVV	
-	-	-	-	-	-	-	-	-	-	-	-	PR0［kgf］	E64 页	
-	-	-	-	-	-	-	-	-	-	-	-	P_1［kW］	CHH	
-	-	-	-	-	-	-	-	-	-	-	-	T_{out}［N・m］	E17 页	
-	-	-	-	-	-	-	-	-	-	-	-	T_{out}［kgf・m］	CHF	
-	-	-	-	-	-	-	-	-	-	-	-	PR0［N］	E37 页	6165DC
-	-	-	-	-	-	-	-	-	-	-	-	PR0［kgf］	CVV	
-	-	-	-	-	-	-	-	-	-	-	-	P_1［kW］	E65 页	
0.514	0.413	0.400	0.400	0.400	0.203	0.200	0.200	0.200	0.200	0.200	0.200	T_{out}［N・m］	CHH	
2530	2530	2530	2530	2530	2530	2530	2530	2530	2530	2530	2530	T_{out}［kgf・m］	E18 页	
258	258	258	258	258	258	258	258	258	258	258	258	PR0［N］	CHF	
29500	29500	29500	29500	29500	29500	29500	29500	29500	29500	29500	29500	PR0［kgf］	E38 页	6170DA
3010	3010	3010	3010	3010	3010	3010	3010	3010	3010	3010	3010	P_1［kW］	CVV	
-	-	-	-	-	-	-	-	-	-	-	-	T_{out}［N・m］	E65 页	
-	-	-	-	-	-	-	-	-	-	-	-	T_{out}［kgf・m］	CHH	
-	-	-	-	-	-	-	-	-	-	-	-	PR0［N］	E18 页	
-	-	-	-	-	-	-	-	-	-	-	-	PR0［kgf］	CHF	6170DB
-	-	-	-	-	-	-	-	-	-	-	-	P_1［kW］	E38 页	
-	-	-	-	-	-	-	-	-	-	-	-	T_{out}［N・m］	CVV	
-	-	-	-	-	-	-	-	-	-	-	-	T_{out}［kgf・m］	E66 页	
-	-	-	-	-	-	-	-	-	-	-	-	PR0［N］	CHH	
-	-	-	-	-	-	-	-	-	-	-	-	PR0［kgf］	E18 页	
-	-	-	-	-	-	-	-	-	-	-	-	P_1［kW］	CHF	
-	-	-	-	-	-	-	-	-	-	-	-	T_{out}［N・m］	E38 页	6170DC
-	-	-	-	-	-	-	-	-	-	-	-	T_{out}［kgf・m］	CVV	
-	-	-	-	-	-	-	-	-	-	-	-	PR0［N］	E66 页	
-	-	-	-	-	-	-	-	-	-	-	-	PR0［kgf］	CHH	
0.639	0.514	0.434	0.400	0.400	0.400	0.211	0.200	0.200	0.200	0.200	0.200	P_1［kW］	E18 页	
3150	3150	3150	3150	3150	3150	3150	3150	3150	3150	3150	3150	T_{out}［N・m］	CHF	
321	321	321	321	321	321	321	321	321	321	321	321	T_{out}［kgf・m］	E38 页	
29500	29500	29500	29500	29500	29500	29500	29500	29500	29500	29500	29500	PR0［N］	CVV	6175DA
3010	3010	3010	3010	3010	3010	3010	3010	3010	3010	3010	3010	PR0［kgf］	E65 页	
-	-	-	-	-	-	-	-	-	-	-	-	P_1［kW］	CHH	
-	-	-	-	-	-	-	-	-	-	-	-	T_{out}［N・m］	E18 页	
-	-	-	-	-	-	-	-	-	-	-	-	T_{out}［kgf・m］	CHF	
-	-	-	-	-	-	-	-	-	-	-	-	PR0［N］	E38 页	6175DB
-	-	-	-	-	-	-	-	-	-	-	-	PR0［kgf］	CVV	
-	-	-	-	-	-	-	-	-	-	-	-	P_1［kW］	E66 页	
-	-	-	-	-	-	-	-	-	-	-	-	T_{out}［N・m］	CHH	
-	-	-	-	-	-	-	-	-	-	-	-	T_{out}［kgf・m］	E18 页	
-	-	-	-	-	-	-	-	-	-	-	-	PR0［N］	CHF	
-	-	-	-	-	-	-	-	-	-	-	-	PR0［kgf］	E38 页	6175DC
-	-	-	-	-	-	-	-	-	-	-	-	P_1［kW］	CVV	
-	-	-	-	-	-	-	-	-	-	-	-	T_{out}［N・m］	E66 页	
-	-	-	-	-	-	-	-	-	-	-	-	T_{out}［kgf・m］	CHH	
-	-	-	-	-	-	-	-	-	-	-	-	PR0［N］	E18 页	
-	-	-	-	-	-	-	-	-	-	-	-	PR0［kgf］	CHF	
-	-	-	-	-	-	-	-	-	-	-	-	P_1［kW］	E38 页	
-	-	-	-	-	-	-	-	-	-	-	-	T_{out}［N・m］	CVV	
-	-	-	-	-	-	-	-	-	-	-	-	T_{out}［kgf・m］	E66 页	
-	-	-	-	-	-	-	-	-	-	-	-	PR0［N］	CHH	
-	-	-	-	-	-	-	-	-	-	-	-	PR0［kgf］	E18 页	
-	-	-	-	-	-	-	-	-	-	-	-	P_1［kW］	CHF	
-	-	-	-	-	-	-	-	-	-	-	-	T_{out}［N・m］	E38 页	6175DC
-	-	-	-	-	-	-	-	-	-	-	-	T_{out}［kgf・m］	CVV	
-	-	-	-	-	-	-	-	-	-	-	-	PR0［N］	E66 页	
-	-	-	-	-	-	-	-	-	-	-	-	PR0［kgf］	CHH	
1.74	1.40	1.18	0.946	0.847	0.690	0.575	0.503	0.394	0.341	0.283	0.231	n_2［r/min］	尺寸图	机座号
1003	1247	1479	1849	2065	2537	3045	3481	4437	5133	6177	7569	减速比［Z］	登载页	

注）1. 低速轴许可径向负载为负载点在低速轴中央的值。负载点在低速轴中央以外时以及关于许可轴向负载的情况，请参见技术资料 F14 ～ F16 页。
2. 高速轴的径向负载请参见 F17、F18 页。
3. 许可输入容量为 ▭ 的组合为起动时所需的输入容量，而非许可输入容量。运转时，请务必在许可输出扭矩以下使用。

选型表

减速比：104, 121 ～ 7569　机座号：6180DA ～ 6215DB

选型表
n_1=1750（r/min）

n_1：输入转速［r/min］
n_2：输出转速［r/min］
P_1：许可输入容量［kW］
T_{out}：许可输出扭矩［N・m＆kgf・m］
Pro：低速轴许可径向负载［N＆kgf］
注）关于 CNF・CHF 型，请咨询本公司。

机座号	n_2［r/min］	16.8	14.5	12.2	10.6	8.97	7.58	6.41	5.49	4.64	3.70	3.13	2.70	2.39	2.08
	减速比［Z］	104	121	143	165	195	231	273	319	377	473	559	649	731	841
6180DA	P_1［kW］	-	-	-	3.18	3.18	3.18	3.02	2.59	2.19	1.75	1.48	1.27	1.13	0.981
	T_{out}［N・m］	-	-	-	2580	3050	3610	4050	4050	4050	4060	4060	4050	4060	4050
	T_{out}［kgf・m］	-	-	-	263	311	368	413	413	413	414	414	413	414	413
	PR0［N］	-	-	-	41700	41700	41700	41700	41700	41700	41700	41700	41700	41700	41700
	PR0［kgf］	-	-	-	4250	4250	4250	4250	4250	4250	4250	4250	4250	4250	4250
6180DB	P_1［kW］	7.95	6.83	5.78	5.01	4.24	3.57	3.02	2.59	-	-	-	-	-	-
	T_{out}［N・m］	4060	4060	4060	4060	4060	4050	4050	4050	-	-	-	-	-	-
	T_{out}［kgf・m］	414	414	414	414	414	413	413	413	-	-	-	-	-	-
	PR0［N］	37700	40300	41700	41700	41700	41700	41700	41700	-	-	-	-	-	-
	PR0［kgf］	3840	4100	4250	4250	4250	4250	4250	4250	-	-	-	-	-	-
6185DA	P_1［kW］	-	-	-	-	-	3.18	3.18	3.18	2.70	2.15	1.82	1.57	1.39	1.21
	T_{out}［N・m］	-	-	-	-	-	3610	4260	4980	5000	5000	5000	5000	5000	5000
	T_{out}［kgf・m］	-	-	-	-	-	368	434	508	510	510	510	510	510	510
	PR0［N］	-	-	-	-	-	41700	41700	41700	41700	41700	41700	41600	41700	41700
	PR0［kgf］	-	-	-	-	-	4250	4250	4250	4250	4250	4250	4240	4250	4250
6185DB	P_1［kW］	9.60	8.09	6.98	6.07	5.14	4.41	3.73	3.19	2.70	-	-	-	-	-
	T_{out}［N・m］	4900	4810	4900	4920	4920	5000	5000	5000	5000	-	-	-	-	-
	T_{out}［kgf・m］	500	490	500	502	502	510	510	510	510	-	-	-	-	-
	PR0［N］	37300	40000	41700	41700	41700	41700	41700	41700	41700	-	-	-	-	-
	PR0［kgf］	3800	4070	4250	4250	4250	4250	4250	4250	4250	-	-	-	-	-
6190DA	P_1［kW］	-	-	5.92	5.92	5.92	5.62	4.76	4.07	3.45	2.75	2.32	2.00	1.78	1.54
	T_{out}［N・m］	-	-	4160	4800	5670	6380	6380	6380	6380	6380	6380	6380	6380	6380
	T_{out}［kgf・m］	-	-	424	490	579	650	650	650	650	650	650	650	650	650
	PR0［N］	-	-	59000	59000	59000	59000	59000	59000	59000	59000	59000	58600	59000	59000
	PR0［kgf］	-	-	6010	6010	6010	6010	6010	6010	6010	6010	6010	5970	6010	6010
6190DB	P_1［kW］	11.3	10.7	9.08	7.87	6.66	5.62	-	-	-	-	-	-	-	-
	T_{out}［N・m］	5770	6380	6380	6380	6380	6380	-	-	-	-	-	-	-	-
	T_{out}［kgf・m］	589	650	650	650	650	650	-	-	-	-	-	-	-	-
	PR0［N］	52400	55900	58400	58900	58900	59000	-	-	-	-	-	-	-	-
	PR0［kgf］	5340	5700	5950	6000	6000	6010	-	-	-	-	-	-	-	-
6195DA	P_1［kW］	-	-	-	-	5.92	5.92	5.92	5.08	4.30	3.43	2.90	2.50	2.22	1.93
	T_{out}［N・m］	-	-	-	-	5670	6720	7940	7960	7960	7960	7960	7960	7960	7960
	T_{out}［kgf・m］	-	-	-	-	579	686	810	811	811	811	811	811	811	811
	PR0［N］	-	-	-	-	59000	59000	59000	59000	59000	59000	59000	58100	59000	59000
	PR0［kgf］	-	-	-	-	6010	6010	6010	6010	6010	6010	6010	5930	6010	6010
6195DB	P_1［kW］	11.3	11.3	10.9	9.76	8.26	7.02	5.94	-	-	-	-	-	-	-
	T_{out}［N・m］	5770	6720	7630	7910	7910	7960	7960	-	-	-	-	-	-	-
	T_{out}［kgf・m］	589	686	778	806	806	811	811	-	-	-	-	-	-	-
	PR0［N］	52400	55700	57900	58300	58300	59000	59000	-	-	-	-	-	-	-
	PR0［kgf］	5340	5680	5900	5940	5940	6010	6010	-	-	-	-	-	-	-
6205DA	P_1［kW］	-	-	-	-	-	-	5.86	4.84	4.34	3.35	3.00	2.44	2.52	2.23
	T_{out}［N・m］	-	-	-	-	-	-	7860	7590	8030	7780	8230	7790	9060	9230
	T_{out}［kgf・m］	-	-	-	-	-	-	801	773	819	793	839	794	923	941
	PR0［N］	-	-	-	-	-	-	84100	84100	84100	84100	84100	84100	84100	84100
	PR0［kgf］	-	-	-	-	-	-	8570	8570	8570	8570	8570	8570	8570	8570
6205DB	P_1［kW］	-	11.3	-	11.3	9.68	8.17	6.92	5.89	4.99	4.00	3.39	2.92	2.59	-
	T_{out}［N・m］	-	6720	-	9160	9270	9270	9270	9230	9230	9300	9300	9300	9300	-
	T_{out}［kgf・m］	-	686	-	935	945	945	945	941	941	948	948	948	948	-
	PR0［N］	-	84100	-	84100	84100	84100	84100	84100	84100	84100	84100	84100	84100	-
	PR0［kgf］	-	8570	-	8570	8570	8570	8570	8570	8570	8570	8570	8570	8570	-
6215DA	P_1［kW］	-	-	-	11.3	11.3	11.0	9.32	8.07	6.83	5.45	4.61	3.97	3.52	3.06
	T_{out}［N・m］	-	-	-	9160	10800	12500	12500	12700	12700	12700	12700	12700	12700	12700
	T_{out}［kgf・m］	-	-	-	935	1100	1270	1270	1290	1290	1290	1290	1290	1290	1290
	PR0［N］	-	-	-	104000	104000	104000	104000	104000	104000	104000	104000	104000	104000	104000
	PR0［kgf］	-	-	-	10600	10600	10600	10600	10600	10600	10600	10600	10600	10600	10600
6215DB	P_1［kW］	-	19.1	-	15.0	12.7	-	-	-	-	-	-	-	-	-
	T_{out}［N・m］	-	11400	-	12200	12200	-	-	-	-	-	-	-	-	-
	T_{out}［kgf・m］	-	1160	-	1240	1240	-	-	-	-	-	-	-	-	-
	PR0［N］	-	101000	-	104000	104000	-	-	-	-	-	-	-	-	-
	PR0［kgf］	-	10300	-	10600	10600	-	-	-	-	-	-	-	-	-
机座号	n_2［r/min］	16.8	14.5	12.2	10.6	8.97	7.58	6.41	5.49	4.64	3.70	3.13	2.70	2.39	2.08
	减速比［Z］	104	121	143	165	195	231	273	319	377	473	559	649	731	841

注）1. 低速轴许可径向负载为负载点在低速轴中央的值。负载点在低速轴中央以外时以及关于许可轴向负载的情况，请参见技术资料 F14 ～ F16 页。
2. 高速轴的径向负载请参见 F17、F18 页。
3. 许可输入容量为 ■ 的组合为起动时所需的输入容量，而非许可输入容量。运转时，请务必在许可输出扭矩以下使用。

选型表

选型表
n_1=1750（r/min）

1.74	1.40	1.18	0.946	0.847	0.690	0.575	0.503	0.394	0.341	0.283	0.231	n_2［r/min］	尺寸图	机座号
1003	1247	1479	1849	2065	2537	3045	3481	4437	5133	6177	7569	减速比［Z］	登载页	
0.822	0.750	0.750	0.447	0.400	0.400	0.400	0.400	0.400	0.400	0.400	0.400	P_1［kW］	CHH	
4050	4060	4060	4060	4050	4050	4060	4050	4060	4060	4060	4060	T_{out}［N・m］	E19 页	
413	414	414	414	413	413	414	413	414	414	414	414	T_{out}［kgf・m］	CHF	
41700	41700	41700	41700	41700	41700	41700	41700	41700	41700	41700	41700	PR0［N］	E39 页	6180DA
4250	4250	4250	4250	4250	4250	4250	4250	4250	4250	4250	4250	PR0［kgf］	CVV	
-	-	-	-	-	-	-	-	-	-	-	-	P_1［kW］	E67 页	
-	-	-	-	-	-	-	-	-	-	-	-	T_{out}［N・m］	CHH	
-	-	-	-	-	-	-	-	-	-	-	-	T_{out}［kgf・m］	E19 页	
-	-	-	-	-	-	-	-	-	-	-	-	PR0［N］	CHF	6180DB
-	-	-	-	-	-	-	-	-	-	-	-	PR0［kgf］	E39 页	
1.01	0.816	0.750	0.750	0.750	0.401	0.400	0.400	0.400	0.400	0.400	0.400	P_1［kW］	CVV	
5000	5000	5000	5000	5000	5000	5000	5000	5000	5000	5000	5000	T_{out}［N・m］	E67 页	
510	510	510	510	510	510	510	510	510	510	510	510	T_{out}［kgf・m］	CHH	
41600	41700	41700	41700	41600	41600	41700	41600	41700	41700	41700	41700	PR0［N］	E19 页	
4240	4250	4250	4250	4240	4240	4250	4240	4250	4250	4250	4250	PR0［kgf］	CHF	6185DA
-	-	-	-	-	-	-	-	-	-	-	-	P_1［kW］	E39 页	
-	-	-	-	-	-	-	-	-	-	-	-	T_{out}［N・m］	CVV	
-	-	-	-	-	-	-	-	-	-	-	-	T_{out}［kgf・m］	E67 页	
-	-	-	-	-	-	-	-	-	-	-	-	PR0［N］	CHH	
-	-	-	-	-	-	-	-	-	-	-	-	PR0［kgf］	E19 页	
1.30	1.04	0.878	0.750	0.750	0.750	0.750	0.750	0.750	0.750	0.750	0.750	P_1［kW］	CHF	6185DB
6380	6380	6380	6380	6380	6380	6380	6380	6380	6380	6380	6380	T_{out}［N・m］	E39 页	
650	650	650	650	650	650	650	650	650	650	650	650	T_{out}［kgf・m］	CVV	
58600	59000	58900	59000	58600	58600	58900	58600	58900	58900	58900	58900	PR0［N］	E67 页	
5970	6010	6000	6010	5970	5970	6000	5970	6000	6000	6000	6000	PR0［kgf］	CHH	
-	-	-	-	-	-	-	-	-	-	-	-	P_1［kW］	E19 页	
-	-	-	-	-	-	-	-	-	-	-	-	T_{out}［N・m］	CHF	
-	-	-	-	-	-	-	-	-	-	-	-	T_{out}［kgf・m］	E39 页	6190DA
-	-	-	-	-	-	-	-	-	-	-	-	PR0［N］	CVV	
-	-	-	-	-	-	-	-	-	-	-	-	PR0［kgf］	E68 页	
1.62	1.30	1.10	0.877	0.785	0.750	0.750	0.750	0.750	0.750	0.750	0.750	P_1［kW］	CHH	
7960	7960	7960	7960	7960	7960	7960	7960	7960	7960	7960	7960	T_{out}［N・m］	E20 页	
811	811	811	811	811	811	811	811	811	811	811	811	T_{out}［kgf・m］	CHF	
58100	59000	58400	59000	58100	58100	58400	58100	58400	58400	58400	58400	PR0［N］	E40 页	6190DB
5930	6010	5950	6010	5930	5930	5950	5930	5950	5950	5950	5950	PR0［kgf］	CVV	
-	-	-	-	-	-	-	-	-	-	-	-	P_1［kW］	E68 页	
-	-	-	-	-	-	-	-	-	-	-	-	T_{out}［N・m］	CHH	
-	-	-	-	-	-	-	-	-	-	-	-	T_{out}［kgf・m］	E19 页	
-	-	-	-	-	-	-	-	-	-	-	-	PR0［N］	CHF	6195DA
-	-	-	-	-	-	-	-	-	-	-	-	PR0［kgf］	E39 页	
-	-	-	-	-	-	-	-	-	-	-	-	P_1［kW］	CVV	
-	-	-	-	-	-	-	-	-	-	-	-	T_{out}［N・m］	E68 页	
-	-	-	-	-	-	-	-	-	-	-	-	T_{out}［kgf・m］	CHH	
-	-	-	-	-	-	-	-	-	-	-	-	PR0［N］	E20 页	
-	-	-	-	-	-	-	-	-	-	-	-	PR0［kgf］	CHF	6195DB
2.20	2.20	1.50	1.50	1.50	0.750	0.750	0.750	0.750	0.750	0.750	0.750	P_1［kW］	E40 页	
9060	9300	8360	9300	9300	9300	8760	9300	8760	9300	8760	8760	T_{out}［N・m］	CVV	
923	948	853	948	948	948	893	948	893	948	893	893	T_{out}［kgf・m］	E68 页	
84100	84100	84100	84100	84100	84100	84100	84100	84100	84100	84100	84100	PR0［N］	CHH	
8570	8570	8570	8570	8570	8570	8570	8570	8570	8570	8570	8570	PR0［kgf］	E20 页	
2.20	-	1.50	-	-	-	-	-	-	-	-	-	P_1［kW］	CHF	6205DA
9300	-	8760	-	-	-	-	-	-	-	-	-	T_{out}［N・m］	E40 页	
948	-	893	-	-	-	-	-	-	-	-	-	T_{out}［kgf・m］	CVV	
84100	-	84100	-	-	-	-	-	-	-	-	-	PR0［N］	E69 页	
8570	-	8570	-	-	-	-	-	-	-	-	-	PR0［kgf］	CHH	
2.57	2.20	1.55	1.50	1.50	1.50	1.50	1.50	1.50	1.50	1.50	1.50	P_1［kW］	E20 页	
12700	12700	11300	12700	12700	12700	11300	12700	11300	12700	11300	11300	T_{out}［N・m］	CHF	
1290	1290	1150	1290	1290	1290	1150	1290	1150	1290	1150	1150	T_{out}［kgf・m］	E40 页	
104000	104000	104000	104000	104000	104000	104000	104000	104000	104000	104000	104000	PR0［N］	CVV	6205DB
10600	10600	10600	10600	10600	10600	10600	10600	10600	10600	10600	10600	PR0［kgf］	E69 页	
-	-	-	-	-	-	-	-	-	-	-	-	P_1［kW］	CHH	
-	-	-	-	-	-	-	-	-	-	-	-	T_{out}［N・m］	E21 页	
-	-	-	-	-	-	-	-	-	-	-	-	T_{out}［kgf・m］	CHF	
-	-	-	-	-	-	-	-	-	-	-	-	PR0［N］	E41 页	6215DA
-	-	-	-	-	-	-	-	-	-	-	-	PR0［kgf］	CVV	
-	-	-	-	-	-	-	-	-	-	-	-	P_1［kW］	E70 页	
-	-	-	-	-	-	-	-	-	-	-	-	T_{out}［N・m］	CHH	
-	-	-	-	-	-	-	-	-	-	-	-	T_{out}［kgf・m］	E21 页	
-	-	-	-	-	-	-	-	-	-	-	-	PR0［N］	CHF	
-	-	-	-	-	-	-	-	-	-	-	-	PR0［kgf］	E41 页	6215DB
1.74	1.40	1.18	0.946	0.847	0.690	0.575	0.503	0.394	0.341	0.283	0.231	n_2［r/min］	CVV	
1003	1247	1479	1849	2065	2537	3045	3481	4437	5133	6177	7569	减速比［Z］	E70 页	
													尺寸图	机座号
													登载页	

注）1. 低速轴许可径向负载为负载点在低速轴中央的值。负载点在低速轴中央以外时以及关于许可轴向负载的情况，请参见技术资料 F14 ～ F16 页。
2. 高速轴的径向负载请参见 F17、F18 页。
3. 许可输入容量为 ▭ 的组合为起动时所需的输入容量，而非许可输入容量。运转时，请务必在许可输出扭矩以下使用。

选型表

减速比：104, 121 ～ 7569　机座号：6225DA ～ 6275DA

选型表
n_1=1750（r/min）

n_1：输入转速［r/min］　　T_{out}：许可输出扭矩［N・m＆kgf・m］
n_2：输出转速［r/min］　　Pro：低速轴许可径向负载［N＆kgf］
P_1：许可输入容量［kW］　　注）关于 CNF・CHF 型，请咨询本公司。

机座号	n_2［r/min］	16.8	14.5	12.2	10.6	8.97	7.58	6.41	5.49	4.64	3.70	3.13	2.70	2.39	2.08
	减速比［Z］	104	121	143	165	195	231	273	319	377	473	559	649	731	841
6225DA	P_1［kW］	-	-	-	-	11.3	11.3	11.0	9.60	8.12	6.89	5.83	4.98	4.46	3.64
	T_{out}［N・m］	-	-	-	-	10800	12800	14800	15000	15000	16000	16000	15900	16000	15000
	T_{out}［kgf・m］	-	-	-	-	1100	1310	1510	1530	1530	1630	1630	1620	1630	1530
	PR0［N］	-	-	-	-	122000	130000	137000	142000	145000	145000	145000	145000	145000	145000
	PR0［kgf］	-	-	-	-	12500	13200	13900	14500	14800	14800	14800	14800	14800	14800
6225DB	P_1［kW］	-	22.6	-	17.9	15.1	13.0	-	-	-	-	-	-	-	-
	T_{out}［N・m］	-	13500	-	14500	14500	14800	-	-	-	-	-	-	-	-
	T_{out}［kgf・m］	-	1370	-	1480	1480	1510	-	-	-	-	-	-	-	-
	PR0［N］	-	106000	-	115000	122000	130000	-	-	-	-	-	-	-	-
	PR0［kgf］	-	10800	-	11800	12400	13200	-	-	-	-	-	-	-	-
6235DA	P_1［kW］	-	24.1	-	24.1	20.5	16.7	14.1	12.1	10.2	8.82	7.47	6.43	5.71	4.58
	T_{out}［N・m］	-	14300	-	19500	19600	18900	18900	18900	18900	20500	20500	20500	20500	18900
	T_{out}［kgf・m］	-	1460	-	1990	2000	1930	1930	1930	1930	2090	2090	2090	2090	1930
	PR0［N］	-	133000	-	143000	150000	162000	170000	177000	179000	179000	179000	179000	179000	179000
	PR0［kgf］	-	13600	-	14500	15300	16500	17300	18100	18200	18200	18200	18200	18200	18200
6235DB	P_1［kW］	-	31.5	-	24.2	-	-	-	-	-	-	-	-	-	-
	T_{out}［N・m］	-	18700	-	19600	-	-	-	-	-	-	-	-	-	-
	T_{out}［kgf・m］	-	1910	-	2000	-	-	-	-	-	-	-	-	-	-
	PR0［N］	-	133000	-	143000	-	-	-	-	-	-	-	-	-	-
	PR0［kgf］	-	13500	-	14500	-	-	-	-	-	-	-	-	-	-
6245DA	P_1［kW］	-	-	-	24.1	22.6	22.7	19.2	16.5	13.9	11.1	9.40	8.09	7.19	6.25
	T_{out}［N・m］	-	-	-	19500	21600	25800	25800	25800	25800	25800	25800	25800	25800	25800
	T_{out}［kgf・m］	-	-	-	1990	2200	2630	2630	2630	2630	2630	2630	2630	2630	2630
	PR0［N］	-	-	-	160000	167000	179000	188000	196000	207000	208000	208000	208000	208000	208000
	PR0［kgf］	-	-	-	16300	17100	18200	19200	20000	21100	21200	21200	21200	21200	21200
6245DB	P_1［kW］	-	34.6	-	32.4	27.4	22.7	-	-	-	-	-	-	-	-
	T_{out}［N・m］	-	20500	-	26200	26200	25800	-	-	-	-	-	-	-	-
	T_{out}［kgf・m］	-	2090	-	2680	2680	2630	-	-	-	-	-	-	-	-
	PR0［N］	-	148000	-	158000	167000	179000	-	-	-	-	-	-	-	-
	PR0［kgf］	-	15000	-	16100	17000	18200	-	-	-	-	-	-	-	-
6255DA	P_1［kW］	-	30.1	-	30.1	30.1	27.3	23.1	20.7	17.5	14.9	12.6	10.8	9.61	7.86
	T_{out}［N・m］	-	17900	-	24400	28900	31000	31000	32500	32500	34500	34500	34500	34500	32500
	T_{out}［kgf・m］	-	1830	-	2490	2950	3160	3160	3310	3310	3520	3520	3520	3520	3310
	PR0［N］	-	182000	-	195000	204000	218000	229000	241000	254000	258000	258000	258000	258000	258000
	PR0［kgf］	-	18500	-	19900	20800	22200	23400	24600	25900	26300	26300	26300	26300	26300
6255DB	P_1［kW］	-	46.3	-	38.4	32.5	-	-	-	-	-	-	-	-	-
	T_{out}［N・m］	-	27500	-	31200	31200	-	-	-	-	-	-	-	-	-
	T_{out}［kgf・m］	-	2800	-	3180	3180	-	-	-	-	-	-	-	-	-
	PR0［N］	-	180000	-	194000	204000	-	-	-	-	-	-	-	-	-
	PR0［kgf］	-	18400	-	19800	20800	-	-	-	-	-	-	-	-	-
6265DA	P_1［kW］	-	48.1	-	48.1	45.7	40.5	34.3	29.4	24.8	19.8	16.8	14.4	12.8	11.1
	T_{out}［N・m］	-	28600	-	39000	43700	46000	46000	46000	46000	46000	46000	46000	46000	46000
	T_{out}［kgf・m］	-	2920	-	3980	4460	4690	4690	4690	4690	4690	4690	4690	4690	4690
	PR0［N］	-	221000	-	236000	248000	265000	276000	276000	276000	276000	276000	276000	276000	276000
	PR0［kgf］	-	22500	-	24100	25300	27000	28100	28100	28100	28100	28100	28100	28100	28100
6275DA	P_1［kW］	-	-	-	-	-	-	-	43.5	36.8	29.4	24.8	21.4	19.0	16.5
	T_{out}［N・m］	-	-	-	-	-	-	-	68200	68200	68200	68200	68200	68200	68200
	T_{out}［kgf・m］	-	-	-	-	-	-	-	6950	6950	6950	6950	6950	6950	6950
	PR0［N］	-	-	-	-	-	-	-	248000	248000	248000	248000	248000	248000	248000
	PR0［kgf］	-	-	-	-	-	-	-	25300	25300	25300	25300	25300	25300	25300
机座号	n_2［r/min］	16.8	14.5	12.2	10.6	8.97	7.58	6.41	5.49	4.64	3.70	3.13	2.70	2.39	2.08
	减速比［Z］	104	121	143	165	195	231	273	319	377	473	559	649	731	841

注）1. 低速轴许可径向负载为负载点在低速轴中央的值。负载点在低速轴中央以外时以及关于许可轴向负载的情况，请参见技术资料 F14 ～ F16 页。
2. 高速轴的径向负载请参见 F17、F18 页。
3. 许可输入容量为 ▭ 的组合为起动时所需的输入容量，而非许可输入容量。运转时，请务必在许可输出扭矩以下使用。

选型表

选型表
n_1=1750（r/min）

1.74	1.40	1.18	0.946	0.847	0.690	0.575	0.503	0.394	0.341	0.283	0.231	n_2［r/min］	尺寸图	机座号
1003	1247	1479	1849	2065	2537	3045	3481	4437	5133	6177	7569	减速比［Z］	登载页	
3.22	2.61	2.20	1.76	1.57	1.50	1.50	1.50	1.50	1.50	1.50	1.50	P_1［kW］	CHH	
15900	16000	15100	16000	15900	15900	15100	15900	15100	15900	15100	15100	T_{out}［N・m］	E21 页	
1620	1630	1540	1630	1620	1620	1540	1620	1540	1620	1540	1540	T_{out}［kgf・m］	CHF	6225DA
145000	145000	145000	145000	145000	145000	145000	145000	145000	145000	145000	145000	PR0［N］	E41 页	
14800	14800	14800	14800	14800	14800	14800	14800	14800	14800	14800	14800	PR0［kgf］	CVV	
-	-	-	-	-	-	-	-	-	-	-	-	P_1［kW］	E71 页	
-	-	-	-	-	-	-	-	-	-	-	-	T_{out}［N・m］	CHH	
-	-	-	-	-	-	-	-	-	-	-	-	T_{out}［kgf・m］	E22 页	
-	-	-	-	-	-	-	-	-	-	-	-	PR0［N］	CHF	6225DB
-	-	-	-	-	-	-	-	-	-	-	-	PR0［kgf］	E42 页	
4.16	3.35	2.36	2.26	2.20	2.20	2.20	2.20	2.20	2.20	2.20	2.20	P_1［kW］	CVV	
20500	20500	17200	20500	20500	20500	17200	20500	17200	20500	17200	17200	T_{out}［N・m］	E71 页	
2090	2090	1750	2090	2090	2090	1750	2090	1750	2090	1750	1750	T_{out}［kgf・m］	CHH	
179000	179000	179000	179000	179000	179000	179000	179000	179000	179000	179000	179000	PR0［N］	E22 页	
18200	18200	18200	18200	18200	18200	18200	18200	18200	18200	18200	18200	PR0［kgf］	CHF	6235DA
-	-	-	-	-	-	-	-	-	-	-	-	P_1［kW］	E42 页	
-	-	-	-	-	-	-	-	-	-	-	-	T_{out}［N・m］	CVV	
-	-	-	-	-	-	-	-	-	-	-	-	T_{out}［kgf・m］	E72 页	
-	-	-	-	-	-	-	-	-	-	-	-	PR0［N］	CHH	
-	-	-	-	-	-	-	-	-	-	-	-	PR0［kgf］	E22 页	
5.24	4.21	3.12	2.84	2.54	2.20	2.20	2.20	2.20	2.20	2.20	2.20	P_1［kW］	CHF	6235DB
25800	25800	22600	25800	25800	25800	22600	25800	22600	25800	22600	22600	T_{out}［N・m］	E42 页	
2630	2630	2310	2630	2630	2630	2310	2630	2310	2630	2310	2310	T_{out}［kgf・m］	CVV	
208000	208000	208000	208000	208000	208000	208000	208000	208000	208000	208000	208000	PR0［N］	E72 页	
21200	21200	21200	21200	21200	21200	21200	21200	21200	21200	21200	21200	PR0［kgf］	CHH	
-	-	-	-	-	-	-	-	-	-	-	-	P_1［kW］	E23 页	
-	-	-	-	-	-	-	-	-	-	-	-	T_{out}［N・m］	CHF	6245DA
-	-	-	-	-	-	-	-	-	-	-	-	T_{out}［kgf・m］	E43 页	
-	-	-	-	-	-	-	-	-	-	-	-	PR0［N］	CVV	
-	-	-	-	-	-	-	-	-	-	-	-	PR0［kgf］	E73 页	
7.00	5.63	4.27	3.80	3.70	3.70	3.70	3.70	3.70	3.70	3.70	3.70	P_1［kW］	CHH	
34500	34500	31000	34500	34500	34500	31000	34500	31000	34500	31000	31000	T_{out}［N・m］	E23 页	
3520	3520	3160	3520	3520	3520	3160	3520	3160	3520	3160	3160	T_{out}［kgf・m］	CHF	6255DA
258000	258000	258000	258000	258000	258000	258000	258000	258000	258000	258000	258000	PR0［N］	E43 页	
26300	26300	26300	26300	26300	26300	26300	26300	26300	26300	26300	26300	PR0［kgf］	CVV	
-	-	-	-	-	-	-	-	-	-	-	-	P_1［kW］	E74 页	
-	-	-	-	-	-	-	-	-	-	-	-	T_{out}［N・m］	CHH	
-	-	-	-	-	-	-	-	-	-	-	-	T_{out}［kgf・m］	E24 页	
-	-	-	-	-	-	-	-	-	-	-	-	PR0［N］	CHF	6255DB
-	-	-	-	-	-	-	-	-	-	-	-	PR0［kgf］	E44 页	
9.34	7.51	6.06	5.50	5.50	5.50	5.50	5.50	5.50	5.50	5.50	5.50	P_1［kW］	CVV	
46000	46000	44000	46000	46000	46000	44000	46000	44000	46000	44000	44000	T_{out}［N・m］	E74 页	
4690	4690	4490	4690	4690	4690	4490	4690	4490	4690	4490	4490	T_{out}［kgf・m］	CHH	
276000	276000	276000	276000	276000	276000	276000	276000	276000	276000	276000	276000	PR0［N］	E24 页	
28100	28100	28100	28100	28100	28100	28100	28100	28100	28100	28100	28100	PR0［kgf］	CHF	6265DA
13.8	11.1	9.39	7.51	7.50	7.50	7.50	7.50	7.50	7.50	7.50	7.50	P_1［kW］	E44 页	
68200	68200	68200	68200	68200	68200	68200	68200	68200	68200	68200	68200	T_{out}［N・m］	CVV	
6950	6950	6950	6950	6950	6950	6950	6950	6950	6950	6950	6950	T_{out}［kgf・m］	E75 页	
248000	248000	245000	248000	248000	248000	245000	248000	245000	245000	245000	245000	PR0［N］	CHH	
25300	25300	25000	25300	25300	25300	25000	25300	25000	25000	25000	25000	PR0［kgf］	E24 页	
													CHF	6275DA
													E75 页	
													CVV	
1.74	1.40	1.18	0.946	0.847	0.690	0.575	0.503	0.394	0.341	0.283	0.231	n_2［r/min］	尺寸图	机座号
1003	1247	1479	1849	2065	2537	3045	3481	4437	5133	6177	7569	减速比［Z］	登载页	

注）1. 低速轴许可径向负载为负载点在低速轴中央的值。负载点在低速轴中央以外时以及关于许可轴向负载的情况，请参见技术资料 F14 ～ F16 页。
2. 高速轴的径向负载请参见 F17、F18 页。
3. 许可输入容量为 ▭ 的组合为起动时所需的输入容量，而非许可输入容量。运转时，请务必在许可输出扭矩以下使用。

M E M O

CYCLO® 减速机 E

减速机

尺寸图

	页码
1. 卧式・底脚安装	E3
2. 卧式・法兰安装	E25
3. 立式・带安装台	E45

注意事项

1. 本产品目录尺寸图中所标注的尺寸值，除轴径及主要安装部外，均为考虑了各部凹凸的最大尺寸。因此，可能与实际的产品尺寸略有不同。
2. 尺寸图中未标注部分的尺寸请咨询本公司。
3. 本产品目录尺寸图如有变更，恕不预告。
4. 请用户最终确认所用产品的尺寸为本公司提交的生产规格书。

M E M O

E　减速机

尺寸图 卧式・底脚安装

	页码
CHH SK（6070SK ～ 6115SK）	E4
CNH 1 级型（6060 ～ 6125）	E6
CHH 1 级型（6130 ～ 6275）	E8
CNH 2 级型（6060DA ～ 6125DB）	E13
CHH 2 级型（6130DA ～ 6275DA）	E15

注意事项

1. 本产品目录尺寸图中所标注的尺寸值，除轴径及主要安装部外，均为考虑了各部凹凸的最大尺寸。因此，可能与实际的产品尺寸略有不同。
2. 尺寸图中未标注部分的尺寸请咨询本公司。
3. 本产品目录尺寸图如有变更，恕不预告。
4. 请用户最终确认所用产品的尺寸为本公司提交的生产规格书。

尺寸图

CHH-607□SK- 减速比　质量 4.0 kg

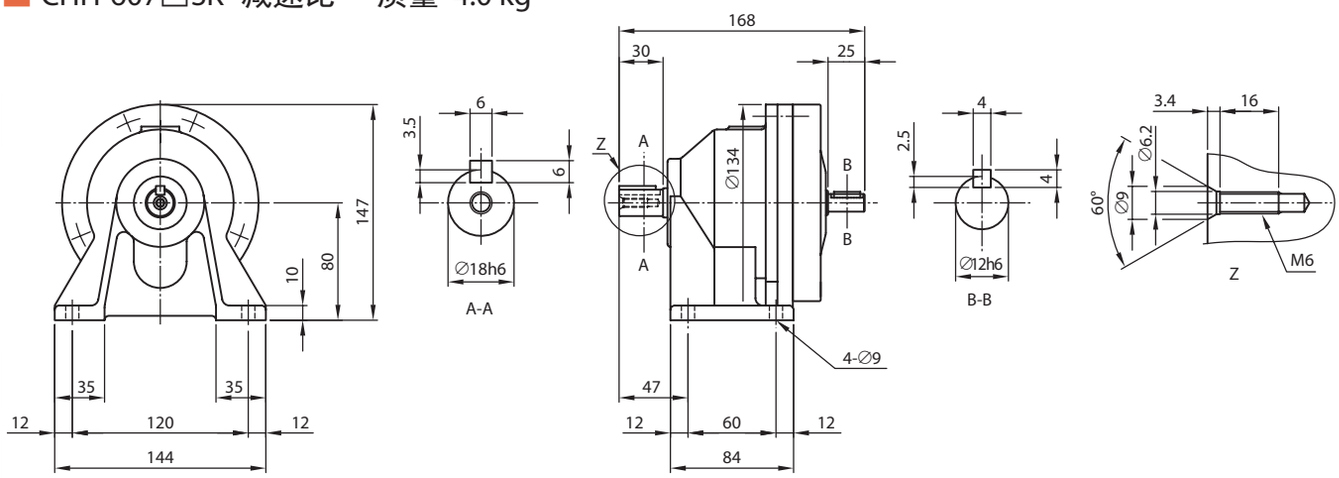

CHH-608□SK- 减速比　质量 5.0 kg

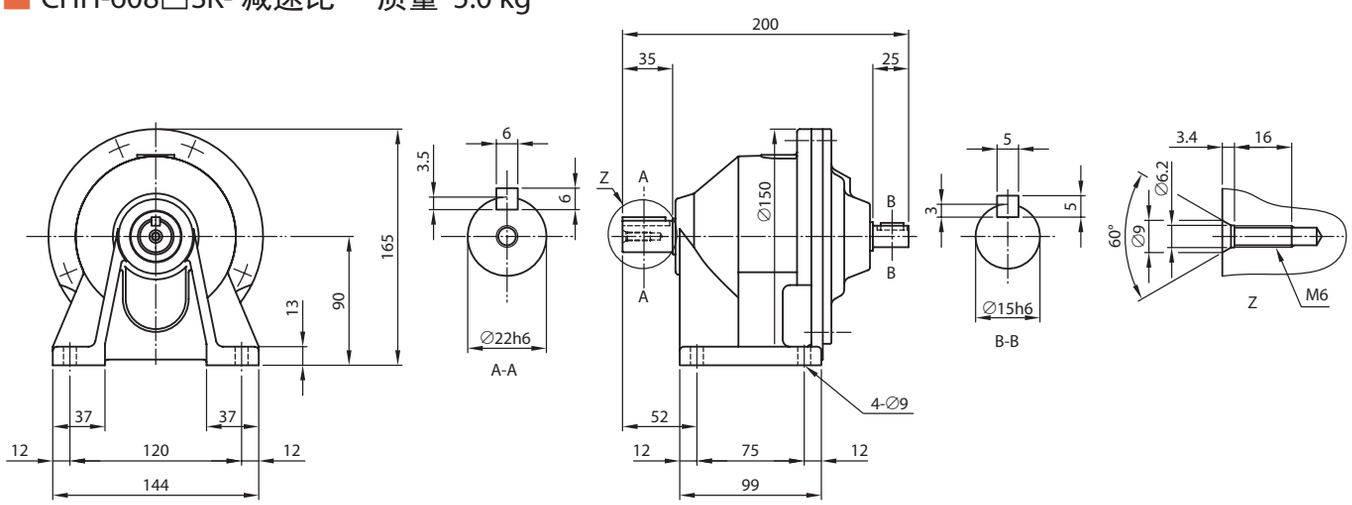

CHH-609□SK- 减速比　质量 7.0 kg

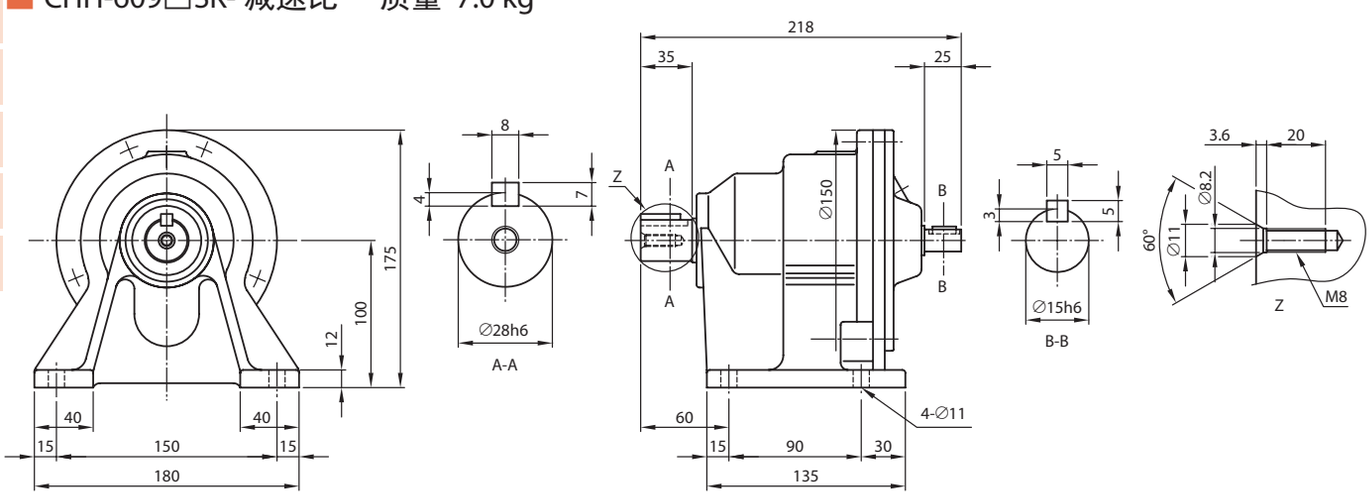

注）1. 型号的□中填写“0”或“5”。详情请参见选型表。
2. 低速、高速轴轴端的尺寸公差为日本标准 JIS B 0401-1998“h6”。
3. 低速、高速轴的键及键槽尺寸符合日本标准 JIS B 1301-1996（ISO）“键及键槽　平行键（夹入型）”。
4. 低、高速轴轴端部的详细尺寸请参见技术资料 F19 ～ F21 页。
5. 本尺寸图的尺寸如有变更，恕不预告。

CHH-610□SK- 减速比　质量 8.0 kg

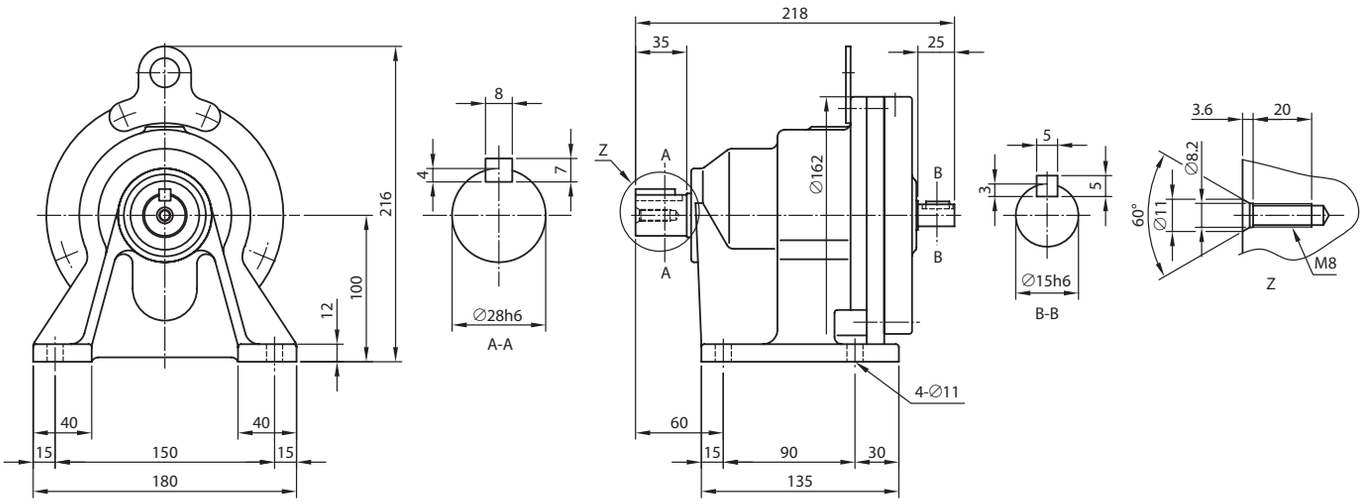

CHH-611□SK- 减速比　质量 22 kg

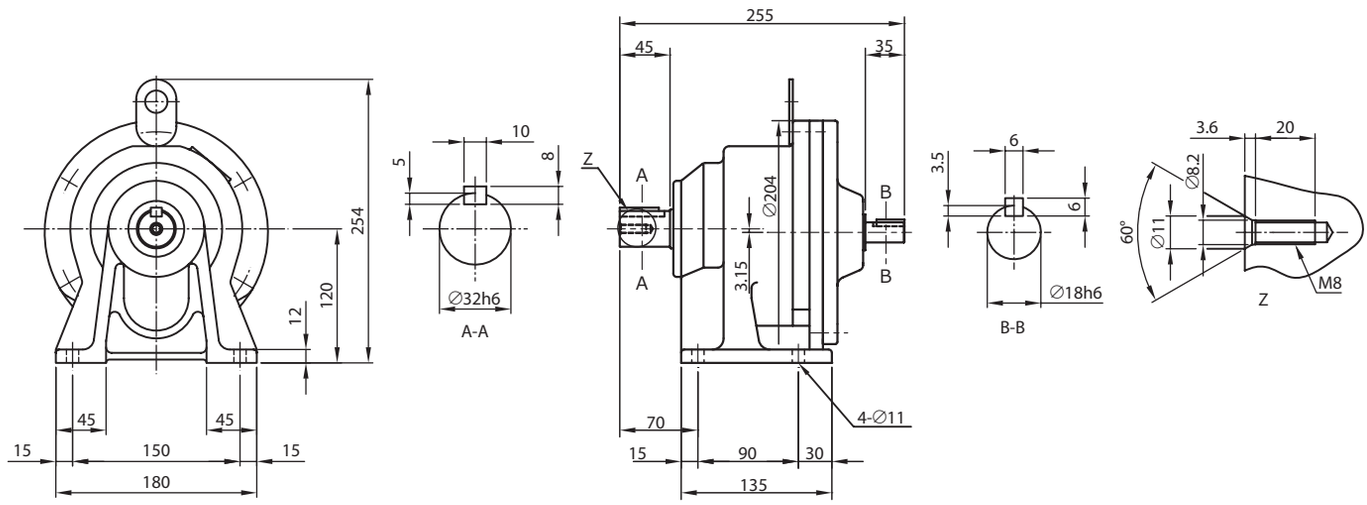

注）1. 型号的□中填写“0”或“5”。详情请参见选型表。
2. 低速、高速轴轴端的尺寸公差为日本标准 JIS B 0401-1998“h6”。
3. 低速、高速轴的键及键槽尺寸符合日本标准 JIS B 1301-1996（ISO）“键及键槽　平行键（夹入型）”。
4. 低、高速轴轴端部的详细尺寸请参见技术资料 F19 ～ F21 页。
5. 本尺寸图的尺寸如有变更，恕不预告

尺寸图

CNH-606□- 减速比　质量 2.5 kg

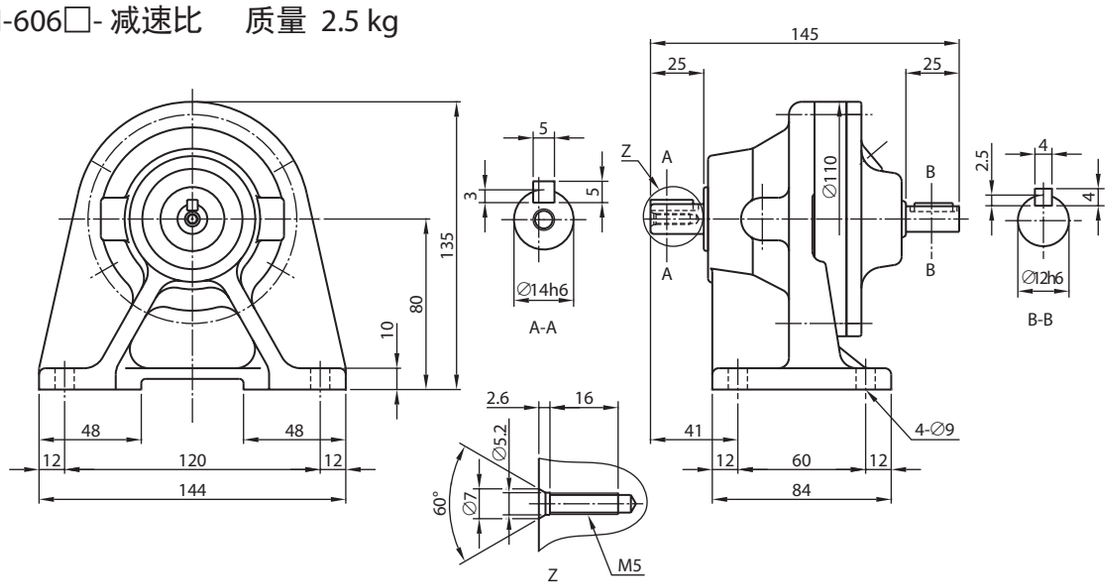

CNH-607□- 减速比　质量 2.5 kg

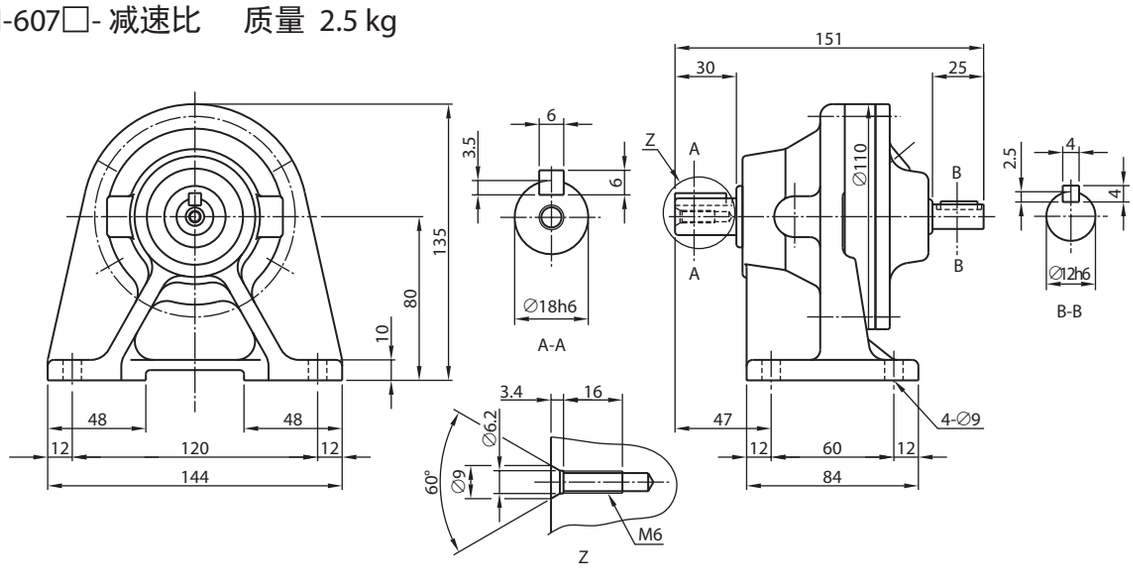

CNH-608□- 减速比　质量 8.0 kg

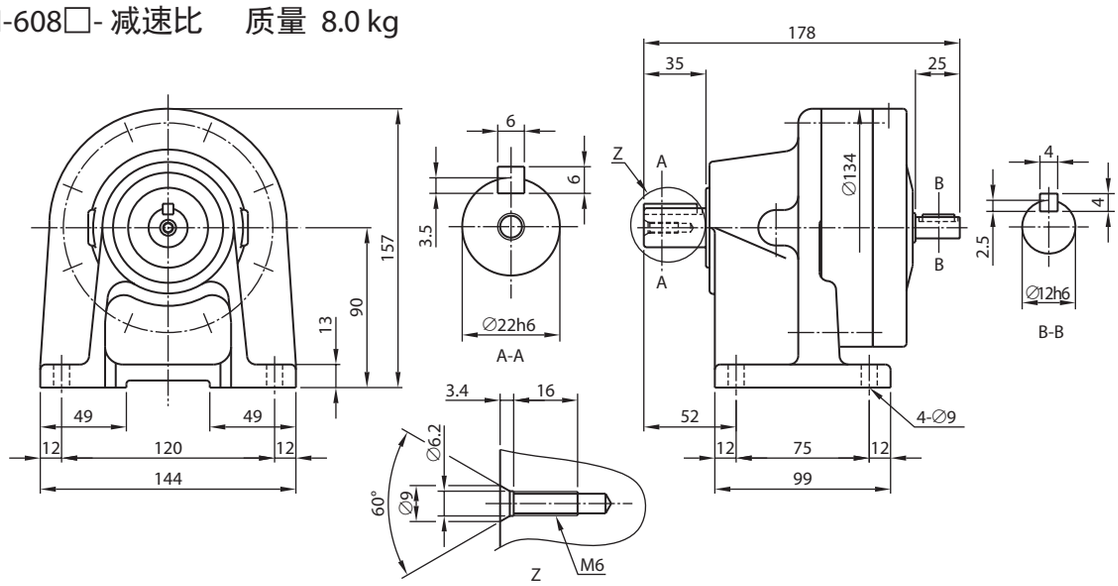

注）1. 型号的□中填写“0”或“5”。详情请参见选型表。
2. 低速、高速轴轴端的尺寸公差为日本标准 JIS B 0401-1998“h6”。
3. 低速、高速轴的键及键槽尺寸符合日本标准 JIS B 1301-1996（ISO）“键及键槽　平行键（夹入型）”。
4. 低、高速轴轴端部的详细尺寸请参见技术资料 F19 ～ F21 页。
5. 本尺寸图的尺寸如有变更，恕不预告。

尺寸图

CNH-609□- 减速比　质量 8.0 kg

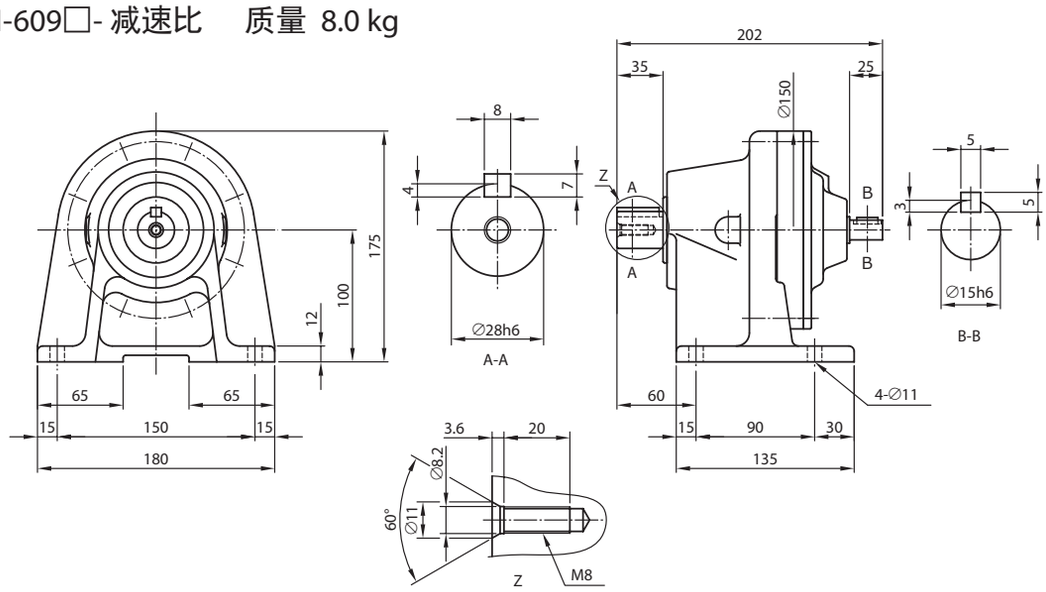

* CNH-610□- 减速比　质量 13 kg

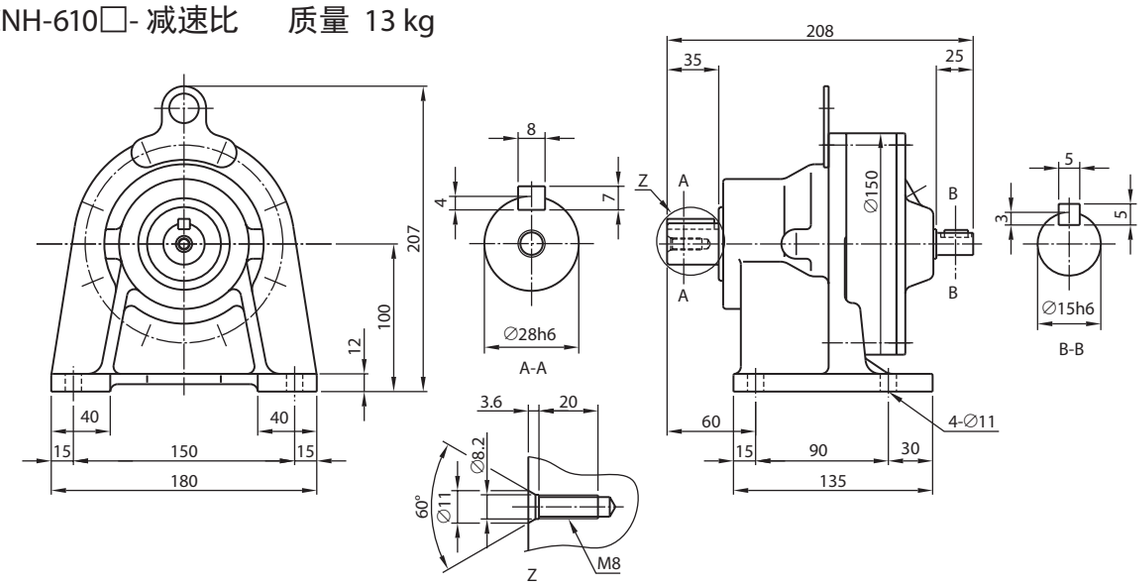

CNH-611□- 减速比　质量 17 kg

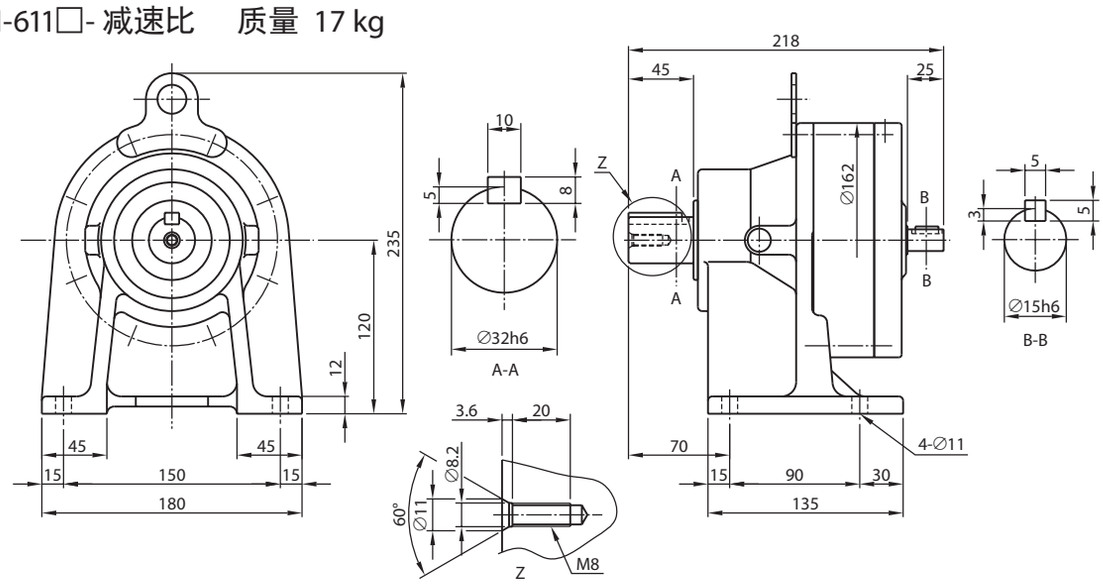

注）1. 型号的□中填写“0”或“5”。详情请参见选型表。
2. 低速、高速轴轴端的尺寸公差为日本标准 JIS B 0401-1998“h6”。
3. 低速、高速轴的键及键槽尺寸符合日本标准 JIS B 1301-1996（ISO）“键及键槽　平行键（夹入型）”。
4. 低、高速轴轴端部的详细尺寸请参见技术资料 F19 ～ F21 页。
5. 型号中带 * 的机型还备有中心高稍高的可选项。详细内容请参见 G14 页。
6. 本尺寸图的尺寸如有变更，恕不预告。

尺寸图

＊ CNH-612□- 减速比　质量 24 kg

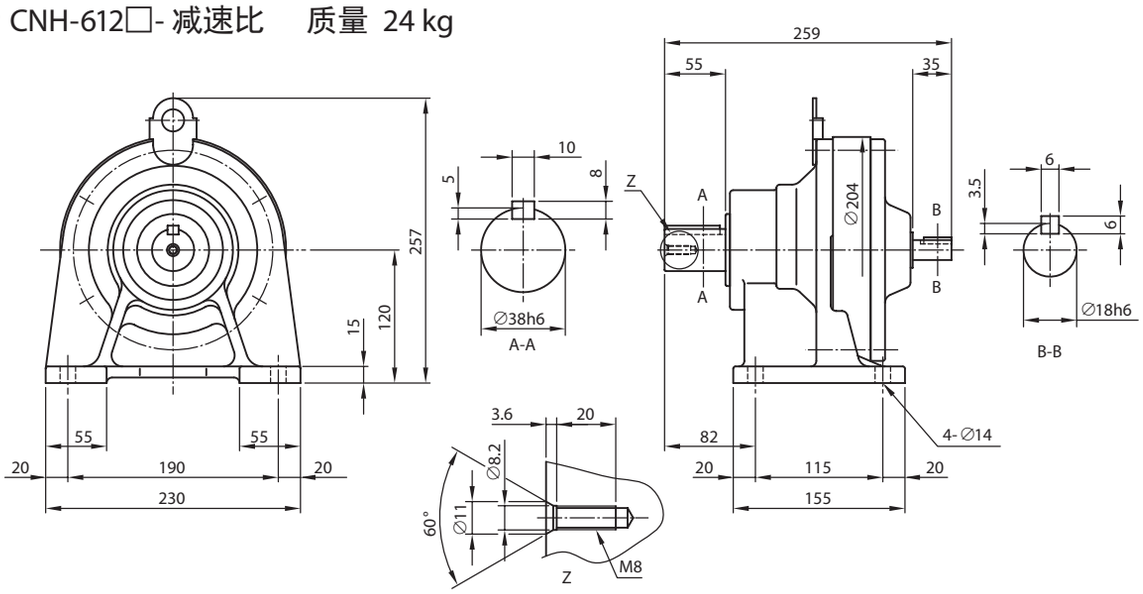

CHH-613□- 减速比　质量 44 kg

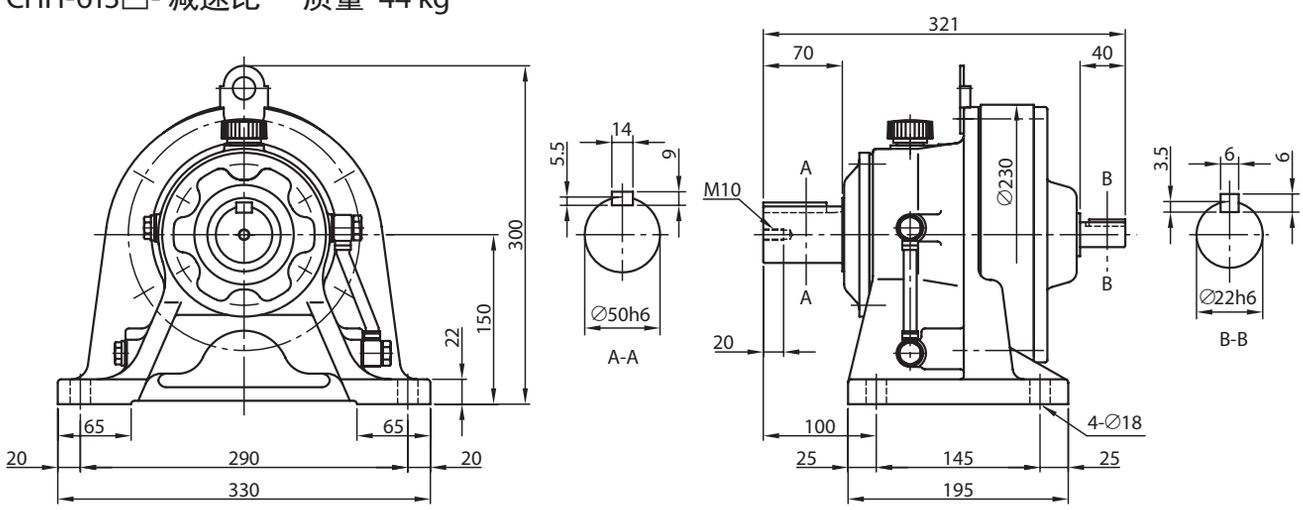

＊ CHH-614□- 减速比　质量 45 kg

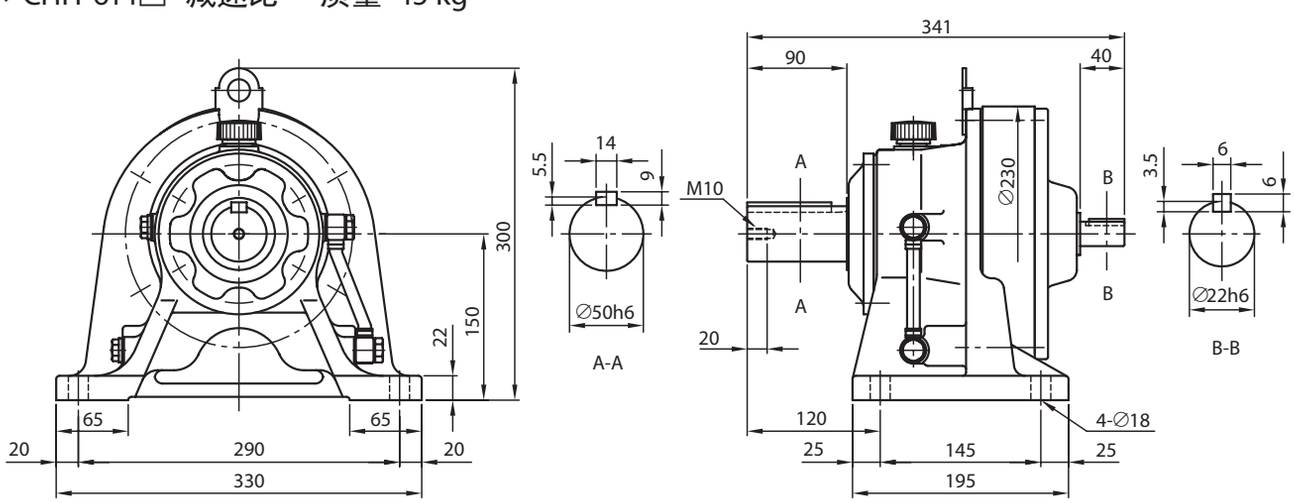

注）1. 型号的□中填写“0”或“5”。详情请参见选型表。
2. 低速、高速轴轴端的尺寸公差为日本标准 JIS B 0401-1998“h6”。
3. 低速、高速轴的键及键槽尺寸符合日本标准 JIS B 1301-1996（ISO）“键及键槽　平行键（夹入型）”。
4. 低、高速轴轴端部的详细尺寸请参见技术资料 F19 ～ F21 页。
5. 低速轴方向垂直向下（CVH 型）时，低速轴的有效长度不同。详细尺寸请参见技术资料 F20 页。
6. 型号中带 * 的机型还备有中心高稍高的可选项。详细内容请参见 G14 页。
7. 本尺寸图的尺寸如有变更，恕不预告。

尺寸图

✲ CHH-616□- 减速比　质量 84 kg

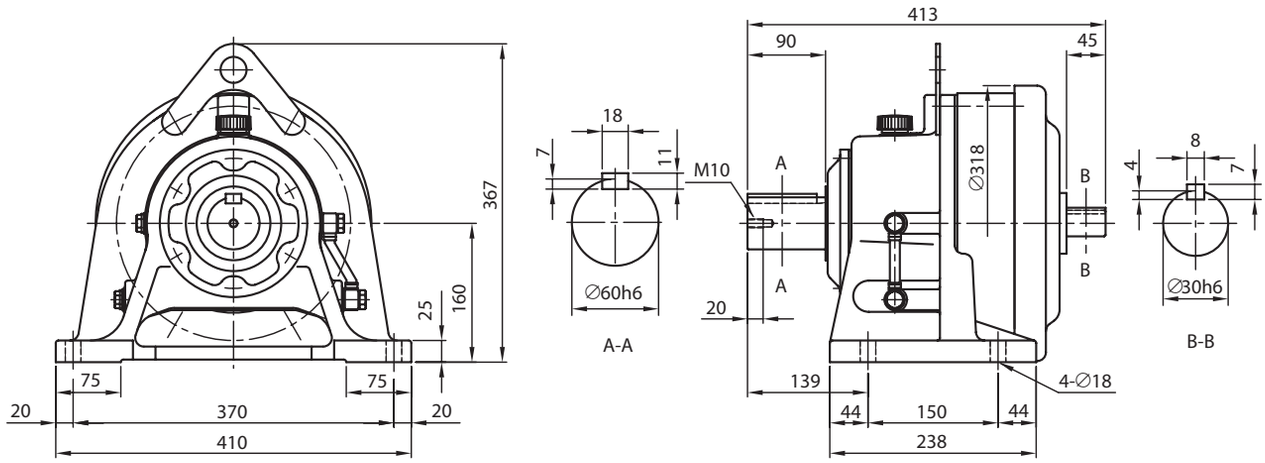

CHH-617□- 减速比　质量 125 kg

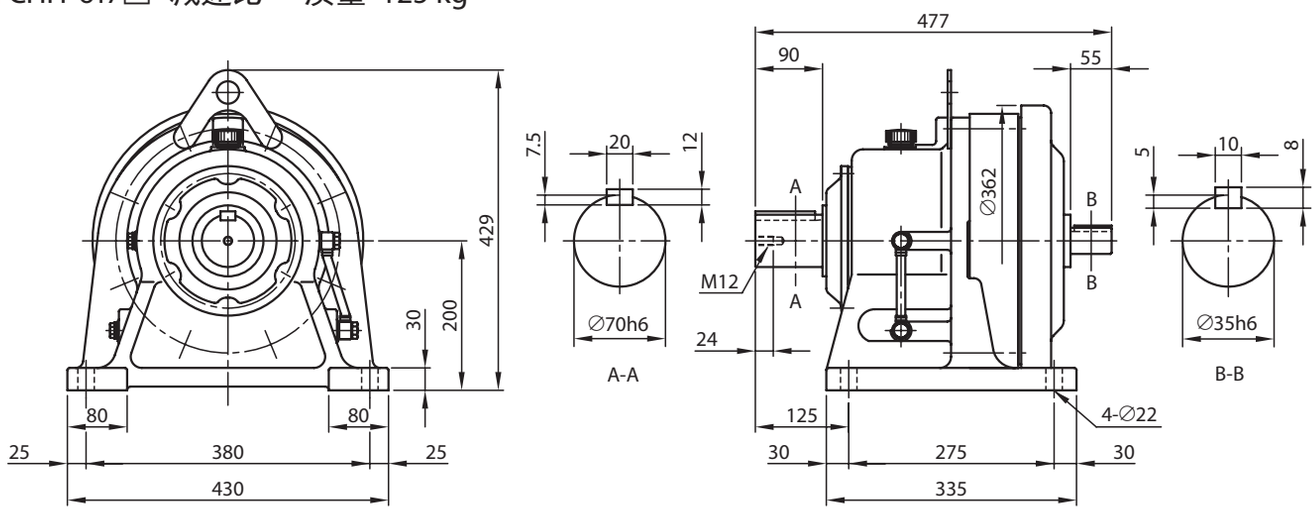

CHH-618□- 减速比　质量 166 kg

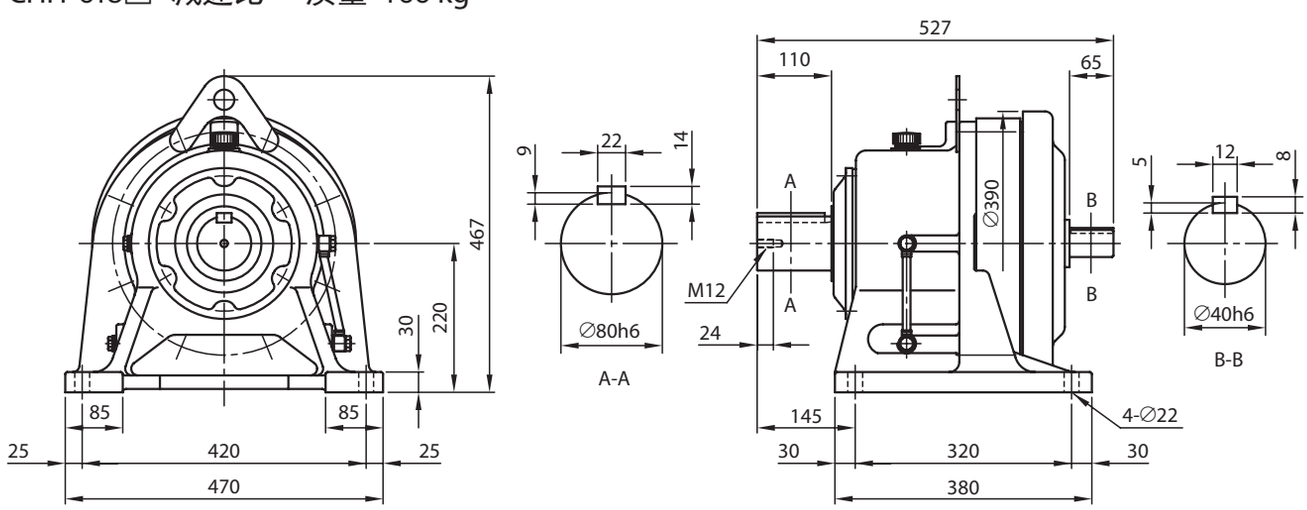

注）1. 型号的□中填写“0”或“5”。详情请参见选型表。
2. 低速、高速轴轴端的尺寸公差为日本标准 JIS B 0401-1998“h6”。
3. 低速、高速轴的键及键槽尺寸符合日本标准 JIS B 1301-1996（ISO）“键及键槽　平行键（夹入型）”。
4. 低、高速轴轴端部的详细尺寸请参见技术资料 F19 ～ F21 页。
5. 低速轴方向垂直向下（CVH 型）时，低速轴的有效长度不同。详细尺寸请参见技术资料 F20 页。
6. 型号中带 * 的机型还备有中心高稍高的可选项。详细内容请参见 G14 页。
7. 本尺寸图的尺寸如有变更，恕不预告。

尺寸图

CHH-619□- 减速比　质量 240 kg

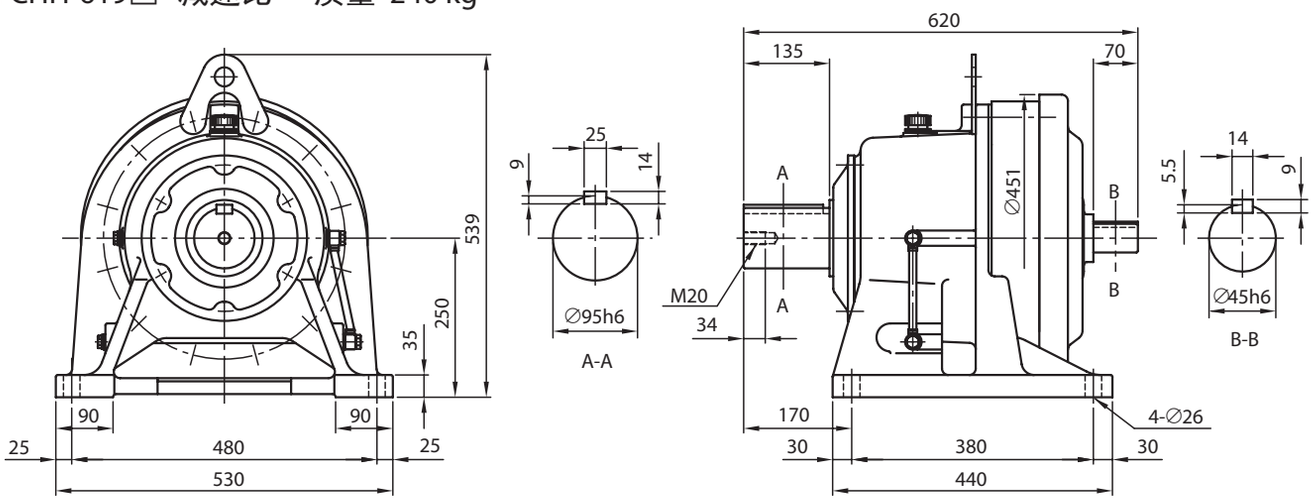

CHH-6205- 减速比　质量 255 kg

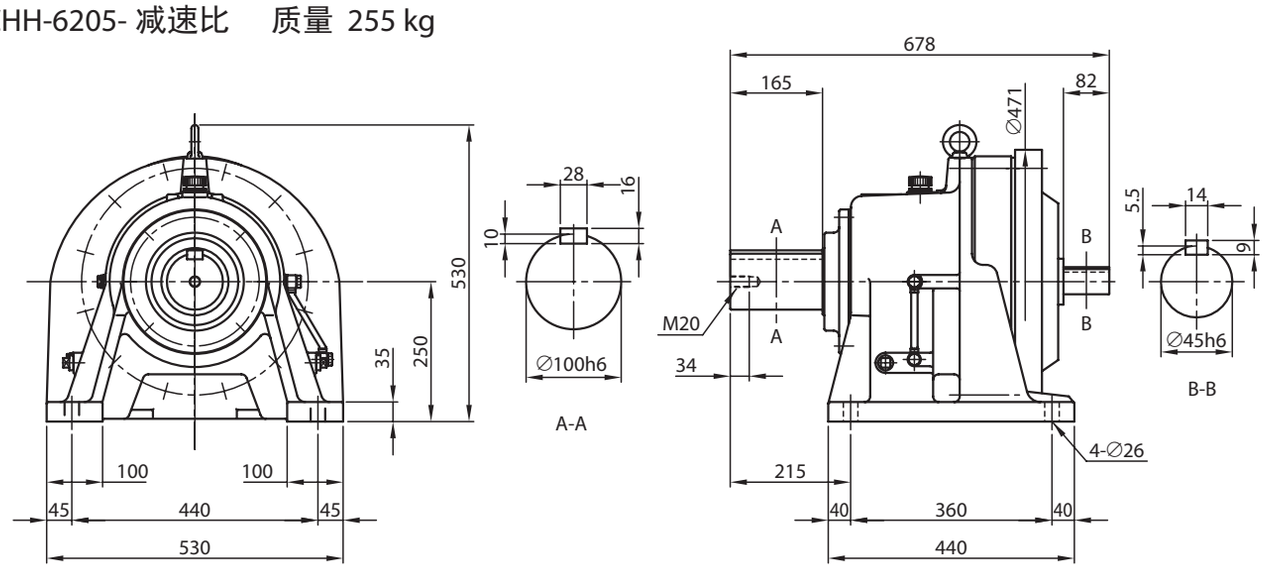

CHH-6215- 减速比　质量 336 kg

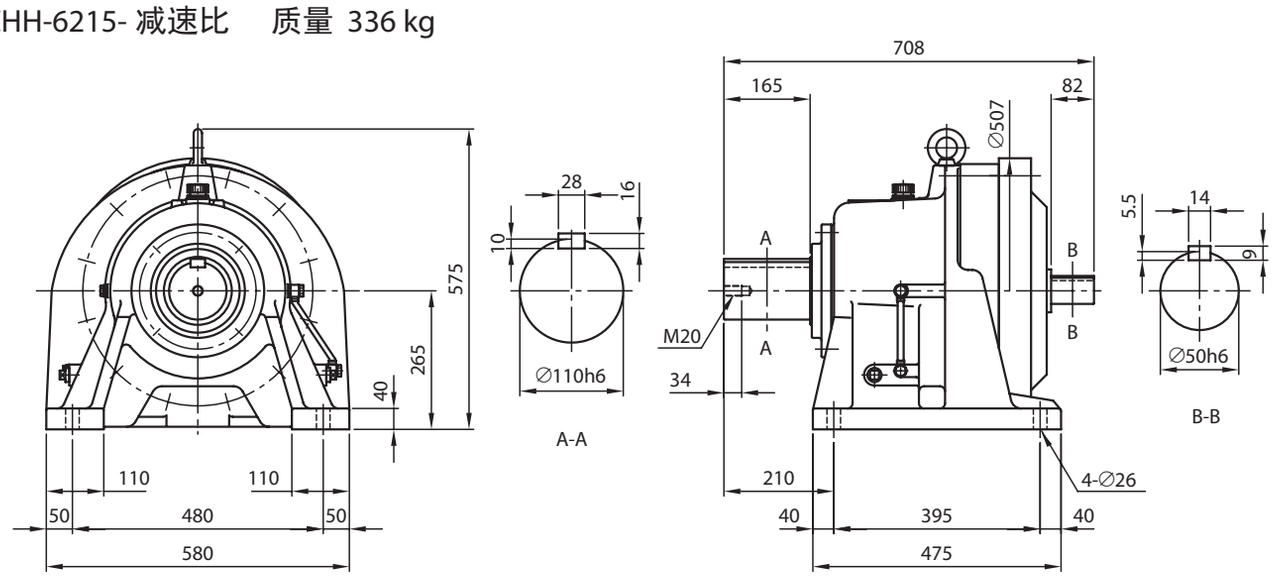

注）1. 型号的□中填写“0”或“5”。详情请参见选型表。
2. 低速、高速轴轴端的尺寸公差为日本标准 JIS B 0401-1998“h6”。
3. 低速、高速轴的键及键槽尺寸符合日本标准 JIS B 1301-1996（ISO）“键及键槽　平行键（夹入型）”。
4. 低、高速轴轴端部的详细尺寸请参见技术资料 F19 ～ F21 页。
5. 低速轴方向垂直向下（CVH 型）时，低速轴的有效长度不同。详细尺寸请参见技术资料 F20 页。
6. 本尺寸图的尺寸如有变更，恕不预告。

尺寸图

CHH-6225- 减速比　质量 409 kg

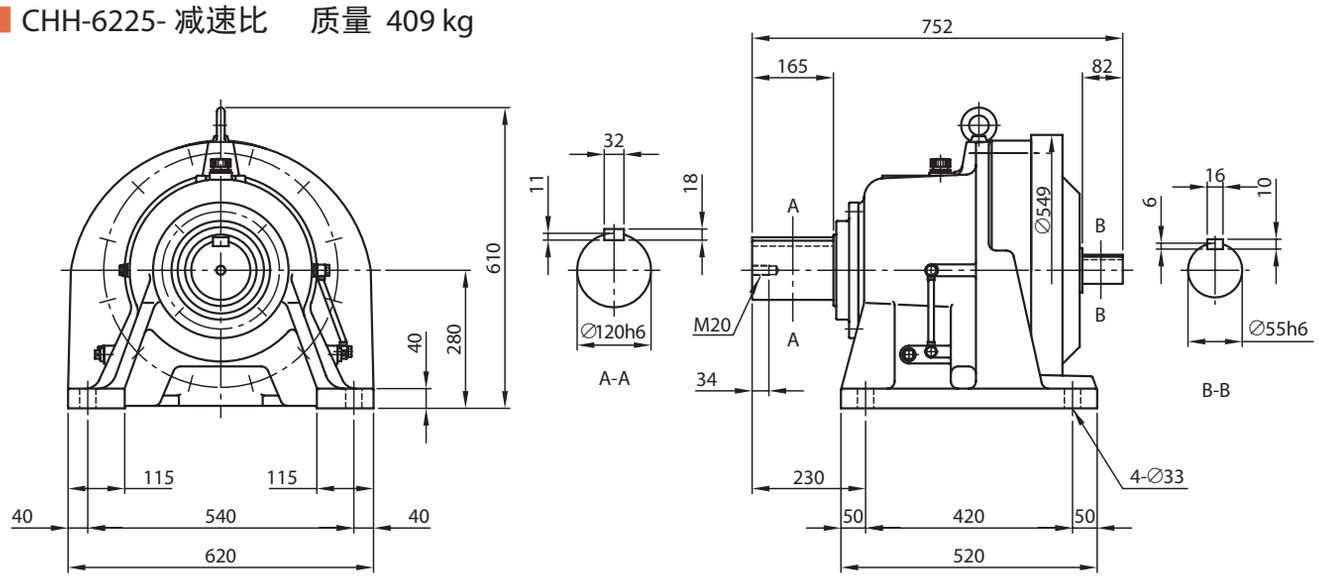

CHH-6235- 减速比　质量 503 kg

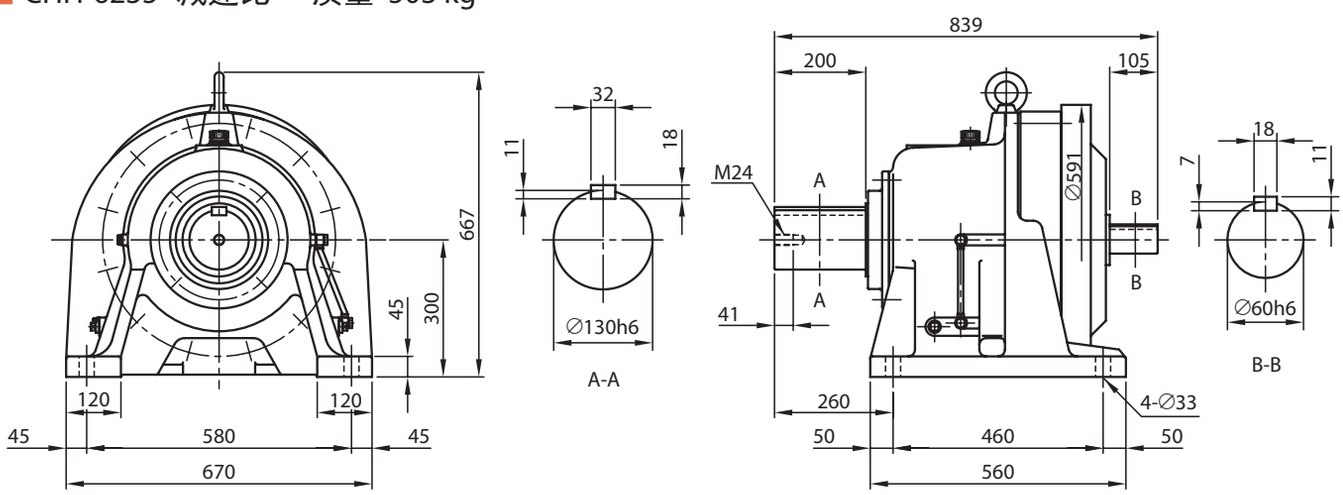

CHH-6245- 减速比　质量 614 kg

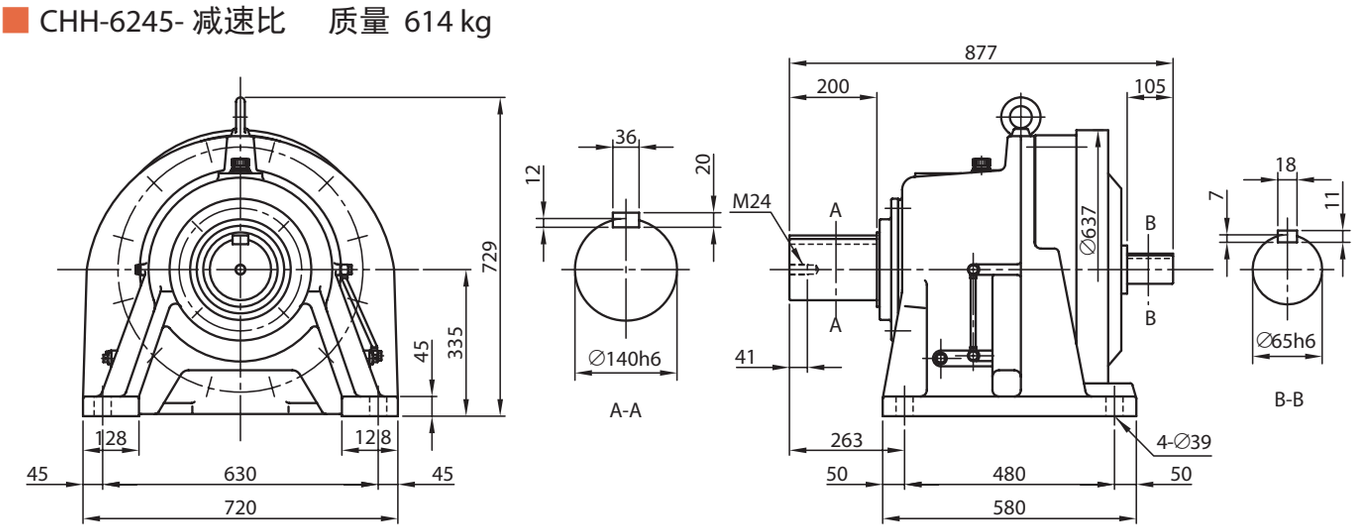

注）1. 低速、高速轴轴端的尺寸公差为日本标准 JIS B 0401-1998“h6”。
2. 低低速、高速轴的键及键槽尺寸符合日本标准 JIS B 1301-1996（ISO）“键及键槽　平行键（夹入型）”。
3. 低、高速轴轴端部的详细尺寸请参见技术资料 F19 ～ F21 页。
4. 本尺寸图的尺寸如有变更，恕不预告。

尺寸图

CHH-6255- 减速比　质量 957 kg

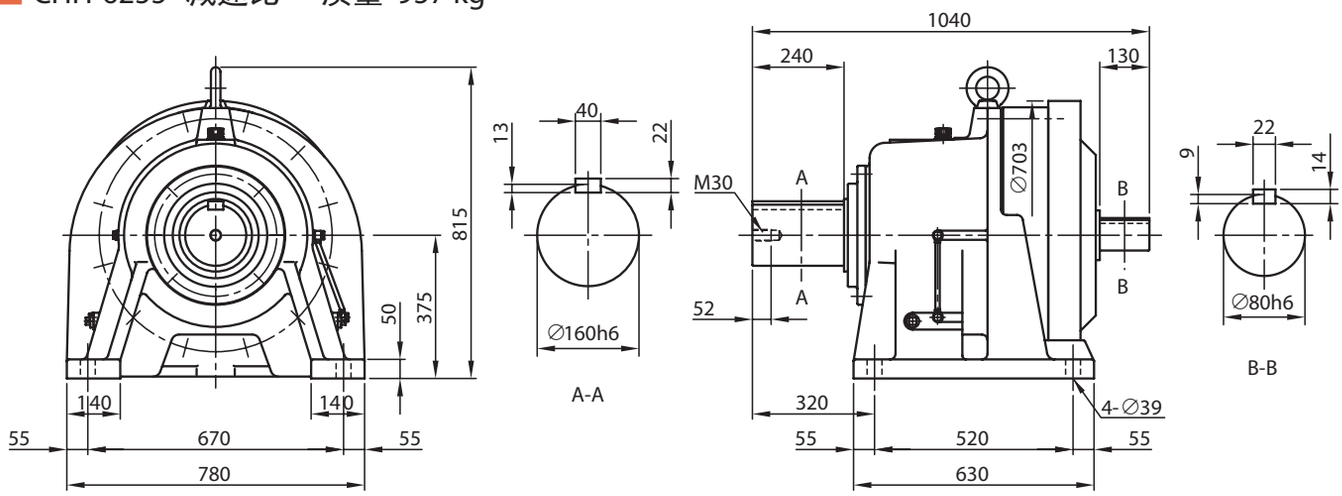

CHH-6265- 减速比　质量 1190 kg

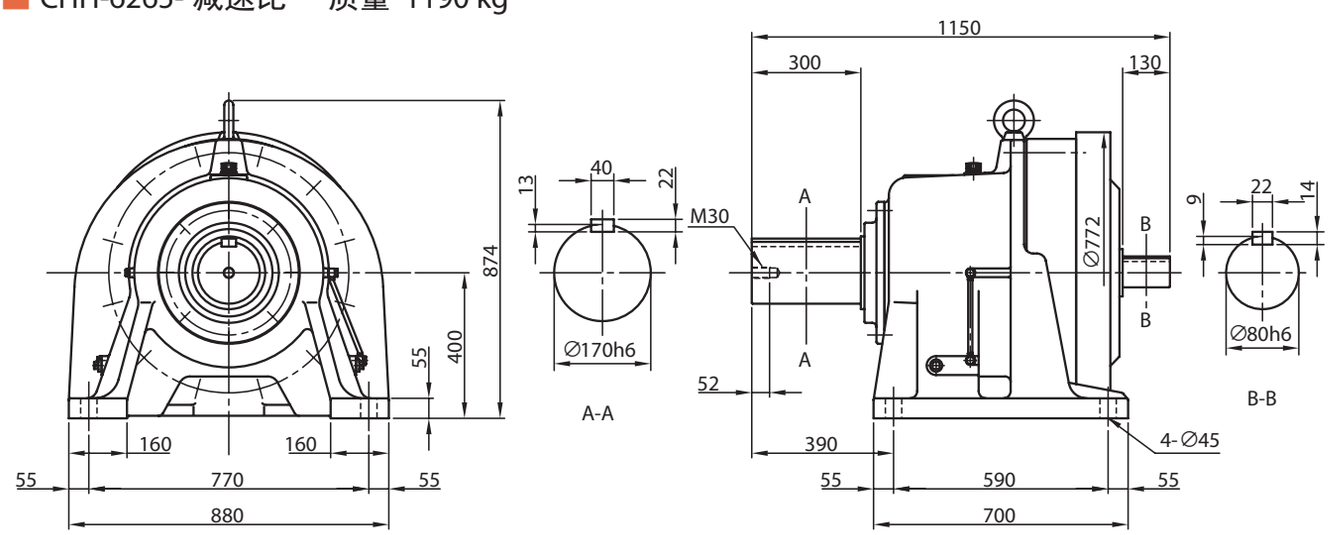

CHH-6275- 减速比　质量 2515 kg

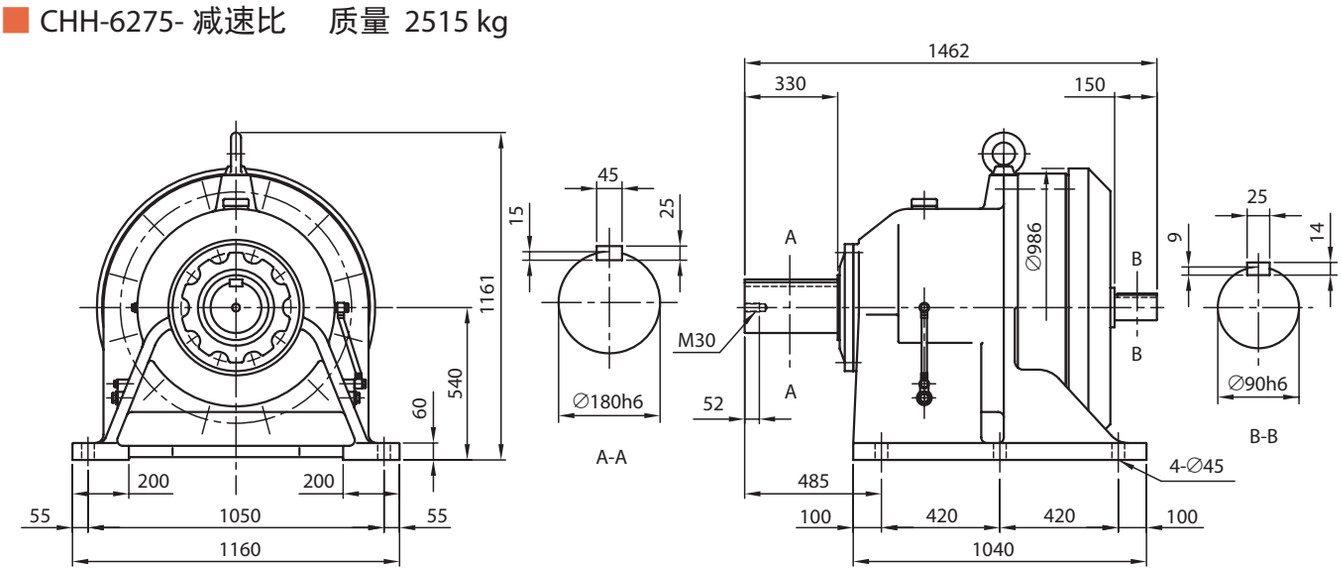

注）1. 低速、高速轴轴端的尺寸公差为日本标准 JIS B 0401-1998“h6”。
2. 低低速、高速轴的键及键槽尺寸符合日本标准 JIS B 1301-1996（ISO）“键及键槽　平行键（夹入型）”。
3. 低、高速轴轴端部的详细尺寸请参见技术资料 F19 ～ F21 页。
4. 低速轴方向垂直向下（CVH 型）时，低速轴的有效长度不同。详细尺寸请参见技术资料 F20 页。
5. 本尺寸图的尺寸如有变更，恕不预告。

尺寸图

CNH-606□DA- 减速比　质量 4.0 kg

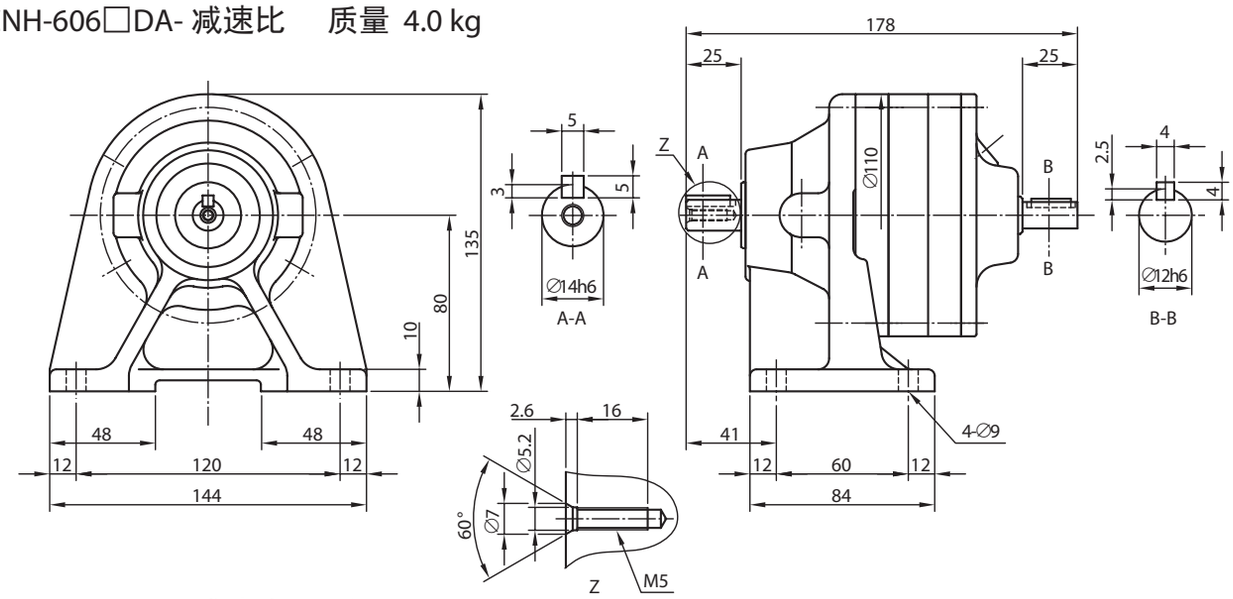

CNH-607□DA- 减速比　质量 4.5 kg

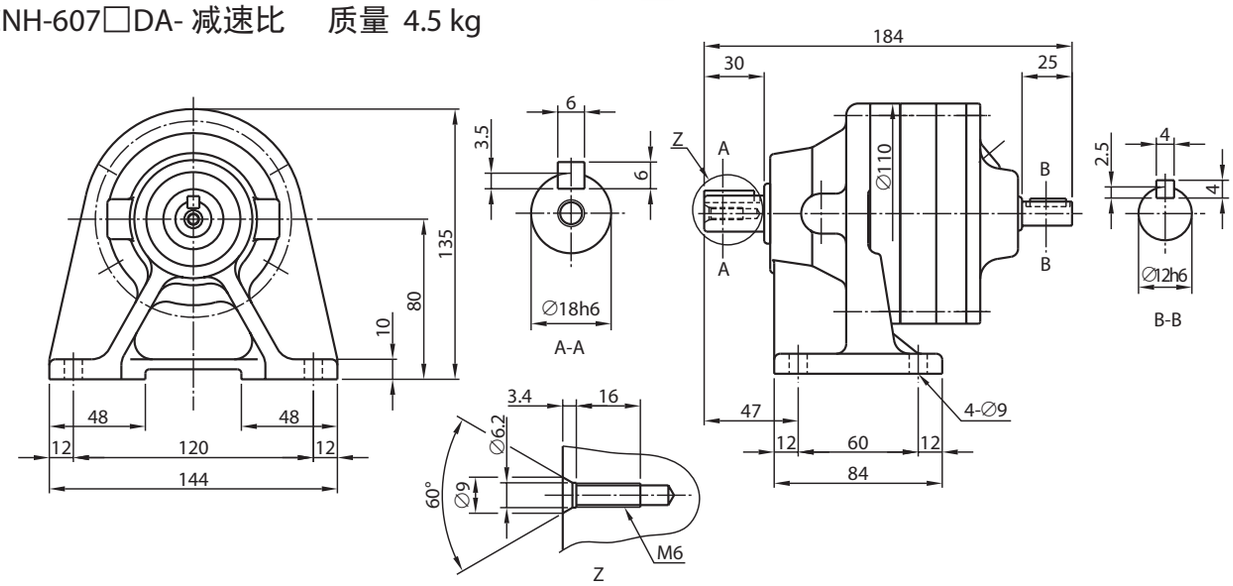

CNH-609□DA- 减速比　质量 9.0 kg

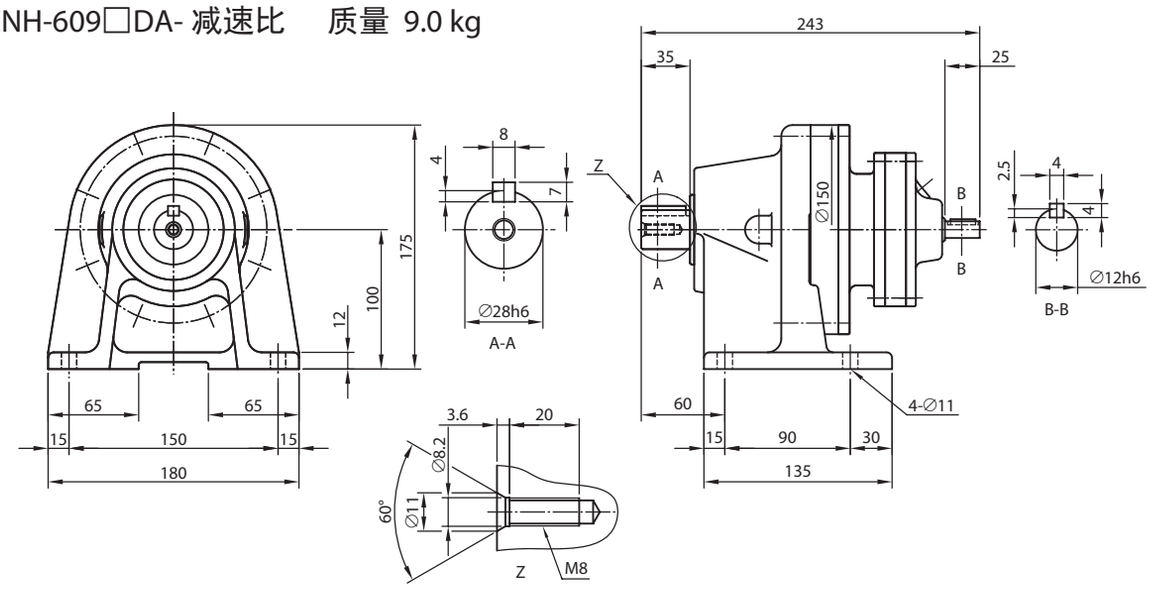

注）1. 型号的□中填写“0”或“5”。详情请参见选型表。
2. 低速、高速轴轴端的尺寸公差为日本标准 JIS B 0401-1998“h6”。
3. 低速、高速轴的键及键槽尺寸符合日本标准 JIS B 1301-1996（ISO）“键及键槽　平行键（夹入型）”。
4. 低、高速轴轴端部的详细尺寸请参见技术资料 F19 ～ F21 页。
5. 本尺寸图的尺寸如有变更，恕不预告。

尺寸图

✲ CNH-610□DA- 减速比　质量 15 kg

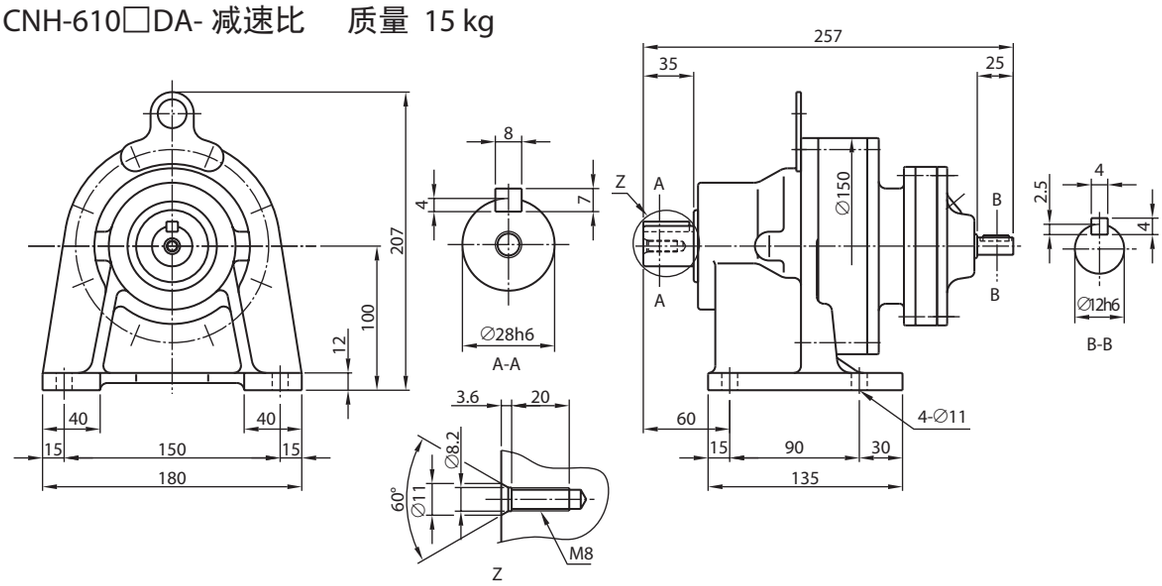

✲ CNH-612□DA- 减速比　质量 26 kg

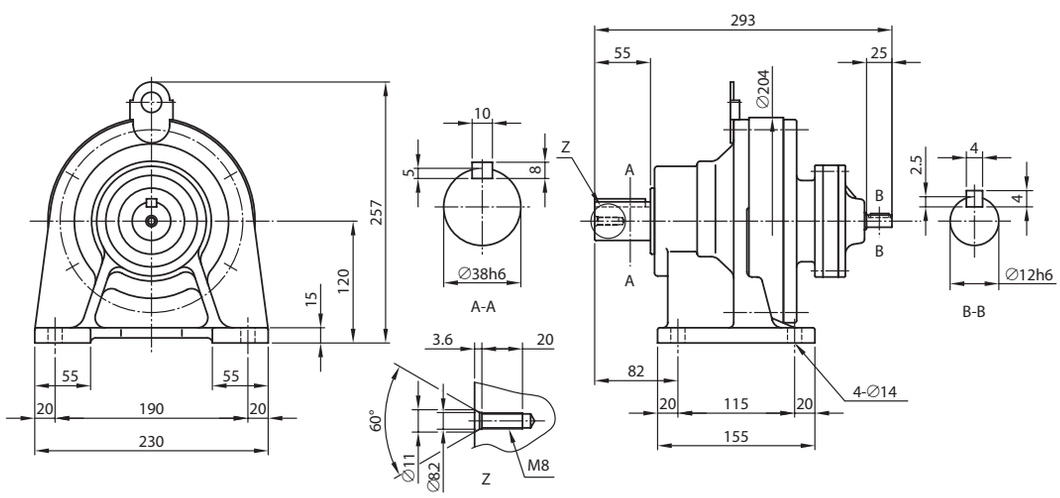

✲ CNH-612□DB- 减速比　质量 29 kg

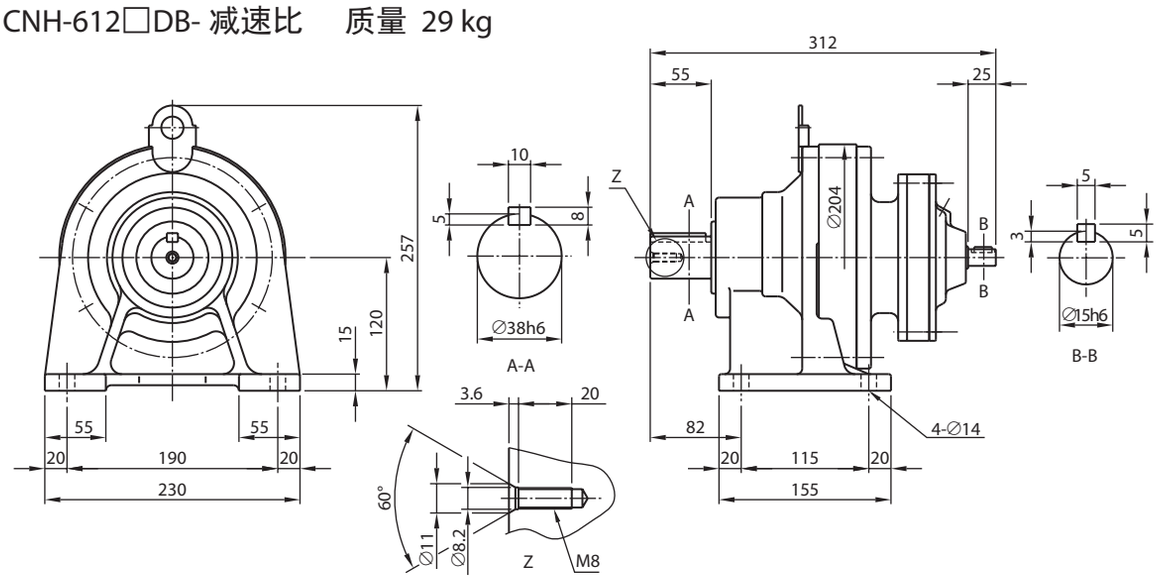

注）1. 型号的□中填写“0”或“5”。详情请参见选型表。
2. 低速、高速轴轴端的尺寸公差为日本标准 JIS B 0401-1998“h6”。
3. 低速、高速轴的键及键槽尺寸符合日本标准 JIS B 1301-1996（ISO）“键及键槽　平行键（夹入型）”。
4. 低、高速轴轴端部的详细尺寸请参见技术资料 F19 ～ F21 页。
5. 型号中带 * 的机型还备有中心高稍高的可选项。详细内容请参见 G4 页。
6. 本尺寸图的尺寸如有变更，恕不预告。

尺寸图

CHH-613□DA- 减速比　质量 45 kg

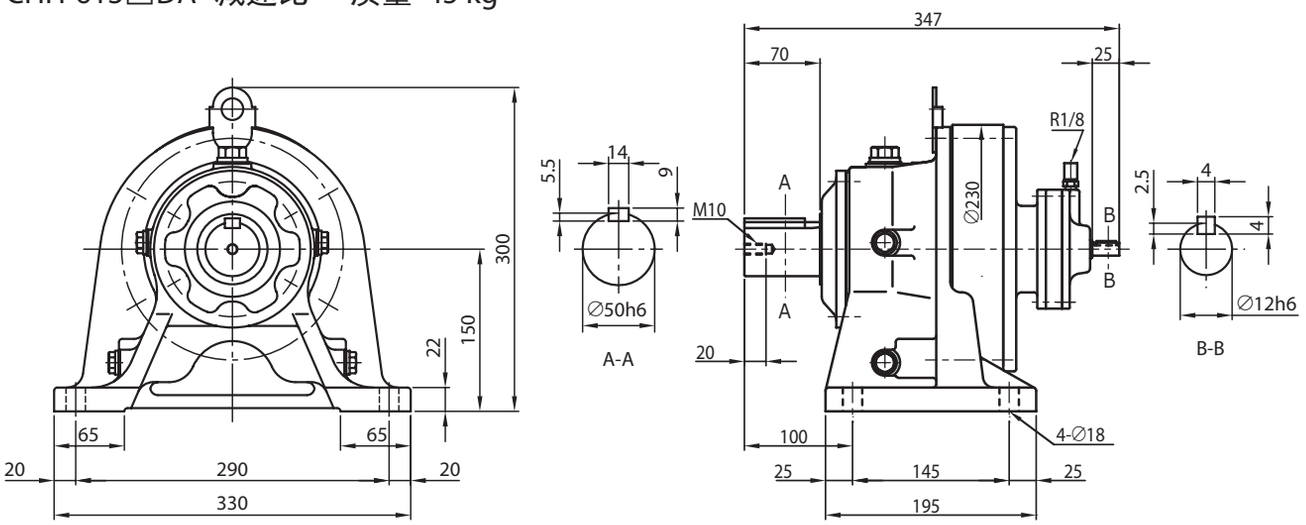

CHH-613□DB- 减速比　质量 49 kg

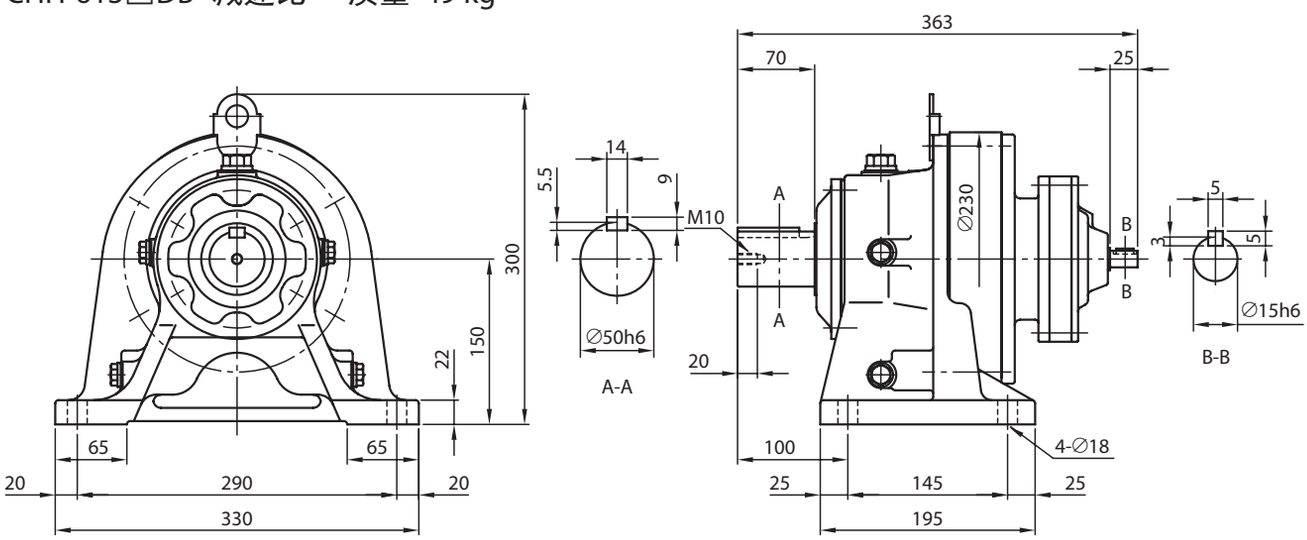

CHH-613□DC- 减速比　质量 50 kg

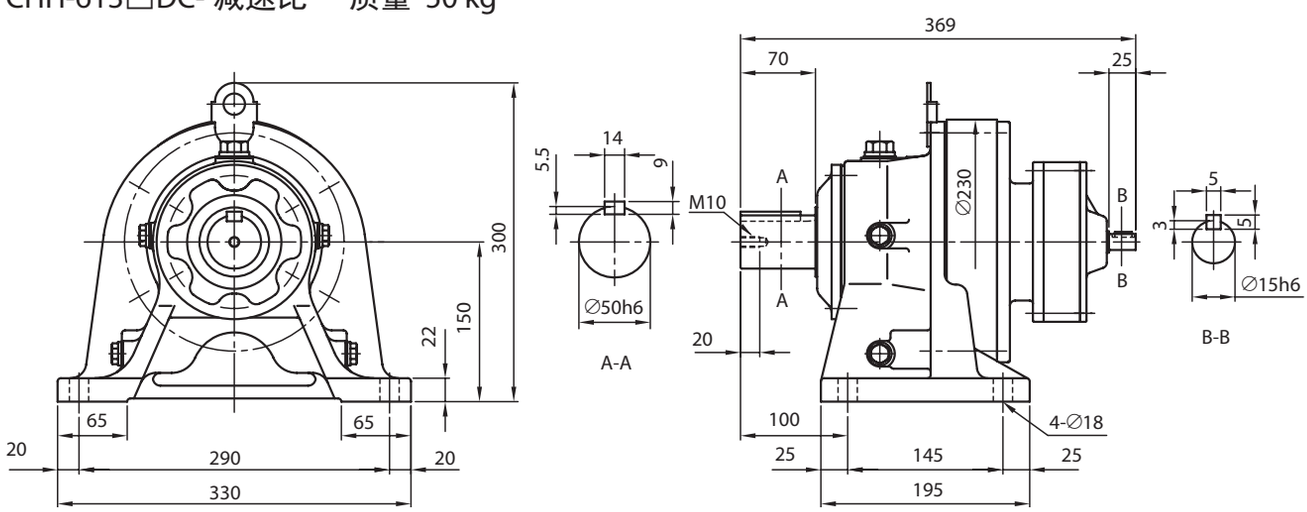

注）1. 型号的□中填写“0”或“5”。详情请参见选型表。
2. 低速、高速轴轴端的尺寸公差为日本标准 JIS B 0401-1998“h6”。
3. 低速、高速轴的键及键槽尺寸符合日本标准 JIS B 1301-1996（ISO）“键及键槽　平行键（夹入型）”。
4. 低、高速轴轴端部的详细尺寸请参见技术资料 F19 ～ F21 页。
5. 低速轴方向垂直向下（CVH 型）时，低速轴的有效长度不同。详细尺寸请参见技术资料 F20 页。
6. 本尺寸图的尺寸如有变更，恕不预告。

尺寸图

✲ CHH-614□DA- 减速比　质量 45 kg

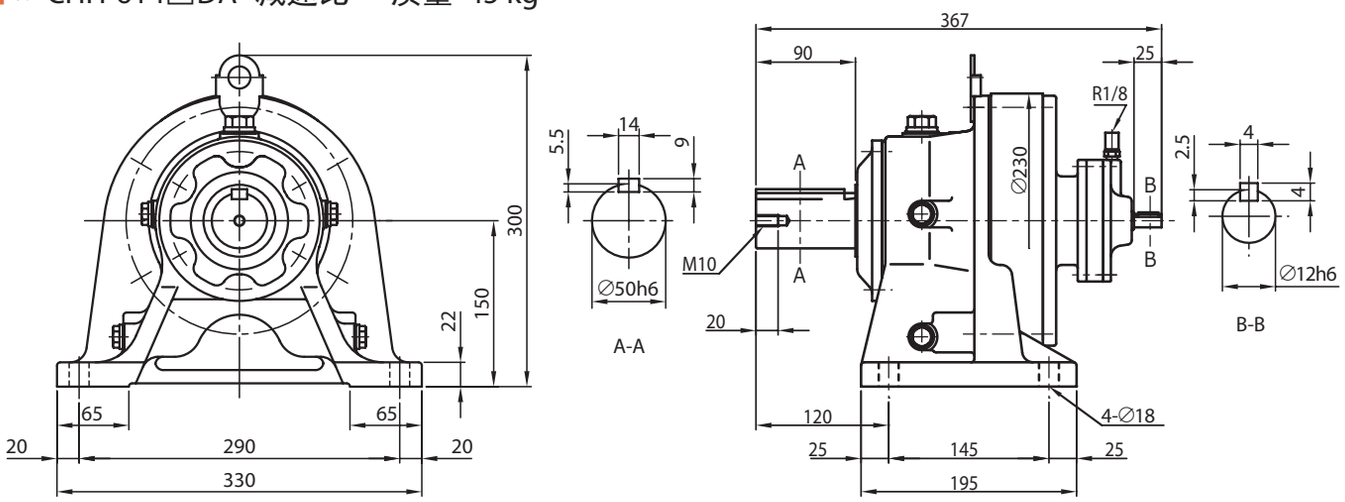

✲ CHH-614□DB- 减速比　质量 49 kg

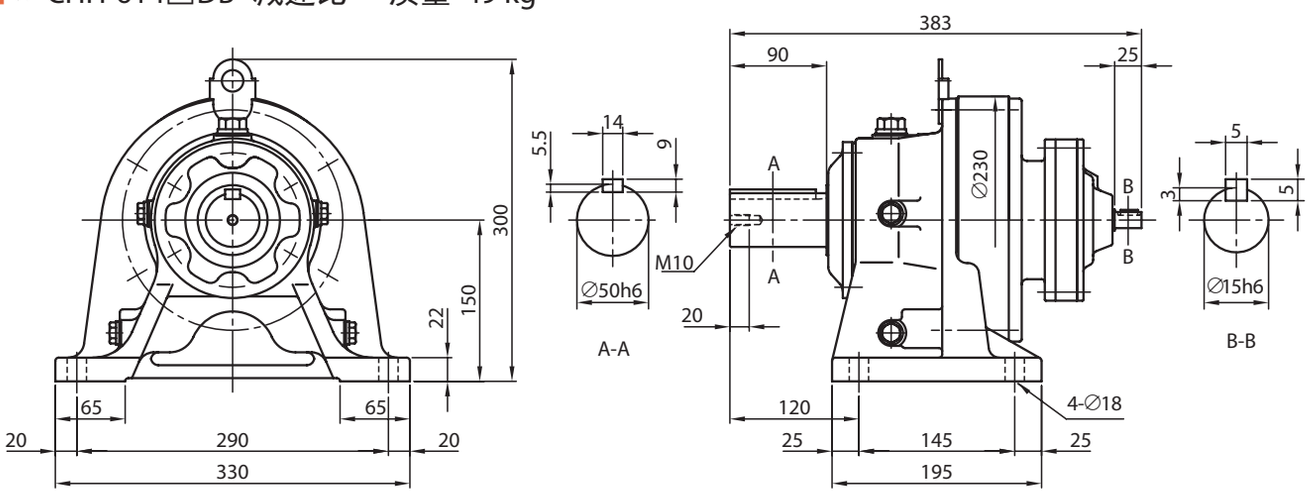

✲ CHH-614□DC- 减速比　质量 50 kg

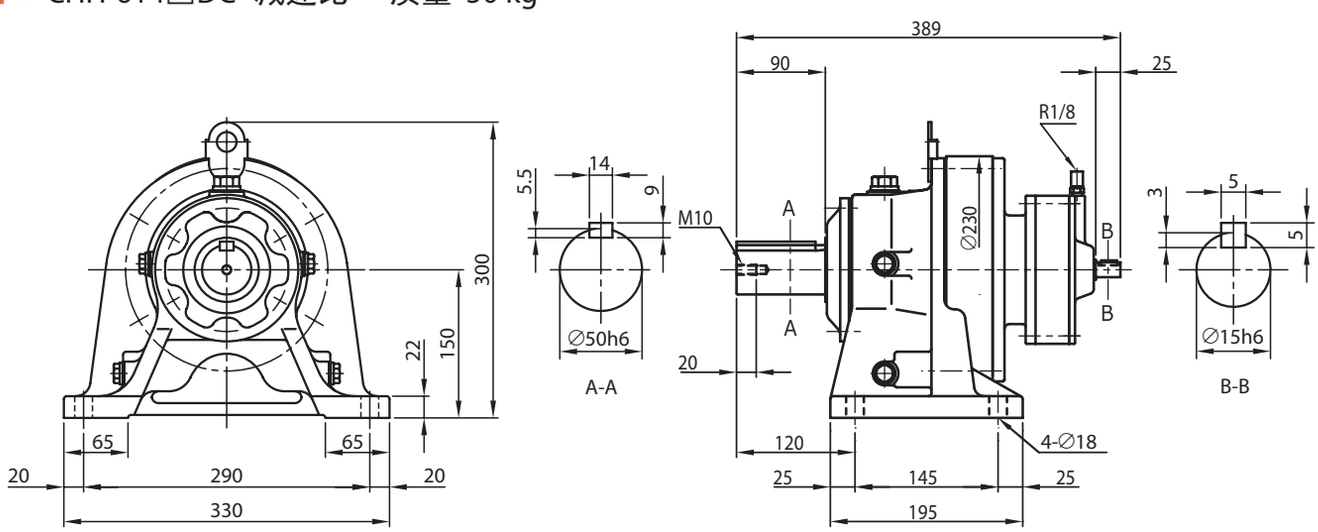

注）1. 型号的□中填写“0”或“5”。详情请参见选型表。
2. 低速、高速轴轴端的尺寸公差为日本标准 JIS B 0401-1998“h6”。
3. 低速、高速轴的键及键槽尺寸符合日本标准 JIS B 1301-1996（ISO）“键及键槽　平行键（夹入型）”。
4. 低、高速轴轴端部的详细尺寸请参见技术资料 F19 ～ F21 页。
5. 低速轴方向垂直向下（CVH 型）时，低速轴的有效长度不同。详细尺寸请参见技术资料 F20 页。
6. 型号中带 * 的机型还备有中心高稍高的可选项。详细内容请参见 G4 页。
7. 本尺寸图的尺寸如有变更，恕不预告。

尺寸图

＊ CHH-616□DA- 减速比　质量 85 kg

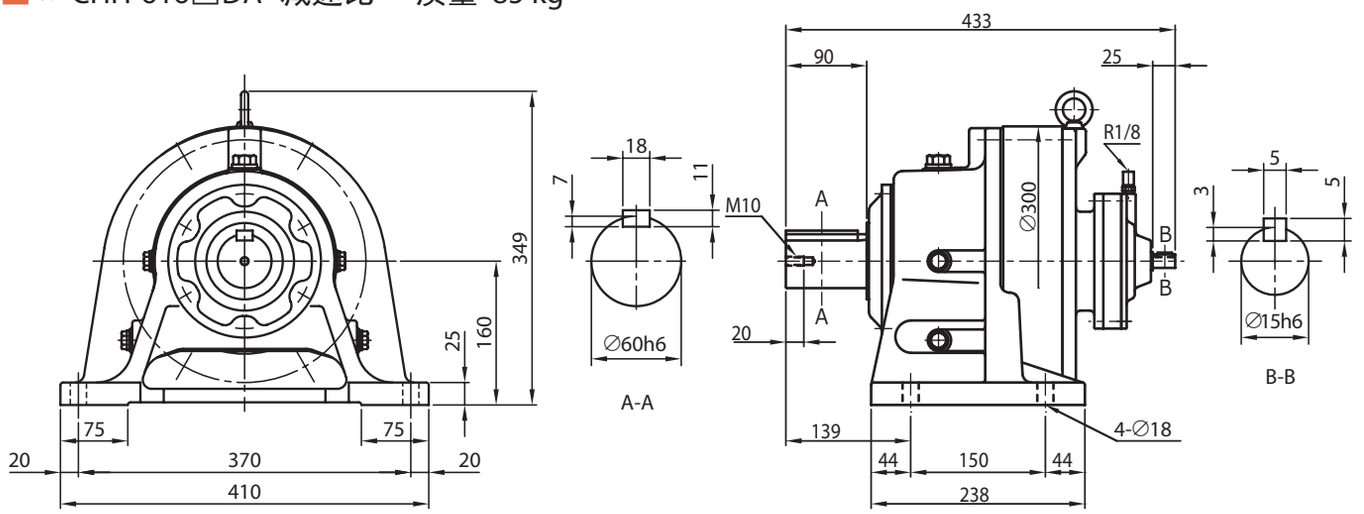

＊ CHH-616□DB- 减速比　质量 87 kg

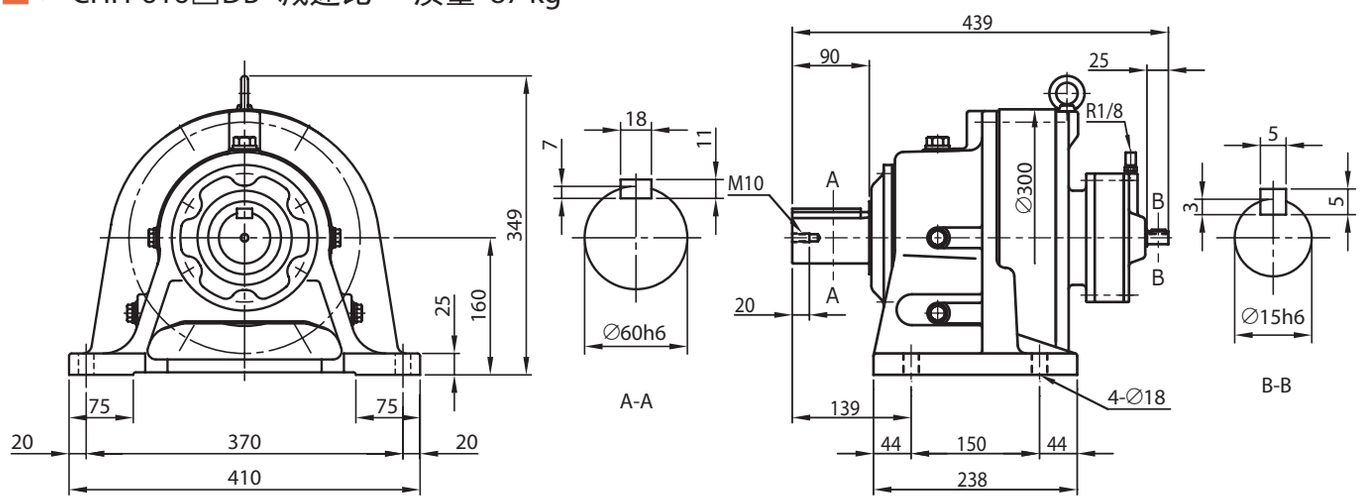

＊ CHH-616□DC- 减速比　质量 94 kg

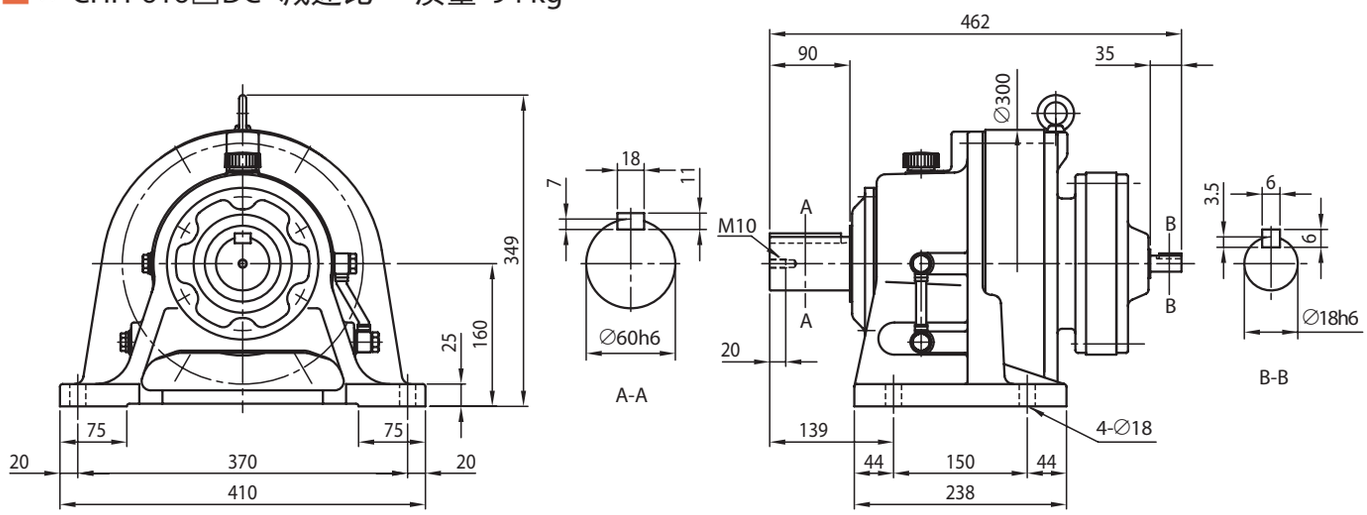

注）1. 型号的□中填写“0”或“5”。详情请参见选型表。
2. 低速、高速轴轴端的尺寸公差为日本标准 JIS B 0401-1998“h6”。
3. 低速、高速轴的键及键槽尺寸符合日本标准 JIS B 1301-1996（ISO）“键及键槽　平行键（夹入型）”。
4. 低、高速轴轴端部的详细尺寸请参见技术资料 F19 ～ F21 页。
5. 低速轴方向垂直向下（CVH 型）时，低速轴的有效长度不同。详细尺寸请参见技术资料 F20 页。
6. 型号中带 * 的机型还备有中心高稍高的可选项。详细内容请参见 G4 页。
7. 本尺寸图的尺寸如有变更，恕不预告。

尺寸图

CHH-617□DA- 减速比　质量 121 kg

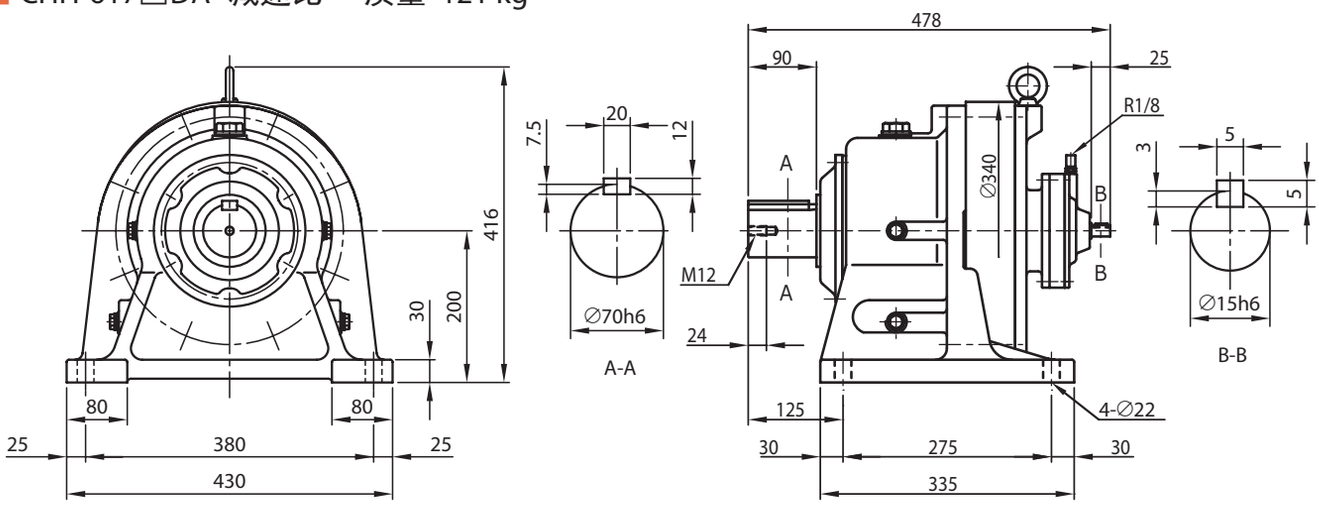

CHH-617□DB- 减速比　质量 123 kg

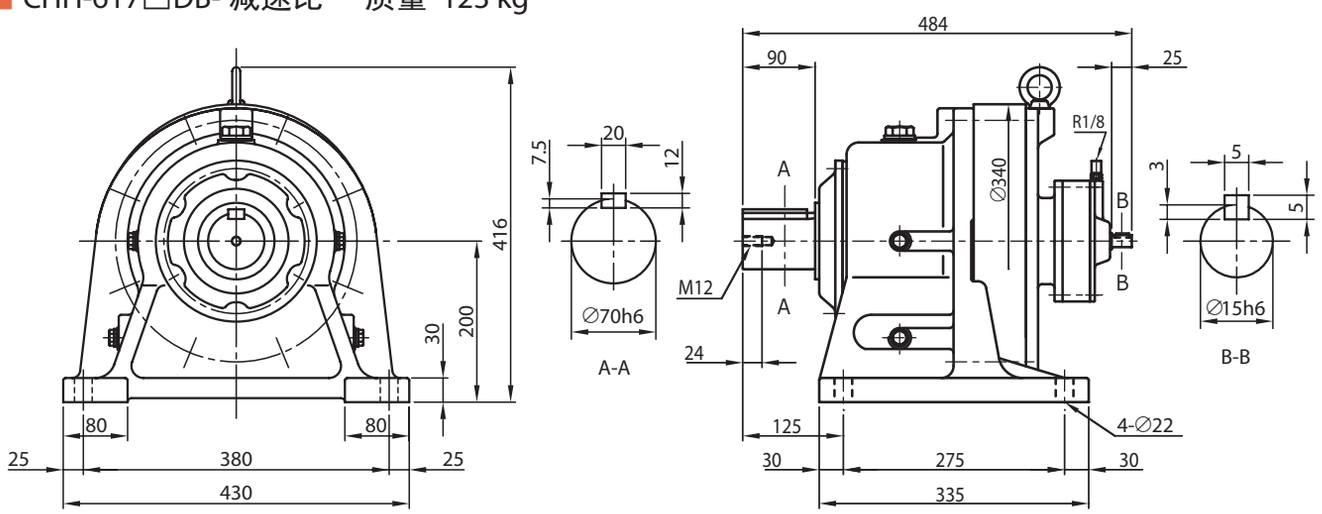

CHH-617□DC- 减速比　质量 128 kg

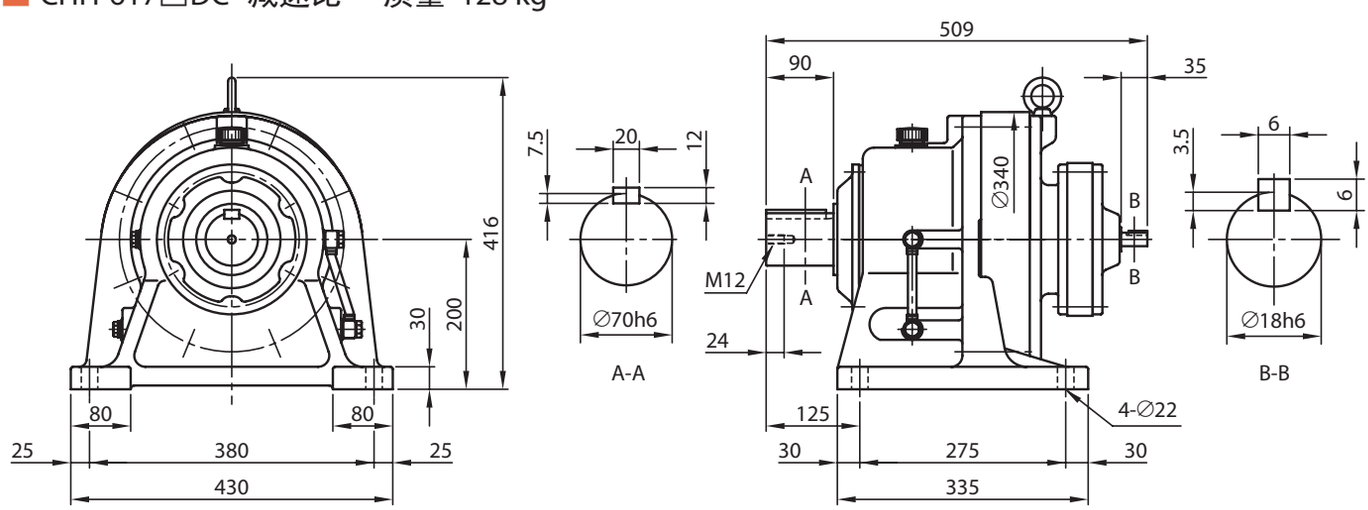

注）1. 型号的□中填写“0”或“5”。详情请参见选型表。
2. 低速、高速轴轴端的尺寸公差为日本标准 JIS B 0401-1998“h6”。
3. 低速、高速轴的键及键槽尺寸符合日本标准 JIS B 1301-1996（ISO）“键及键槽　平行键（夹入型）”。
4. 低、高速轴轴端部的详细尺寸请参见技术资料 F19 ～ F21 页。
5. 低速轴方向垂直向下（CVH 型）时，低速轴的有效长度不同。详细尺寸请参见技术资料 F20 页。
6. 本尺寸图的尺寸如有变更，恕不预告。

尺寸图

CHH-618□DA- 减速比　质量 168 kg

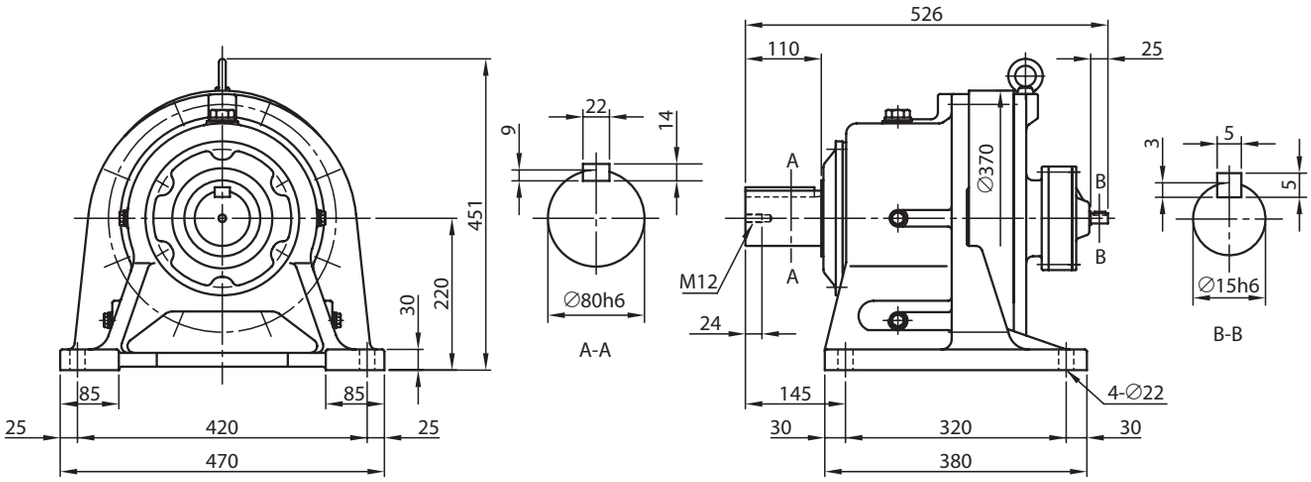

CHH-618□DB- 减速比　质量 186 kg

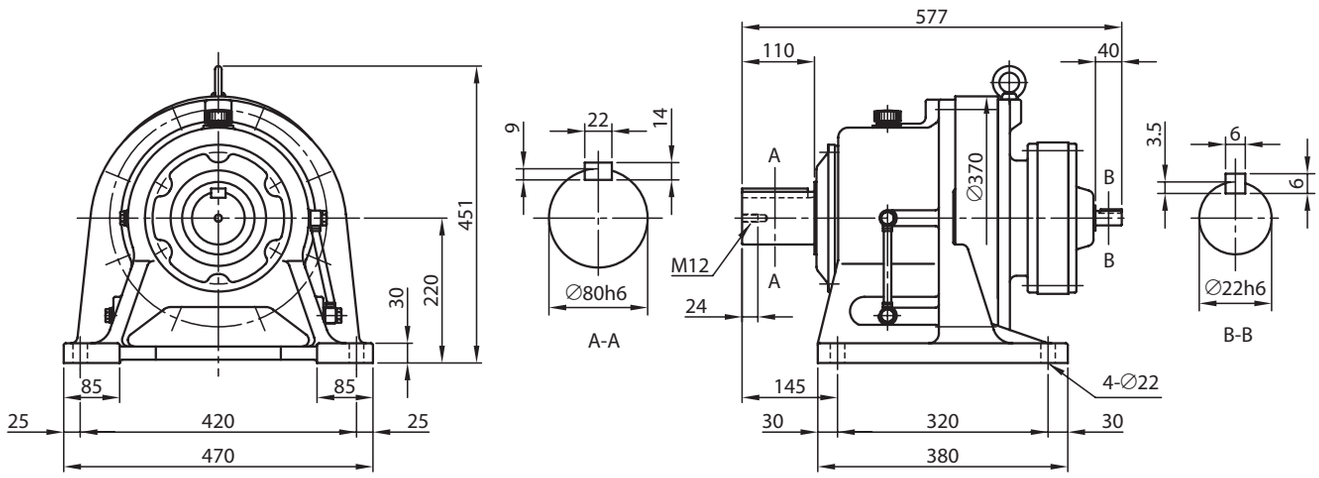

CHH-619□DA- 减速比　质量 243 kg

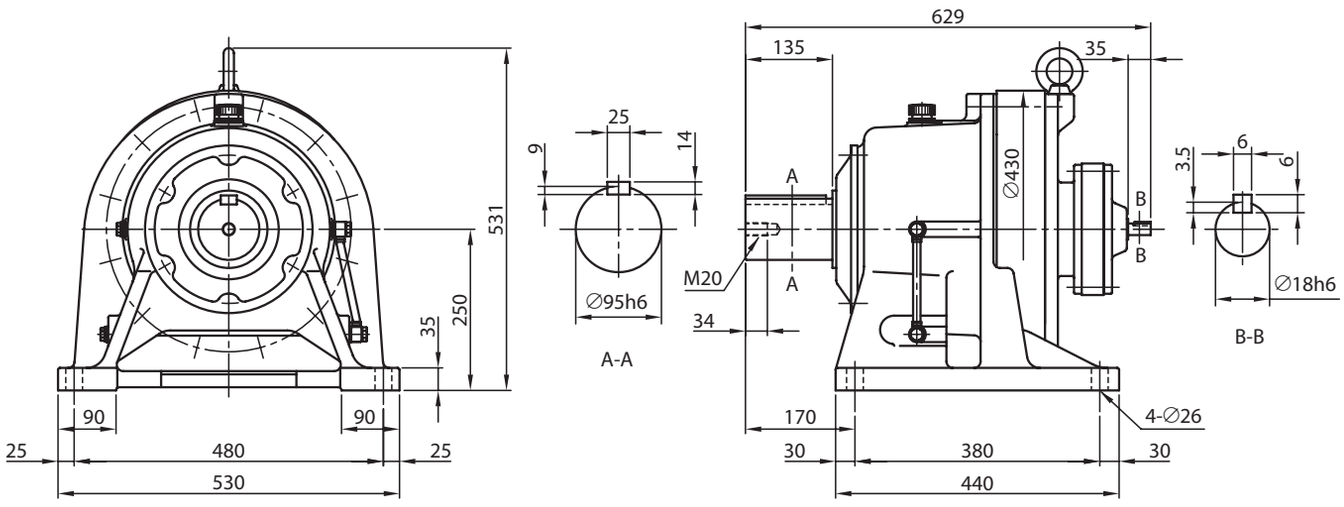

注）1. 型号的□中填写“0”或“5”。详情请参见选型表。
2. 低速、高速轴轴端的尺寸公差为日本标准 JIS B 0401-1998“h6”。
3. 低速、高速轴的键及键槽尺寸符合日本标准 JIS B 1301-1996（ISO）“键及键槽　平行键（夹入型）”。
4. 低、高速轴轴端部的详细尺寸请参见技术资料 F19 ～ F21 页。
5. 低速轴方向垂直向下（CVH 型）时，低速轴的有效长度不同。详细尺寸请参见技术资料 F20 页。
6. 本尺寸图的尺寸如有变更，恕不预告。

尺寸图

关于选型
选型表
尺寸图
技术资料
选项
齿轮电机
减速机
底脚安装
法兰安装
带安装台
CHH SK
CNH 1级型
CHH 1级型
CNH 2级型
CHH 2级型
CNF 1级型
CHF 1级型
CNF 2级型
CHF 2级型
CVV SK
CNV 1级型
CVV 1级型
CNV 2级型
CVV 2级型

CHH-619□DB- 减速比　质量 252 kg

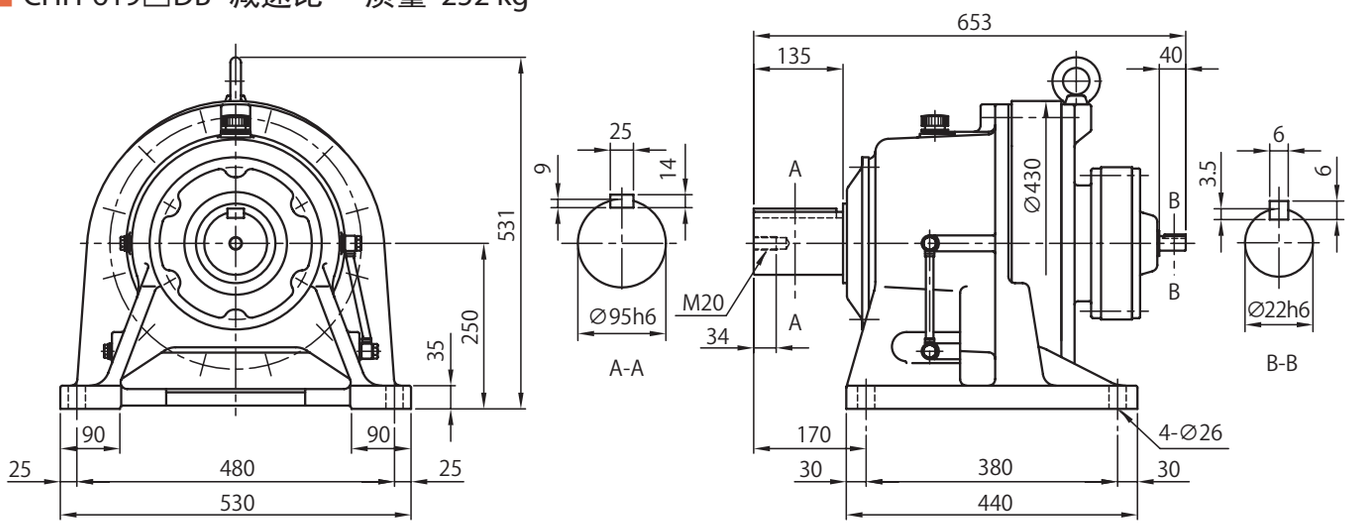

CHH-6205DA- 减速比　质量 260 kg

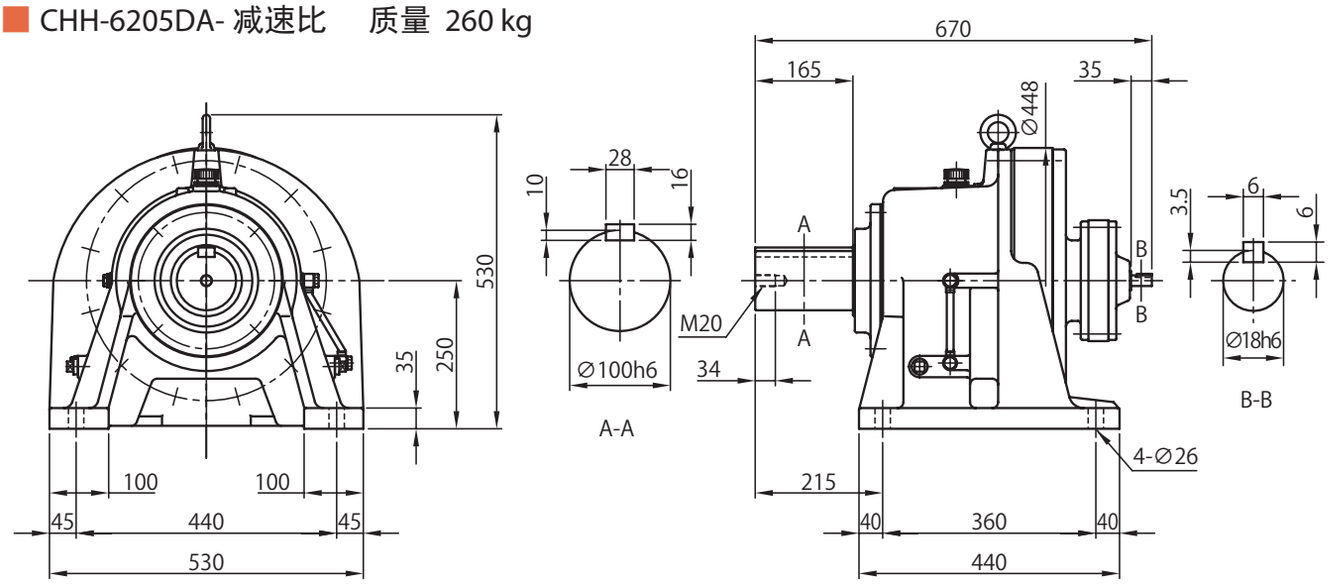

CHH-6205DB- 减速比　质量 273 kg

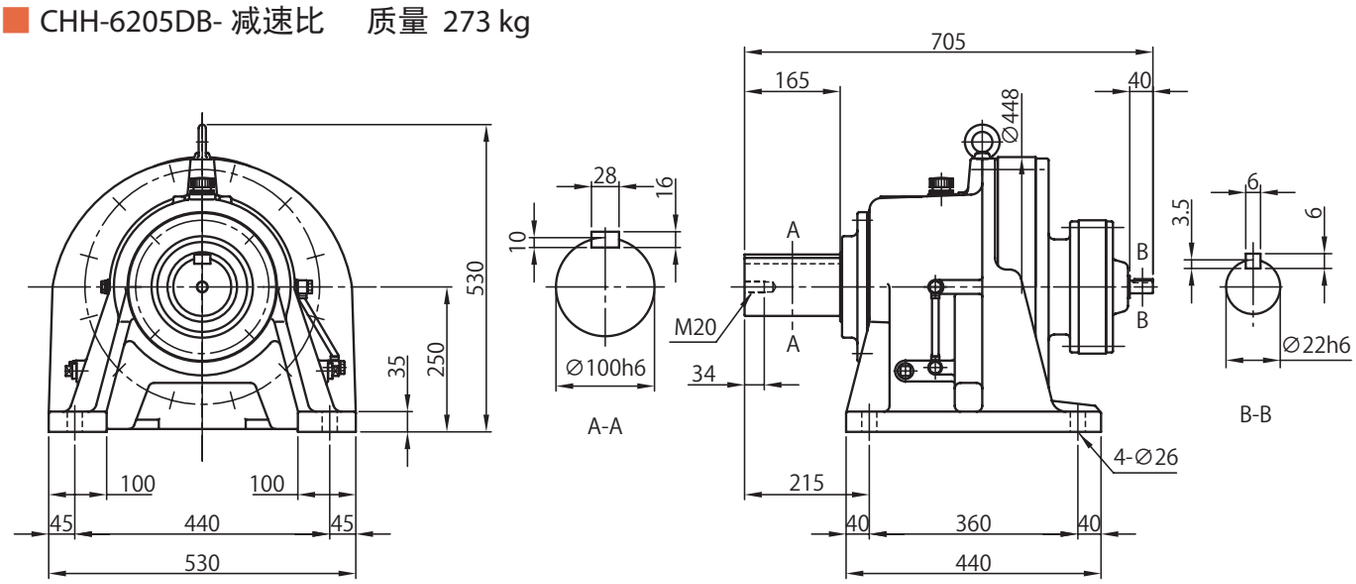

注）1. 型号的□中填写“0”或“5”。详情请参见选型表。
2. 低速、高速轴轴端的尺寸公差为日本标准 JIS B 0401-1998“h6”。
3. 低速、高速轴的键及键槽尺寸符合日本标准 JIS B 1301-1996（ISO）“键及键槽　平行键（夹入型）”。
4. 低、高速轴轴端部的详细尺寸请参见技术资料 F19 ～ F21 页。
5. 低速轴方向垂直向下（CVH 型）时，低速轴的有效长度不同。详细尺寸请参见技术资料 F20 页。
6. 本尺寸图的尺寸如有变更，恕不预告。

尺寸图

CHH-6215DA- 减速比　质量 354 kg

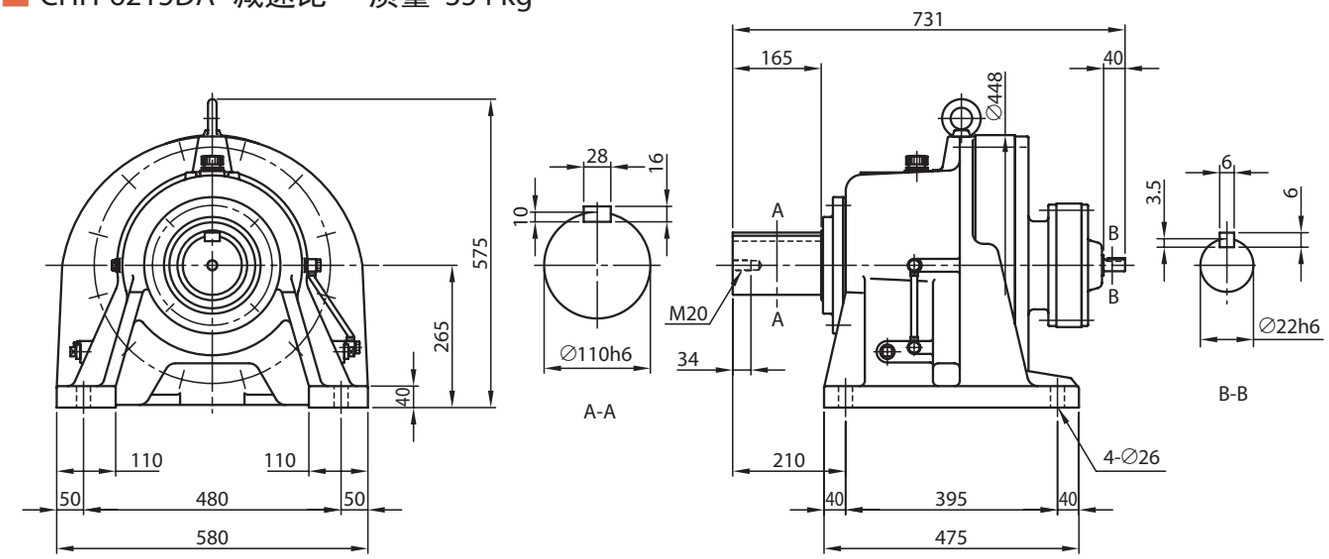

CHH-6215DB- 减速比　质量 376 kg

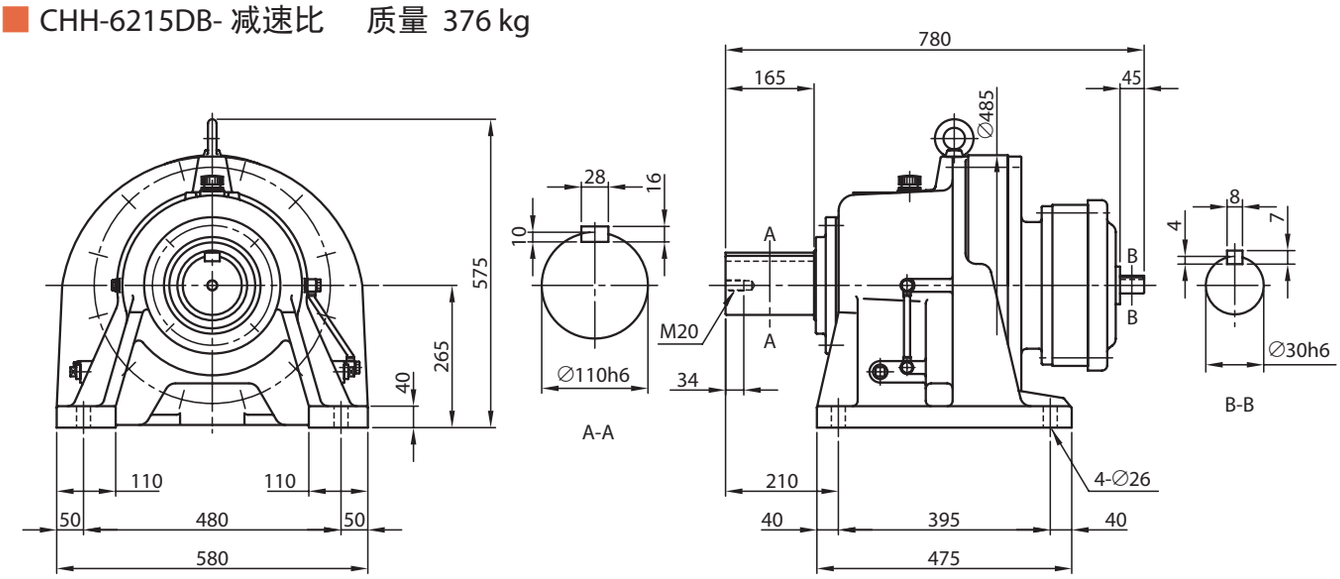

CHH-6225DA- 减速比　质量 429 kg

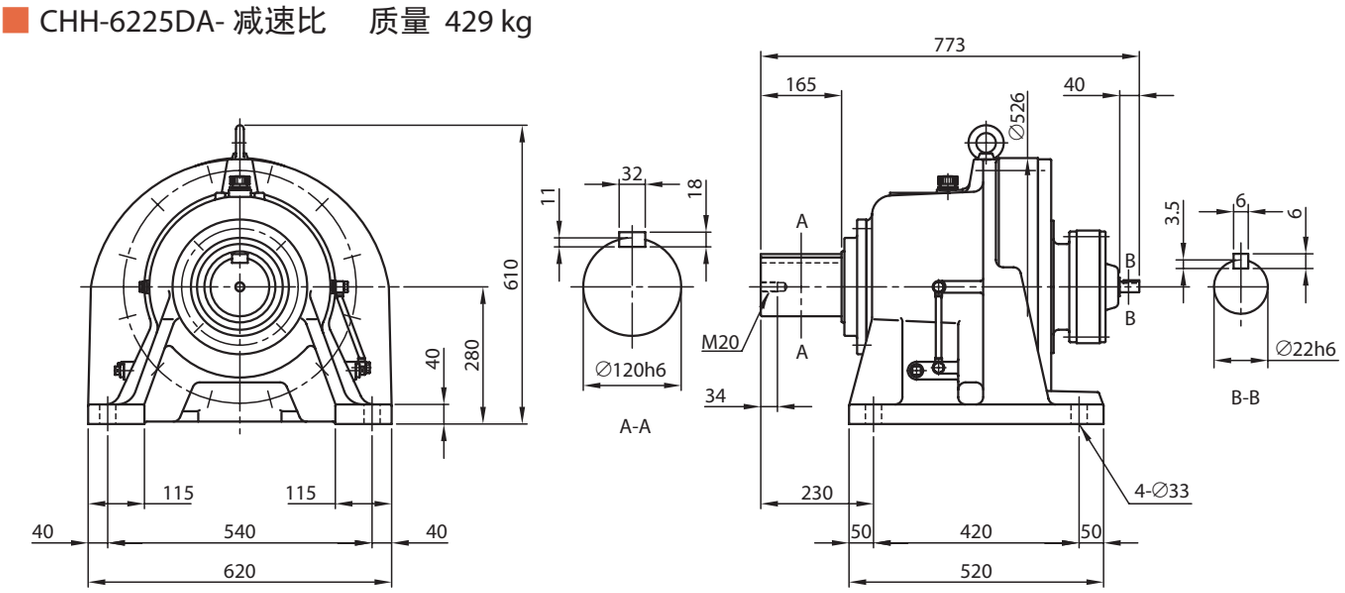

注）1. 低速、高速轴轴端的尺寸公差为日本标准 JIS B 0401-1998“h6”。
2. 低低速、高速轴的键及键槽尺寸符合日本标准 JIS B 1301-1996（ISO）“键及键槽　平行键（夹入型）”。
3. 低、高速轴轴端部的详细尺寸请参见技术资料 F19 ～ F21 页。
4. 本尺寸图的尺寸如有变更，恕不预告。

尺寸图

关于选型
选型表
尺寸图
技术资料
选项
齿轮电机
减速机
底脚安装
法兰安装
带安装台
CHH SK
CNH 1级型
CHH 1级型
CNH 2级型
CHH 2级型
CNF 1级型
CHF 1级型
CNF 2级型
CHF 2级型
CVV SK
CNV 1级型
CVV 1级型
CNV 2级型
CVV 2级型

CHH-6225DB- 减速比　质量 476 kg

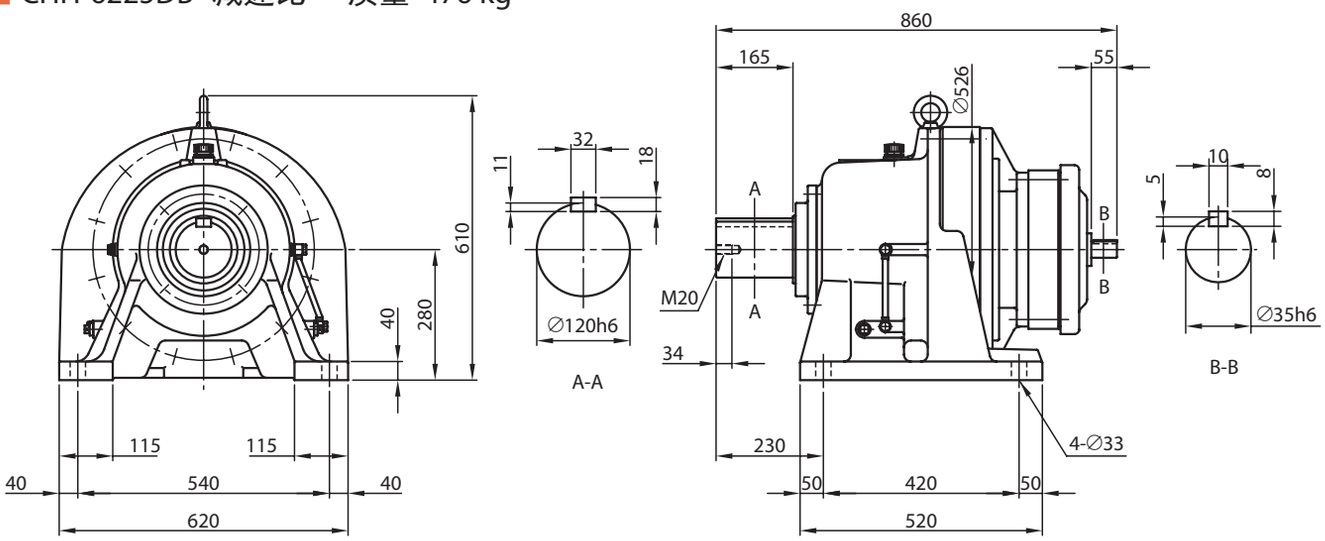

CHH-6235DA- 减速比　质量 548 kg

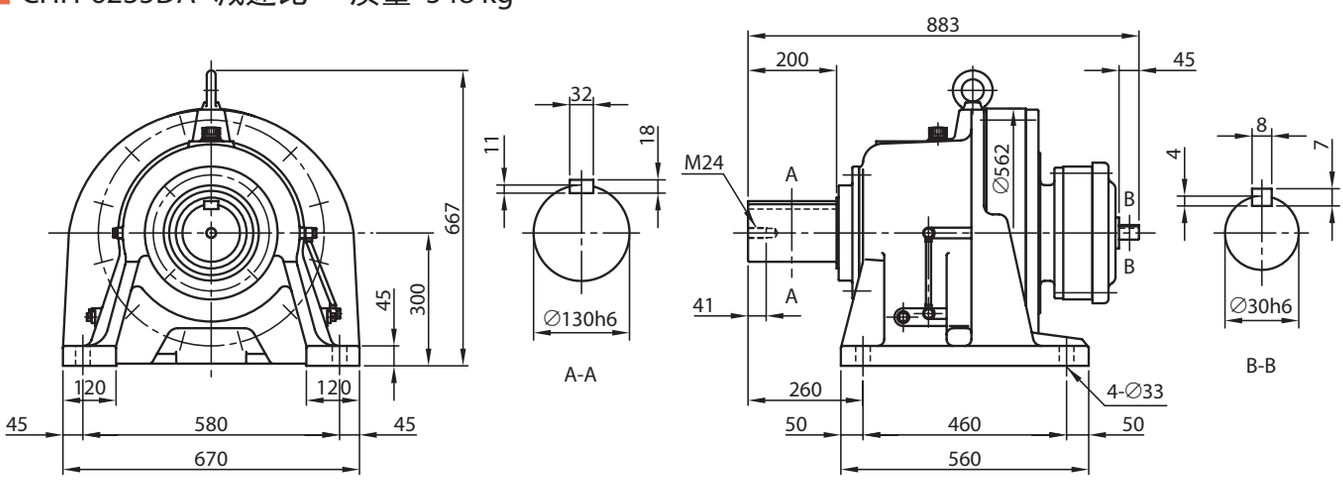

CHH-6235DB- 减速比　质量 582 kg

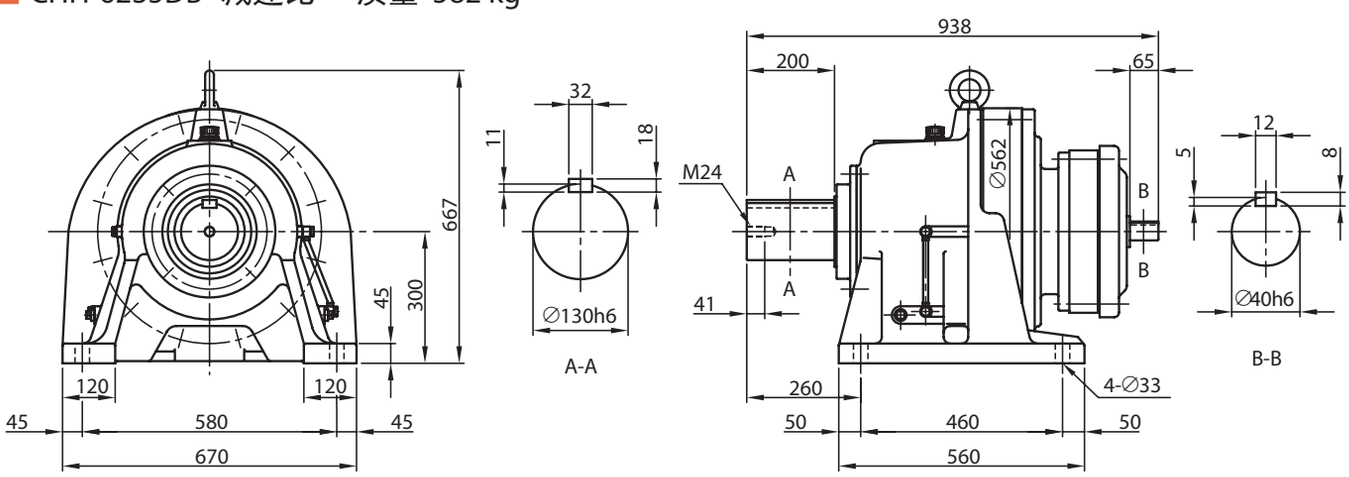

注）1. 低速、高速轴轴端的尺寸公差为日本标准 JIS B 0401-1998“h6”。
2. 低低速、高速轴的键及键槽尺寸符合日本标准 JIS B 1301-1996（ISO）“键及键槽　平行键（夹入型）”。
3. 低、高速轴轴端部的详细尺寸请参见技术资料 F19 ～ F21 页。
4. 本尺寸图的尺寸如有变更，恕不预告。

尺寸图

CHH-6245DA- 减速比　质量 656 kg

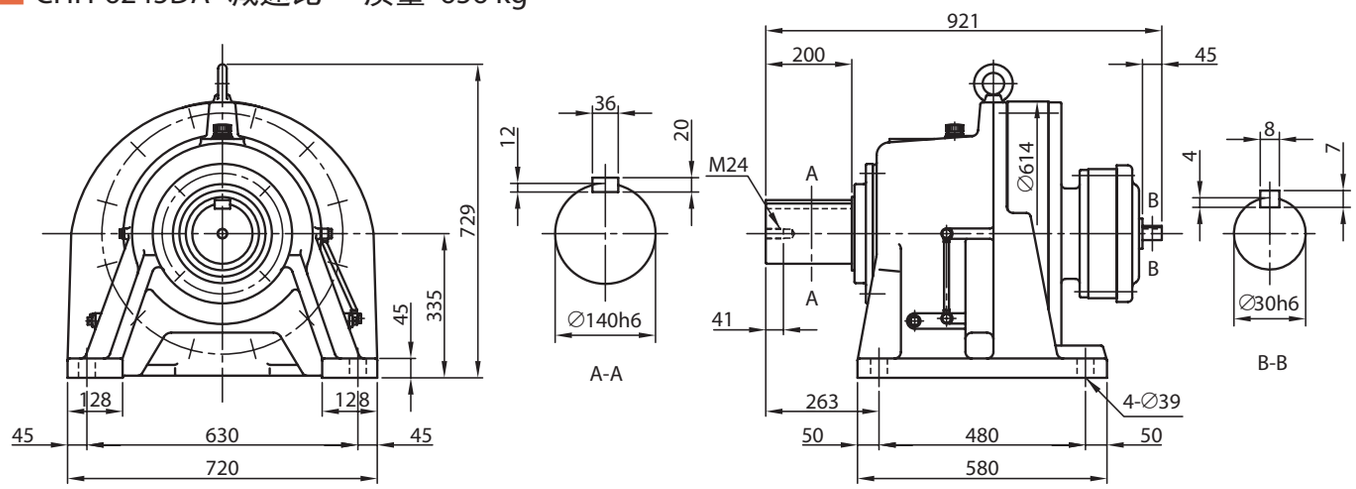

CHH-6245DB- 减速比　质量 686 kg

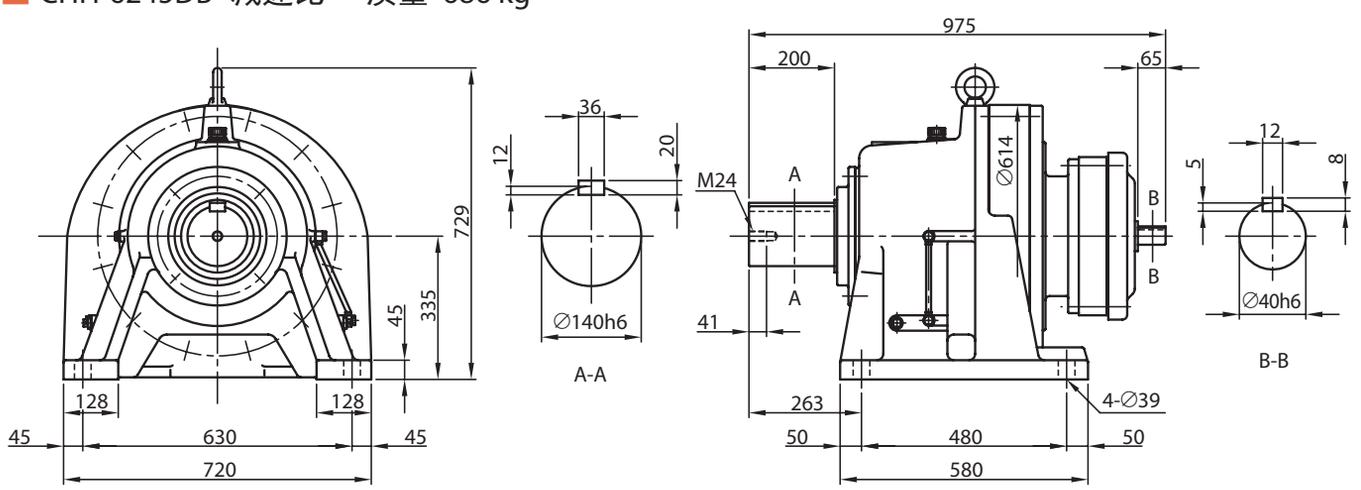

CHH-6255DA- 减速比　质量 1010 kg

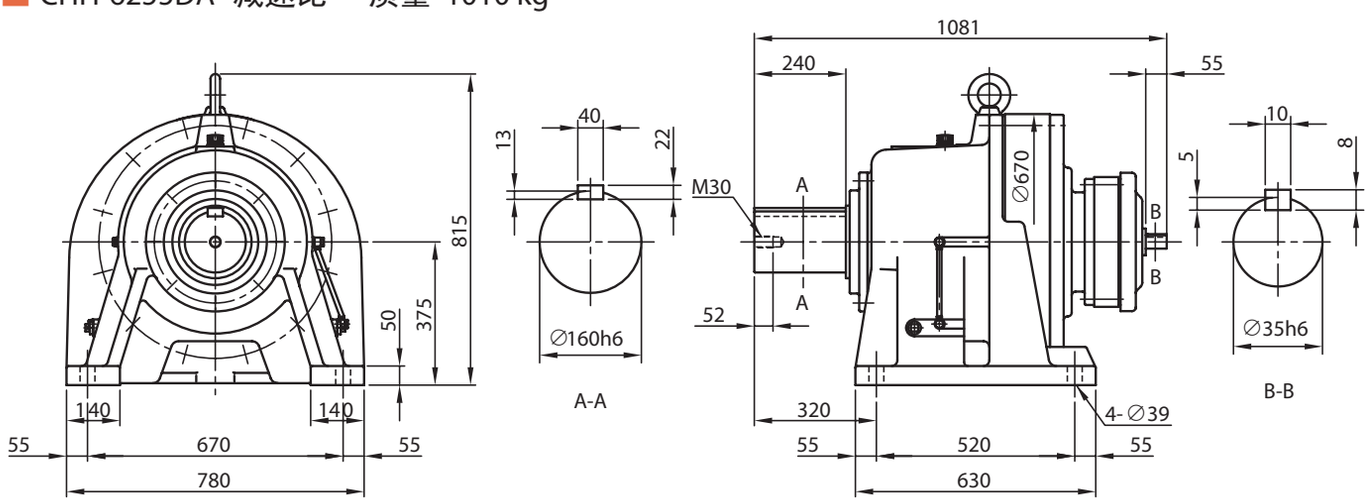

注）1. 低速、高速轴轴端的尺寸公差为日本标准 JIS B 0401-1998“h6”。
2. 低低速、高速轴的键及键槽尺寸符合日本标准 JIS B 1301-1996（ISO）“键及键槽　平行键（夹入型）”。
3. 低、高速轴轴端部的详细尺寸请参见技术资料 F19 ～ F21 页。
4. 本尺寸图的尺寸如有变更，恕不预告。

尺寸图

关于选型
选型表
尺寸图
技术资料
选项
齿轮电机
减速机
底脚安装
法兰安装
带安装台
CHH SK
CNH 1级型
CHH 1级型
CNH 2级型
CHH 2级型
CNF 1级型
CHF 1级型
CNF 2级型
CHF 2级型
CVV SK
CNV 1级型
CVV 1级型
CNV 2级型
CVV 2级型

CHH-6255DB- 减速比　质量 1085 kg

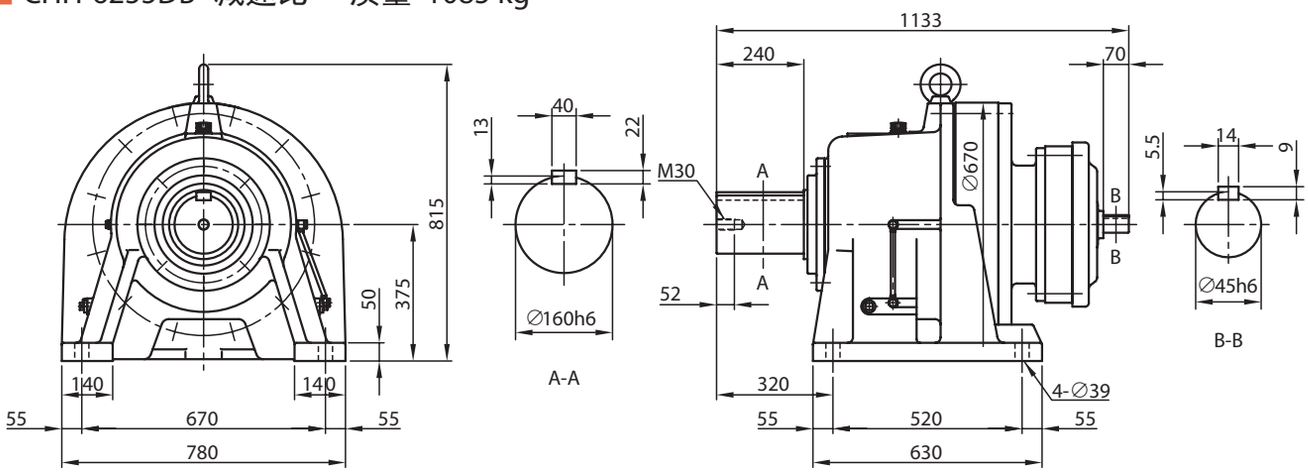

CHH-6265DA- 减速比　质量 1340 kg

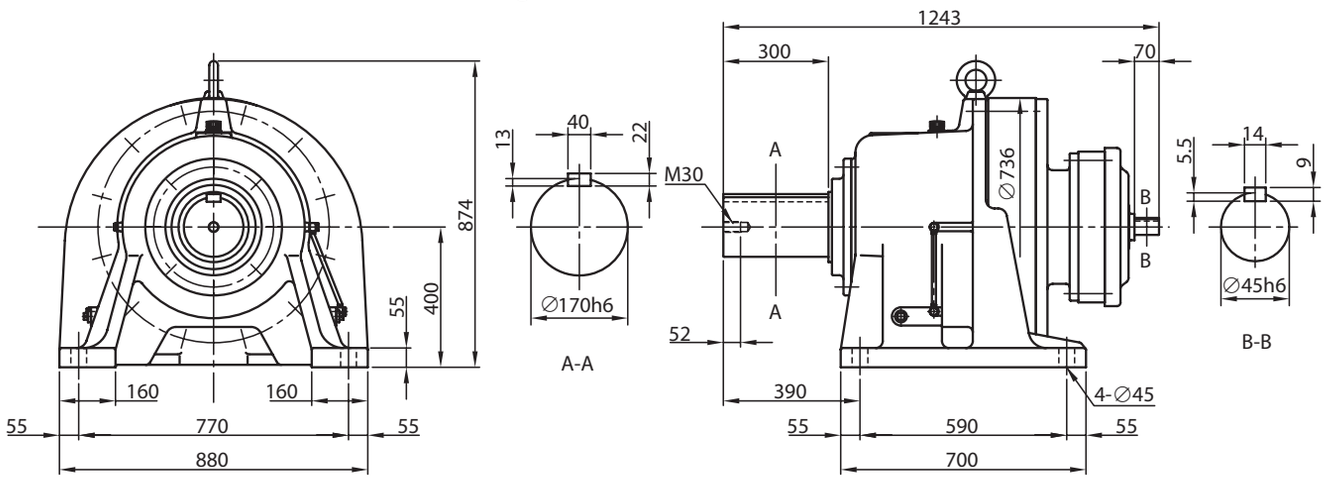

CHH-6275DA- 减速比　质量 2585 kg

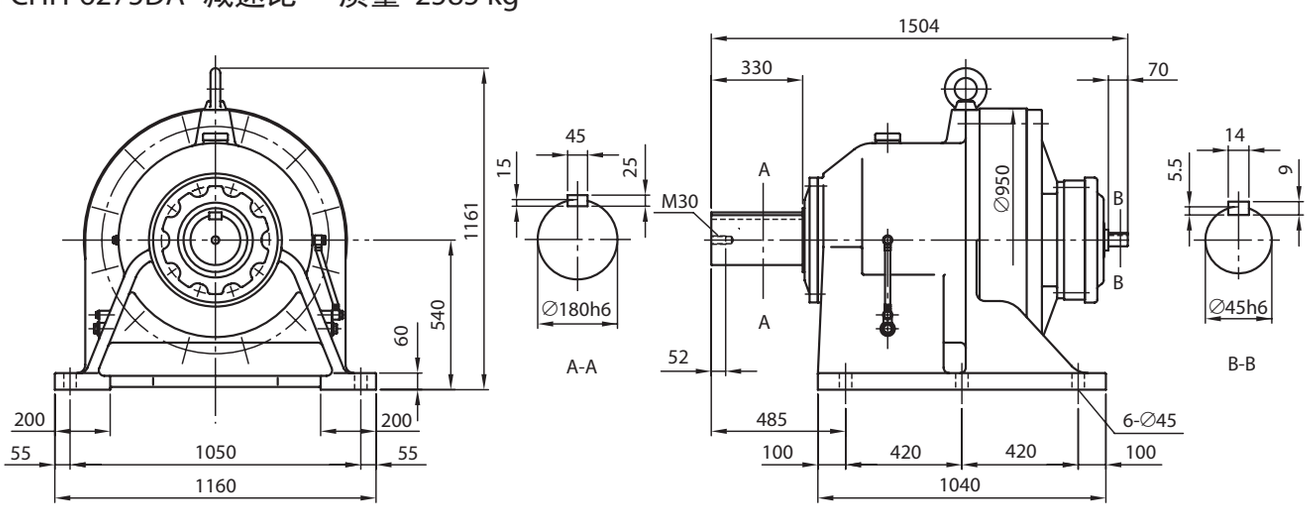

注）1. 低速、高速轴轴端的尺寸公差为日本标准 JIS B 0401-1998“h6”。
2. 低低速、高速轴的键及键槽尺寸符合日本标准 JIS B 1301-1996（ISO）“键及键槽　平行键（夹入型）”。
3. 低、高速轴轴端部的详细尺寸请参见技术资料 F19 ～ F21 页。
4. 低速轴方向垂直向下（CVH 型）时，低速轴的有效长度不同。详细尺寸请参见技术资料 F20 页。
5. 本尺寸图的尺寸如有变更，恕不预告。

E 减速机

尺寸图 卧式・法兰安装

	页码
CNF 1 级型（6060 ～ 6125）	E26
CHF 1 级型（6130 ～ 6265）	E28
CNF 2 级型（6060DA ～ 6125DB）	E33
CHF 2 级型（6135DA ～ 6265DA）	E35

注意事项

1. 本产品目录尺寸图中所标注的尺寸值，除轴径及主要安装部外，均为考虑了各部凹凸的最大尺寸。因此，可能与实际的产品尺寸略有不同。
2. 尺寸图中未标注部分的尺寸请咨询本公司。
3. 本产品目录尺寸图如有变更，恕不预告。
4. 请用户最终确认所用产品的尺寸为本公司提交的生产规格书。

尺寸图

CNF-606□- 减速比　质量 3.0 kg

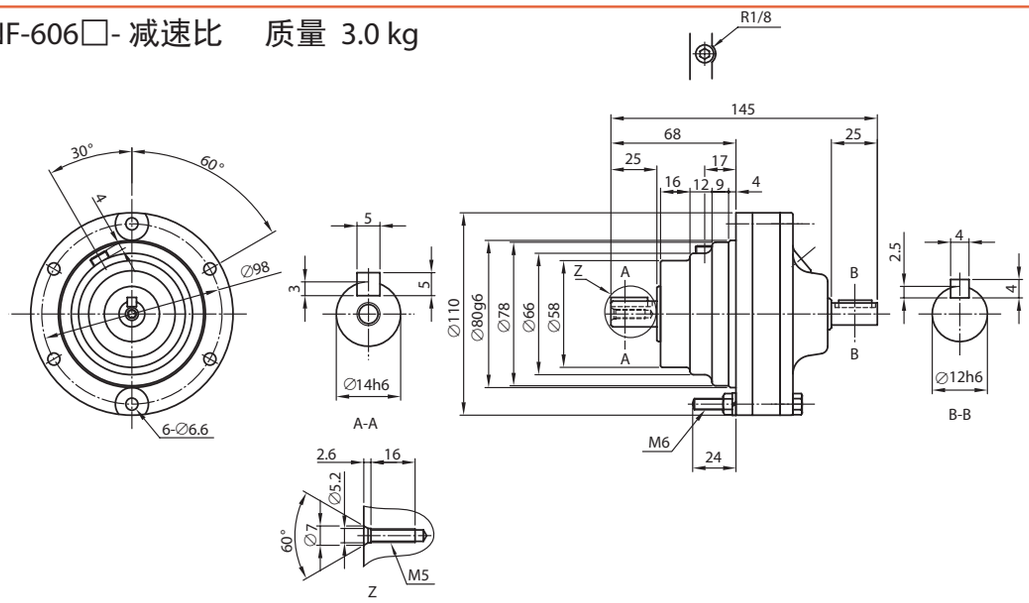

CNF-607□- 减速比　质量 3.0 kg

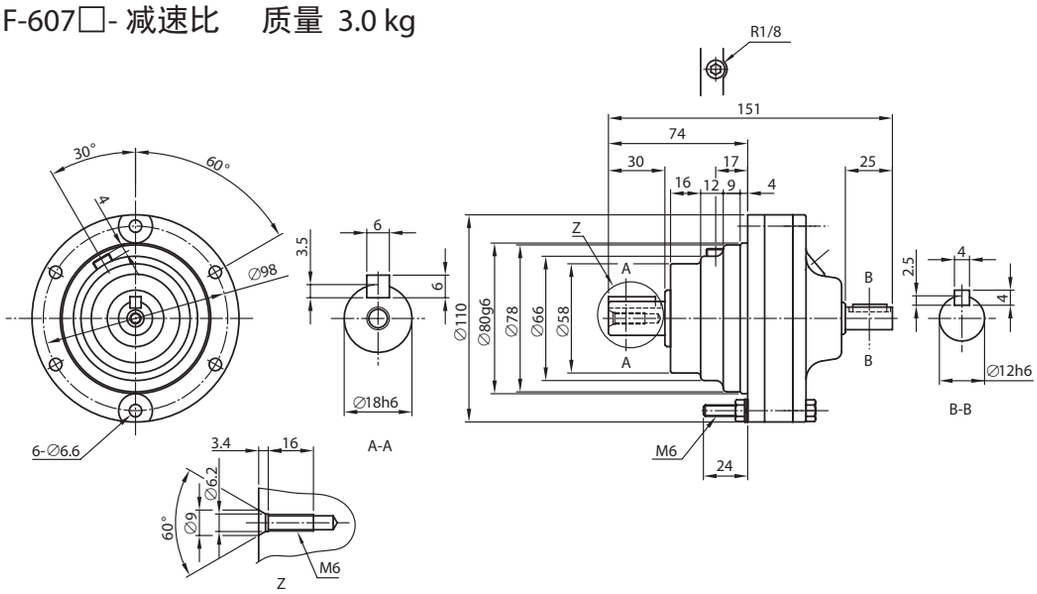

CNF-608□- 减速比　质量 7.0 kg

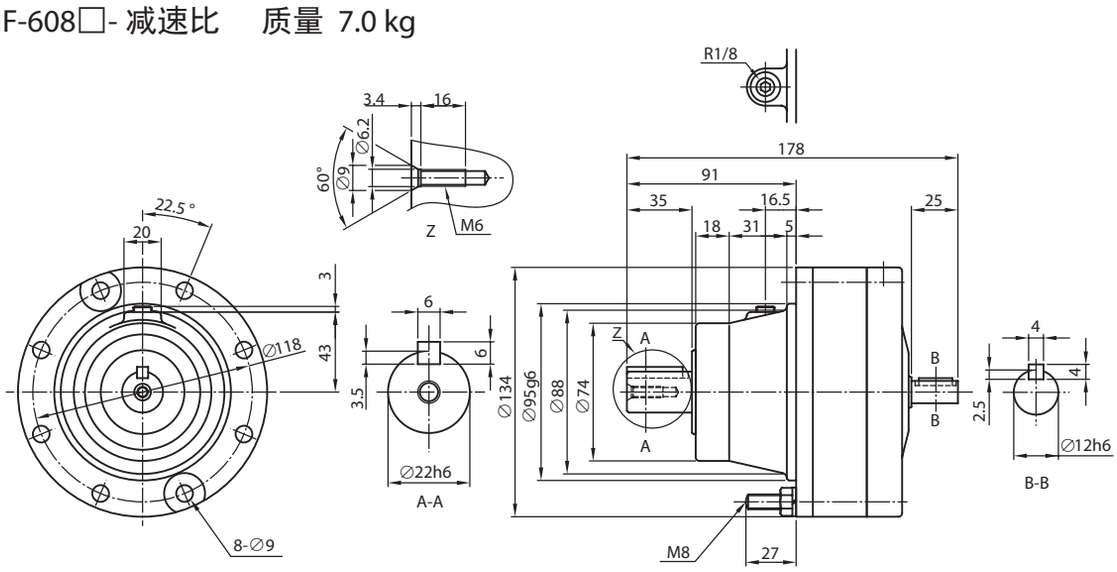

注）1. 型号的□中填写“0”或“5”。详情请参见选型表。
2. 低速、高速轴轴端的尺寸公差为日本标准 JIS B 0401-1998“h6”。
3. 低速、高速轴的键及键槽尺寸符合日本标准 JIS B 1301-1996（ISO）“键及键槽　平行键（夹入型）”。
4. 低、高速轴轴端部的详细尺寸请参见技术资料 F19 ～ F21 页。
5. 法兰安装部镶嵌直径的尺寸公差为日本标准 JIS B 0401-1998“g6”。
6. 本尺寸图的尺寸如有变更，恕不预告。
7. 安装时，请参见 F32、F33 页。

尺寸图

CNF-609□- 减速比　质量 8.0 kg

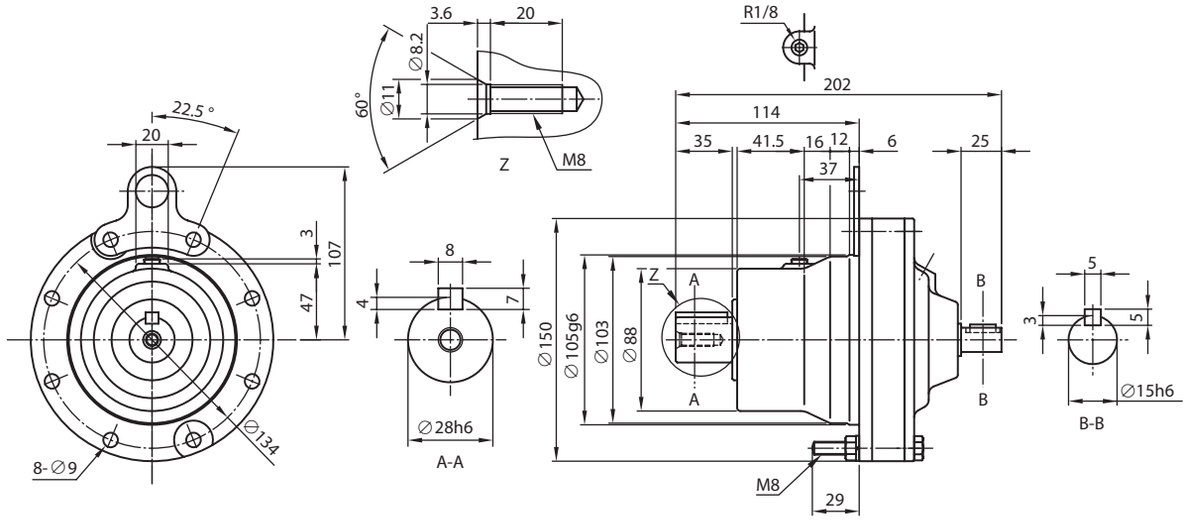

CNF-610□- 减速比　质量 9.5 kg

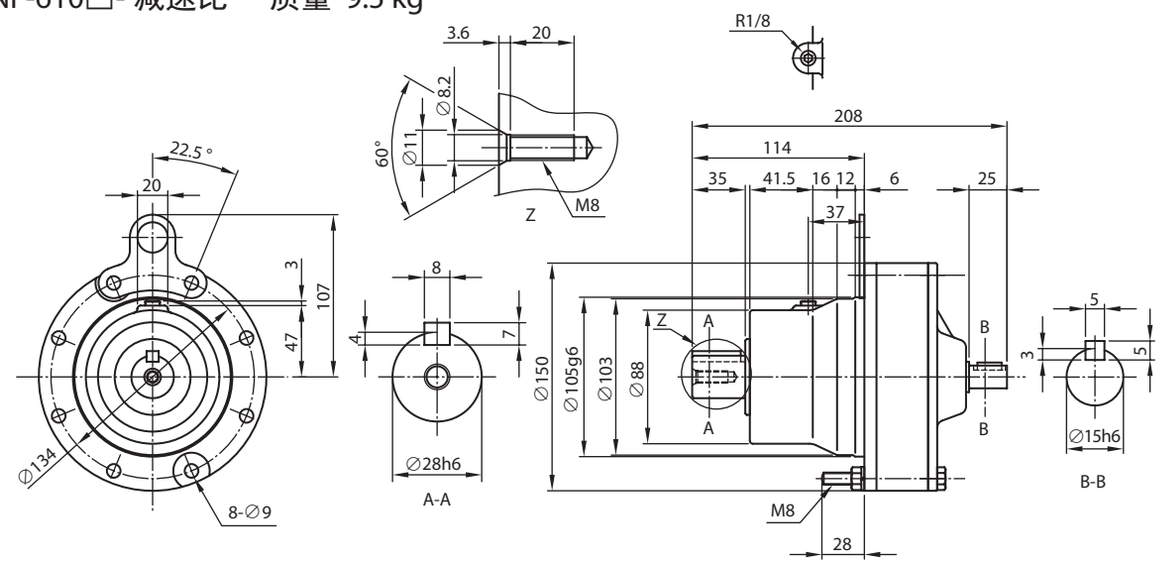

CNF-611□- 减速比　质量 13 kg

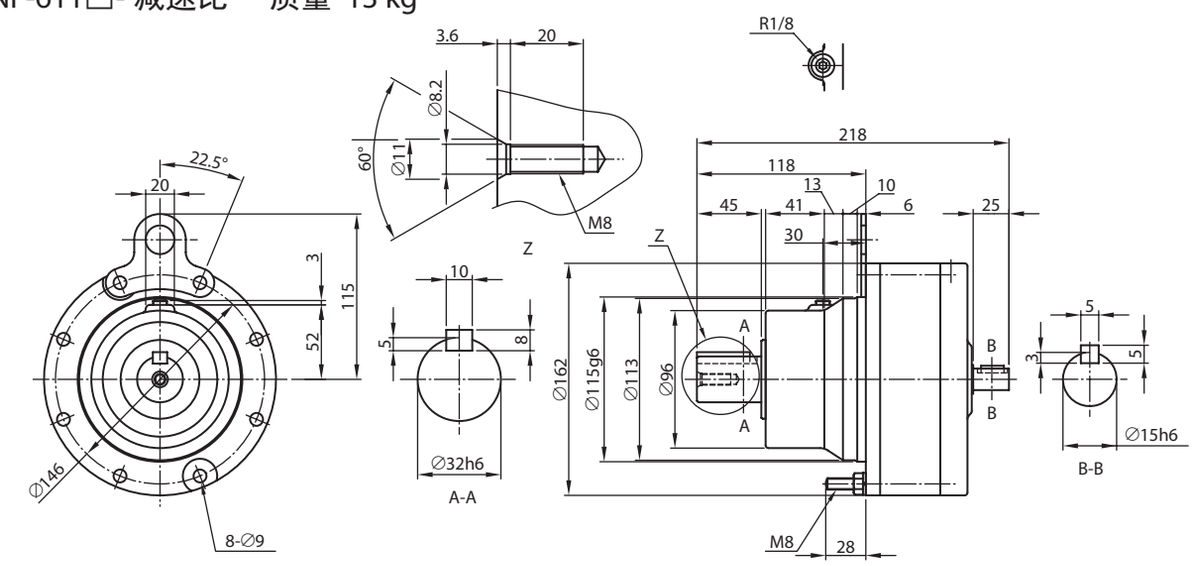

注）1. 型号的□中填写“0”或“5”。详情请参见选型表。
2. 低速、高速轴轴端的尺寸公差为日本标准 JIS B 0401-1998“h6”。
3. 低速、高速轴的键及键槽尺寸符合日本标准 JIS B 1301-1996（ISO）“键及键槽　平行键（夹入型）”。
4. 低、高速轴轴端部的详细尺寸请参见技术资料 F19 ～ F21 页。
5. 法兰安装部镶嵌直径的尺寸公差为日本标准 JIS B 0401-1998“g6”。
6. 本尺寸图的尺寸如有变更，恕不预告。
7. 安装时，请参见 F32、F33 页。

尺寸图

CNF-612□- 减速比　质量 20 kg

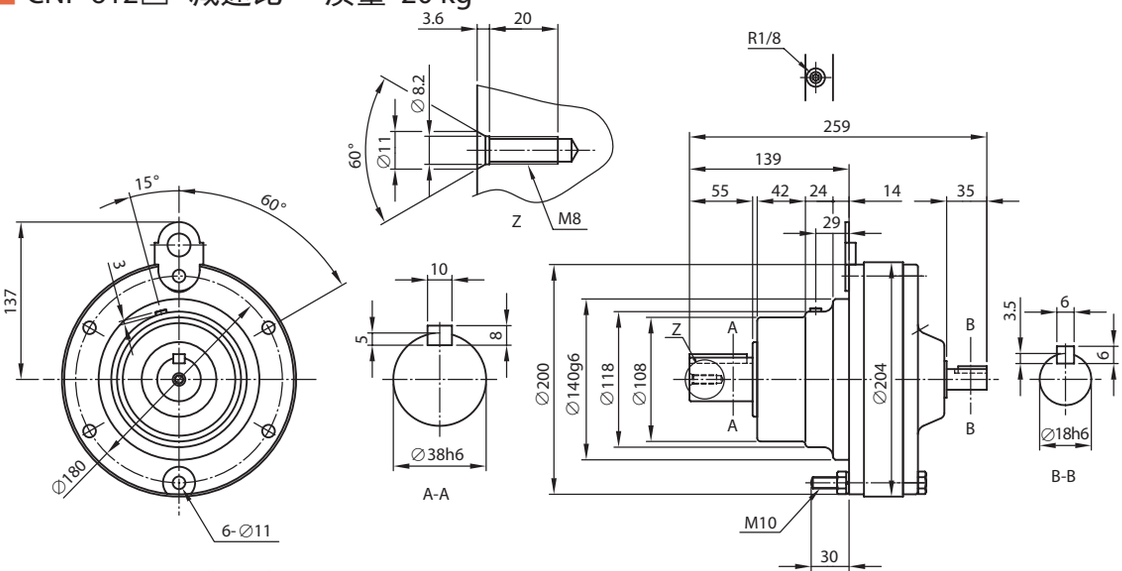

CHF-613□- 减速比　质量 36 kg

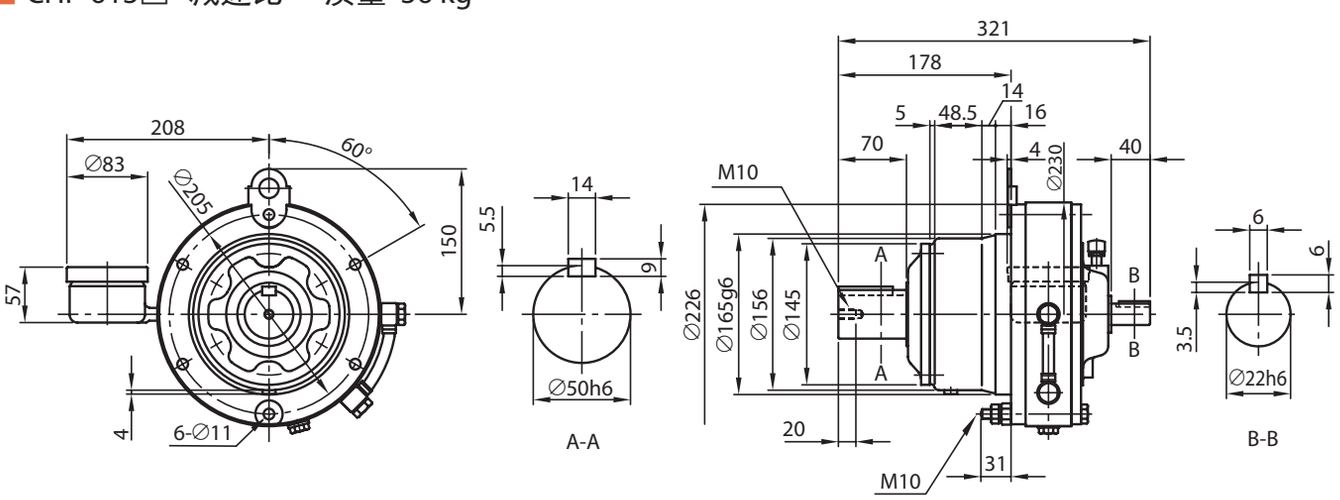

CHF-614□- 减速比　质量 37 kg

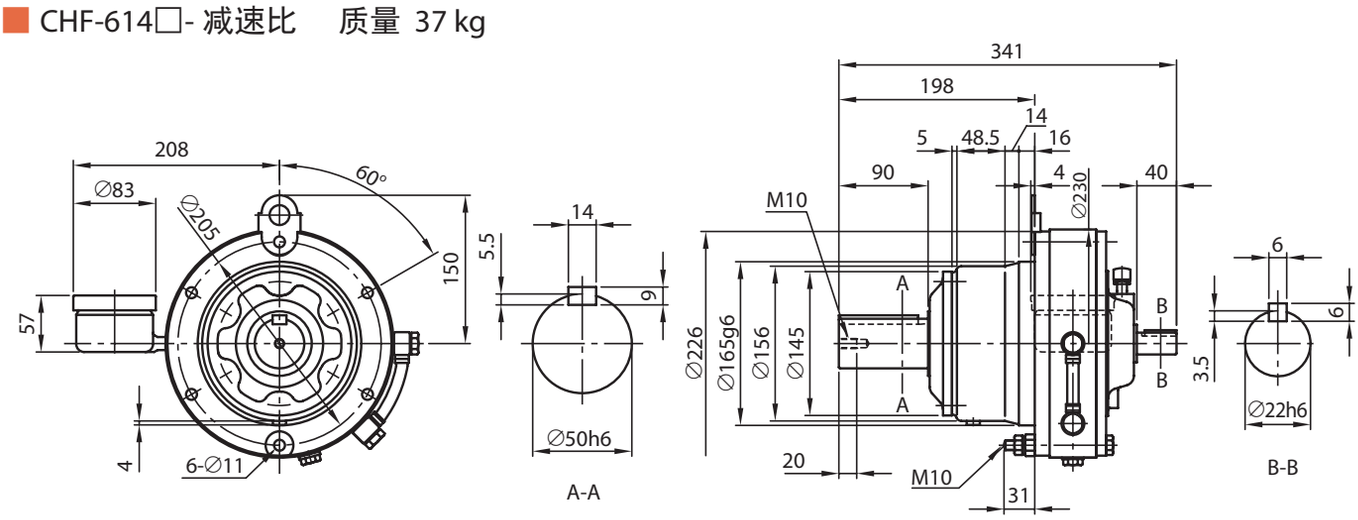

注）1. 型号的□中填写“0”或“5”。详情请参见选型表。
2. 低速、高速轴轴端的尺寸公差为日本标准 JIS B 0401-1998“h6”。
3. 低速、高速轴的键及键槽尺寸符合日本标准 JIS B 1301-1996（ISO）“键及键槽　平行键（夹入型）”。
4. 低、高速轴轴端部的详细尺寸请参见技术资料 F19 ～ F21 页。
5. 低速轴方向垂直向下（CVF 型）时，低速轴的有效长度不同。详细尺寸请参见技术资料 F20 页。
6. 法兰安装部镶嵌直径的尺寸公差为日本标准 JIS B 0401-1998“g6”。
7. 本尺寸图的尺寸如有变更，恕不预告。
8. 安装时，请参见 F32、F33 页。

尺寸图

CHF-616□- 减速比　质量 66 kg

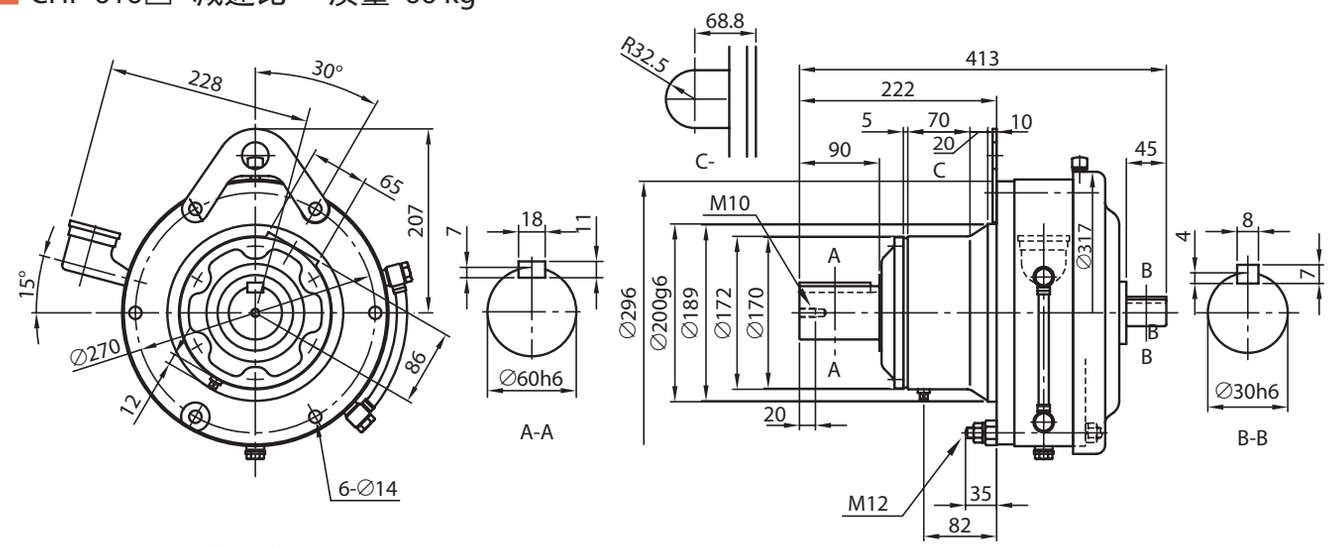

CHF-617□- 减速比　质量 96 kg

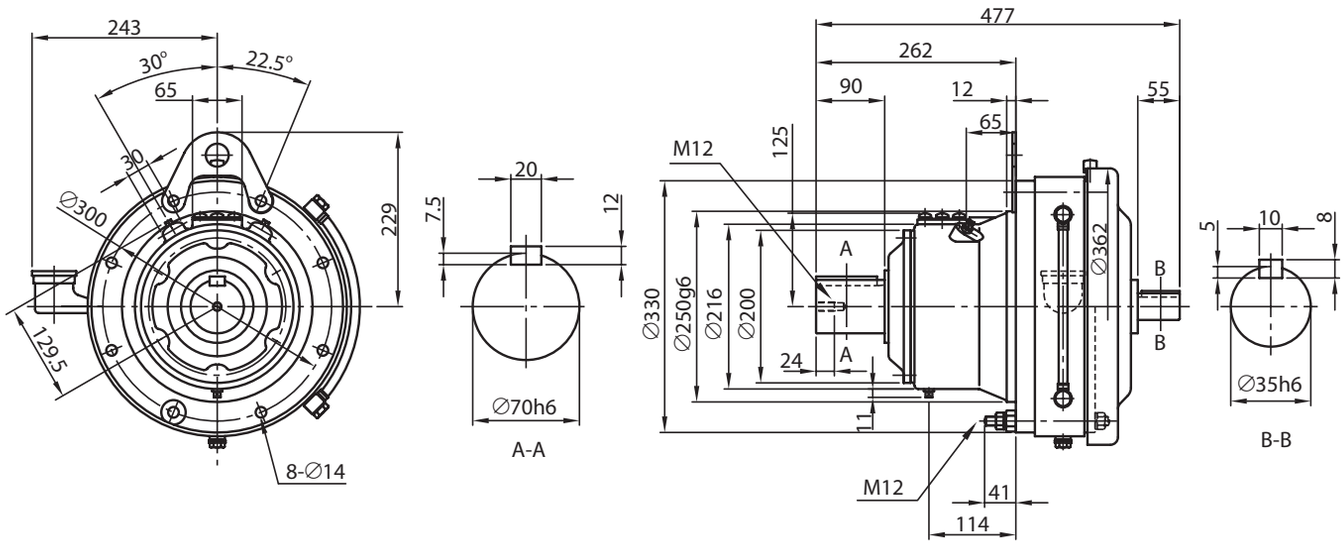

CHF-618□- 减速比　质量 131 kg

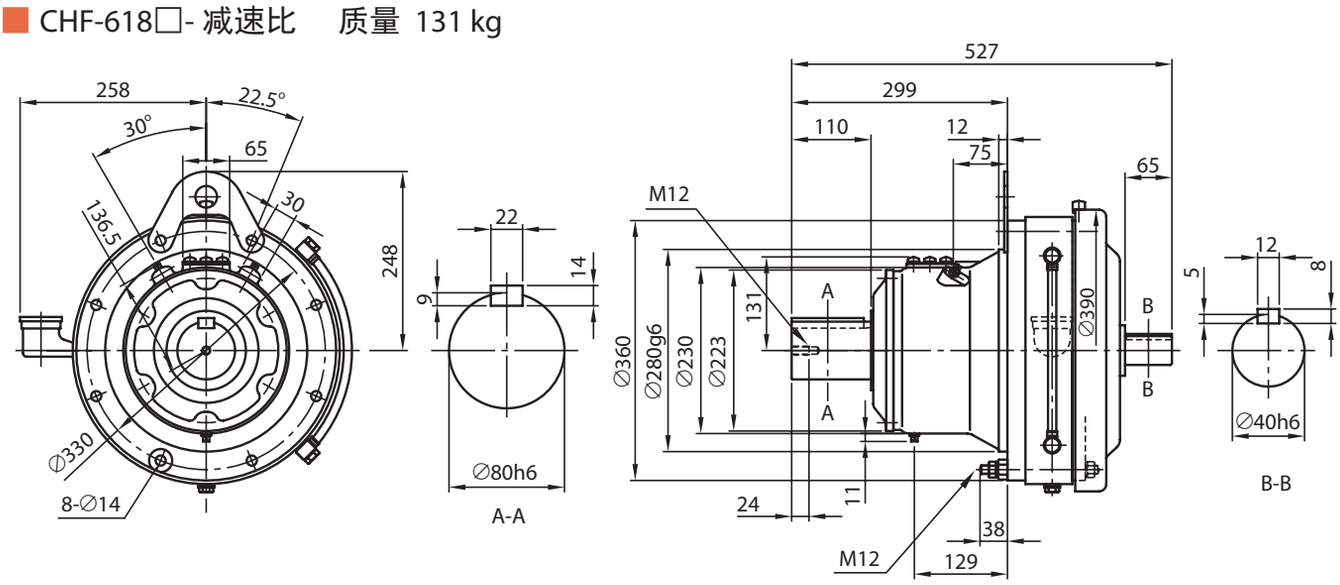

注）1. 型号的□中填写“0”或“5”。详情请参见选型表。
2. 低速、高速轴轴端的尺寸公差为日本标准 JIS B 0401-1998“h6”。
3. 低速、高速轴的键及键槽尺寸符合日本标准 JIS B 1301-1996（ISO）“键及键槽　平行键（夹入型）”。
4. 低、高速轴轴端部的详细尺寸请参见技术资料 F19 ～ F21 页。
5. 低速轴方向垂直向下（CVF 型）时，低速轴的有效长度不同。详细尺寸请参见技术资料 F20 页。
6. 法兰安装部镶嵌直径的尺寸公差为日本标准 JIS B 0401-1998“g6”。
7. 本尺寸图的尺寸如有变更，恕不预告。
8. 安装时，请参见 F32、F33 页。

尺寸图

CHF-619□- 减速比　质量 195 kg

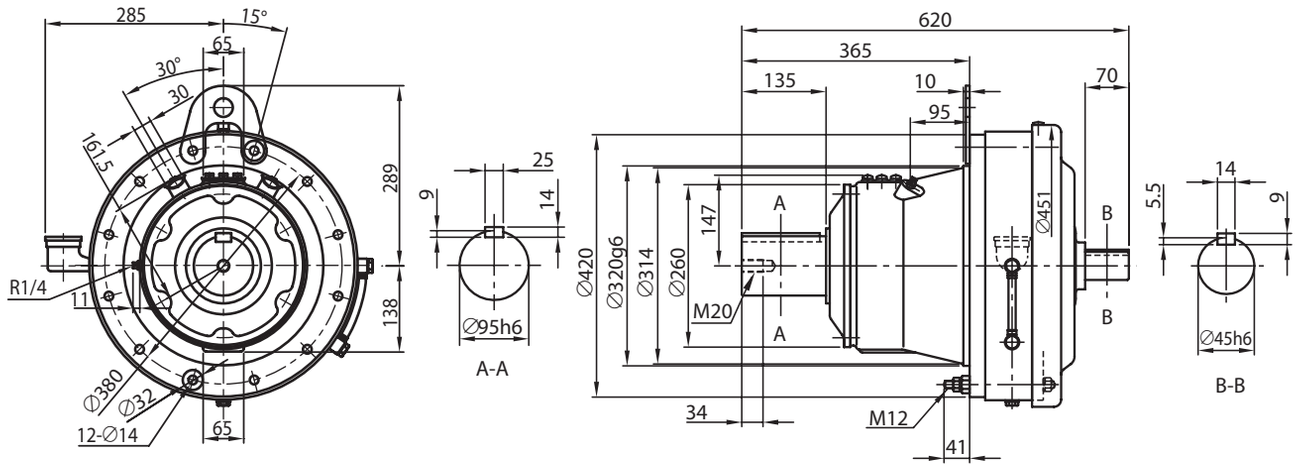

CHF-6205- 减速比　质量 213 kg

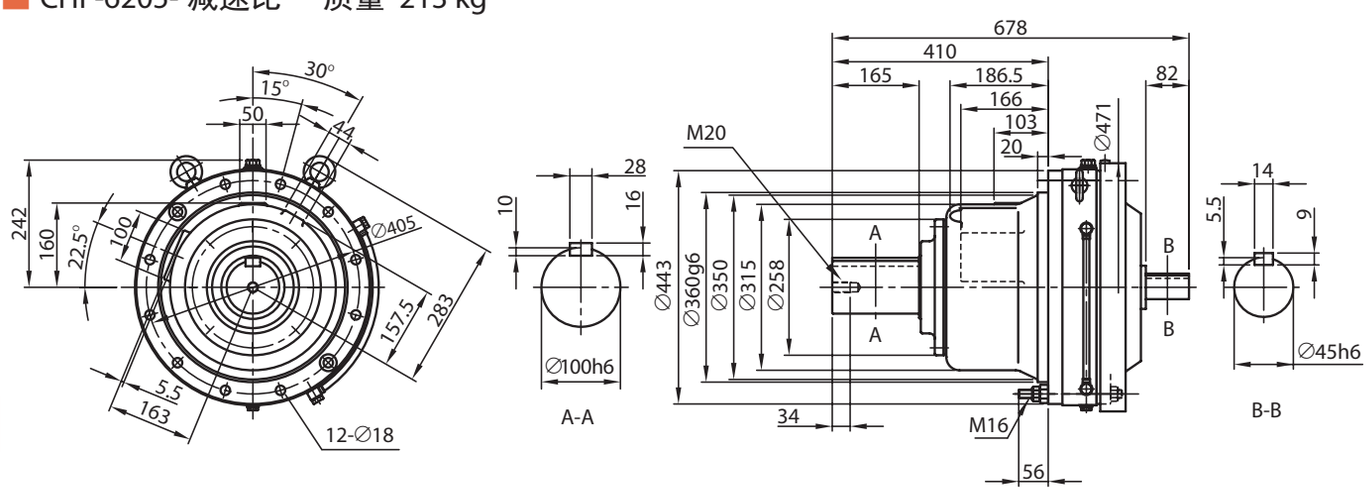

CHF-6215- 减速比　质量 292 kg

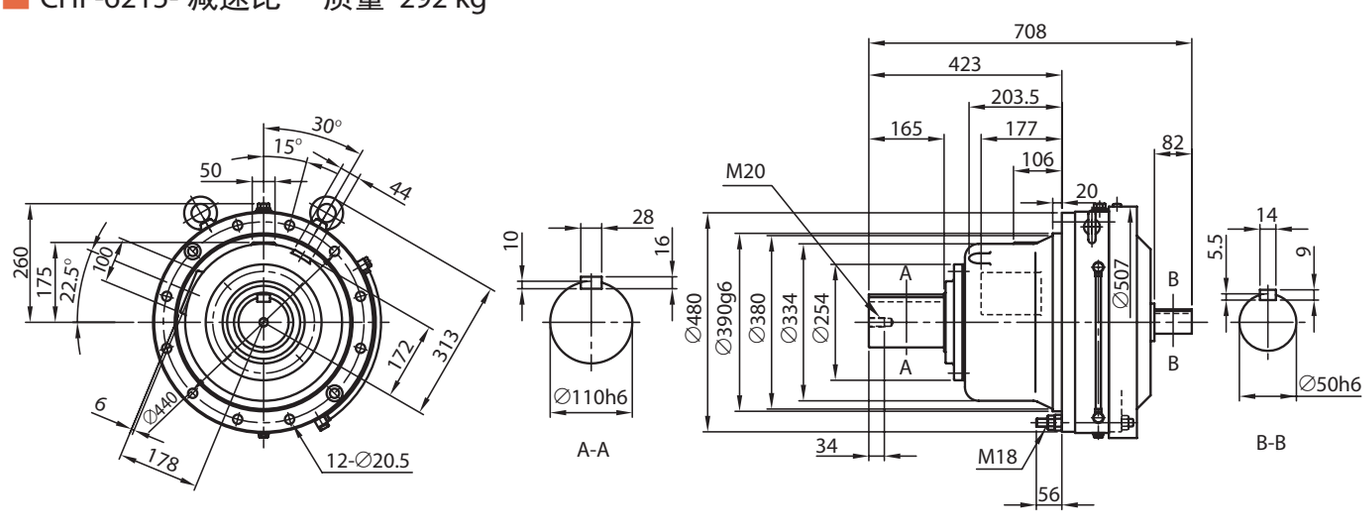

注）1. 型号的□中填写“0”或“5”。详情请参见选型表。
2. 低速、高速轴轴端的尺寸公差为日本标准 JIS B 0401-1998“h6”。
3. 低速、高速轴的键及键槽尺寸符合日本标准 JIS B 1301-1996（ISO）“键及键槽　平行键（夹入型）”。
4. 低、高速轴轴端部的详细尺寸请参见技术资料 F19 ～ F21 页。
5. 低速轴方向垂直向下（CVF 型）时，低速轴的有效长度不同。详细尺寸请参见技术资料 F20 页。
6. 法兰安装部镶嵌直径的尺寸公差为日本标准 JIS B 0401-1998“g6”。
7. 本尺寸图的尺寸如有变更，恕不预告。
8. 安装时，请参见 F32、F33 页。

尺寸图

CHF-6225- 减速比　质量 347 kg

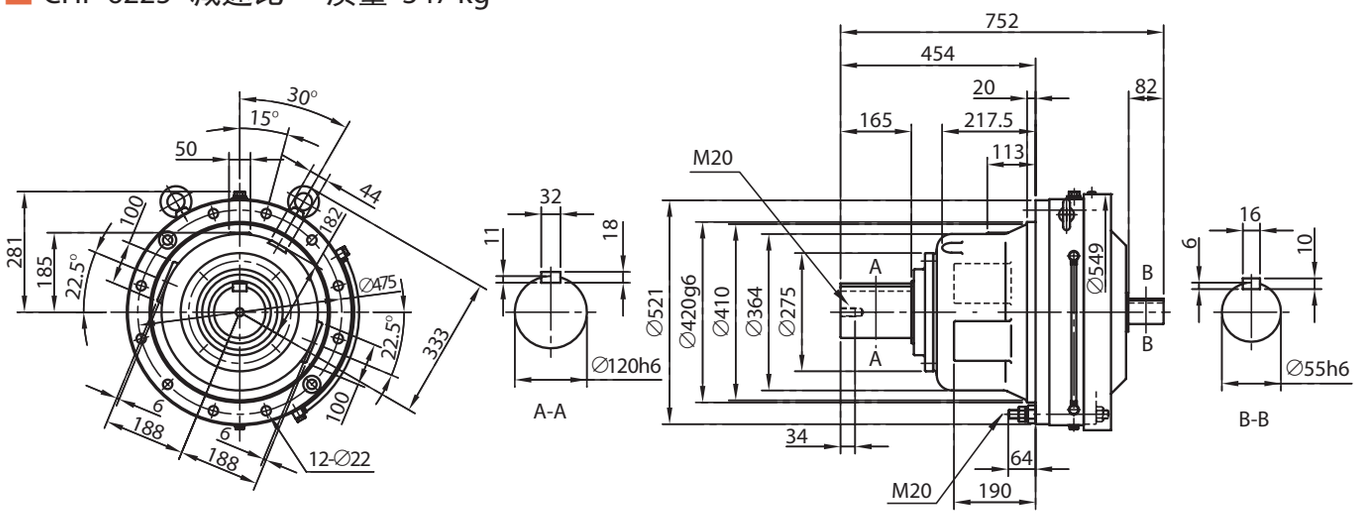

CHF-6235- 减速比　质量 428 kg

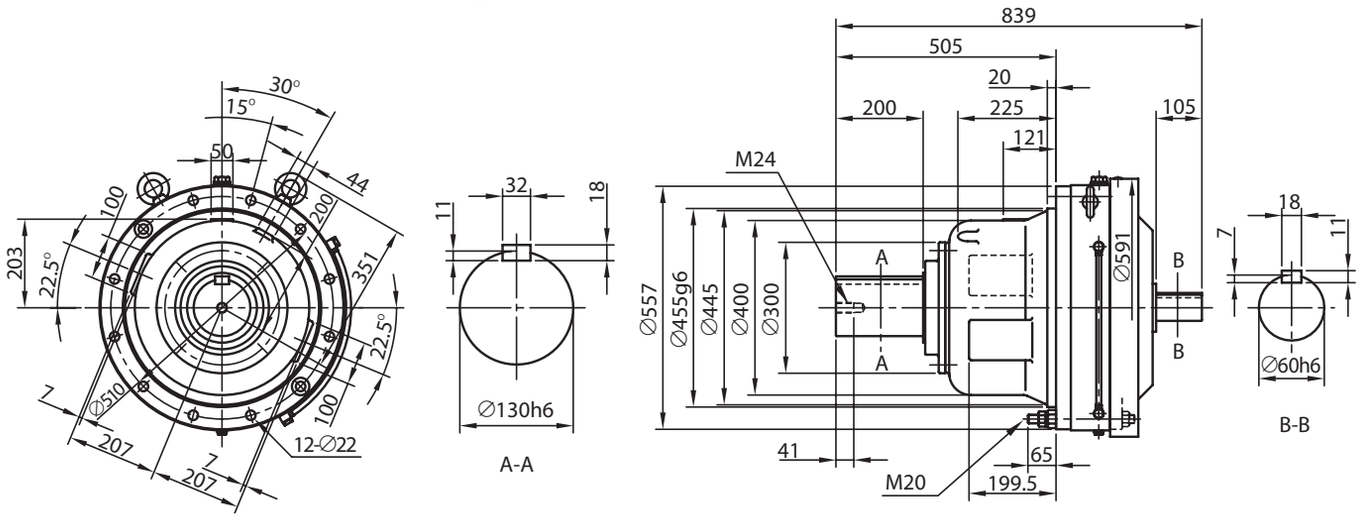

CHF-6245- 减速比　质量 538 kg

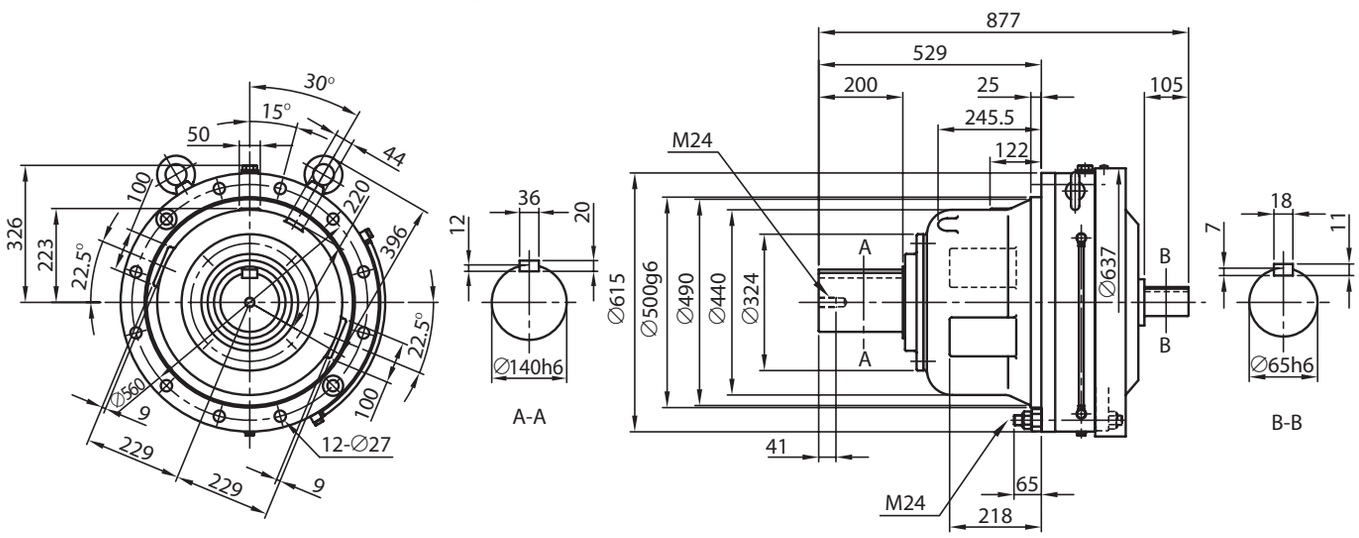

注）1. 低速、高速轴轴端的尺寸公差为日本标准 JIS B 0401-1998“h6”。
2. 低速、高速轴的键及键槽尺寸符合日本标准 JIS B 1301-1996（ISO）“键及键槽　平行键（夹入型）”。
3. 低、高速轴轴端部的详细尺寸请参见技术资料 F19 ～ F21 页。
4. 法兰安装部镶嵌直径的尺寸公差为日本标准 JIS B 0401-1998“g6”。
5. 本尺寸图的尺寸如有变更，恕不预告。
6. 安装时，请参见 F32、F33 页。

尺寸图

关于选型
选型表
尺寸图
技术资料
选项
齿轮电机
减速机
底脚安装
法兰安装
带安装台
CHH SK
CNH 1级型
CHH 1级型
CNH 2级型
CHH 2级型
CNF 1级型
CHF 1级型
CNF 2级型
CHF 2级型
CVV SK
CNV 1级型
CVV 1级型
CNV 2级型
CVV 2级型

CHF-6255- 减速比　质量 794 kg

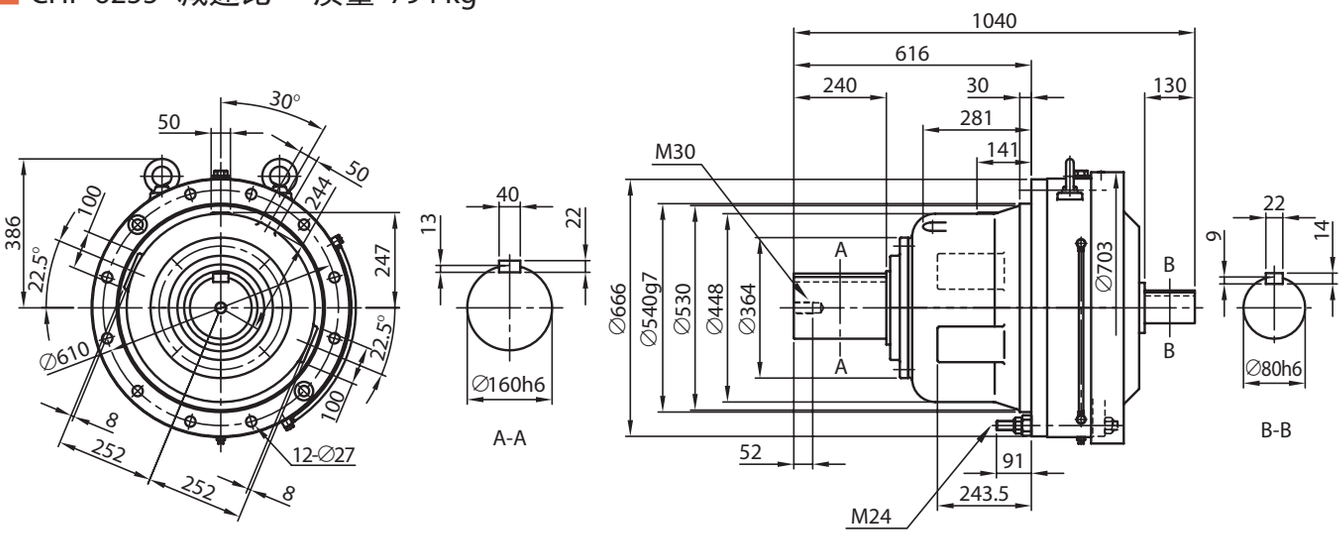

CHF-6265- 减速比　质量 1020 kg

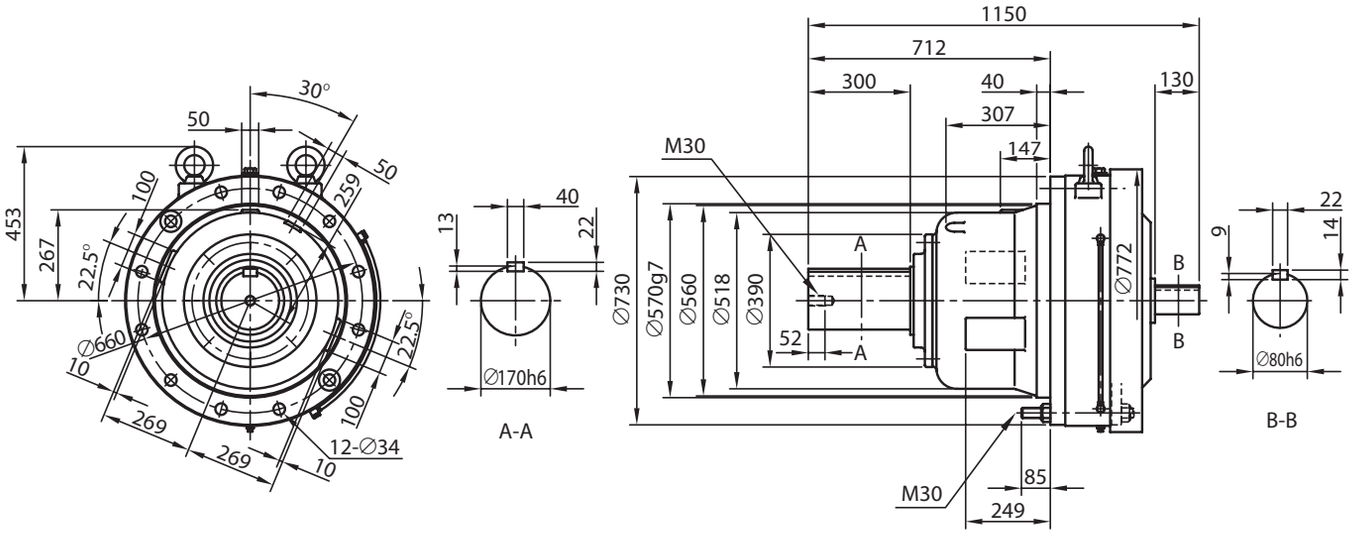

注）1. 低速、高速轴轴端的尺寸公差为日本标准 JIS B 0401-1998“h6”。
2. 低速、高速轴的键及键槽尺寸符合日本标准 JIS B 1301-1996（ISO）“键及键槽　平行键（夹入型）”。
3. 低、高速轴轴端部的详细尺寸请参见技术资料 F19 ～ F21 页。
4. 法兰安装部镶嵌直径的尺寸公差为日本标准 JIS B 0401-1998“g6”。
5. 本尺寸图的尺寸如有变更，恕不预告。
6. 安装时，请参见 F32、F33 页。

尺寸图

CNF-606□DA- 减速比　质量 4.5 kg

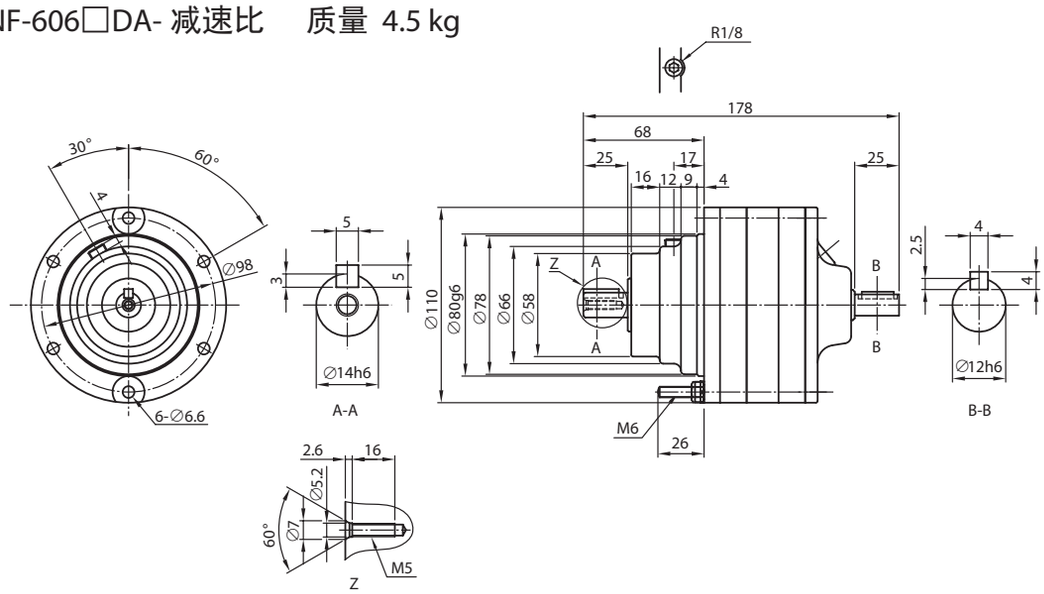

CNF-607□DA- 减速比　质量 4.5 kg

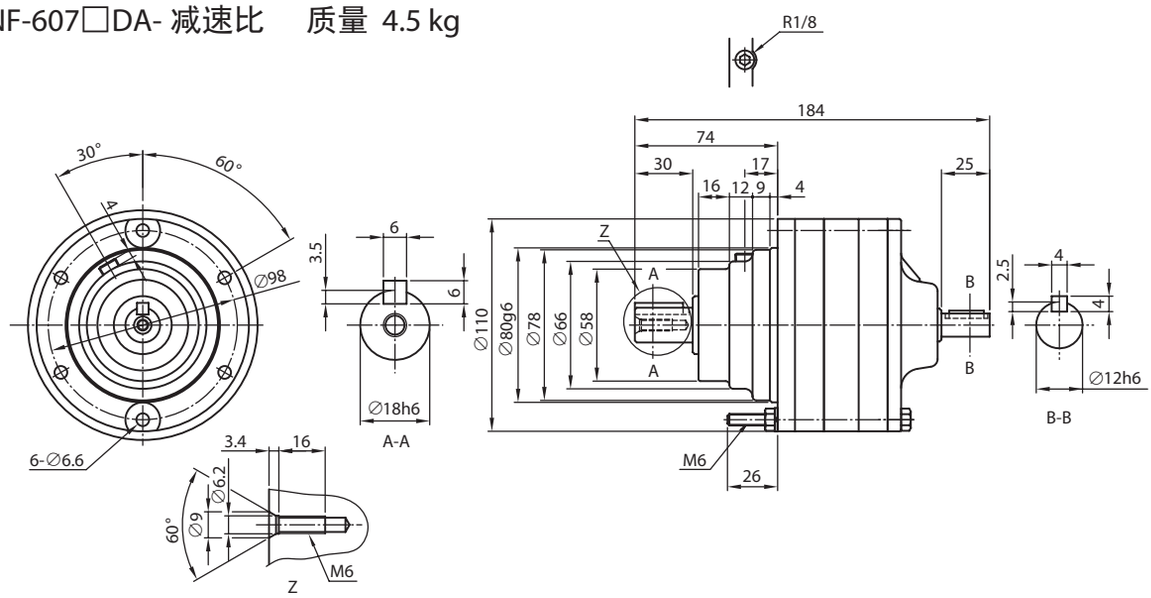

CNF-609□DA- 减速比　质量 10 kg

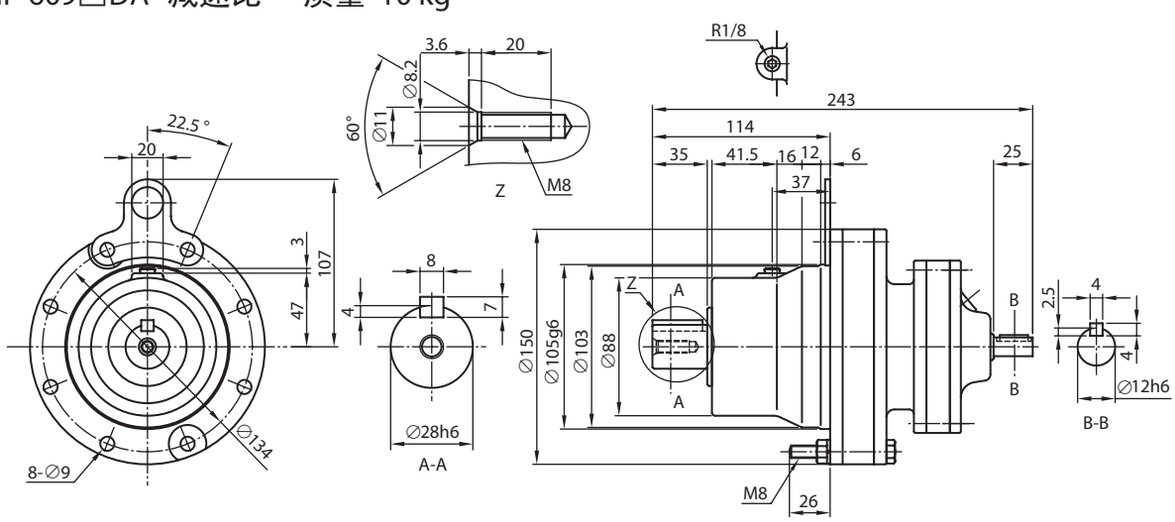

注）1. 型号的□中填写“0”或“5”。详情请参见选型表。
2. 低速、高速轴轴端的尺寸公差为日本标准 JIS B 0401-1998“h6”。
3. 低速、高速轴的键及键槽尺寸符合日本标准 JIS B 1301-1996（ISO）“键及键槽　平行键（夹入型）”。
4. 低、高速轴轴端部的详细尺寸请参见技术资料 F19 ～ F21 页。
5. 法兰安装部镶嵌直径的尺寸公差为日本标准 JIS B 0401-1998“g6”。
6. 本尺寸图的尺寸如有变更，恕不预告。
7. 安装时，请参见 F32、F33 页。

尺寸图

CNF-610□DA- 减速比　质量 12 kg

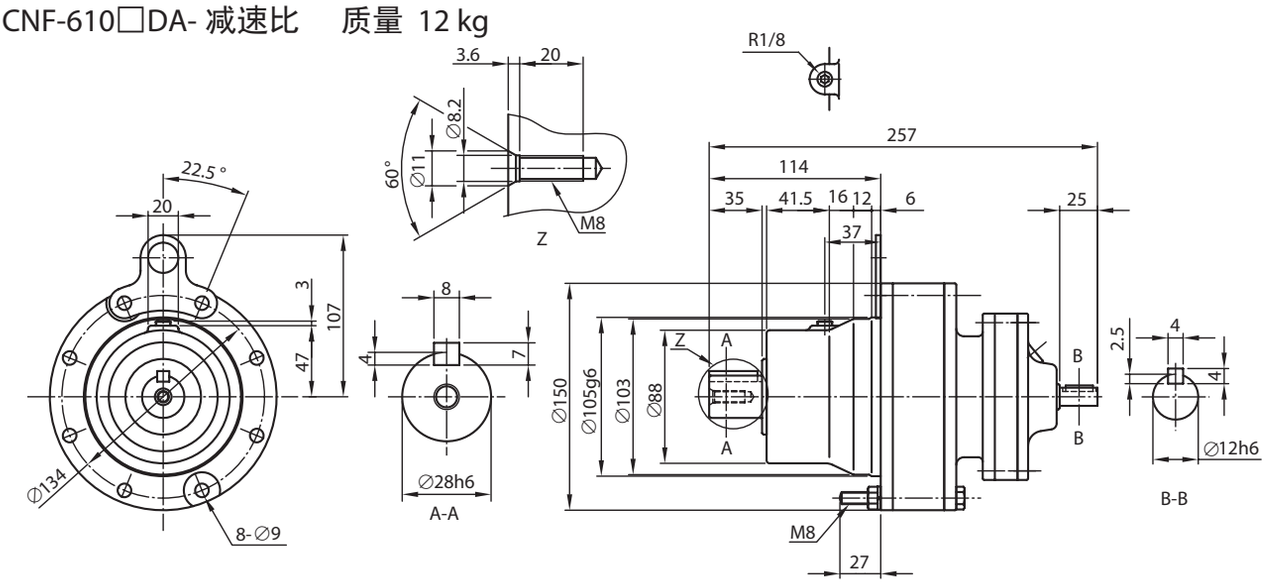

CNF-612□DA- 减速比　质量 22 kg

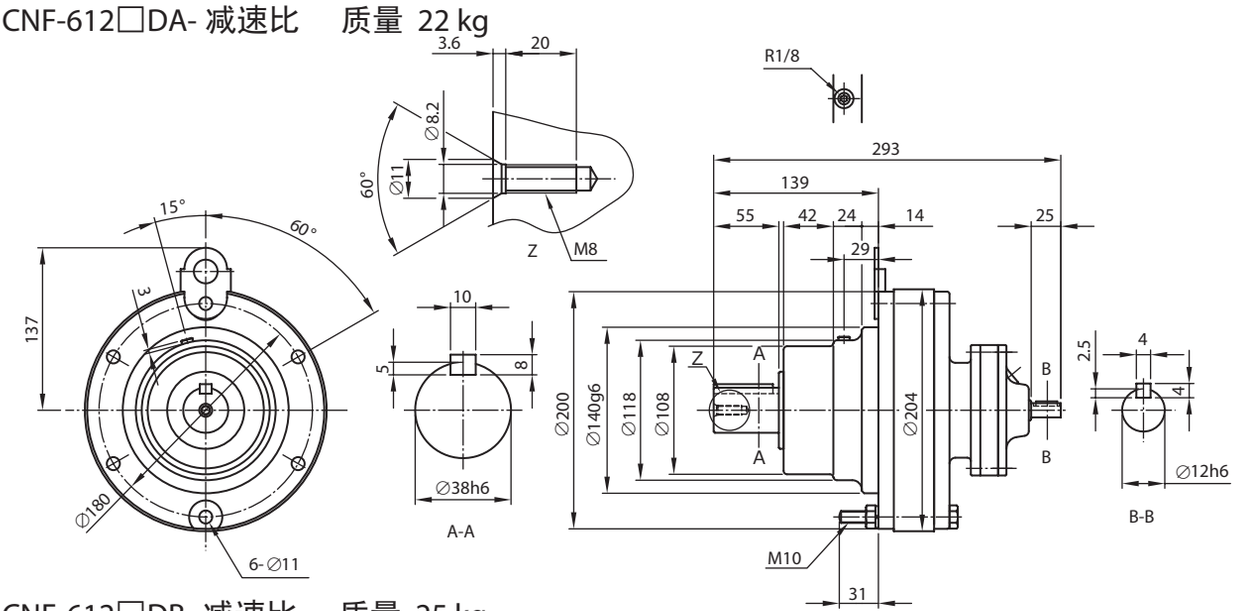

CNF-612□DB- 减速比　质量 25 kg

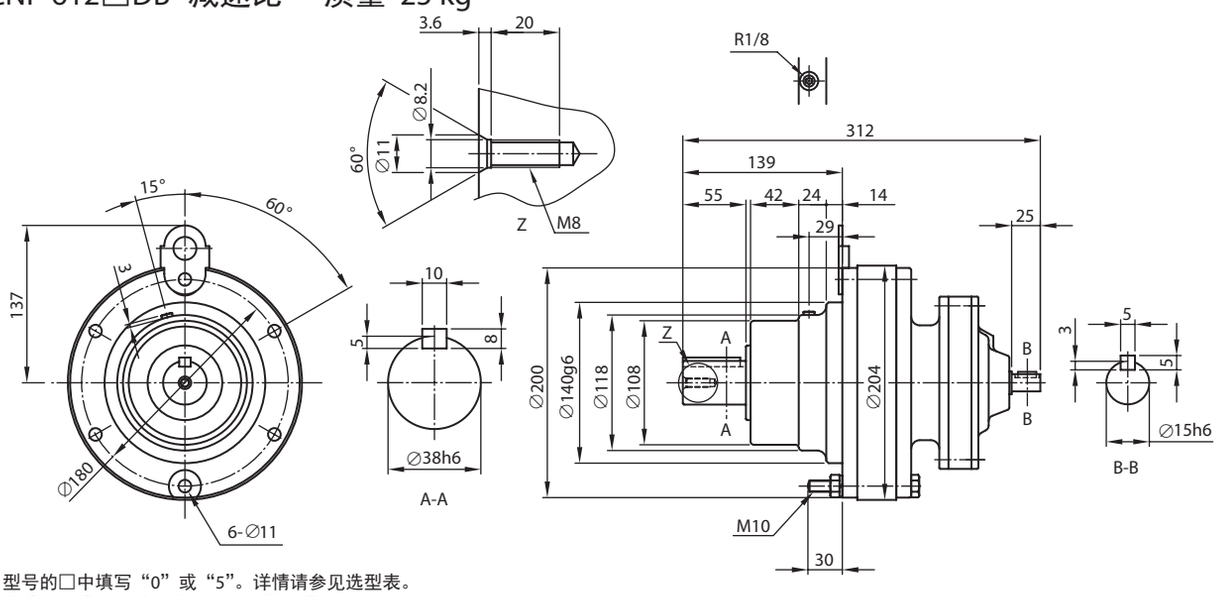

注）1. 型号的□中填写“0”或“5”。详情请参见选型表。
2. 低速、高速轴轴端的尺寸公差为日本标准 JIS B 0401-1998“h6”。
3. 低速、高速轴的键及键槽尺寸符合日本标准 JIS B 1301-1996（ISO）“键及键槽　平行键（夹入型）”。
4. 低、高速轴轴端部的详细尺寸请参见技术资料 F19 ～ F21 页。
5. 法兰安装部镶嵌直径的尺寸公差为日本标准 JIS B 0401-1998“g6”。
6. 本尺寸图的尺寸如有变更，恕不预告。
7. 安装时，请参见 F32、F33 页。

尺寸图

CHF-613□DA- 减速比　质量 39 kg

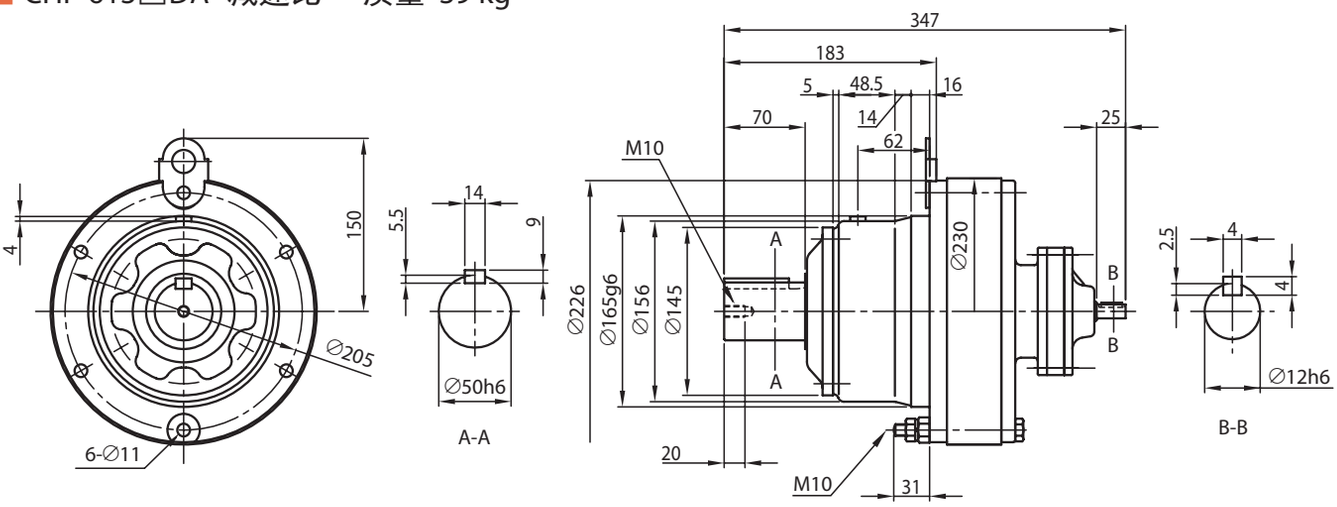

CHF-613□DB- 减速比　质量 42 kg

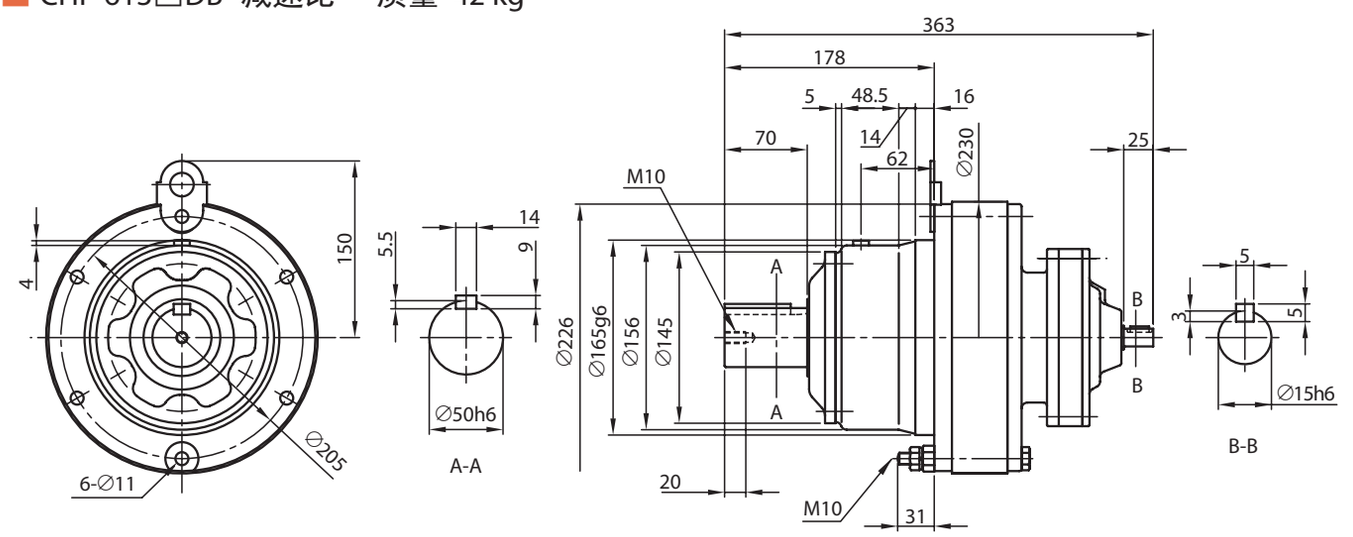

CHF-613□DC- 减速比　质量 43 kg

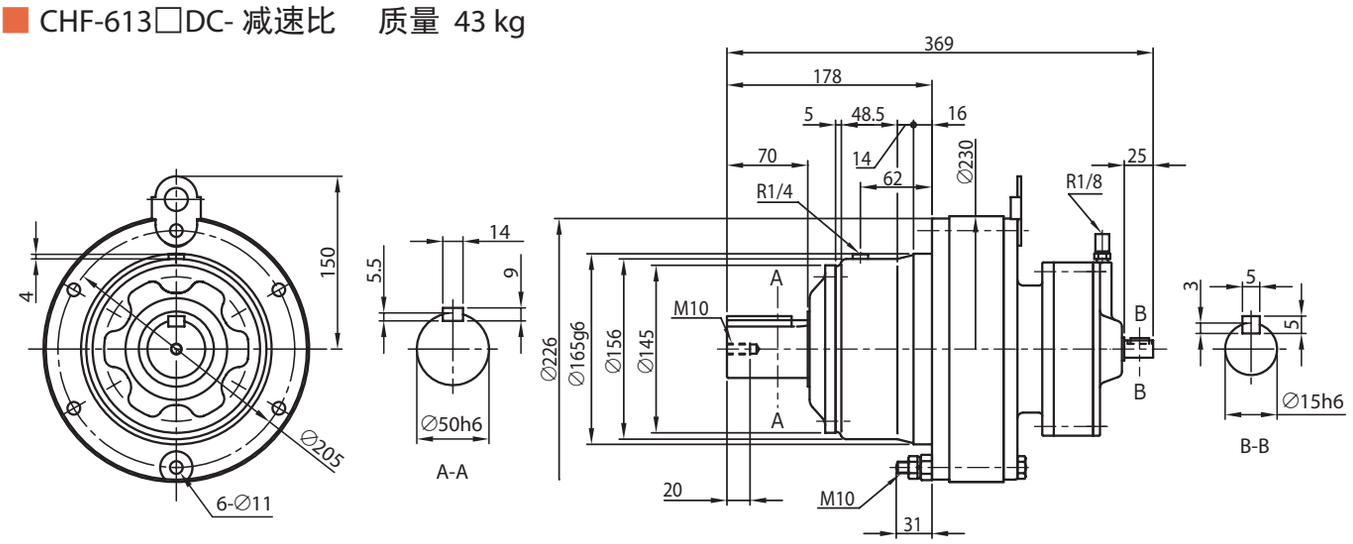

注）1. 型号的□中填写“0”或“5”。详情请参见选型表。
2. 低速、高速轴轴端的尺寸公差为日本标准 JIS B 0401-1998“h6”。
3. 低速、高速轴的键及键槽尺寸符合日本标准 JIS B 1301-1996（ISO）“键及键槽　平行键（夹入型）”。
4. 低、高速轴轴端部的详细尺寸请参见技术资料 F19 ～ F21 页。
5. 低速轴方向垂直向下（CVF 型）时，低速轴的有效长度不同。详细尺寸请参见技术资料 F20 页。
6. 法兰安装部镶嵌直径的尺寸公差为日本标准 JIS B 0401-1998“g6”。
7. 本尺寸图的尺寸如有变更，恕不预告。
8. 安装时，请参见 F32、F33 页。

尺寸图

CHF-614□DA- 减速比　质量 39 kg

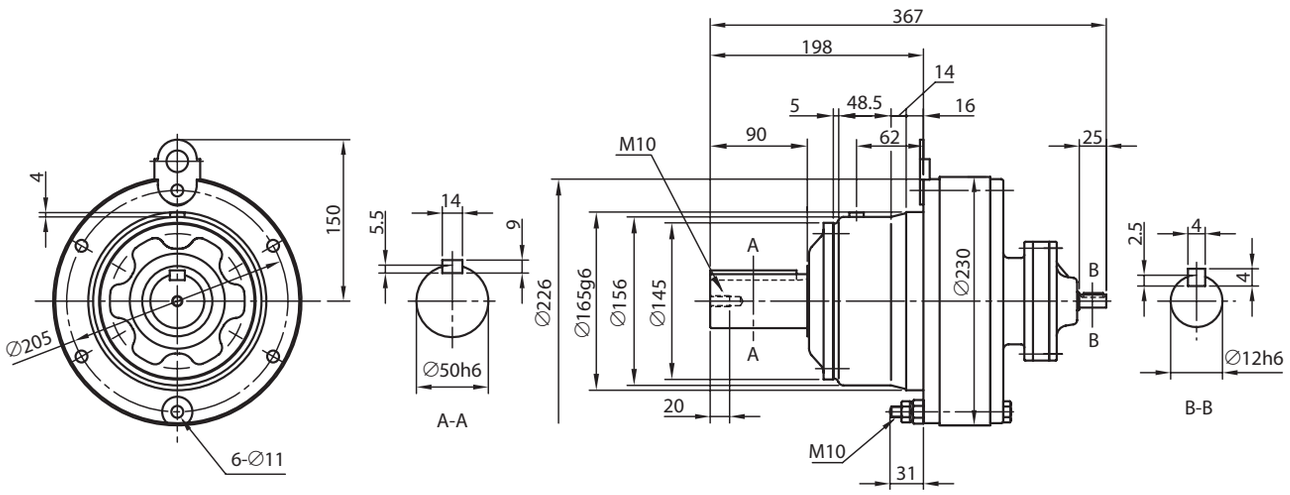

CHF-614□DB- 减速比　质量 42 kg

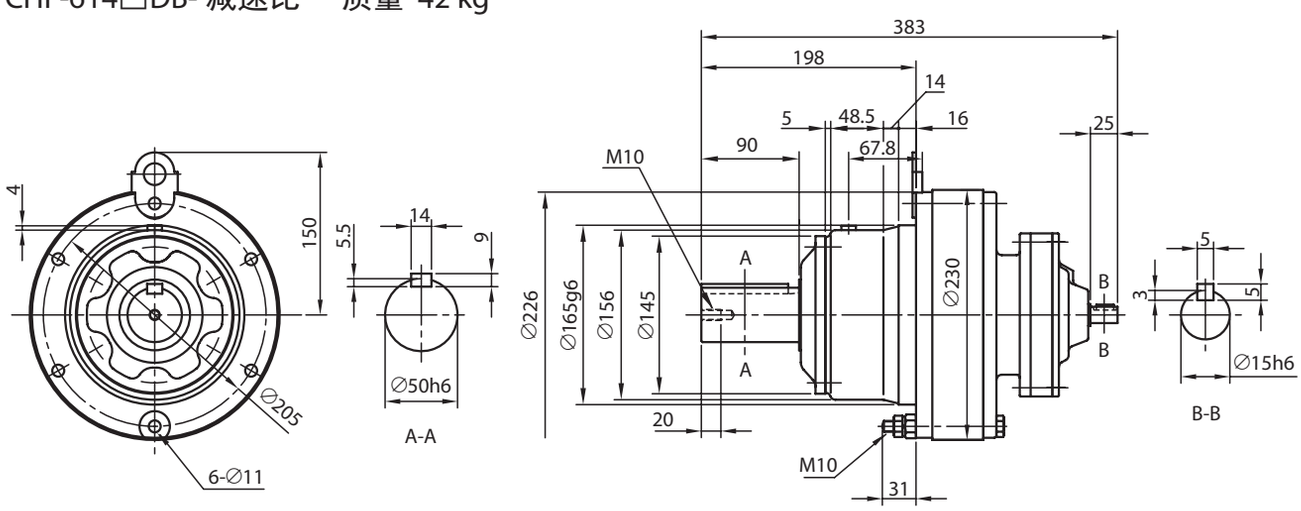

CHF-614□DC- 减速比　质量 43 kg

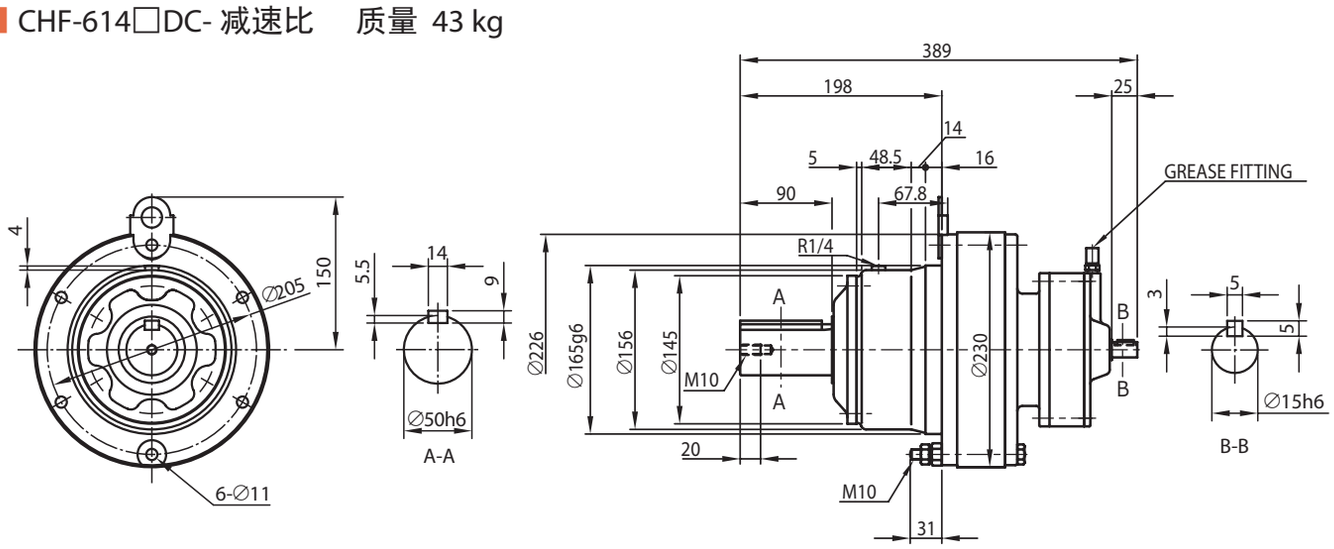

注）1. 型号的□中填写“0”或“5”。详情请参见选型表。
2. 低速、高速轴轴端的尺寸公差为日本标准 JIS B 0401-1998“h6”。
3. 低速、高速轴的键及键槽尺寸符合日本标准 JIS B 1301-1996（ISO）“键及键槽　平行键（夹入型）”。
4. 低、高速轴轴端部的详细尺寸请参见技术资料 F19 ～ F21 页。
5. 低速轴方向垂直向下（CVF 型）时，低速轴的有效长度不同。详细尺寸请参见技术资料 F20 页。
6. 法兰安装部镶嵌直径的尺寸公差为日本标准 JIS B 0401-1998“g6”。
7. 本尺寸图的尺寸如有变更，恕不预告。
8. 安装时，请参见 F32、F33 页。

尺寸图

CHF-616□DA- 减速比　质量　kg

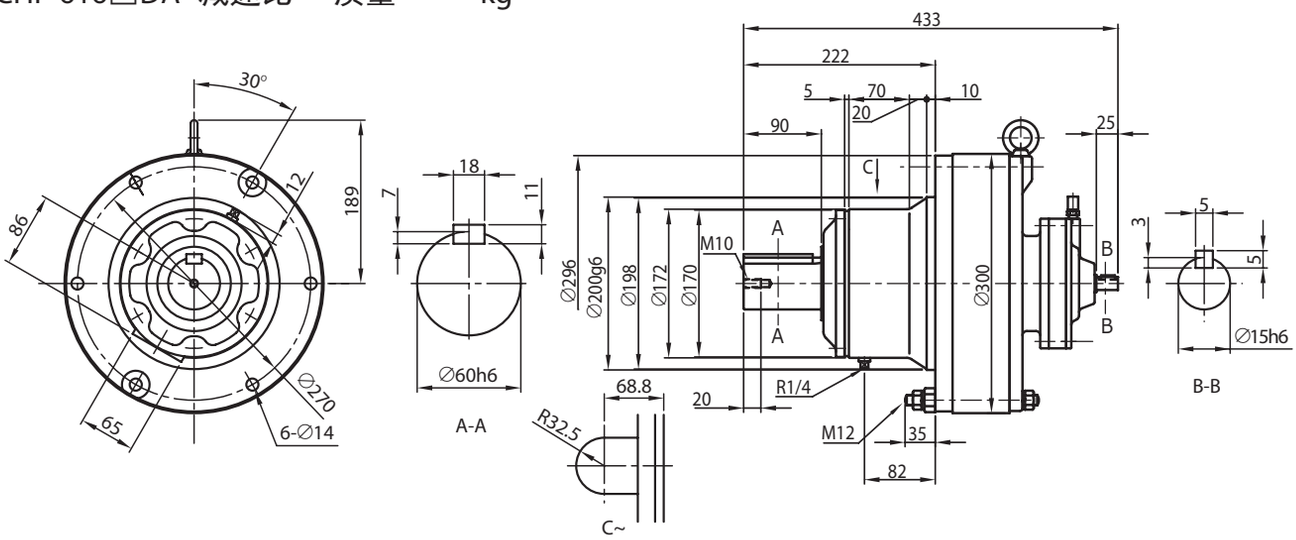

CHF-616□DB- 减速比　质量 70 kg

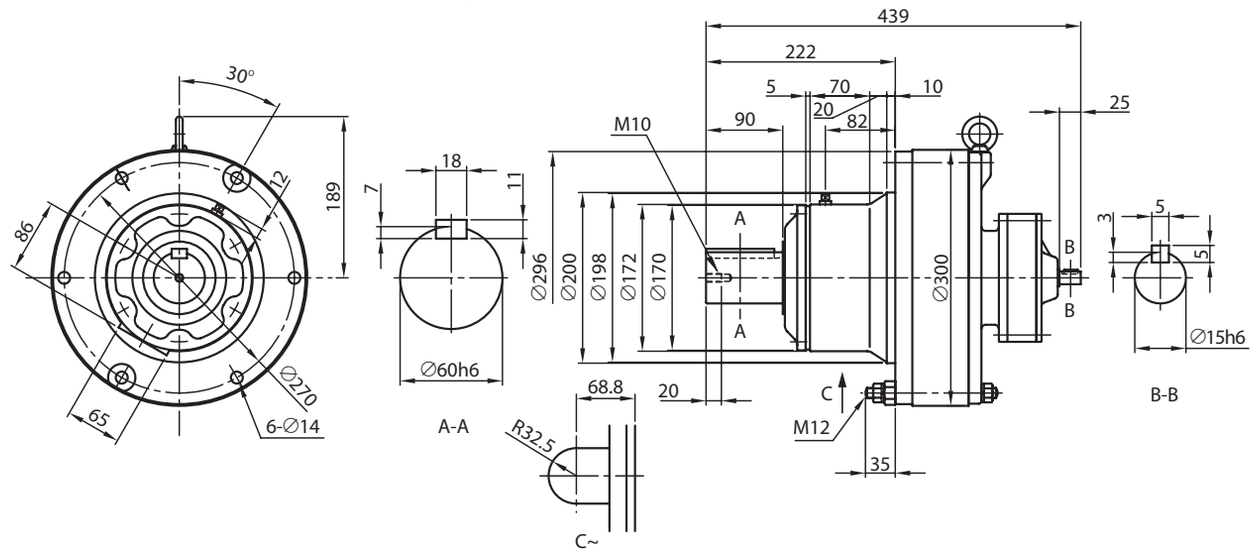

CHF-616□DC- 减速比　质量 82 kg

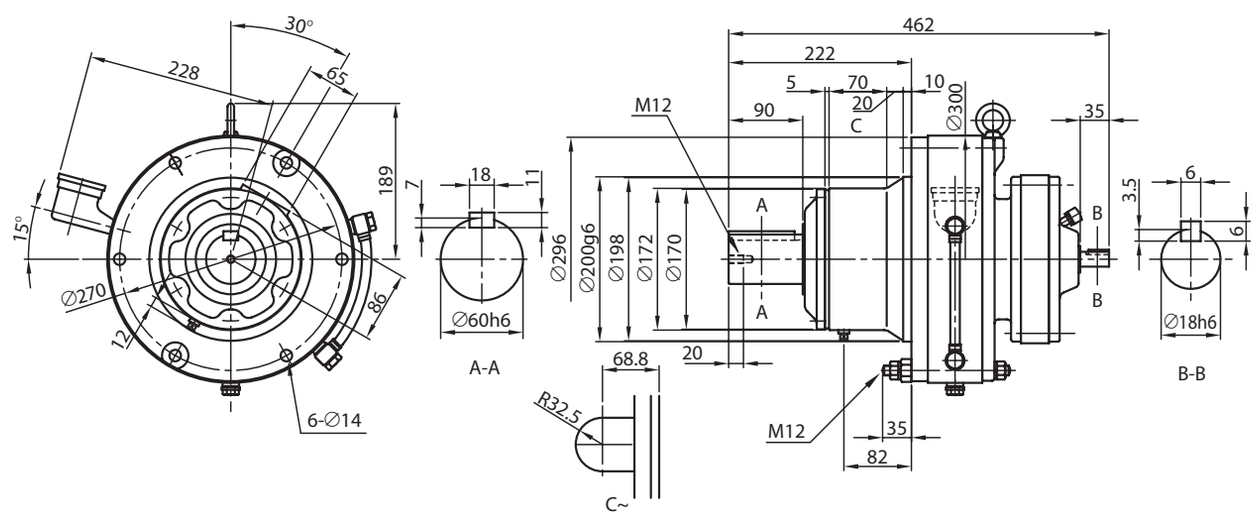

注）1. 型号的□中填写“0”或“5”。详情请参见选型表。
2. 低速、高速轴轴端的尺寸公差为日本标准 JIS B 0401-1998“h6”。
3. 低速、高速轴的键及键槽尺寸符合日本标准 JIS B 1301-1996（ISO）“键及键槽　平行键（夹入型）”。
4. 低、高速轴轴端部的详细尺寸请参见技术资料 F19 ～ F21 页。
5. 低速轴方向垂直向下（CVF 型）时，低速轴的有效长度不同。详细尺寸请参见技术资料 F20 页。
6. 法兰安装部镶嵌直径的尺寸公差为日本标准 JIS B 0401-1998“g6”。
7. 本尺寸图的尺寸如有变更，恕不预告。
8. 安装时，请参见 F32、F33 页。

尺寸图

CHF-617□DA- 减速比　质量 93 kg

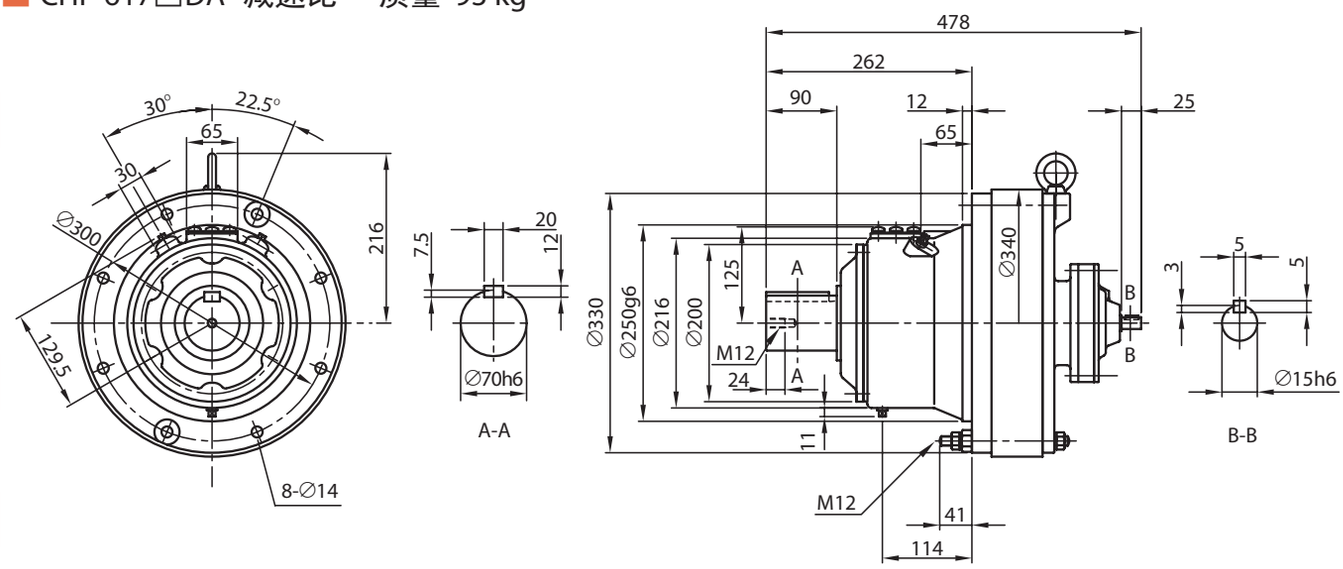

CHF-617□DB- 减速比　质量 95 kg

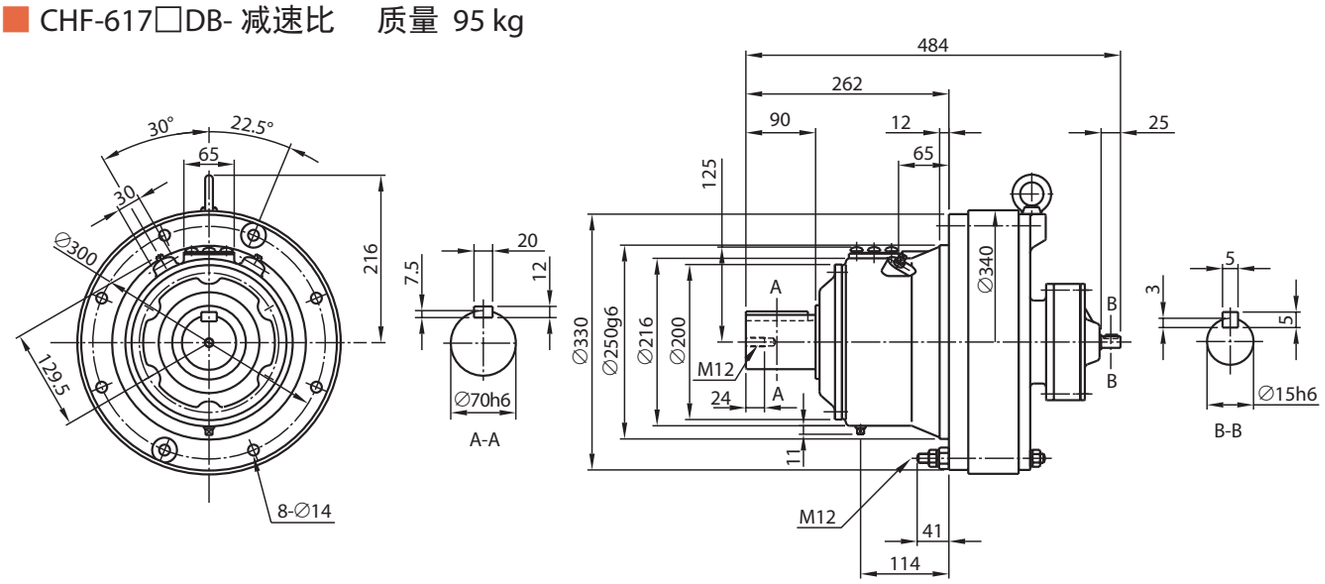

CHF-617□DC- 减速比　质量 105 kg

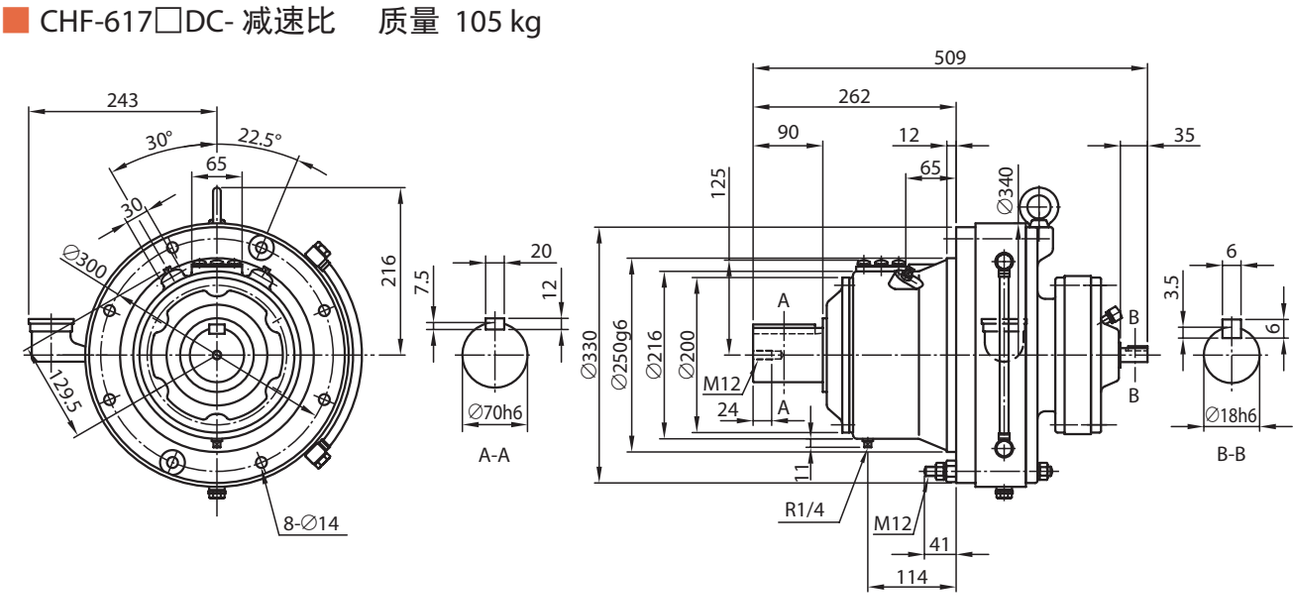

注）1. 型号的□中填写“0”或“5”。详情请参见选型表。
2. 低速、高速轴轴端的尺寸公差为日本标准 JIS B 0401-1998“h6”。
3. 低速、高速轴的键及键槽尺寸符合日本标准 JIS B 1301-1996（ISO）“键及键槽　平行键（夹入型）”。
4. 低、高速轴轴端部的详细尺寸请参见技术资料 F19 ～ F21 页。
5. 低速轴方向垂直向下（CVF 型）时，低速轴的有效长度不同。详细尺寸请参见技术资料 F20 页。
6. 法兰安装部镶嵌直径的尺寸公差为日本标准 JIS B 0401-1998“g6”。
7. 本尺寸图的尺寸如有变更，恕不预告。
8. 安装时，请参见 F32、F33 页。

尺寸图

CHF-618□DA- 减速比　质量 129 kg

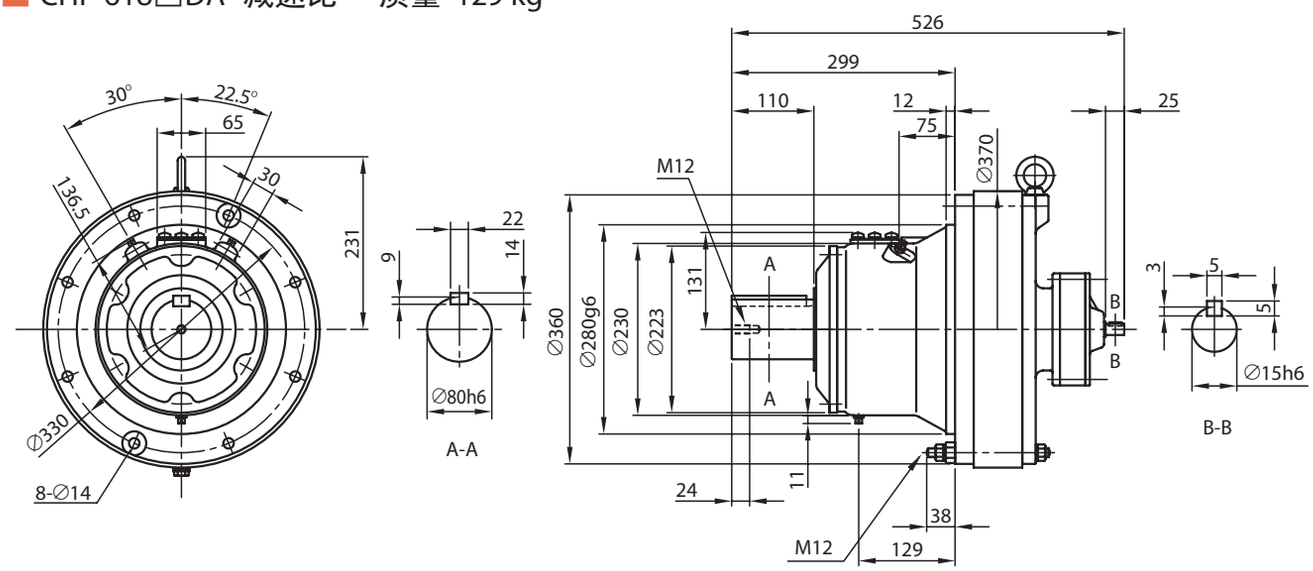

CHF-618□DB- 减速比　质量 146 kg

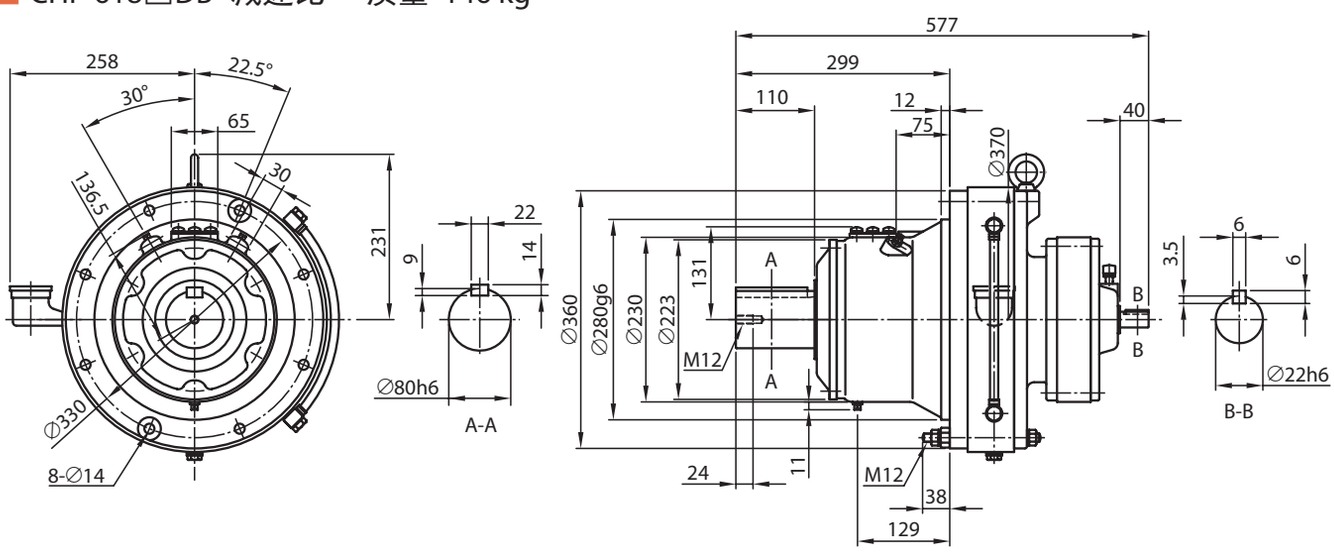

CHF-619□DA- 减速比　质量 201 kg

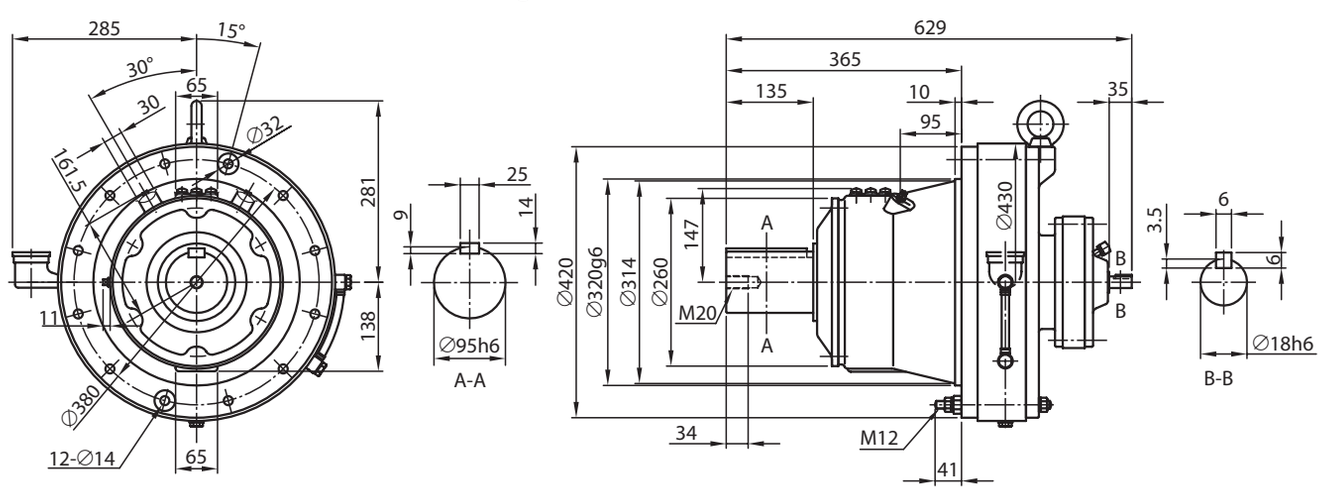

注）1. 型号的□中填写“0”或“5”。详情请参见选型表。
2. 低速、高速轴轴端的尺寸公差为日本标准 JIS B 0401-1998“h6”。
3. 低速、高速轴的键及键槽尺寸符合日本标准 JIS B 1301-1996（ISO）“键及键槽　平行键（夹入型）”。
4. 低、高速轴轴端部的详细尺寸请参见技术资料 F19 ～ F21 页。
5. 低速轴方向垂直向下（CVF 型）时，低速轴的有效长度不同。详细尺寸请参见技术资料 F20 页。
6. 法兰安装部镶嵌直径的尺寸公差为日本标准 JIS B 0401-1998“g6”。
7. 本尺寸图的尺寸如有变更，恕不预告。
8. 安装时，请参见 F32、F33 页。

尺寸图

CHF-619□DB- 减速比　质量 205 kg

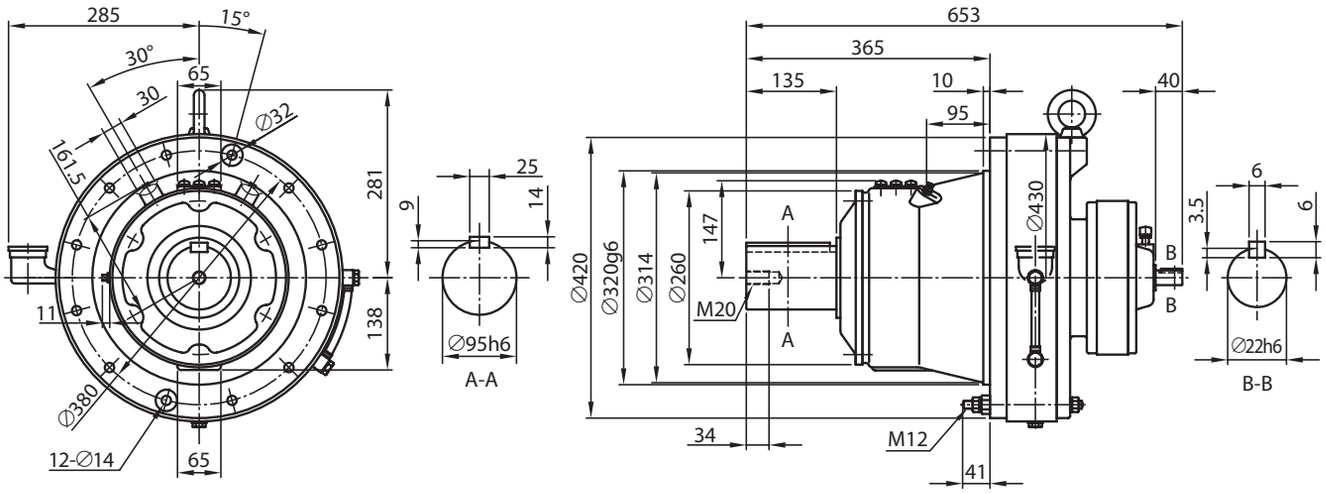

CHF-6205DA- 减速比　质量 217 kg

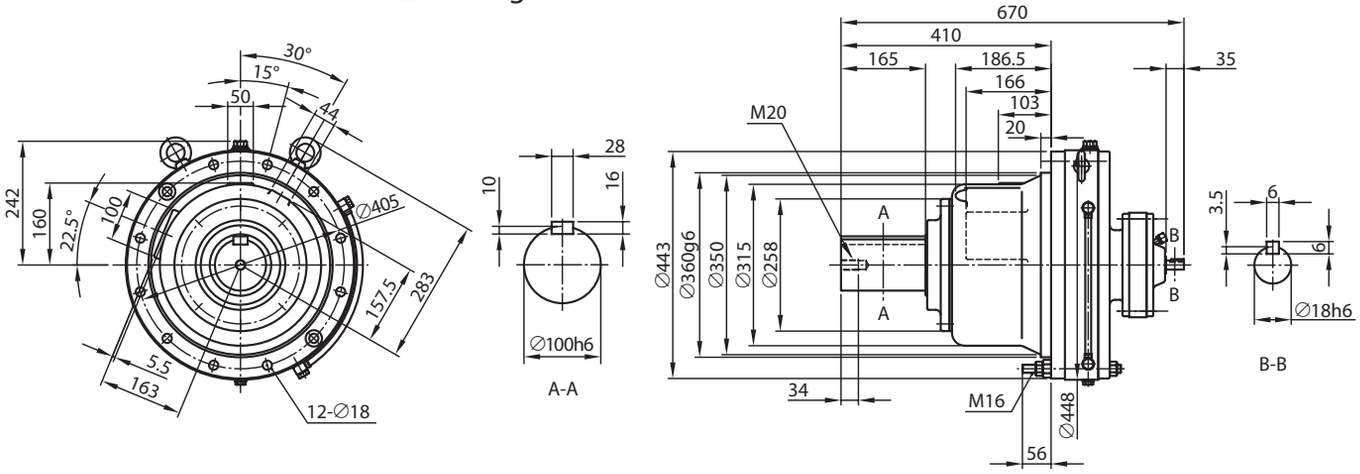

CHF-6205DB- 减速比　质量 227 kg

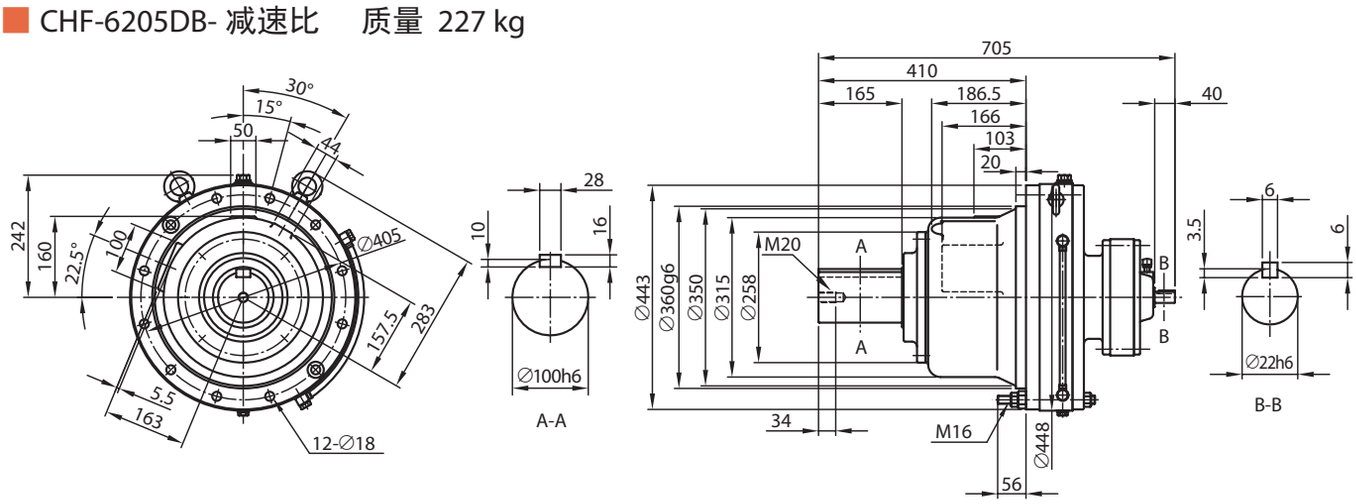

注）1. 型号的□中填写“0”或“5”。详情请参见选型表。
2. 低速、高速轴轴端的尺寸公差为日本标准 JIS B 0401-1998“h6”。
3. 低速、高速轴的键及键槽尺寸符合日本标准 JIS B 1301-1996（ISO）“键及键槽　平行键（夹入型）”。
4. 低、高速轴轴端部的详细尺寸请参见技术资料 F19 ～ F21 页。
5. 低速轴方向垂直向下（CVF 型）时，低速轴的有效长度不同。详细尺寸请参见技术资料 F20 页。
6. 法兰安装部镶嵌直径的尺寸公差为日本标准 JIS B 0401-1998“g6”。
7. 本尺寸图的尺寸如有变更，恕不预告。
8. 安装时，请参见 F32、F33 页。

尺寸图

CHF-6215DA- 减速比　质量 306 kg

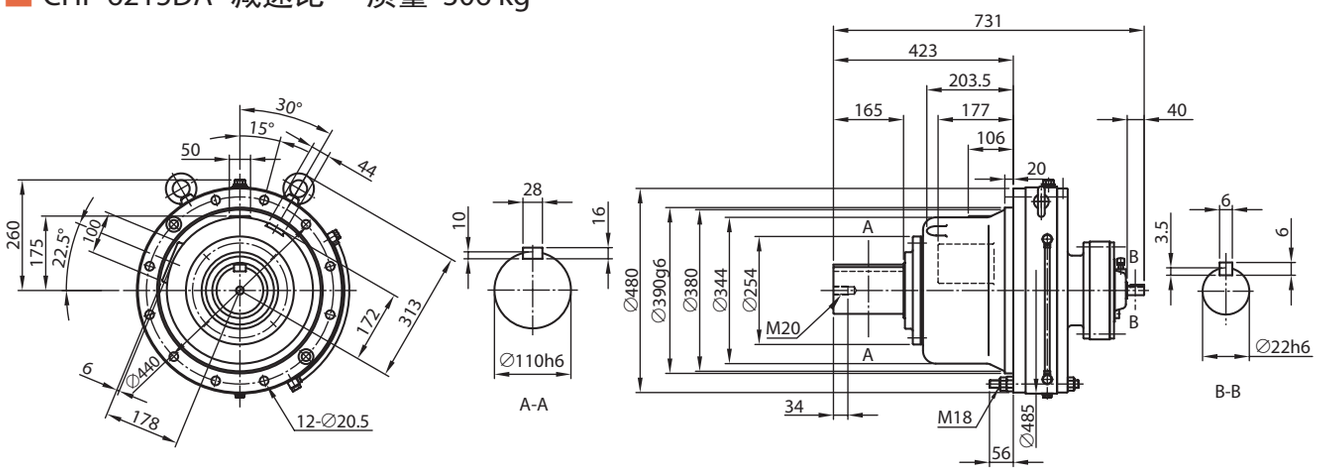

CHF-6215DB- 减速比　质量 328 kg

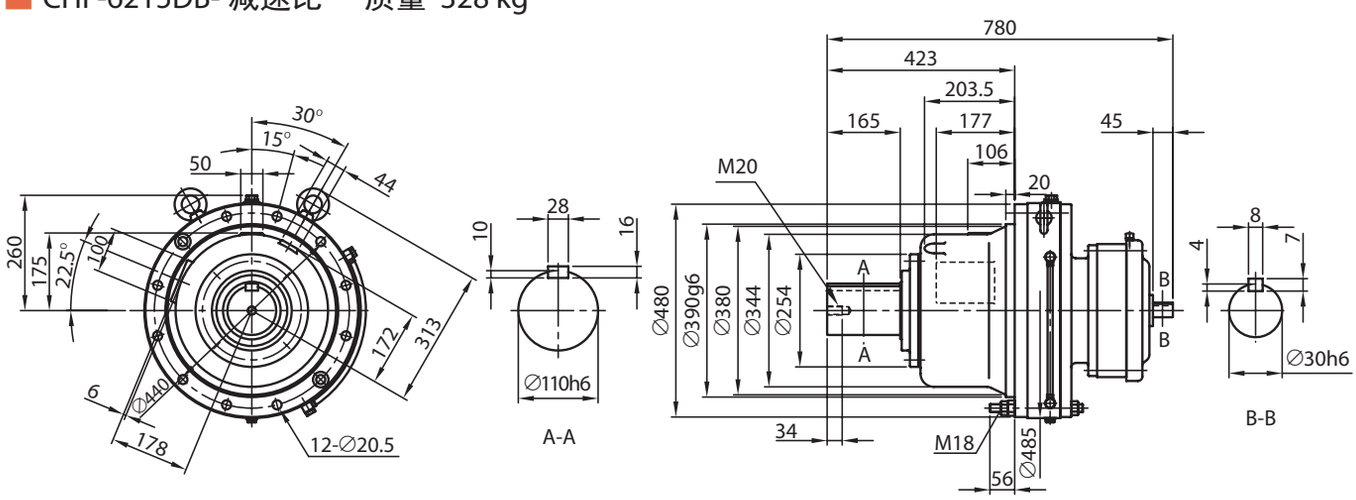

CHF-6225DA- 减速比　质量 357 kg

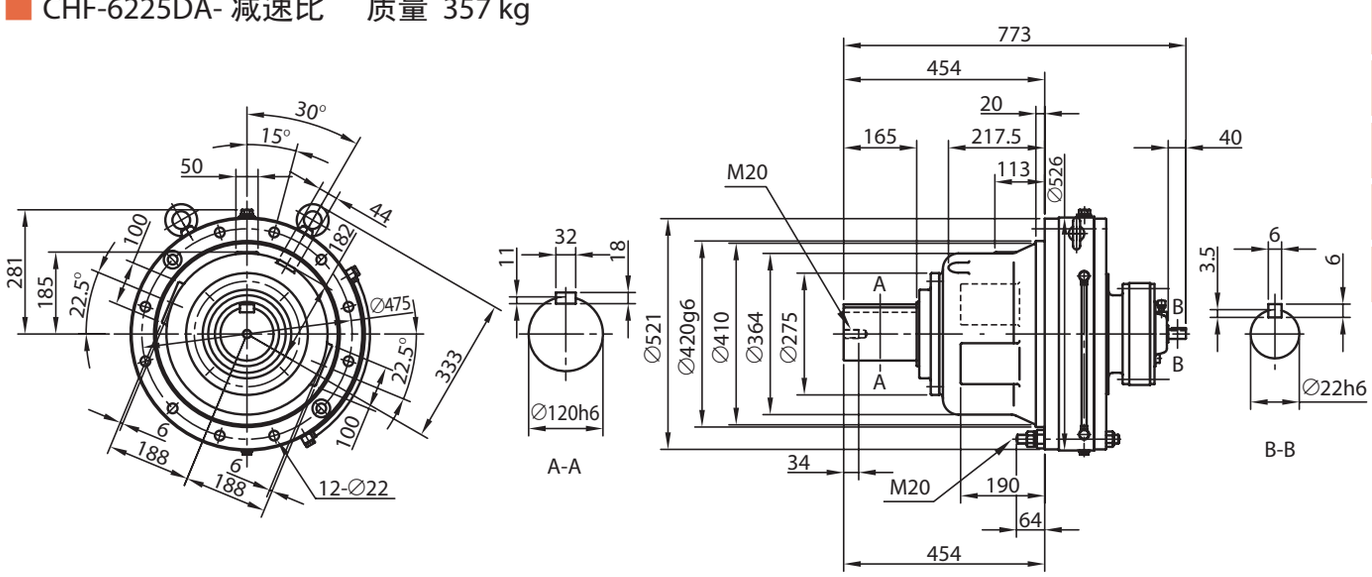

注）1. 低速、高速轴轴端的尺寸公差为日本标准 JIS B 0401-1998“h6”。
2. 低速、高速轴的键及键槽尺寸符合日本标准 JIS B 1301-1996（ISO）“键及键槽　平行键（夹入型）”。
3. 低、高速轴轴端部的详细尺寸请参见技术资料 F19 ～ F21 页。
4. 法兰安装部镶嵌直径的尺寸公差为日本标准 JIS B 0401-1998“g6”。
5. 本尺寸图的尺寸如有变更，恕不预告。
6. 安装时，请参见 F32、F33 页。

尺寸图

CHF-6225DB- 减速比　质量 404 kg

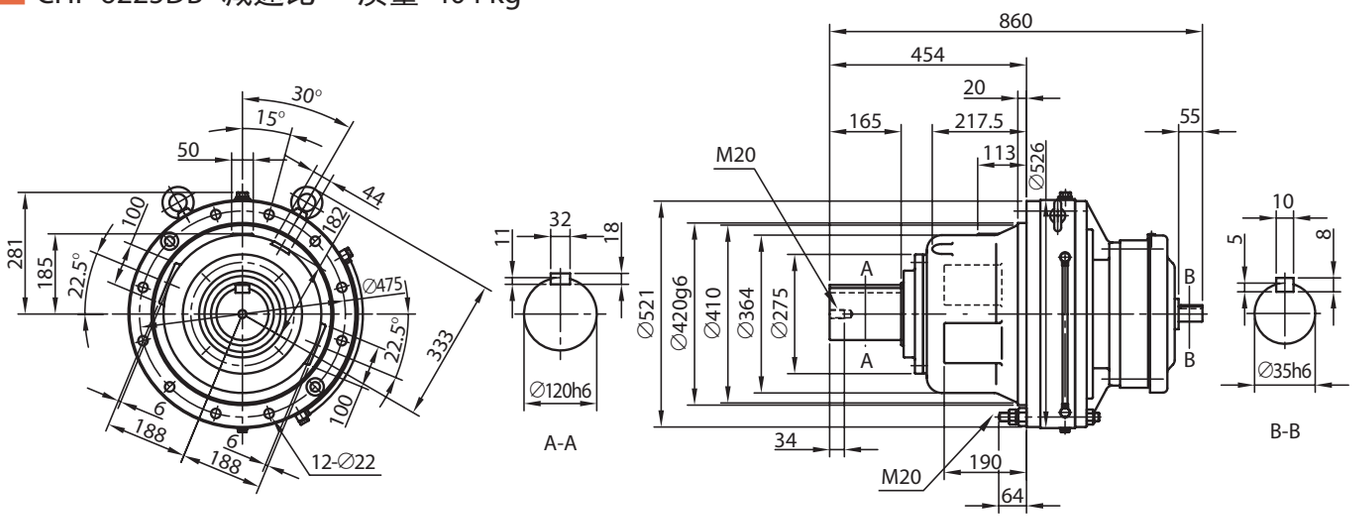

CHF-6235DA- 减速比　质量 468 kg

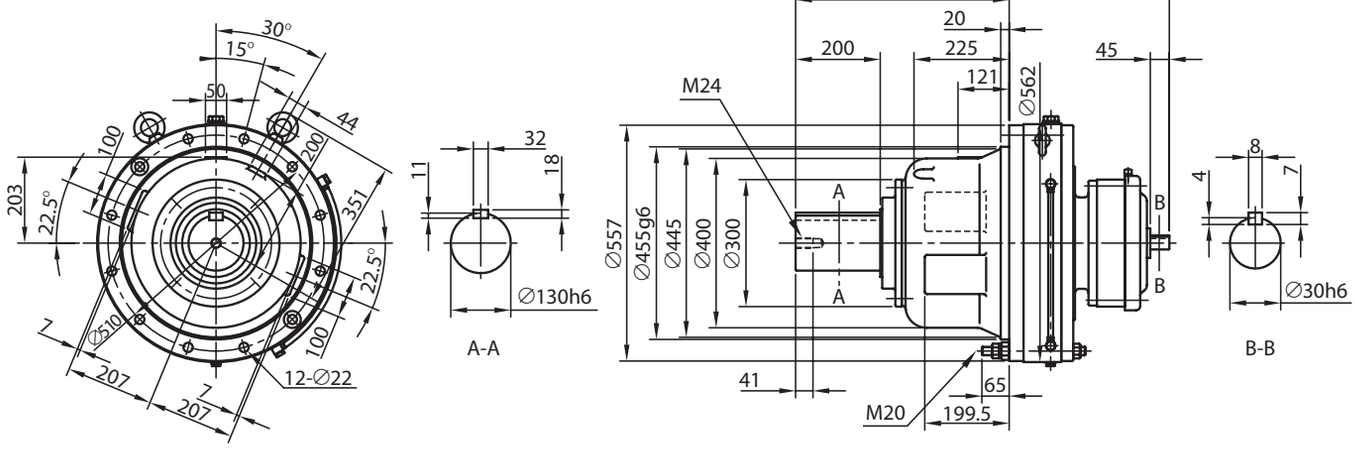

CHF-6235DB- 减速比　质量 500 kg

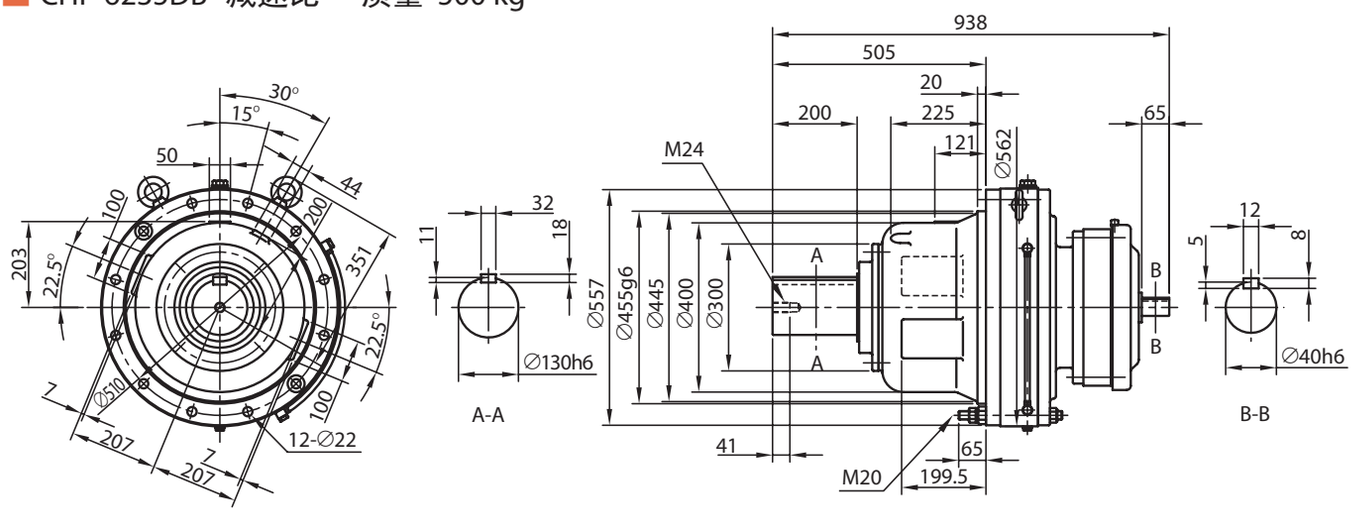

注）1. 低速、高速轴轴端的尺寸公差为日本标准 JIS B 0401-1998“h6”。
2. 低速、高速轴的键及键槽尺寸符合日本标准 JIS B 1301-1996（ISO）“键及键槽　平行键（夹入型）”。
3. 低、高速轴轴端部的详细尺寸请参见技术资料 F19 ～ F21 页。
4. 法兰安装部镶嵌直径的尺寸公差为日本标准 JIS B 0401-1998“g6”。
5. 本尺寸图的尺寸如有变更，恕不预告。
6. 安装时，请参见 F32、F33 页。

尺寸图

CHF-6245DA- 减速比　质量 574 kg

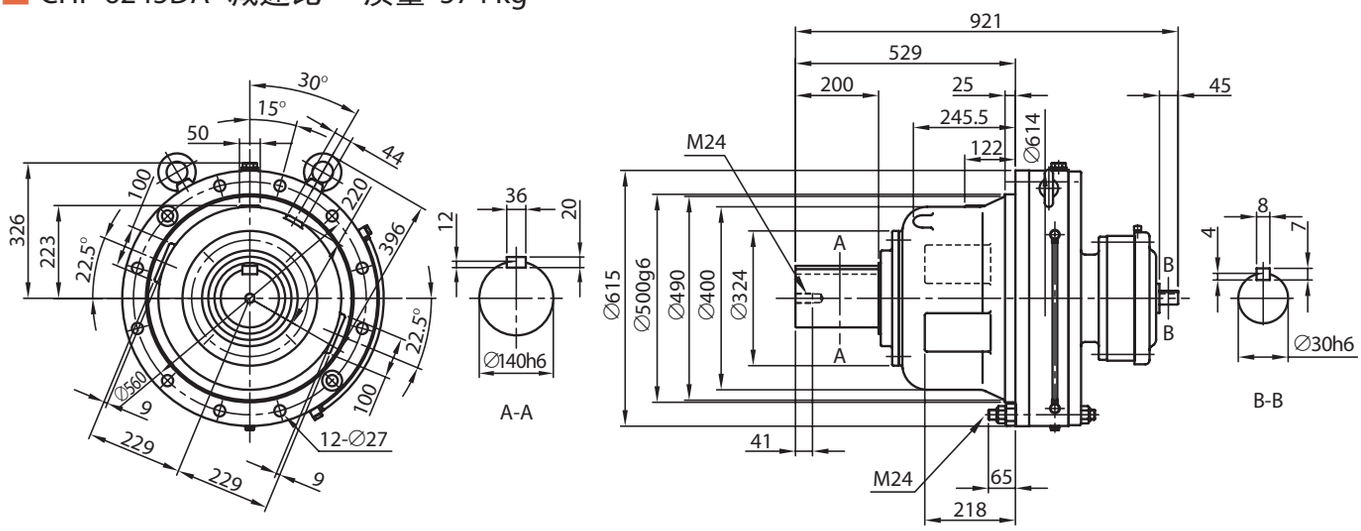

CHF-6245DB- 减速比　质量 603 kg

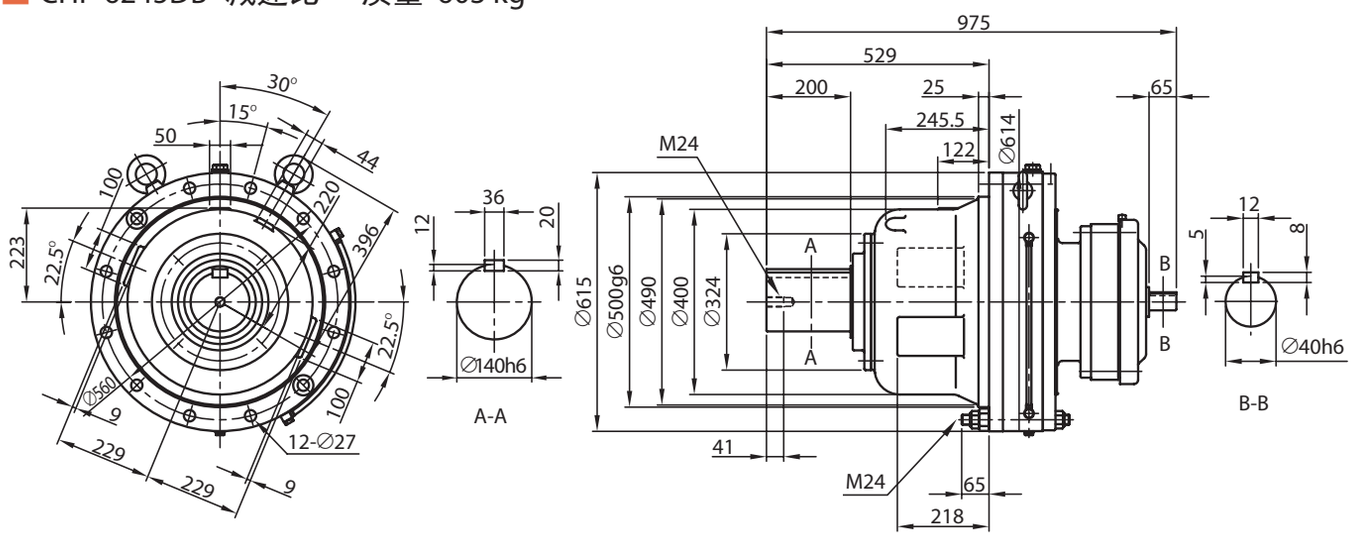

CHF-6255DA- 减速比　质量 847 kg

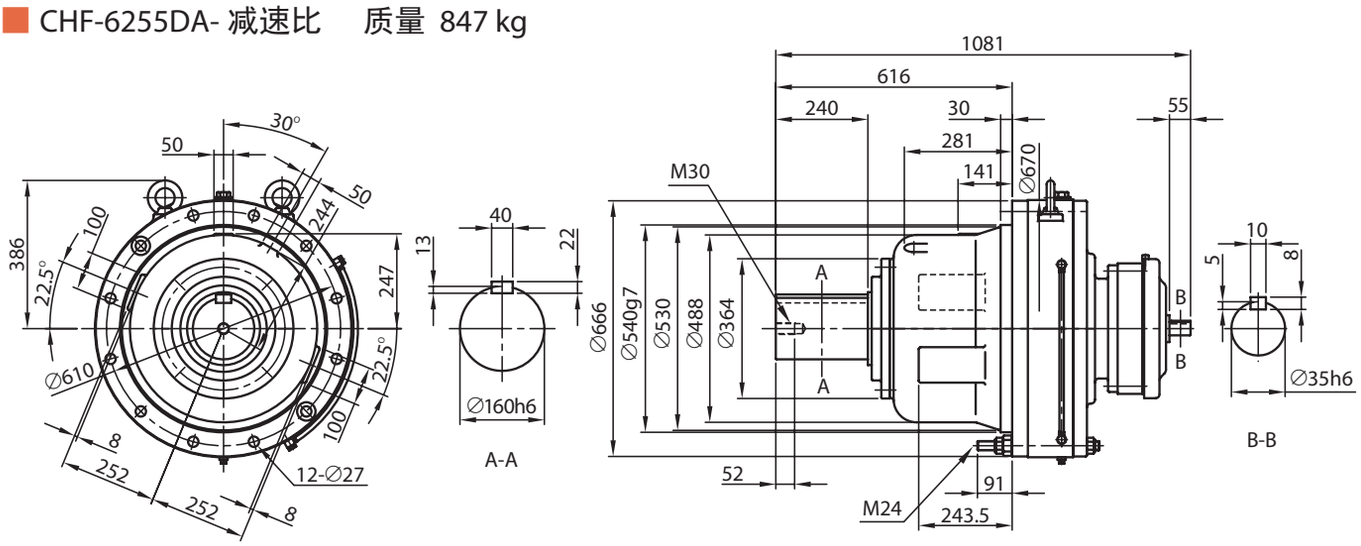

注）1. 低速、高速轴轴端的尺寸公差为日本标准 JIS B 0401-1998“h6”。
2. 低速、高速轴的键及键槽尺寸符合日本标准 JIS B 1301-1996（ISO）“键及键槽　平行键（夹入型）”。
3. 低、高速轴轴端部的详细尺寸请参见技术资料 F19 ～ F21 页。
4. 法兰安装部镶嵌直径的尺寸公差为日本标准 JIS B 0401-1998“g6”。
5. 本尺寸图的尺寸如有变更，恕不预告。
6. 安装时，请参见 F32、F33 页。

尺寸图

关于选型
选型表
尺寸图
技术资料
选项
齿轮电机
减速机
底脚安装
法兰安装
带安装台
CHH SK
CNH 1级型
CHH 1级型
CNH 2级型
CHH 2级型
CNF 1级型
CHF 1级型
CNF 2级型
CHF 2级型
CVV SK
CNV 1级型
CVV 1级型
CNV 2级型
CVV 2级型

CHF-6255DB- 减速比　质量 920 kg

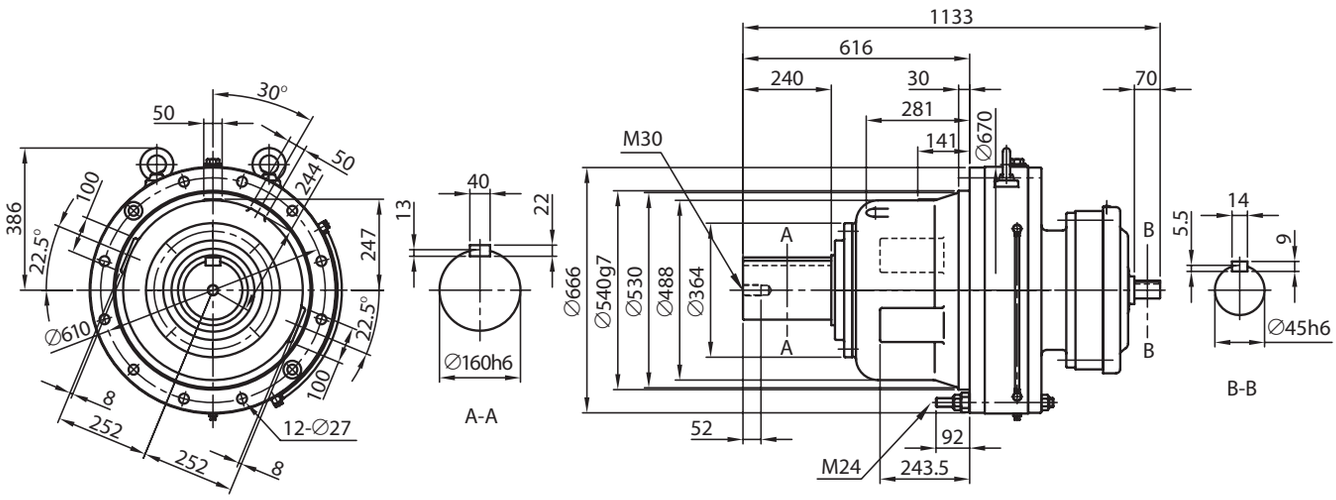

CHF-6265DA- 减速比　质量 1170 kg

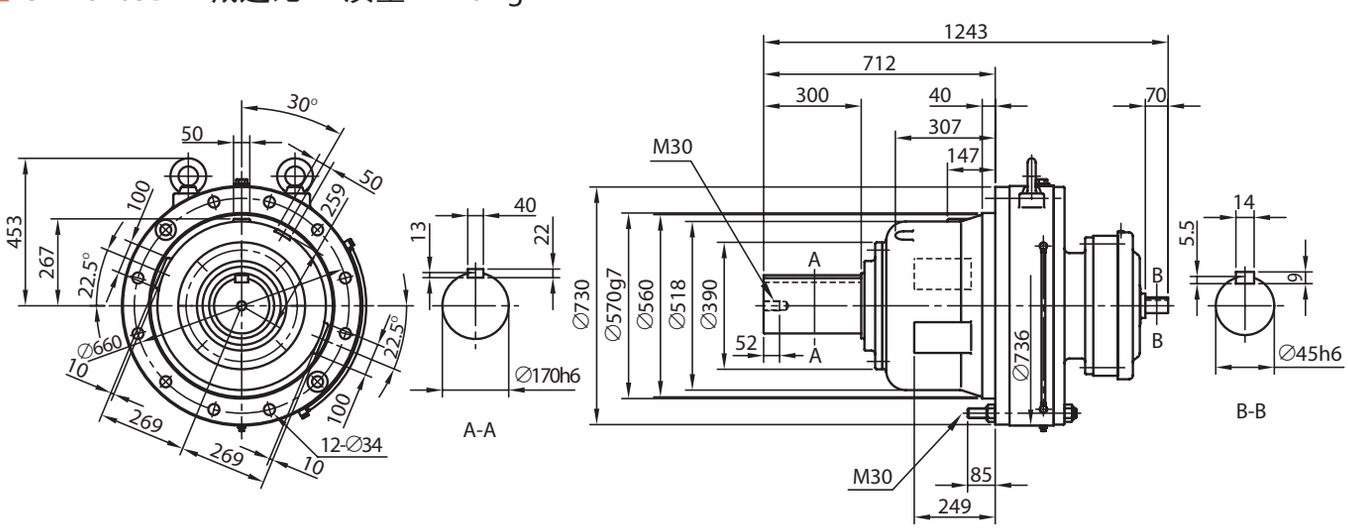

注）1. 低速、高速轴轴端的尺寸公差为日本标准 JIS B 0401-1998“h6”。
2. 低速、高速轴的键及键槽尺寸符合日本标准 JIS B 1301-1996（ISO）“键及键槽　平行键（夹入型）”。
3. 低、高速轴轴端部的详细尺寸请参见技术资料 F19 ～ F21 页。
4. 法兰安装部镶嵌直径的尺寸公差为日本标准 JIS B 0401-1998“g6”。
5. 本尺寸图的尺寸如有变更，恕不预告。
6. 安装时，请参见 F32、F33 页。

E　减速机

尺寸图 立式・带安装台

	页码
CVV SK（6070SK ～ 6115SK）	E46
CNV 1 级型（6060 ～ 6125）	E49
CVV 1 级型（6130 ～ 6275）	E51
CNV 2 级型（6060DA ～ 6125DB）	E59
CVV 2 级型（6130DA ～ 6275DA）	E61

注意事项

1. 本产品目录尺寸图中所标注的尺寸值，除轴径及主要安装部外，均为考虑了各部凹凸的最大尺寸。因此，可能与实际的产品尺寸略有不同。
2. 尺寸图中未标注部分的尺寸请咨询本公司。
3. 本产品目录尺寸图如有变更，恕不预告。
4. 请用户最终确认所用产品的尺寸为本公司提交的生产规格书。

尺寸图

CVV-607□SK- 减速比　质量 6.0 kg

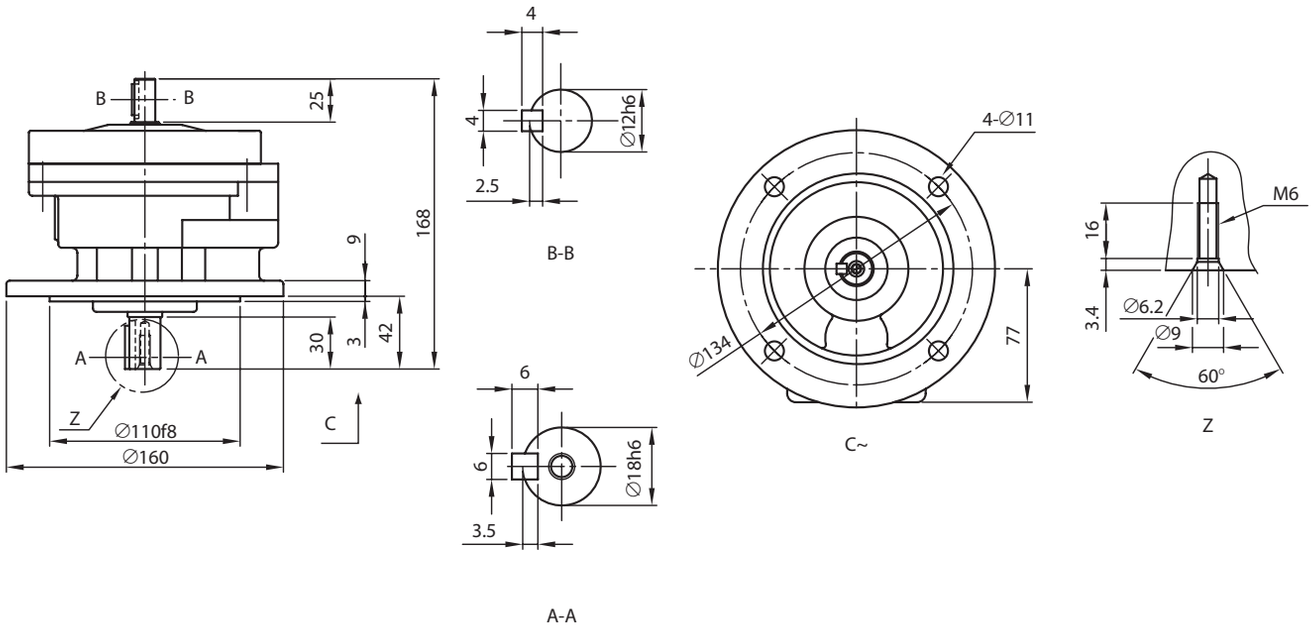

CVV-608□SK- 减速比　质量 7.0 kg

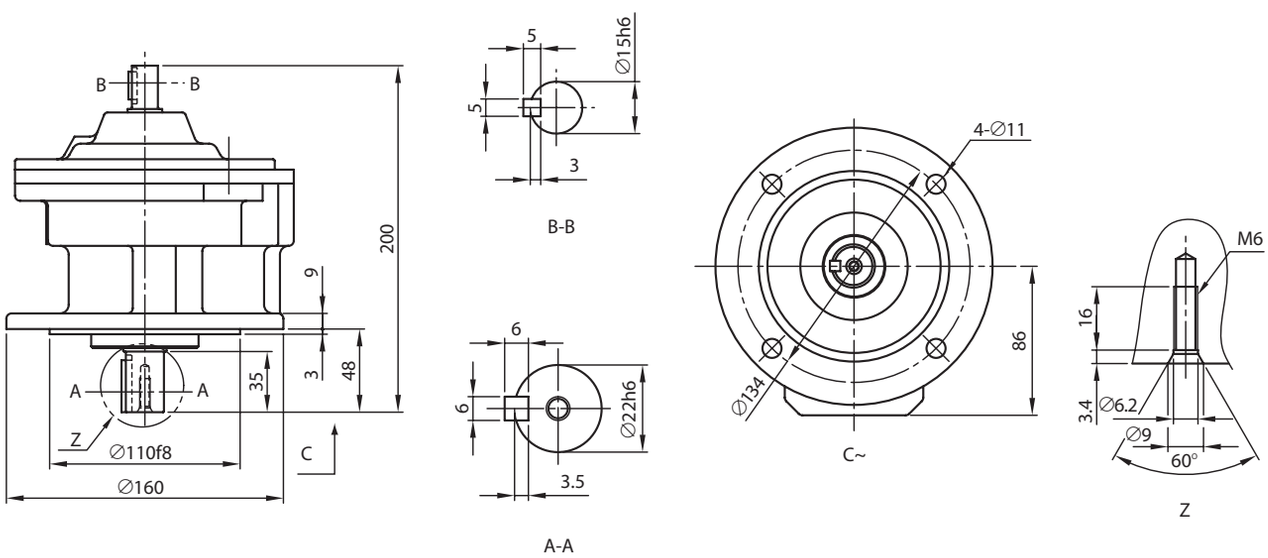

注）1. 型号的□中填写“0”或“5”。详情请参见选型表。
2. 低速、高速轴轴端的尺寸公差为日本标准 JIS B 0401-1998“h6”。
3. 低速、高速轴的键及键槽尺寸符合日本标准 JIS B 1301-1996（ISO）“键及键槽　平行键（夹入型）”。
4. 低、高速轴轴端部的详细尺寸请参见技术资料 F19 ～ F21 页。
5. 法兰安装部镶嵌直径的尺寸公差为日本标准 JIS B 0401-1998“f8”。
6. 本尺寸图的尺寸如有变更，恕不预告。

CVV-609□SK- 减速比　质量 9.0 kg

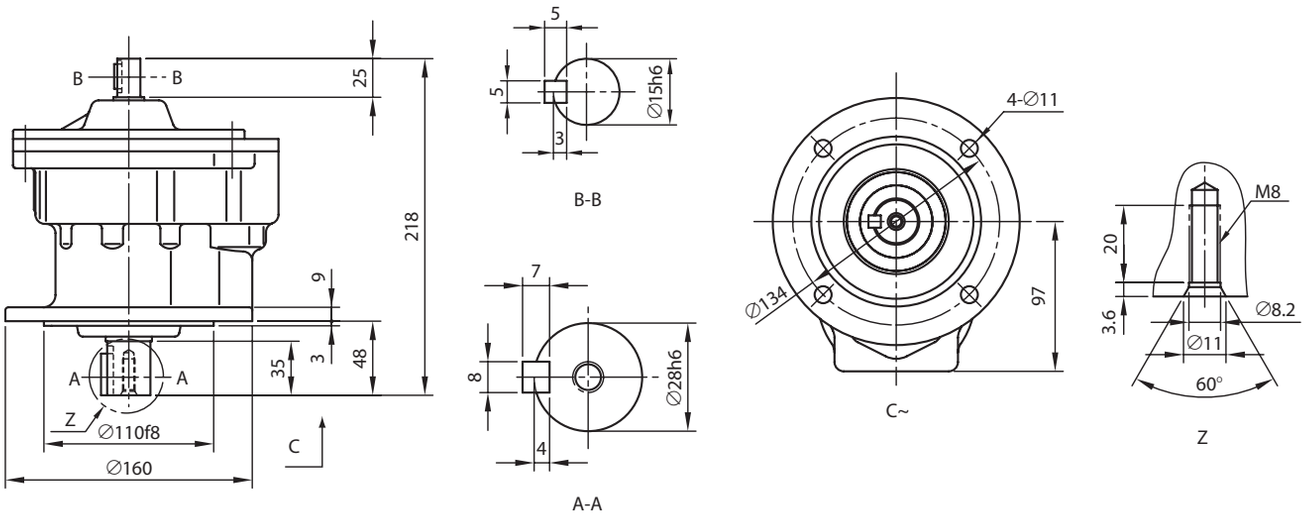

CVV-610□SK- 减速比　质量 10 kg

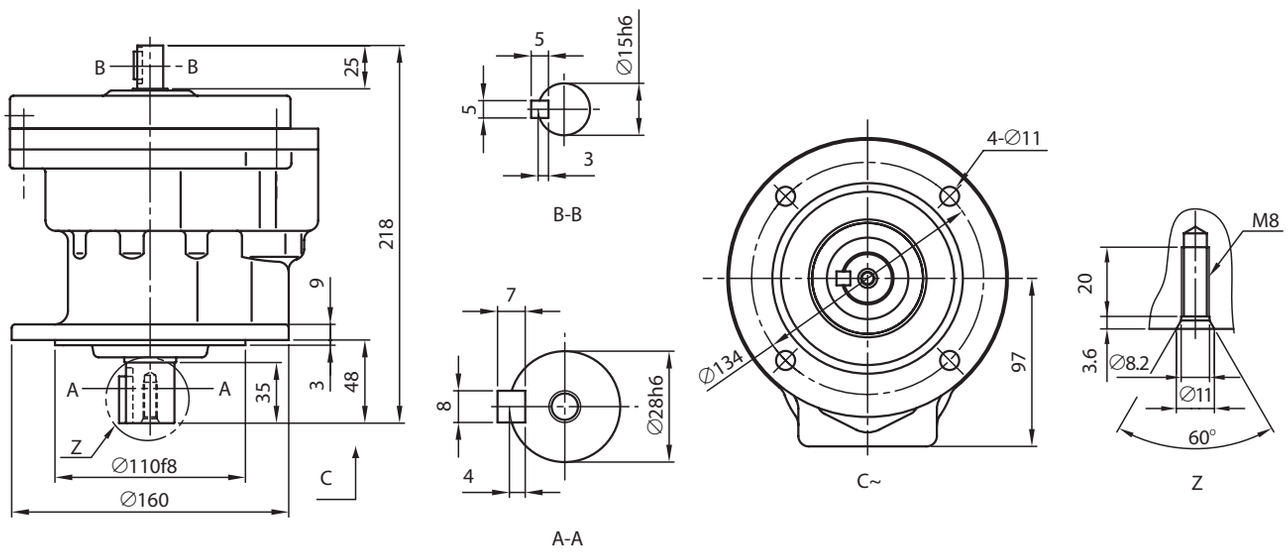

注）1. 型号的□中填写“0”或“5”。详情请参见选型表。
2. 低速、高速轴轴端的尺寸公差为日本标准 JIS B 0401-1998“h6”。
3. 低速、高速轴的键及键槽尺寸符合日本标准 JIS B 1301-1996（ISO）“键及键槽　平行键（夹入型）”。
4. 低、高速轴轴端部的详细尺寸请参见技术资料 F19 ～ F21 页。
5. 法兰安装部镶嵌直径的尺寸公差为日本标准 JIS B 0401-1998“f8”。
6. 本尺寸图的尺寸如有变更，恕不预告。

尺寸图

关于选型
选型表
尺寸图
技术资料
选项
齿轮电机
减速机
底脚安装
法兰安装
带安装台
CHH SK
CNH 1级型
CHH 1级型
CNH 2级型
CHH 2级型
CNF 1级型
CHF 1级型
CNF 2级型
CHF 2级型
CVV SK
CNV 1级型
CVV 1级型
CNV 2级型
CVV 2级型

CVV-611□SK- 减速比　质量 22 kg

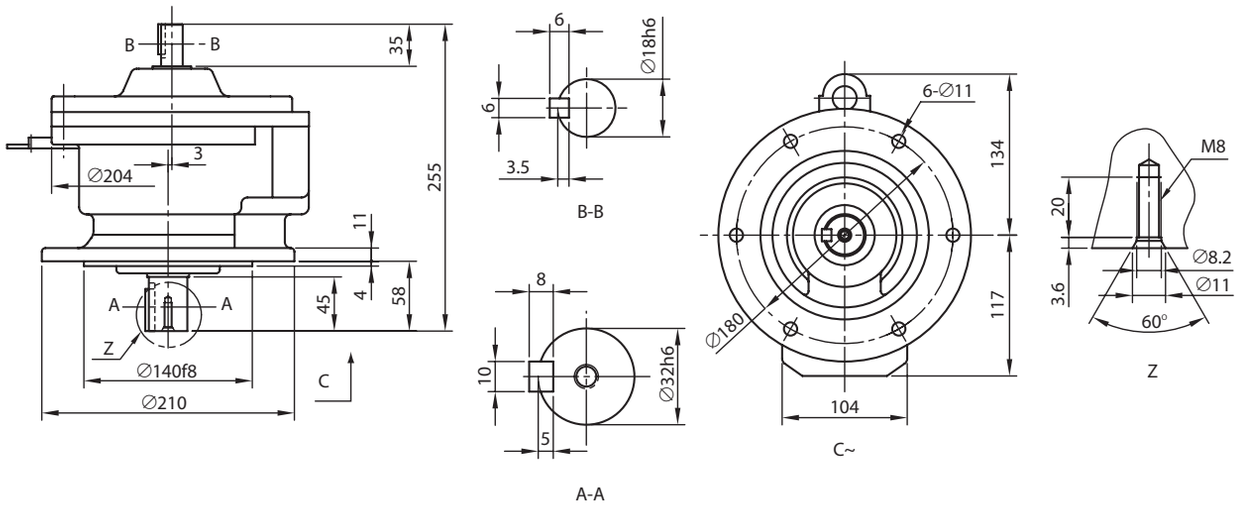

注）1. 型号的□中填写“0”或“5”。详情请参见选型表。
2. 低速、高速轴轴端的尺寸公差为日本标准 JIS B 0401-1998“h6”。
3. 低速、高速轴的键及键槽尺寸符合日本标准 JIS B 1301-1996（ISO）“键及键槽　平行键（夹入型）”。
4. 低、高速轴轴端部的详细尺寸请参见技术资料 F19 ～ F21 页。
5. 法兰安装部镶嵌直径的尺寸公差为日本标准 JIS B 0401-1998“f8”。
6. 本尺寸图的尺寸如有变更，恕不预告。

尺寸图

CNV-606□- 减速比　质量 3.5 kg

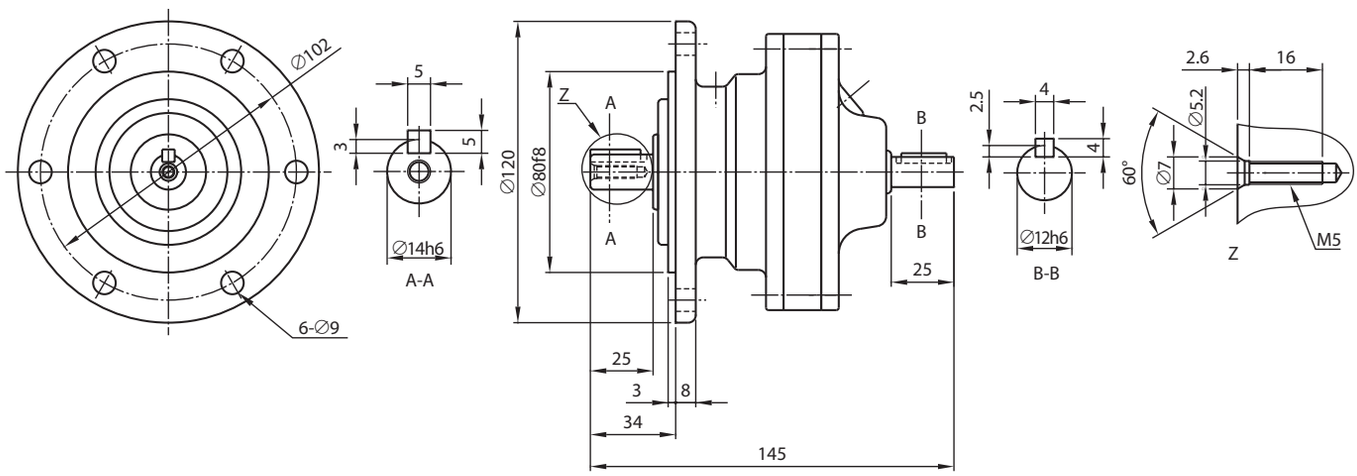

CNV-607□- 减速比　质量 4.5 kg

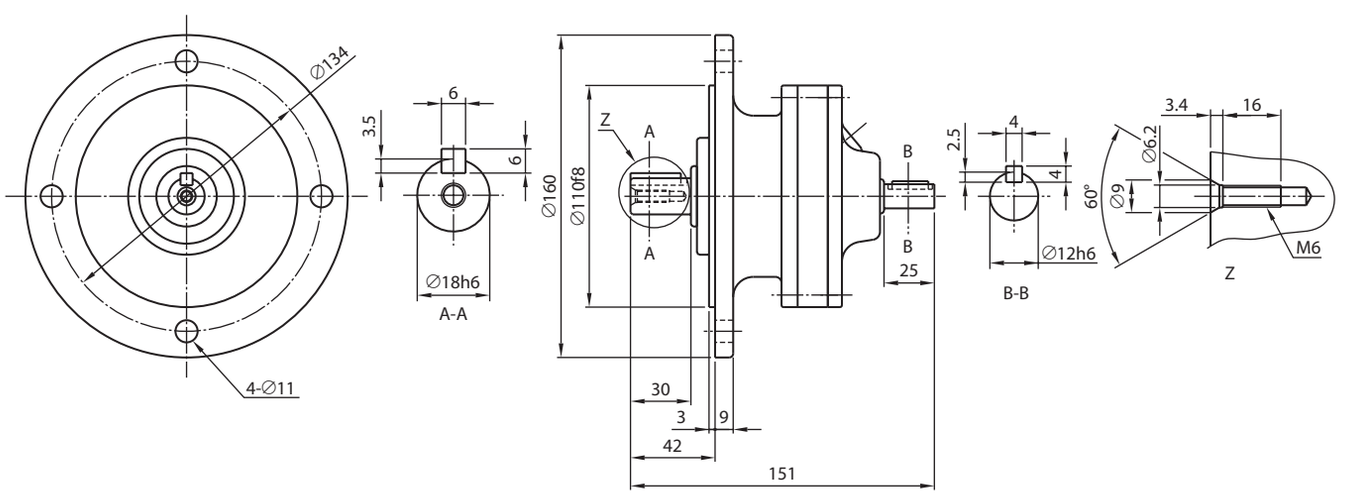

CNV-608□- 减速比　质量 8.0 kg

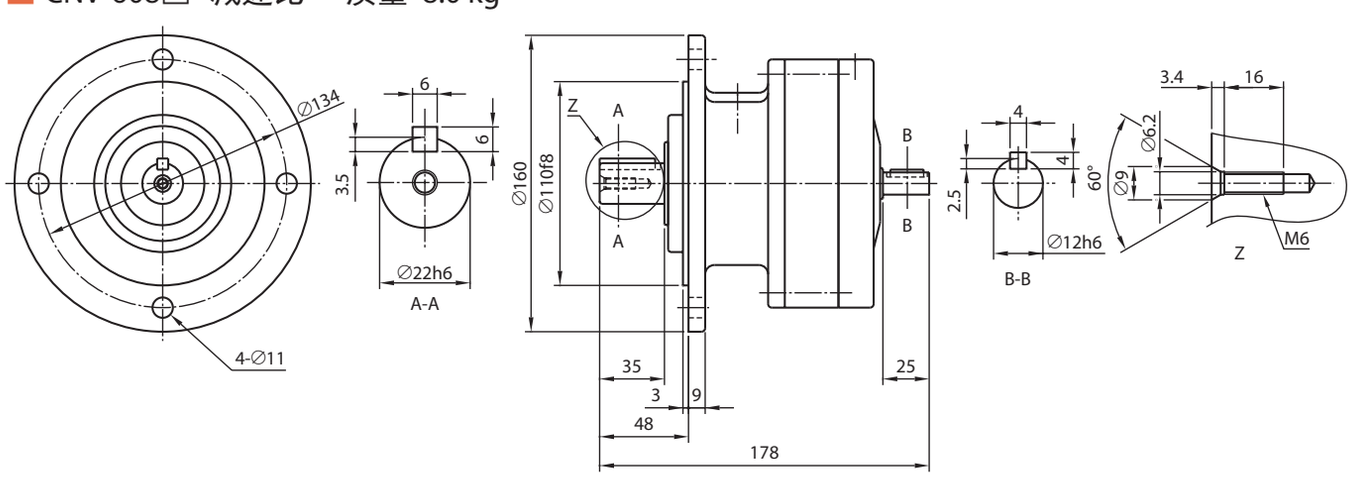

注）1. 型号的□中填写“0”或“5”。详情请参见选型表。
2. 低速、高速轴轴端的尺寸公差为日本标准 JIS B 0401-1998“h6”。
3. 低速、高速轴的键及键槽尺寸符合日本标准 JIS B 1301-1996（ISO）“键及键槽　平行键（夹入型）”。
4. 低、高速轴轴端部的详细尺寸请参见技术资料 F19 ～ F21 页。
5. 法兰安装部镶嵌直径的尺寸公差为日本标准 JIS B 0401-1998“f8”。
6. 本尺寸图的尺寸如有变更，恕不预告。

尺寸图

CNV-609□- 减速比　质量 9.0 kg

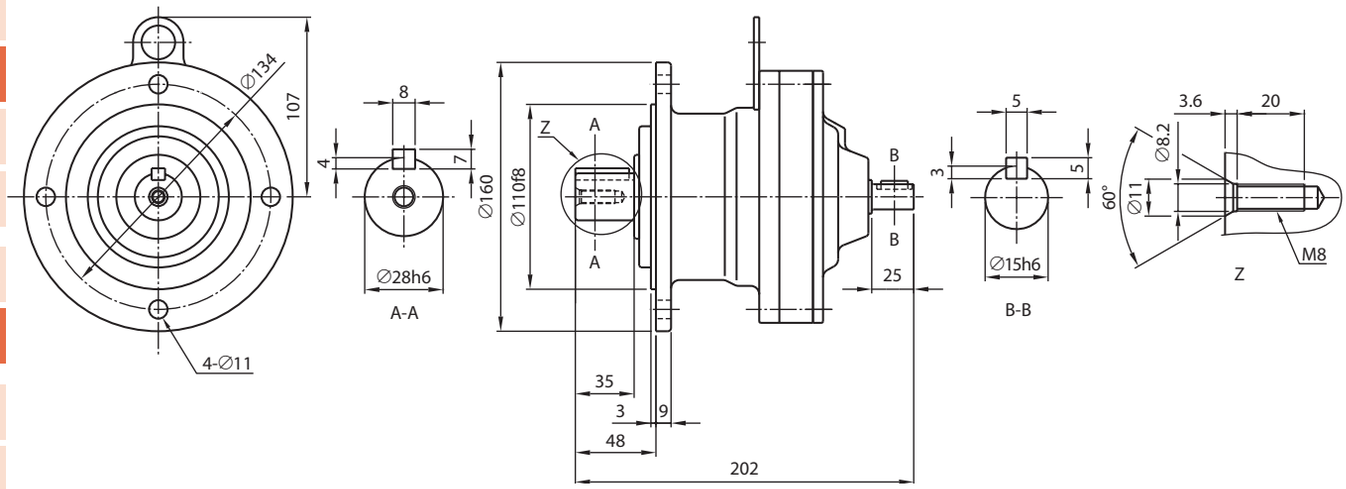

CNV-610□- 减速比　质量 11 kg

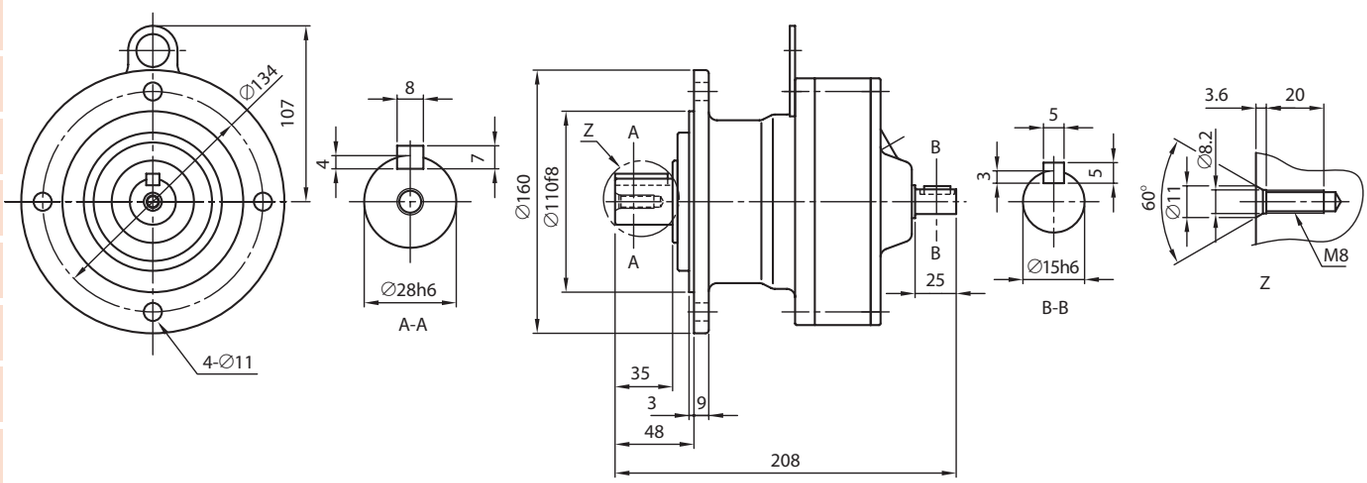

CNV-611□- 减速比　质量 15 kg

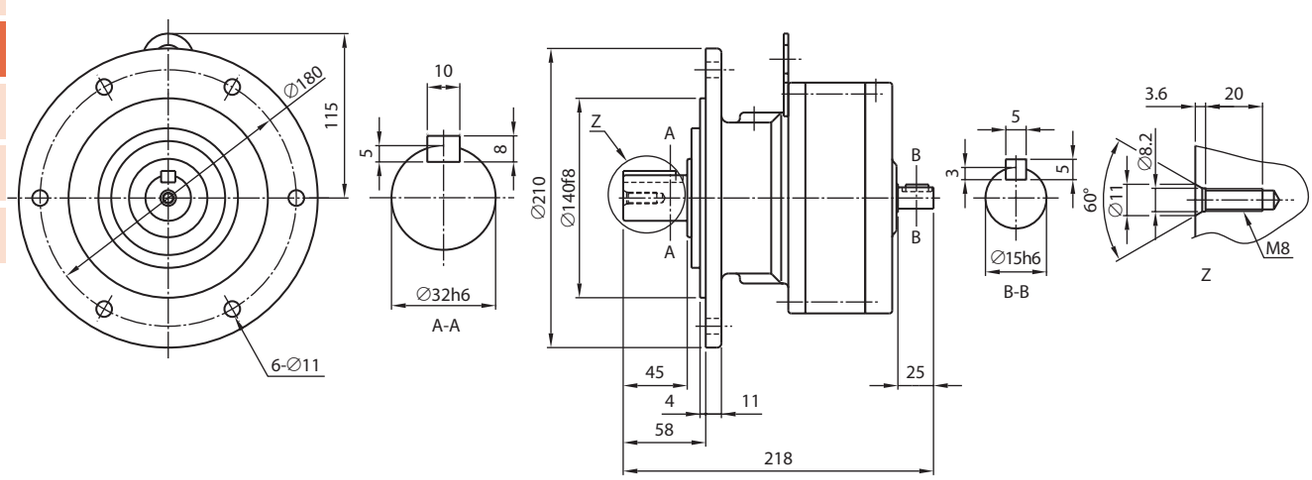

注）1. 型号的□中填写“0”或“5”。详情请参见选型表。
2. 低速、高速轴轴端的尺寸公差为日本标准 JIS B 0401-1998“h6”。
3. 低速、高速轴的键及键槽尺寸符合日本标准 JIS B 1301-1996（ISO）“键及键槽　平行键（夹入型）”。
4. 低、高速轴轴端部的详细尺寸请参见技术资料 F19 ～ F21 页。
5. 法兰安装部镶嵌直径的尺寸公差为日本标准 JIS B 0401-1998“f8”。
6. 本尺寸图的尺寸如有变更，恕不预告。

CNV-612□- 减速比　质量 23 kg

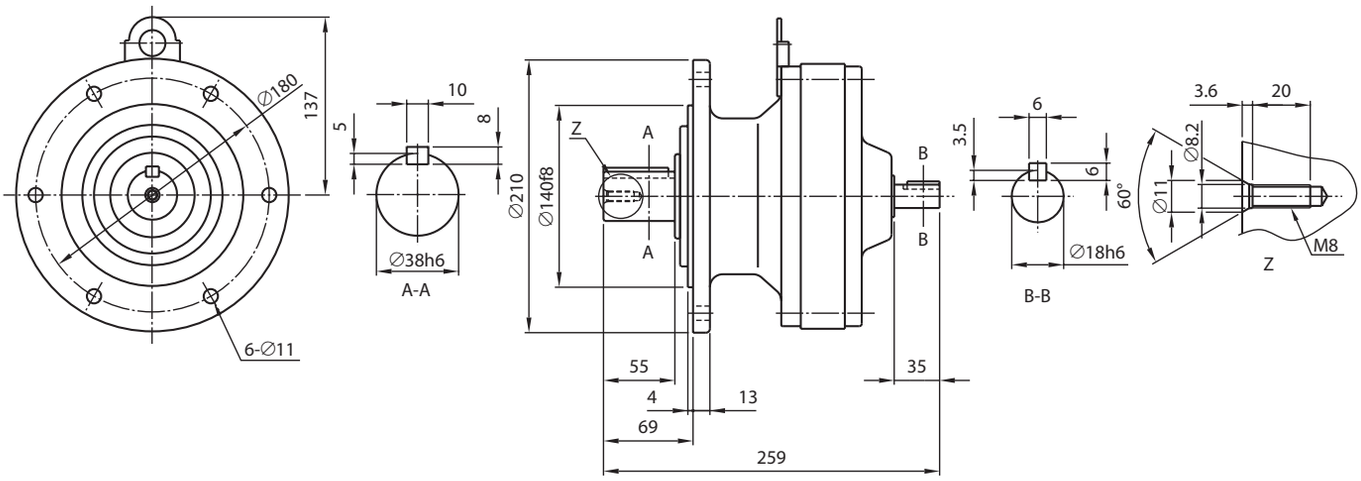

CVV-613□- 减速比　质量 42 kg

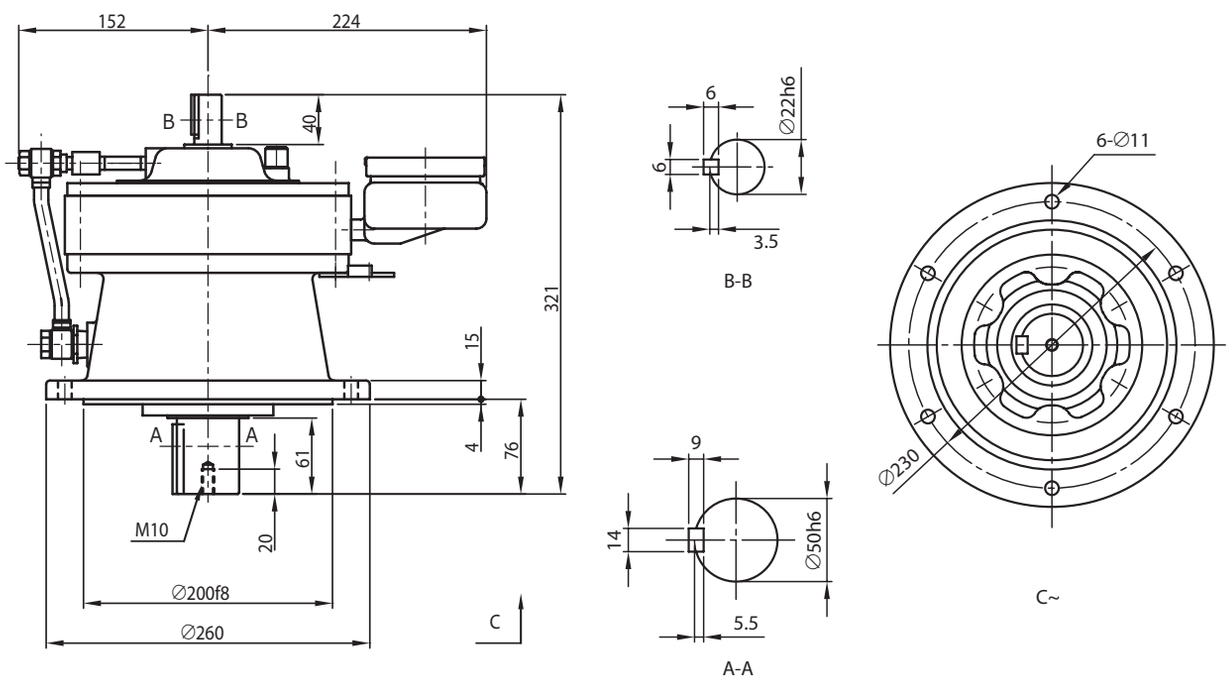

注）1. 型号的□中填写“0”或“5”。详情请参见选型表。
2. 低速、高速轴轴端的尺寸公差为日本标准 JIS B 0401-1998“h6”。
3. 低速、高速轴的键及键槽尺寸符合日本标准 JIS B 1301-1996（ISO）“键及键槽　平行键（夹入型）”。
4. 低、高速轴轴端部的详细尺寸请参见技术资料 F19 ～ F21 页。
5. 法兰安装部镶嵌直径的尺寸公差为日本标准 JIS B 0401-1998“f8”。
6. 型式“CHV”及“CWV”的机型的配合尺寸与 CVV 不同，请加以注意。详细内容请咨询本公司。
7. 本尺寸图的尺寸如有变更，恕不预告。

尺寸图

CVV-614□- 减速比　质量 43 kg

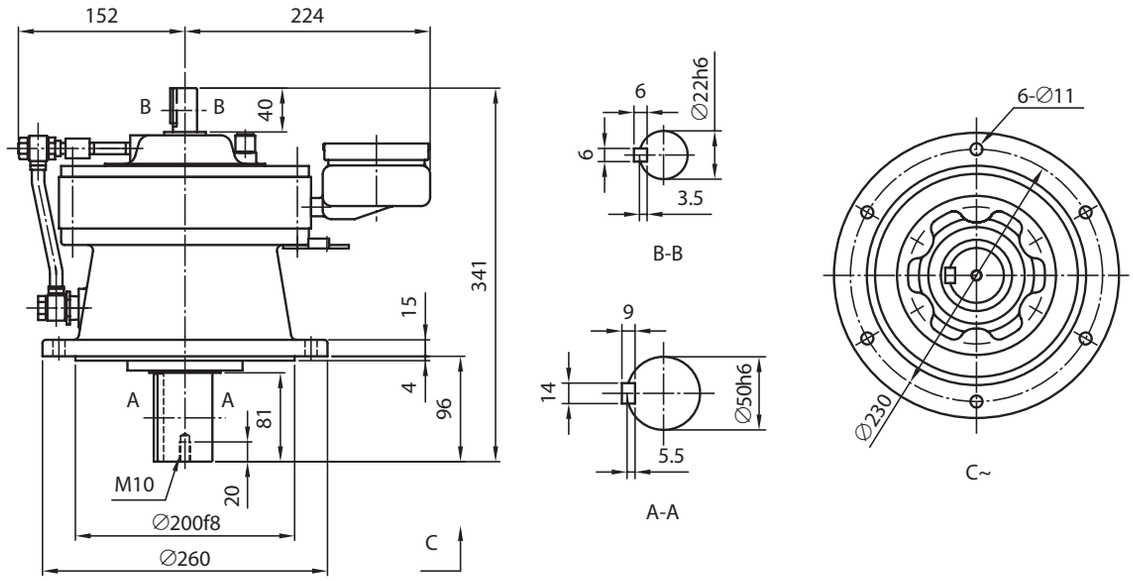

CVV-616□- 减速比　质量 79 kg

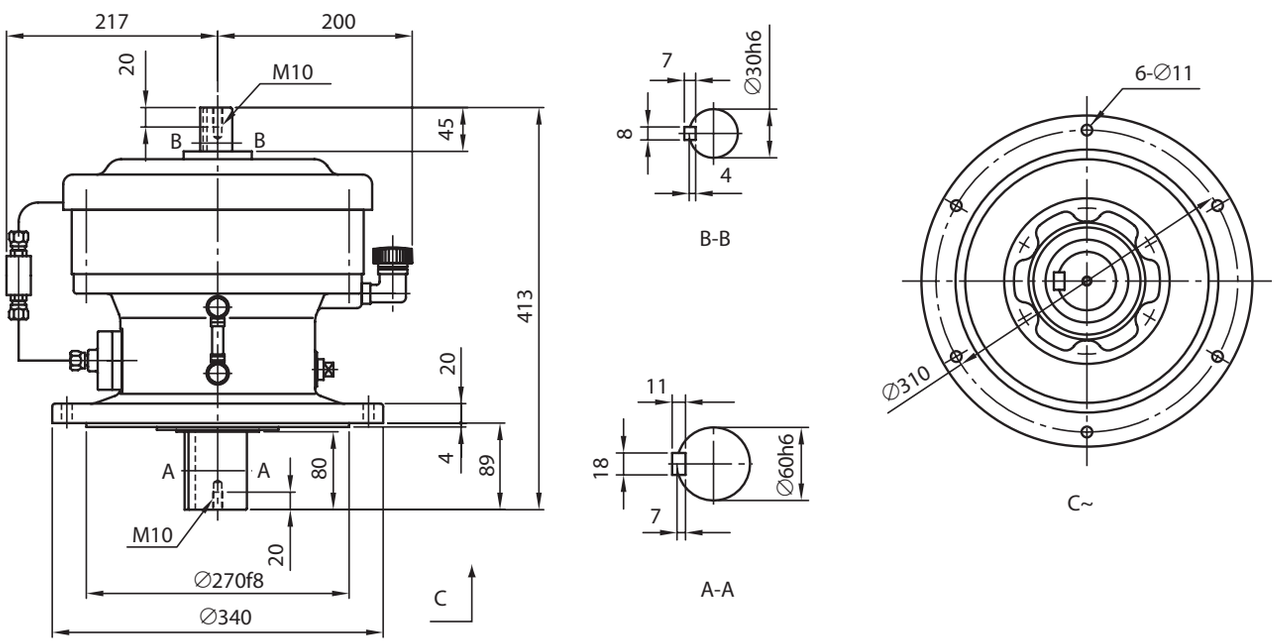

注）1. 型号的□中填写“0”或“5”。详情请参见选型表。
2. 低速、高速轴轴端的尺寸公差为日本标准 JIS B 0401-1998“h6”。
3. 低速、高速轴的键及键槽尺寸符合日本标准 JIS B 1301-1996（ISO）“键及键槽　平行键（夹入型）”。
4. 低、高速轴轴端部的详细尺寸请参见技术资料 F19 ～ F21 页。
5. 法兰安装部镶嵌直径的尺寸公差为日本标准 JIS B 0401-1998“f8”。
6. 型式“CHV”及“CWV”的机型的配合尺寸与 CVV 不同，请加以注意。详细内容请咨询本公司。
7. 本尺寸图的尺寸如有变更，恕不预告。

CVV-617□- 减速比　质量 121 kg

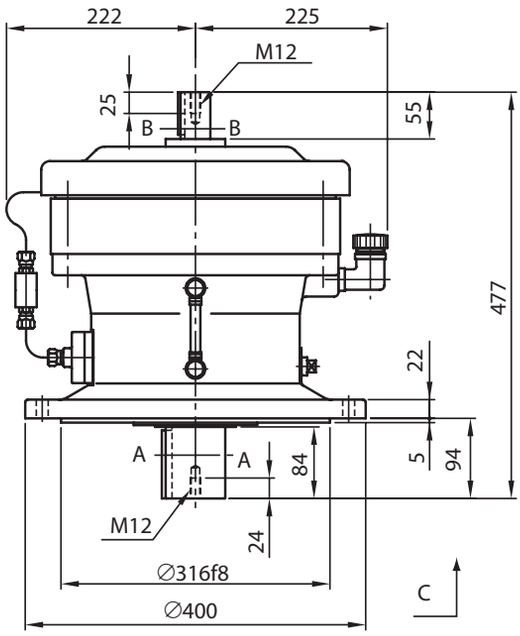

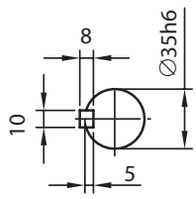

B-B

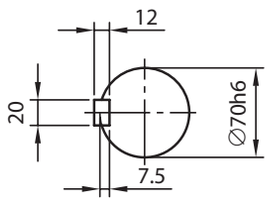

A-A

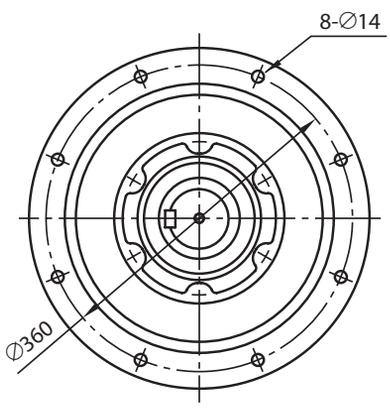

C~

CVV-618□- 减速比　质量 150 kg

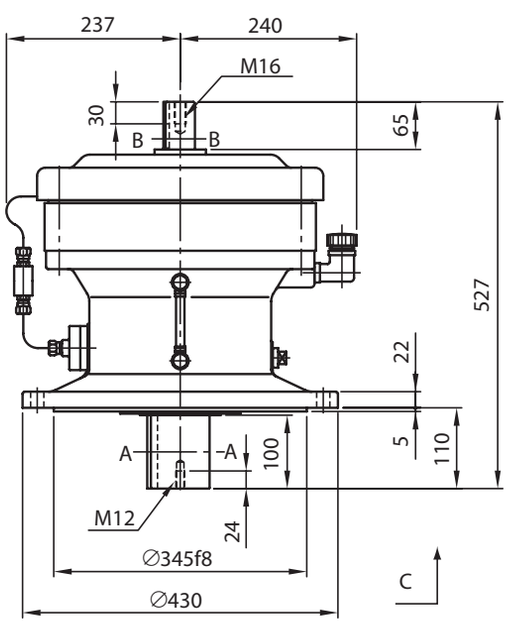

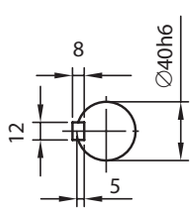

B-B

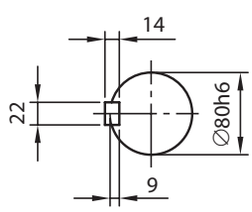

A-A

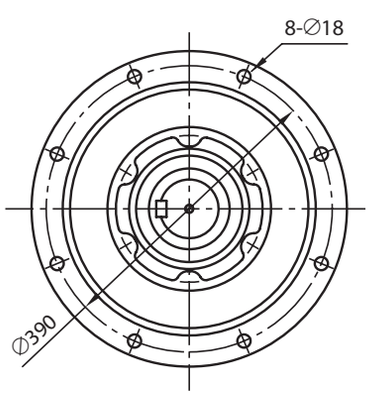

C~

注）1. 型号的□中填写“0”或“5”。详情请参见选型表。
2. 低速、高速轴轴端的尺寸公差为日本标准 JIS B 0401-1998“h6”。
3. 低速、高速轴的键及键槽尺寸符合日本标准 JIS B 1301-1996（ISO）“键及键槽　平行键（夹入型）”。
4. 低、高速轴轴端部的详细尺寸请参见技术资料 F19 ～ F21 页。
5. 法兰安装部镶嵌直径的尺寸公差为日本标准 JIS B 0401-1998“f8”。
6. 型式“CHV”及“CWV”的机型的配合尺寸与 CVV 不同，请加以注意。详细内容请咨询本公司。
7. 本尺寸图的尺寸如有变更，恕不预告。

尺寸图

CVV-619□- 减速比　质量 225 kg

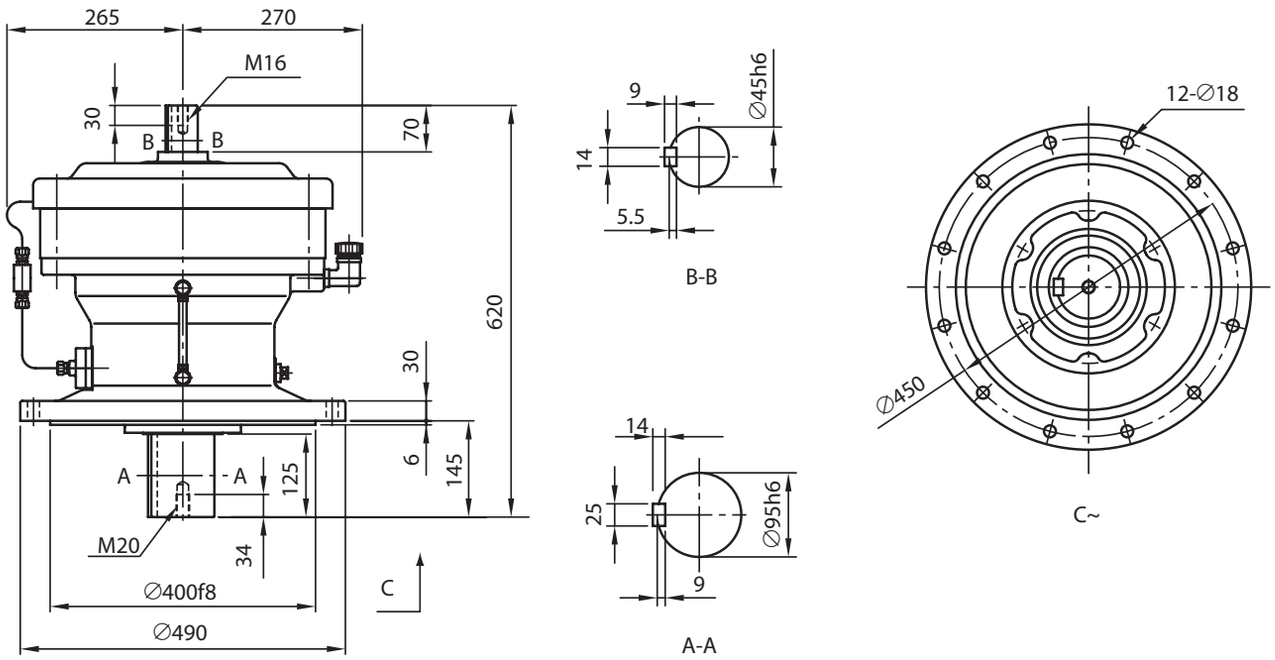

CVV-6205- 减速比　质量 243 kg

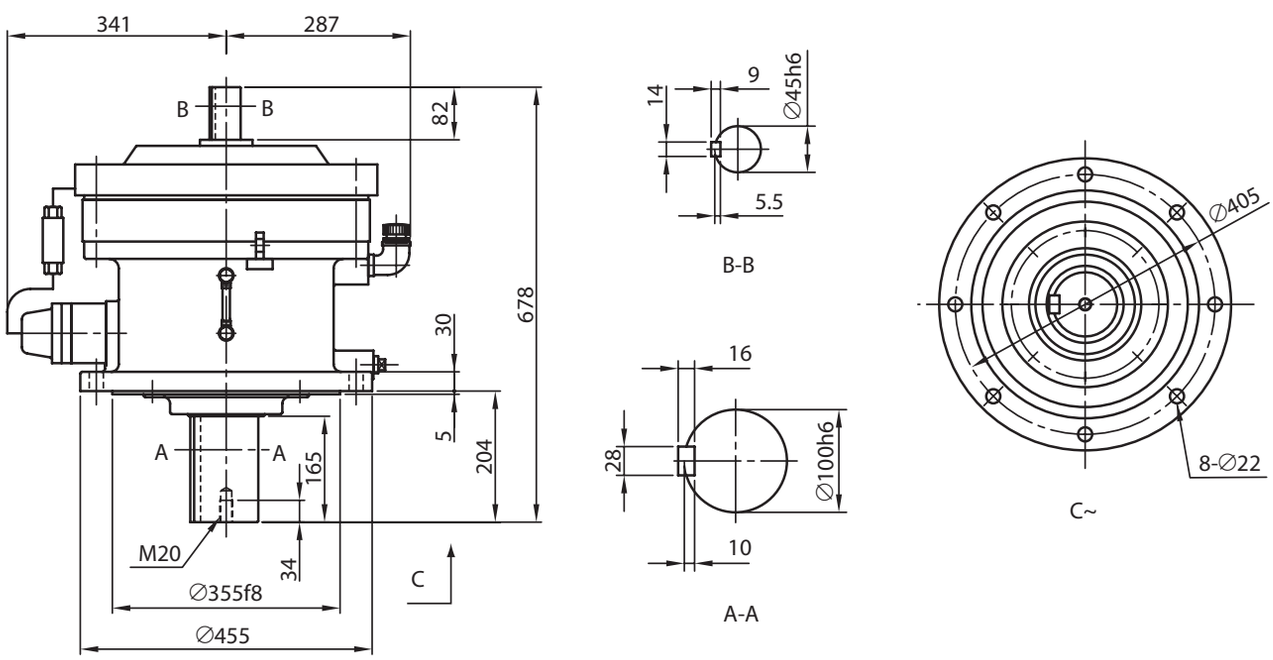

注）1. 型号的□中填写“0”或“5”。详情请参见选型表。
2. 低速、高速轴轴端的尺寸公差为日本标准 JIS B 0401-1998“h6”。
3. 低速、高速轴的键及键槽尺寸符合日本标准 JIS B 1301-1996（ISO）“键及键槽　平行键（夹入型）”。
4. 低、高速轴轴端部的详细尺寸请参见技术资料 F19 ～ F21 页。
5. 法兰安装部镶嵌直径的尺寸公差为日本标准 JIS B 0401-1998“f8”。
6. 型式“CHV”及“CWV”的机型的配合尺寸与 CVV 不同，请加以注意。详细内容请咨询本公司。
7. 本尺寸图的尺寸如有变更，恕不预告。

CVV-6215- 减速比　质量 314 kg

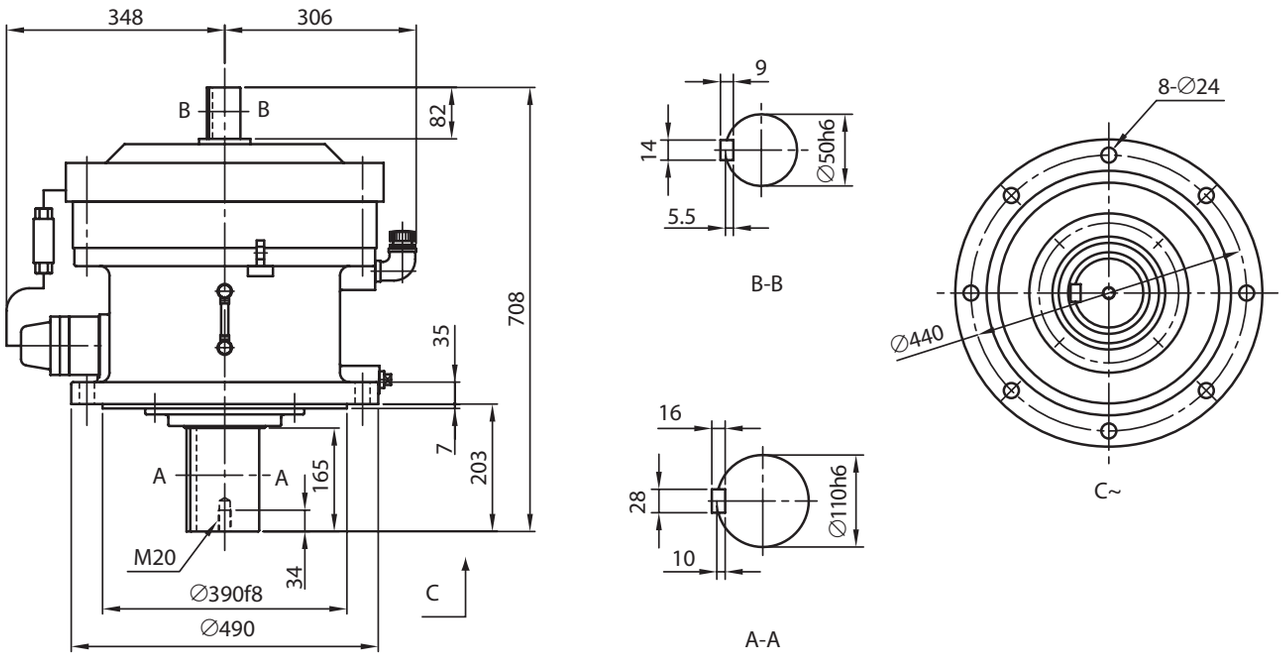

CVV-6225- 减速比　质量 396 kg

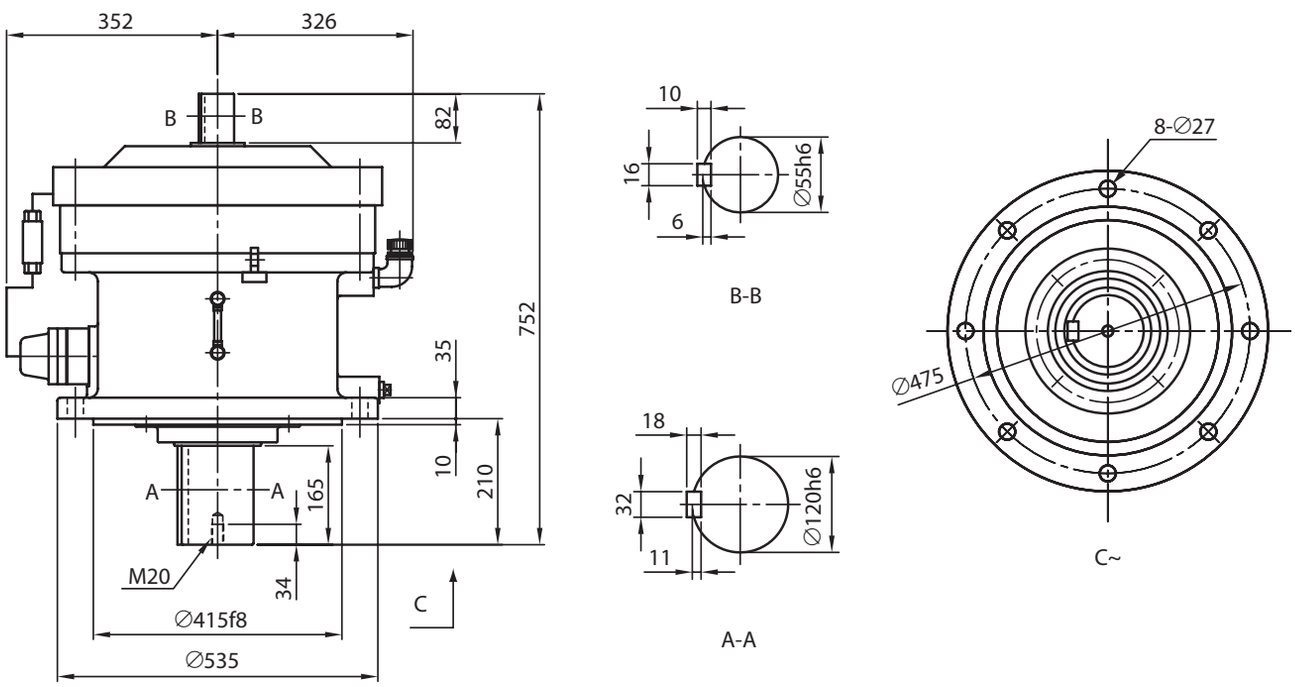

注）1. 低速、高速轴轴端的尺寸公差为日本标准 JIS B 0401-1998“h6”。
2. 低速、高速轴的键及键槽尺寸符合日本标准 JIS B 1301-1996（ISO）“键及键槽　平行键（夹入型）”。
3. 低、高速轴轴端部的详细尺寸请参见技术资料 F19 ～ F21 页。
4. 法兰安装部镶嵌直径的尺寸公差为日本标准 JIS B 0401-1998“f8”。
5. 型式“CHV”及“CWV”的机型的配合尺寸与 CVV 不同，请加以注意。详细内容请咨询本公司。
6. 本尺寸图的尺寸如有变更，恕不预告。

尺寸图

CVV-6235- 减速比　质量 474 kg

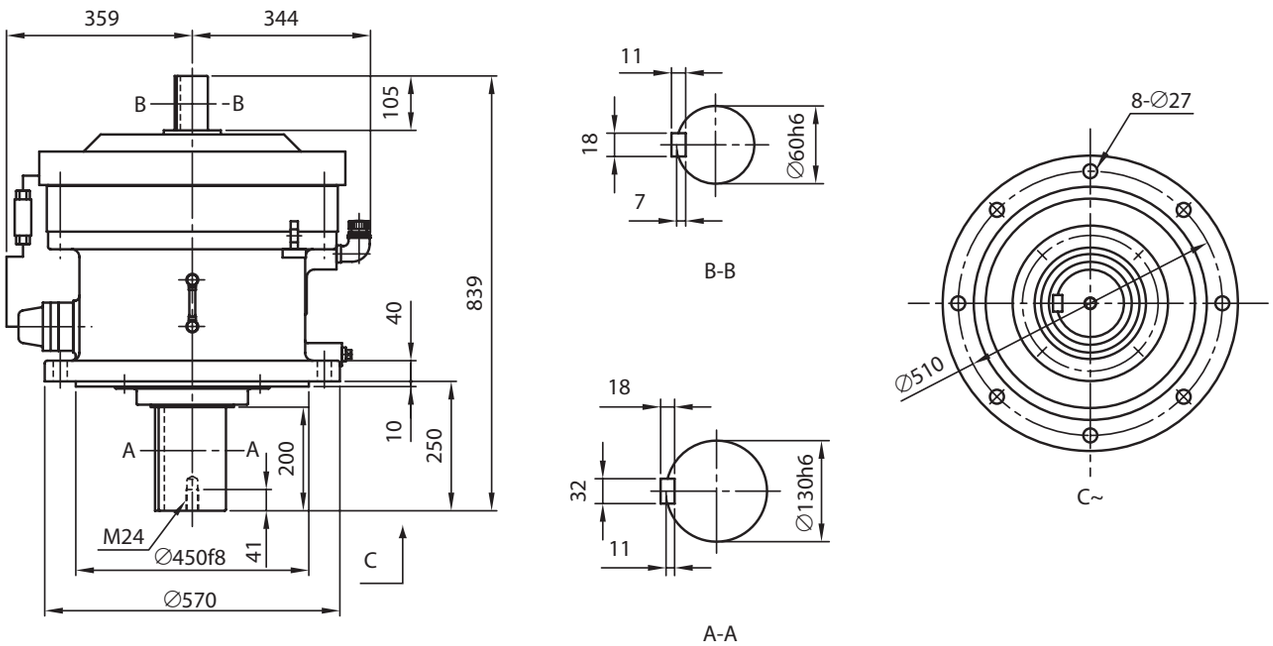

CVV-6245- 减速比　质量 568 kg

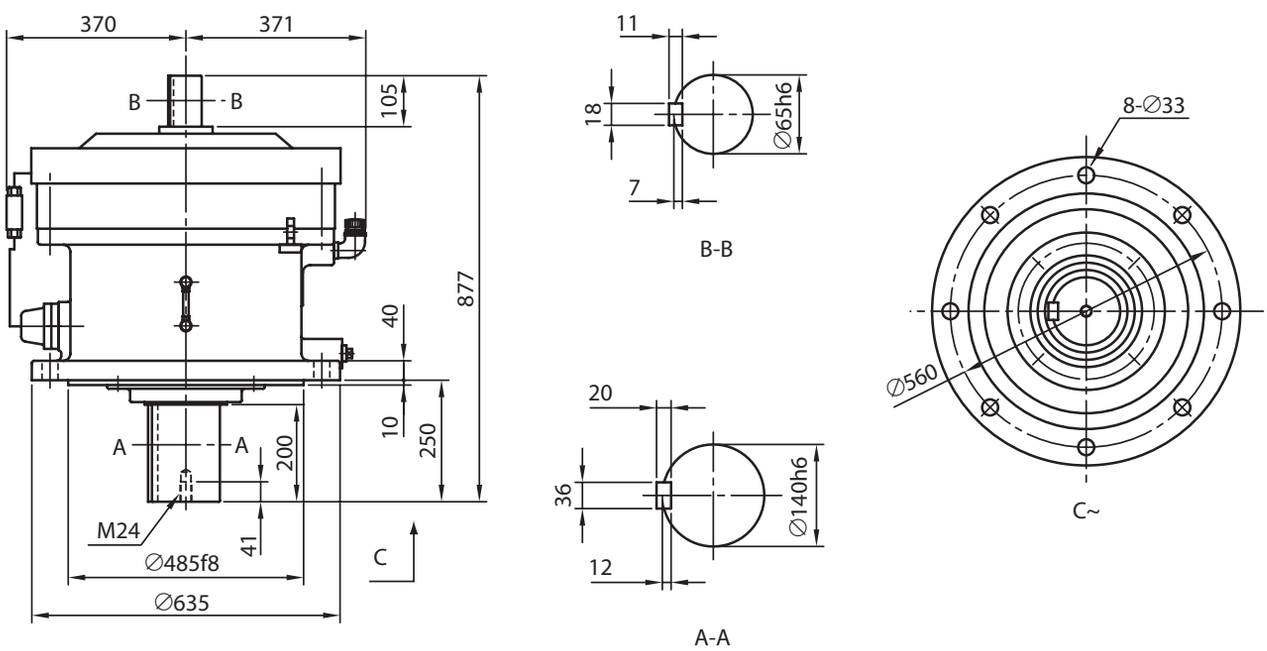

注）1. 低速、高速轴轴端的尺寸公差为日本标准 JIS B 0401-1998“h6”。
2. 低速、高速轴的键及键槽尺寸符合日本标准 JIS B 1301-1996（ISO）“键及键槽　平行键（夹入型）”。
3. 低、高速轴轴端部的详细尺寸请参见技术资料 F19 ～ F21 页。
4. 法兰安装部镶嵌直径的尺寸公差为日本标准 JIS B 0401-1998“f8”。
5. 型式“CHV”及“CWV”的机型的配合尺寸与 CVV 不同，请加以注意。详细内容请咨询本公司。
6. 本尺寸图的尺寸如有变更，恕不预告。

CVV-6255- 减速比　质量 865 kg

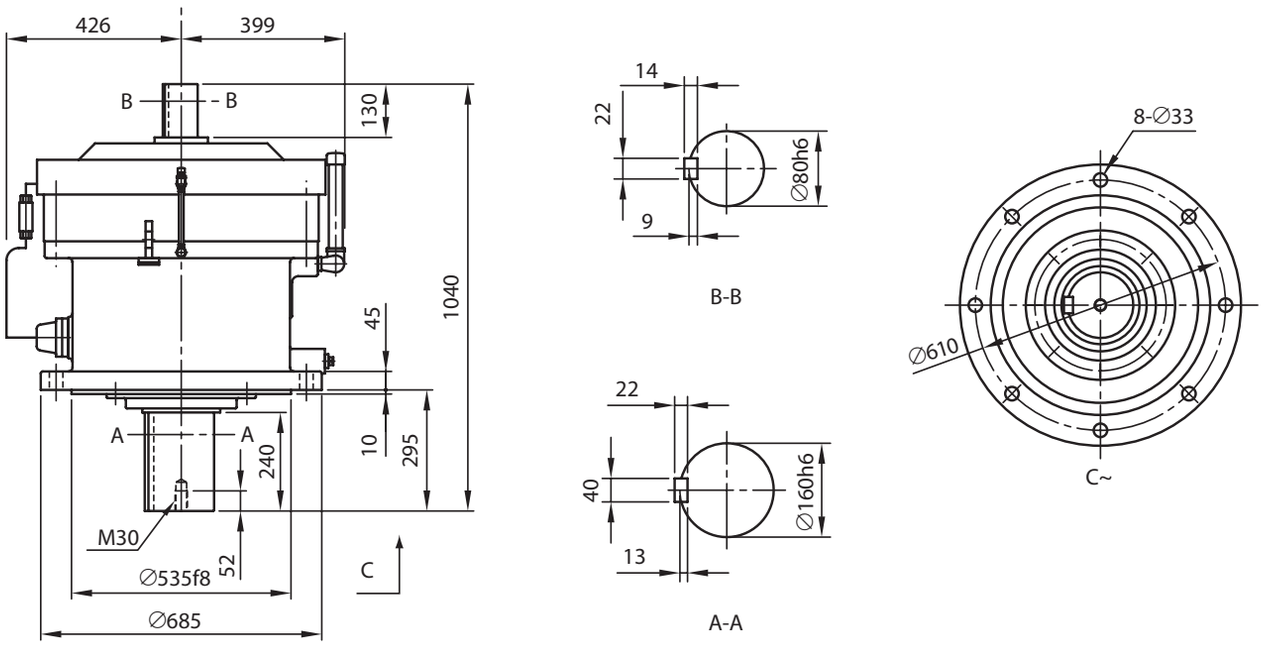

CVV-6265- 减速比　质量 1125 kg

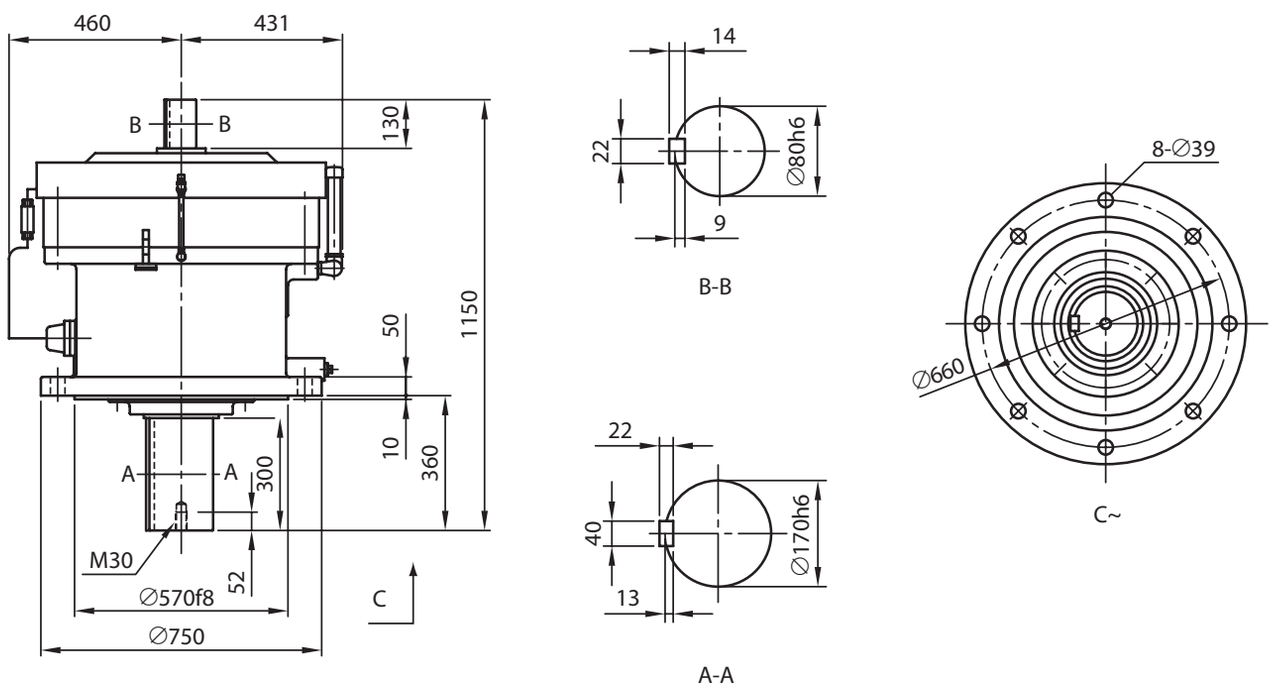

注）1. 低速、高速轴轴端的尺寸公差为日本标准 JIS B 0401-1998“h6”。
2. 低速、高速轴的键及键槽尺寸符合日本标准 JIS B 1301-1996（ISO）“键及键槽　平行键（夹入型）”。
3. 低、高速轴轴端部的详细尺寸请参见技术资料 F19 ～ F21 页。
4. 法兰安装部镶嵌直径的尺寸公差为日本标准 JIS B 0401-1998“f8”。
5. 型式“CHV”及“CWV”的机型的配合尺寸与 CVV 不同，请加以注意。详细内容请咨询本公司。
6. 本尺寸图的尺寸如有变更，恕不预告。

尺寸图

CVV-6275- 减速比　质量 2676 kg

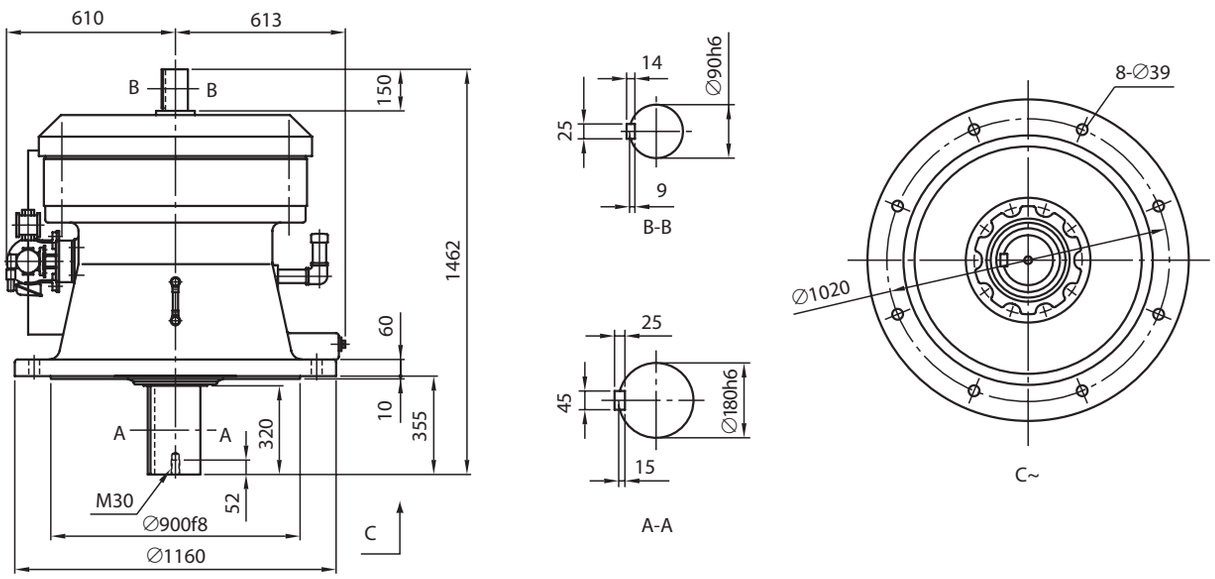

注）1. 低速、高速轴轴端的尺寸公差为日本标准 JIS B 0401-1998"h6"。
2. 低速、高速轴的键及键槽尺寸符合日本标准 JIS B 1301-1996（ISO）" 键及键槽 平行键（夹入型）"。
3. 低、高速轴轴端部的详细尺寸请参见技术资料 F19 ～ F21 页。
4. 法兰安装部镶嵌直径的尺寸公差为日本标准 JIS B 0401-1998"f8"。
5. 型式 "CHV" 及 "CWV" 的机型的配合尺寸与 CVV 不同，请加以注意。详细内容请咨询本公司。
6. 本尺寸图的尺寸如有变更，恕不预告。

尺寸图

CNV-606□DA- 减速比　质量 5.0 kg

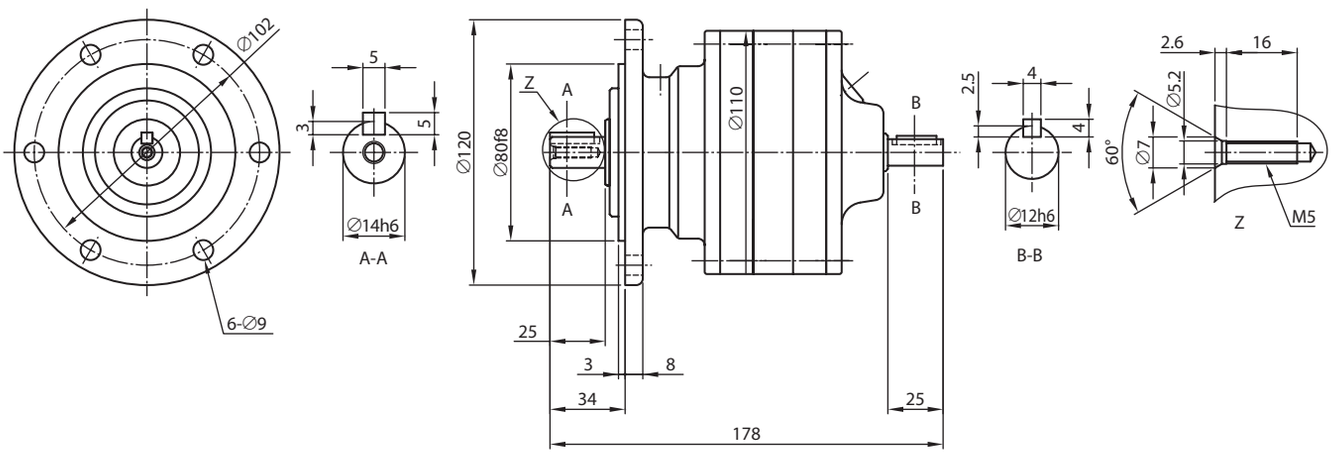

CNV-607□DA- 减速比　质量 6.5 kg

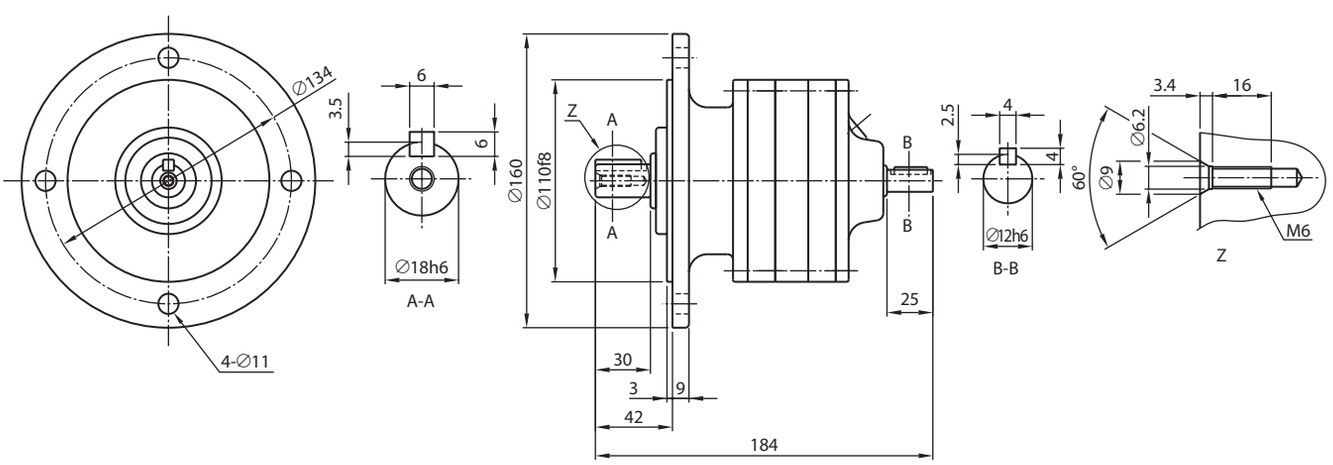

CNV-609□DA- 减速比　质量 11 kg

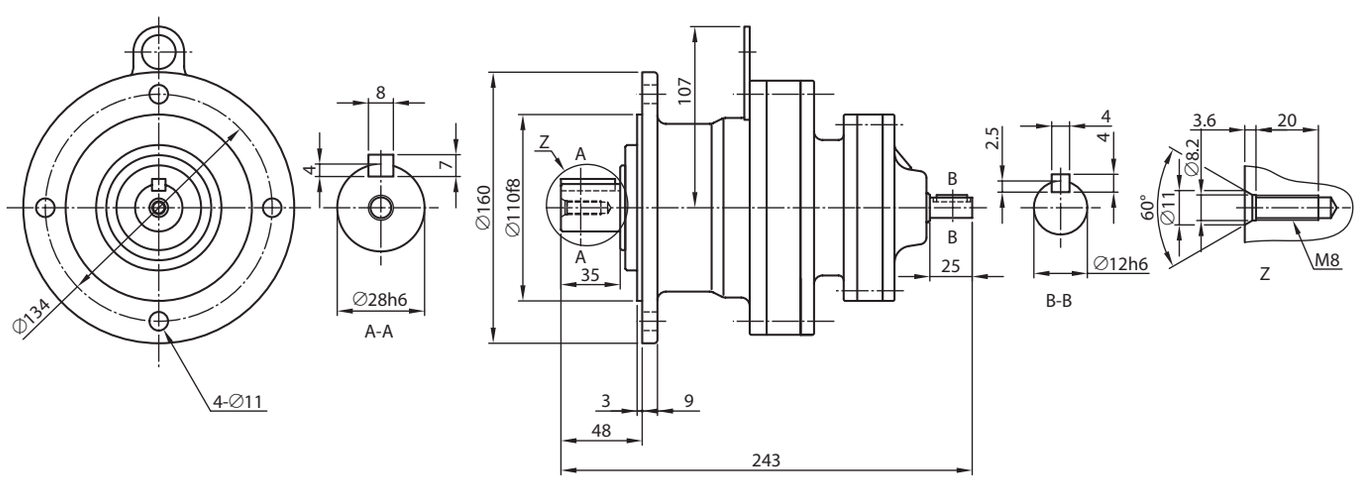

注）1. 型号的□中填写“0”或“5”。详情请参见选型表。
2. 低速、高速轴轴端的尺寸公差为日本标准 JIS B 0401-1998“h6”。
3. 低速、高速轴的键及键槽尺寸符合日本标准 JIS B 1301-1996（ISO）“ 键及键槽 平行键（夹入型）”。
4. 低、高速轴轴端部的详细尺寸请参见技术资料 F19 ～ F21 页。
5. 法兰安装部镶嵌直径的尺寸公差为日本标准 JIS B 0401-1998“f8”。
6. 本尺寸图的尺寸如有变更，恕不预告。

尺寸图

CNV-610□DA- 减速比　质量 13 kg

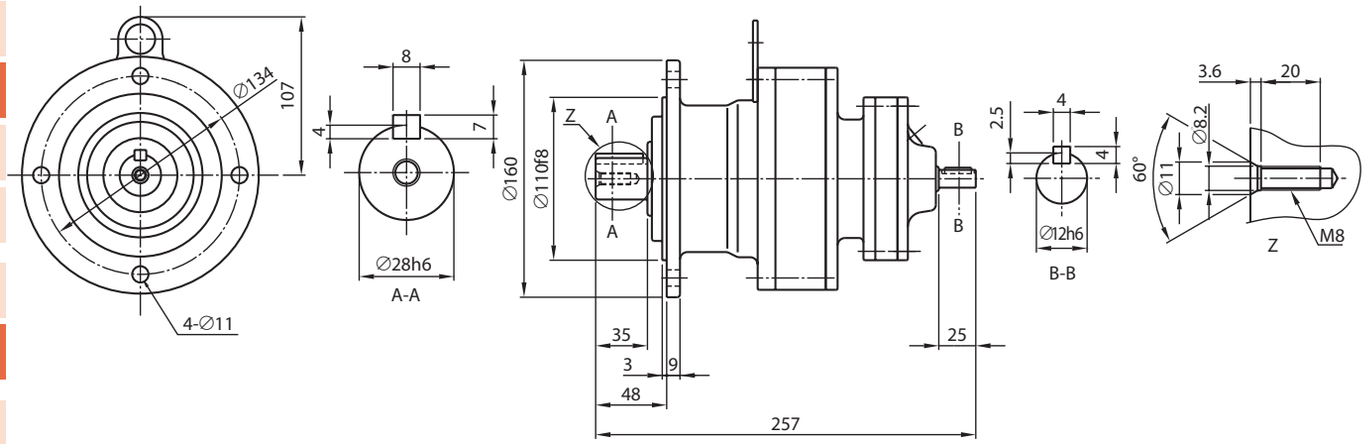

CNV-612□DA- 减速比　质量 25 kg

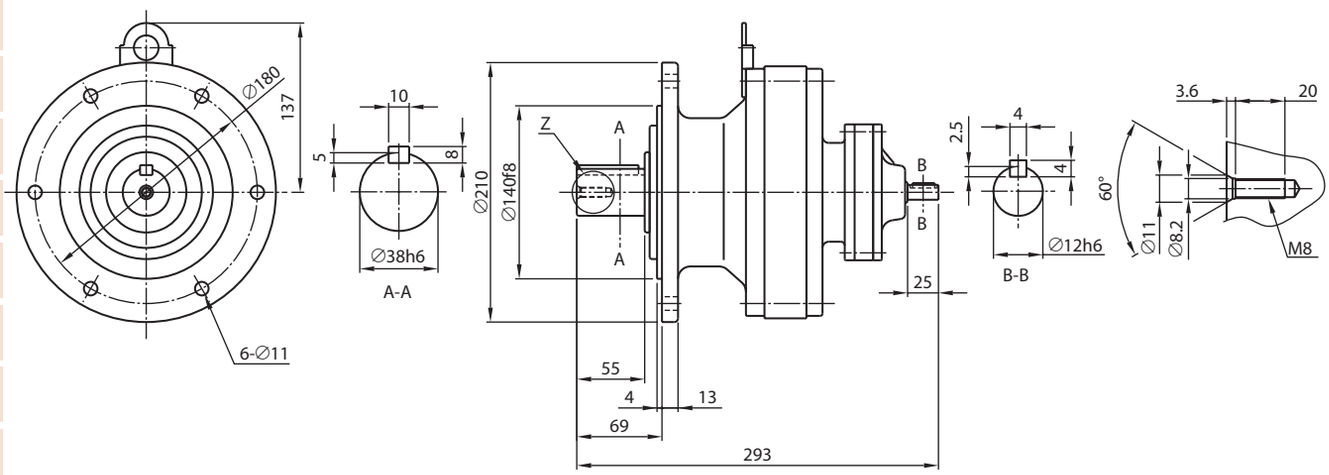

CNV-612□DB- 减速比　质量 29 kg

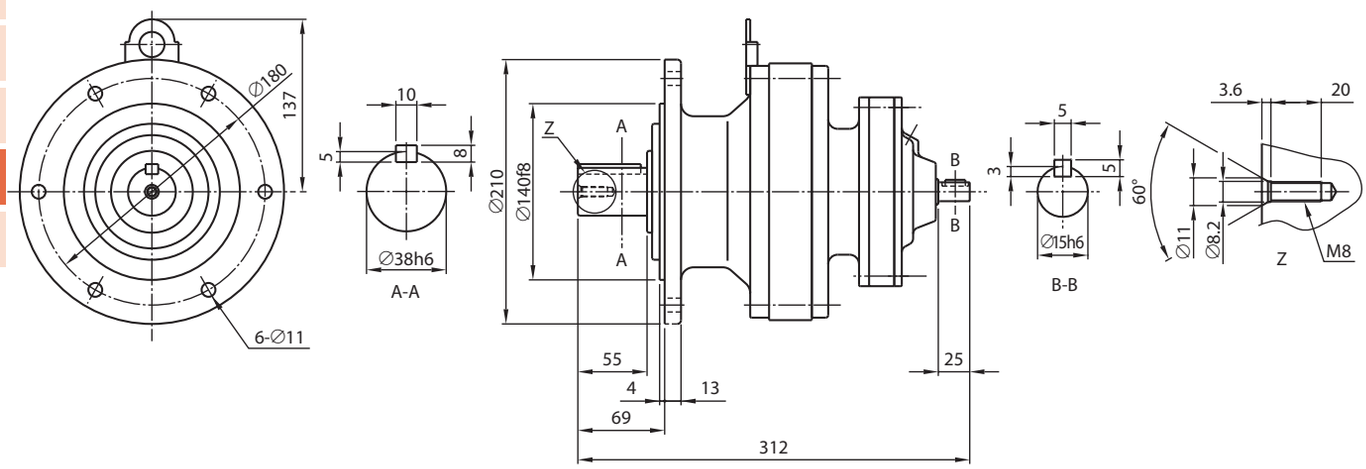

注）1. 型号的□中填写“0”或“5”。详情请参见选型表。
2. 低速、高速轴轴端的尺寸公差为日本标准 JIS B 0401-1998“h6”。
3. 低速、高速轴的键及键槽尺寸符合日本标准 JIS B 1301-1996（ISO）“ 键及键槽 平行键（夹入型）”。
4. 低、高速轴轴端部的详细尺寸请参见技术资料 F19 ～ F21 页。
5. 法兰安装部镶嵌直径的尺寸公差为日本标准 JIS B 0401-1998“f8”。
6. 本尺寸图的尺寸如有变更，恕不预告。

尺寸图

CVV-613□DA- 减速比　质量 43 kg

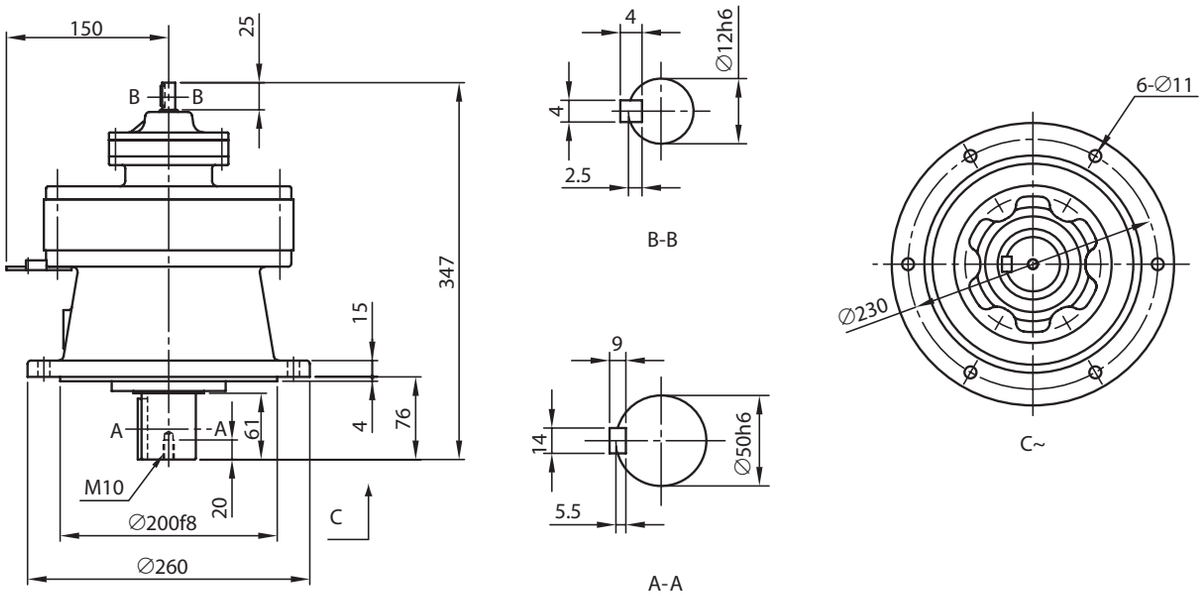

CVV-613□DB- 减速比　质量 46 kg

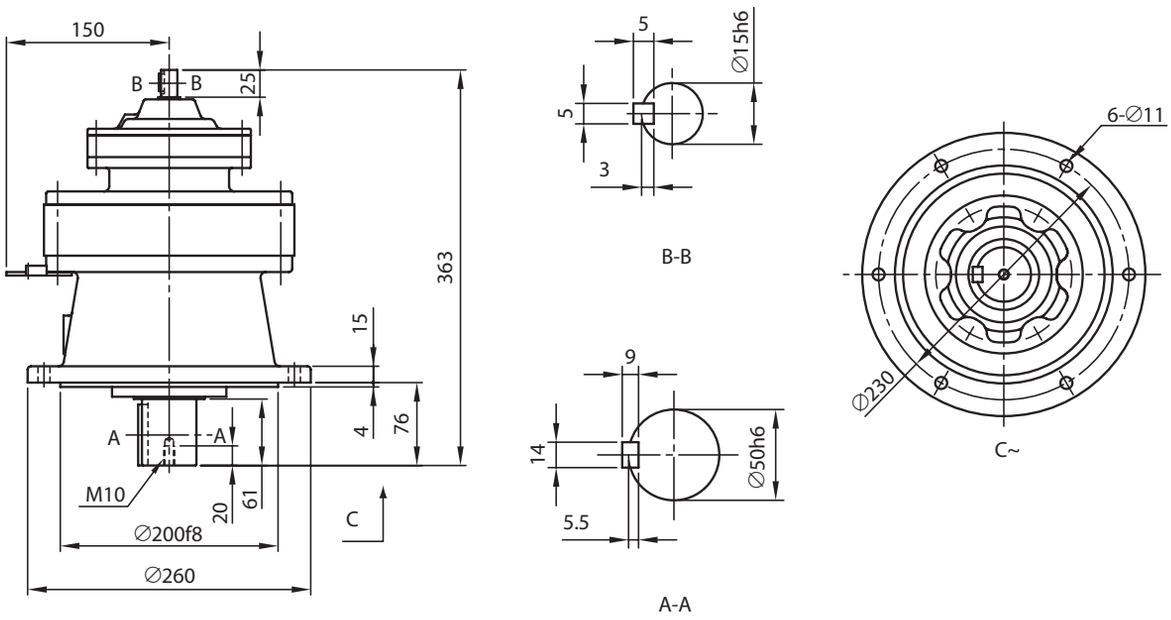

注）1. 型号的□中填写“0”或“5”。详情请参见选型表。
2. 低速、高速轴轴端的尺寸公差为日本标准 JIS B 0401-1998“h6”。
3. 低速、高速轴的键及键槽尺寸符合日本标准 JIS B 1301-1996（ISO）“键及键槽　平行键（夹入型）”。
4. 低、高速轴轴端部的详细尺寸请参见技术资料 F19 ～ F21 页。
5. 法兰安装部镶嵌直径的尺寸公差为日本标准 JIS B 0401-1998“f8”。
6. 型式“CHV”及“CWV”的机型的配合尺寸与 CVV 不同，请加以注意。详细内容请咨询本公司。
7. 本尺寸图的尺寸如有变更，恕不预告。

尺寸图

CVV-613□DC- 减速比　质量 47 kg

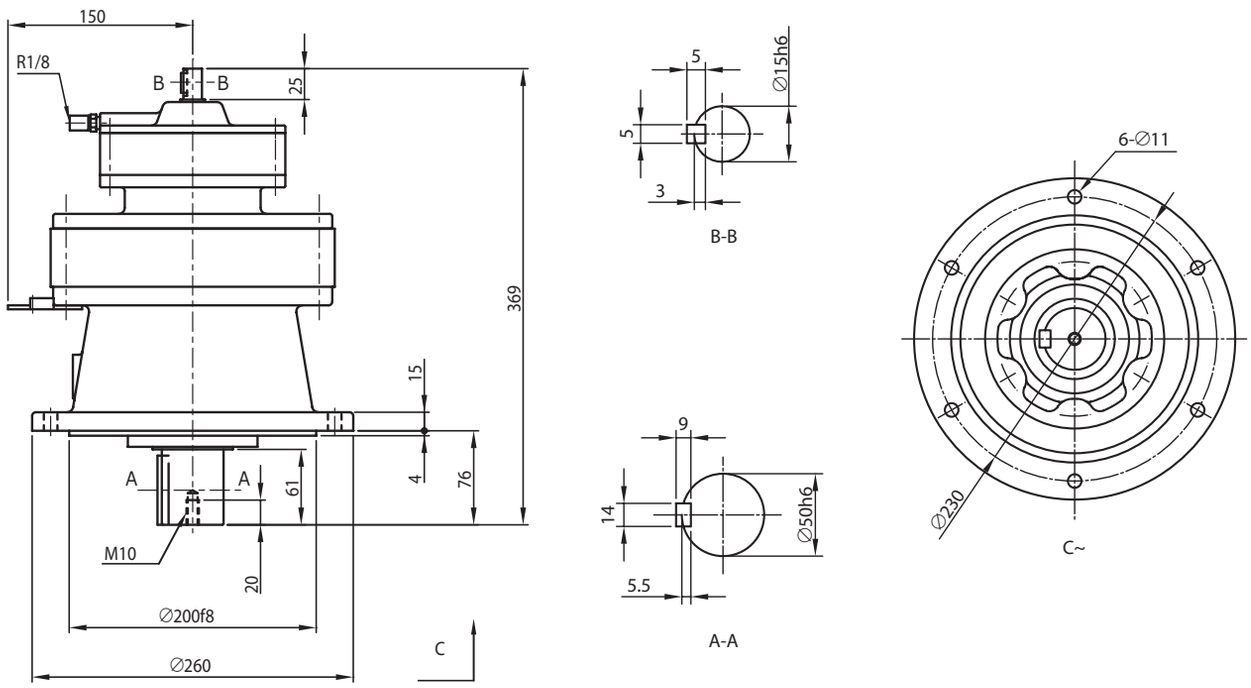

CVV-614□DA- 减速比　质量 43 kg

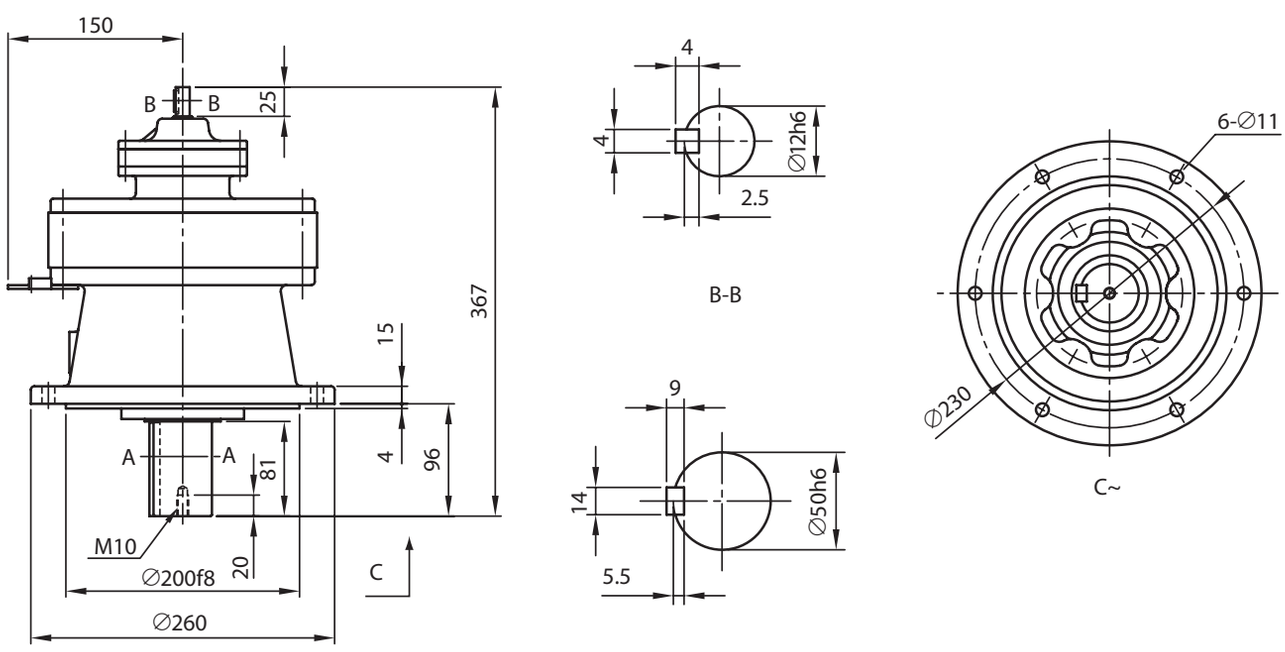

注）1. 型号的□中填写“0”或“5”。详情请参见选型表。
2. 低速、高速轴轴端的尺寸公差为日本标准 JIS B 0401-1998“h6”。
3. 低速、高速轴的键及键槽尺寸符合日本标准 JIS B 1301-1996（ISO）“键及键槽　平行键（夹入型）”。
4. 低、高速轴轴端部的详细尺寸请参见技术资料 F19 ～ F21 页。
5. 法兰安装部镶嵌直径的尺寸公差为日本标准 JIS B 0401-1998“f8”。
6. 型式“CHV”及“CWV”的机型的配合尺寸与 CVV 不同，请加以注意。详细内容请咨询本公司。
7. 本尺寸图的尺寸如有变更，恕不预告。

CVV-614□DB- 减速比　质量 46 kg

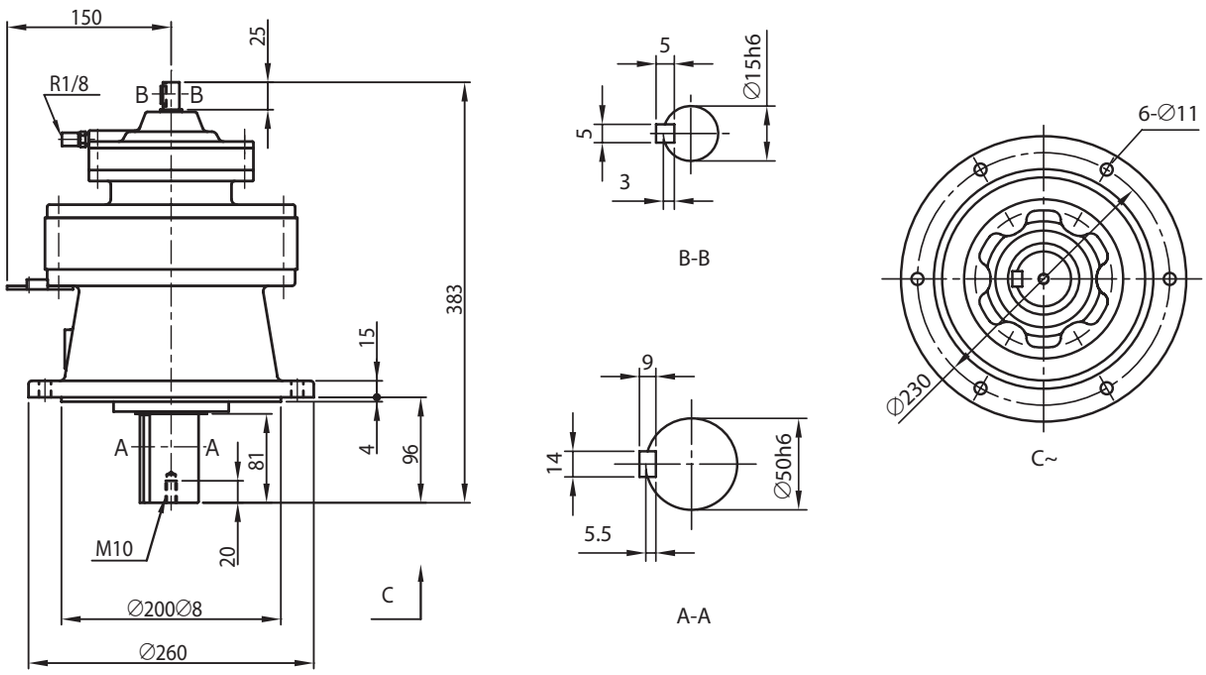

CVV-614□DC- 减速比　质量 47 kg

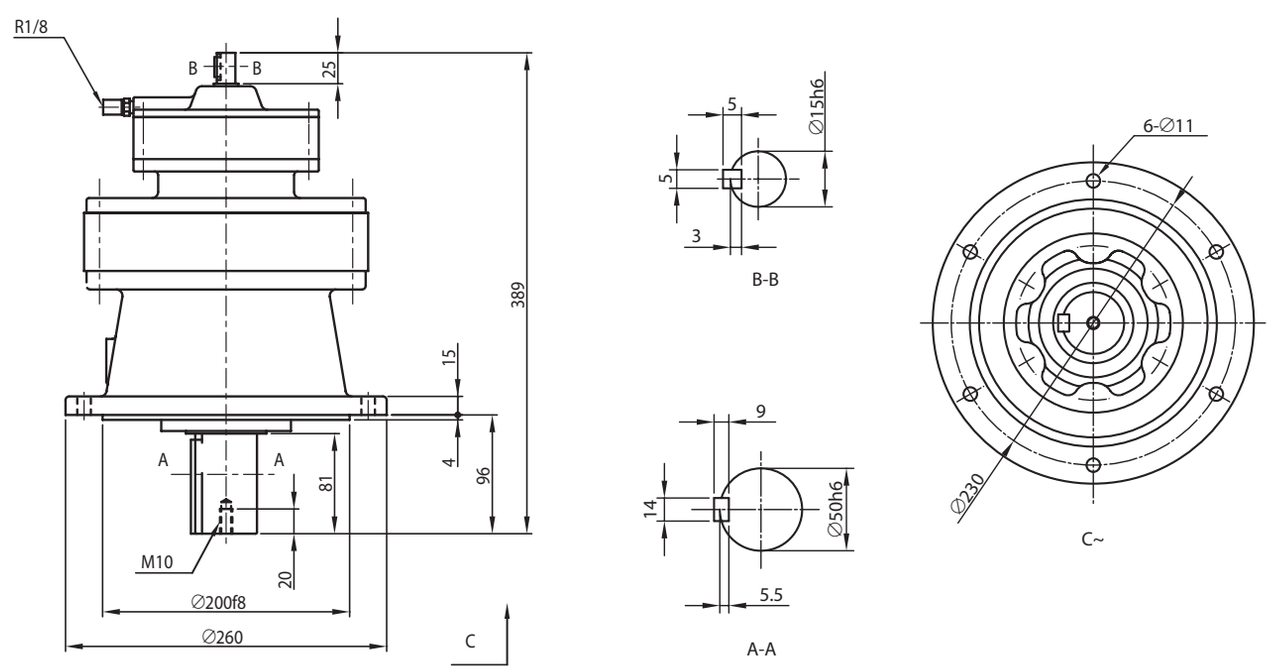

注）1. 型号的□中填写“0”或“5”。详情请参见选型表。
2. 低速、高速轴轴端的尺寸公差为日本标准 JIS B 0401-1998“h6”。
3. 低速、高速轴的键及键槽尺寸符合日本标准 JIS B 1301-1996（ISO）“键及键槽　平行键（夹入型）”。
4. 低、高速轴轴端部的详细尺寸请参见技术资料 F19 ～ F21 页。
5. 法兰安装部镶嵌直径的尺寸公差为日本标准 JIS B 0401-1998“f8”。
6. 型式“CHV”及“CWV”的机型的配合尺寸与 CVV 不同，请加以注意。详细内容请咨询本公司。
7. 本尺寸图的尺寸如有变更，恕不预告。

尺寸图

CVV-616□DA- 减速比　质量 80 kg

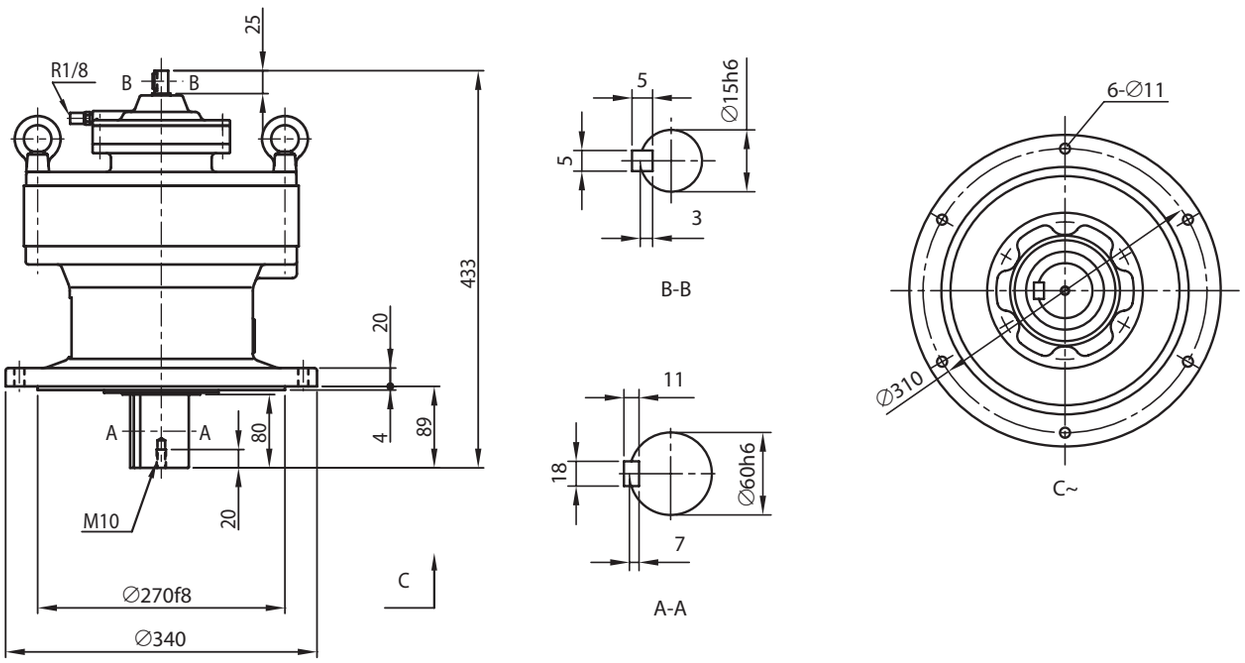

CVV-616□DB- 减速比　质量 82 kg

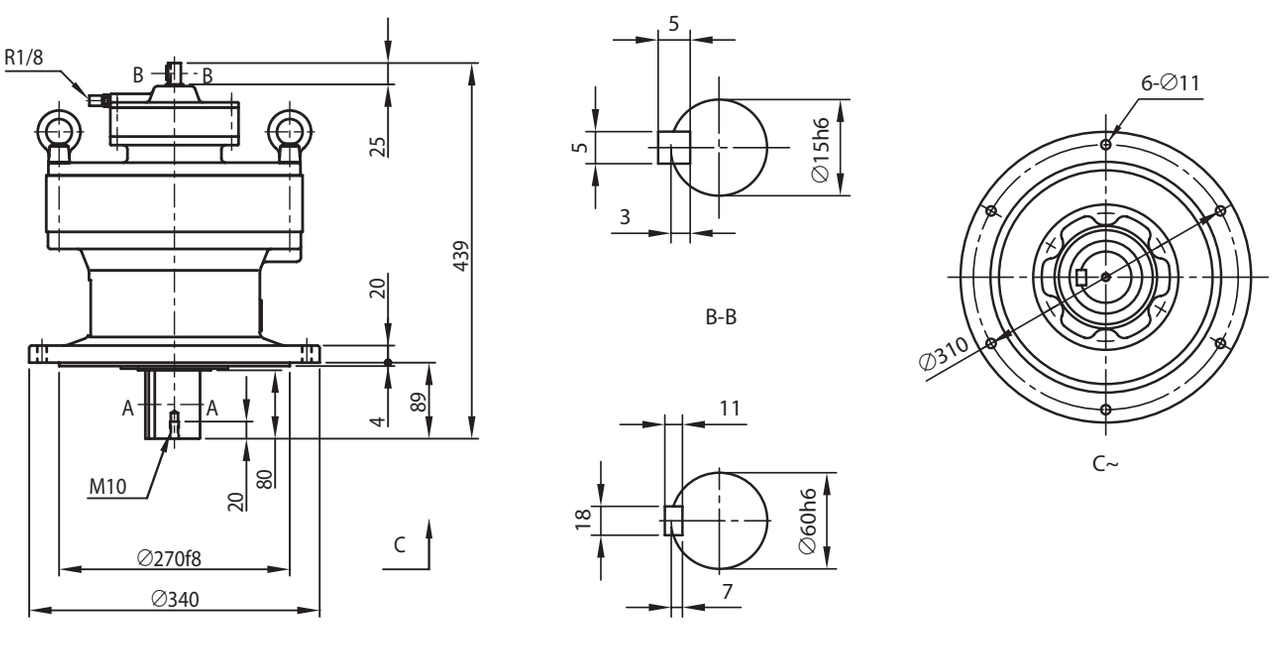

注）1. 型号的□中填写“0”或“5”。详情请参见选型表。
2. 低速、高速轴轴端的尺寸公差为日本标准 JIS B 0401-1998“h6”。
3. 低速、高速轴的键及键槽尺寸符合日本标准 JIS B 1301-1996（ISO）“键及键槽　平行键（夹入型）”。
4. 低、高速轴轴端部的详细尺寸请参见技术资料 F19 ～ F21 页。
5. 法兰安装部镶嵌直径的尺寸公差为日本标准 JIS B 0401-1998“f8”。
6. 型式“CHV”及“CWV”的机型的配合尺寸与 CVV 不同，请加以注意。详细内容请咨询本公司。
7. 本尺寸图的尺寸如有变更，恕不预告。

CVV-616□DC- 减速比　质量 90 kg

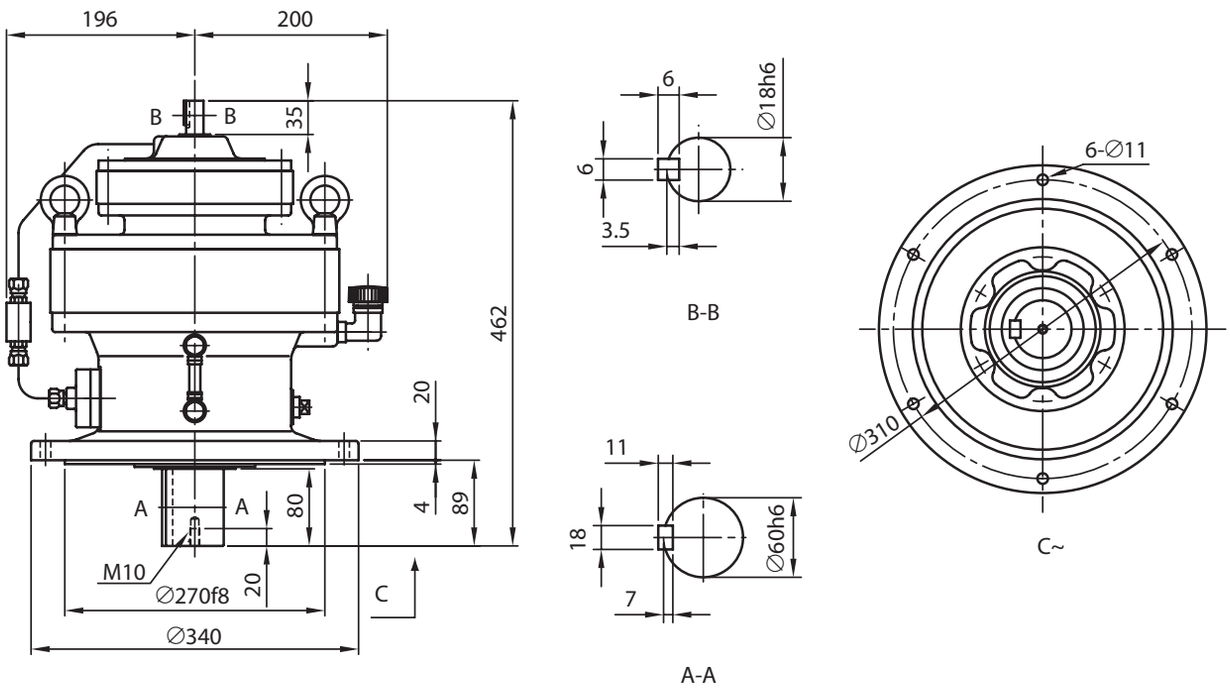

CVV-617□DA- 减速比　质量 115 kg

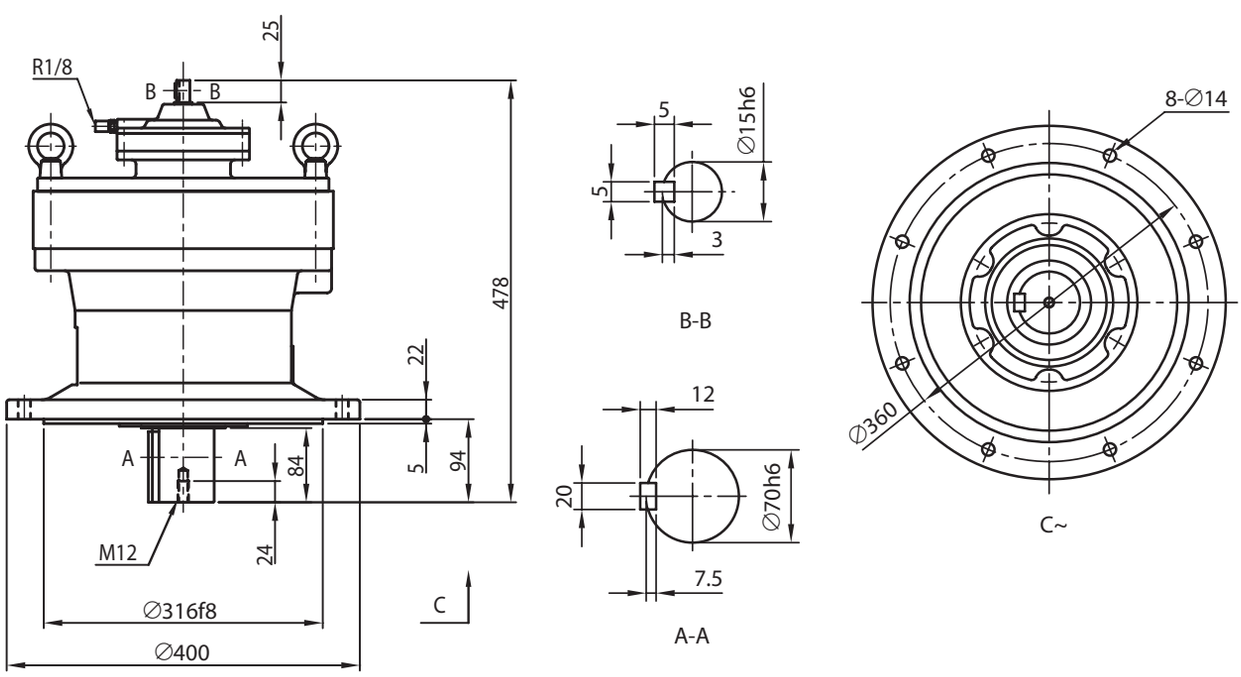

注）1. 型号的□中填写“0”或“5”。详情请参见选型表。
2. 低速、高速轴轴端的尺寸公差为日本标准 JIS B 0401-1998“h6”。
3. 低速、高速轴的键及键槽尺寸符合日本标准 JIS B 1301-1996（ISO）“键及键槽　平行键（夹入型）”。
4. 低、高速轴轴端部的详细尺寸请参见技术资料 F19 ～ F21 页。
5. 法兰安装部镶嵌直径的尺寸公差为日本标准 JIS B 0401-1998“f8”。
6. 型式“CHV”及“CWV”的机型的配合尺寸与 CVV 不同，请加以注意。详细内容请咨询本公司。
7. 本尺寸图的尺寸如有变更，恕不预告。

尺寸图

CVV-617□DB- 减速比　质量 117 kg

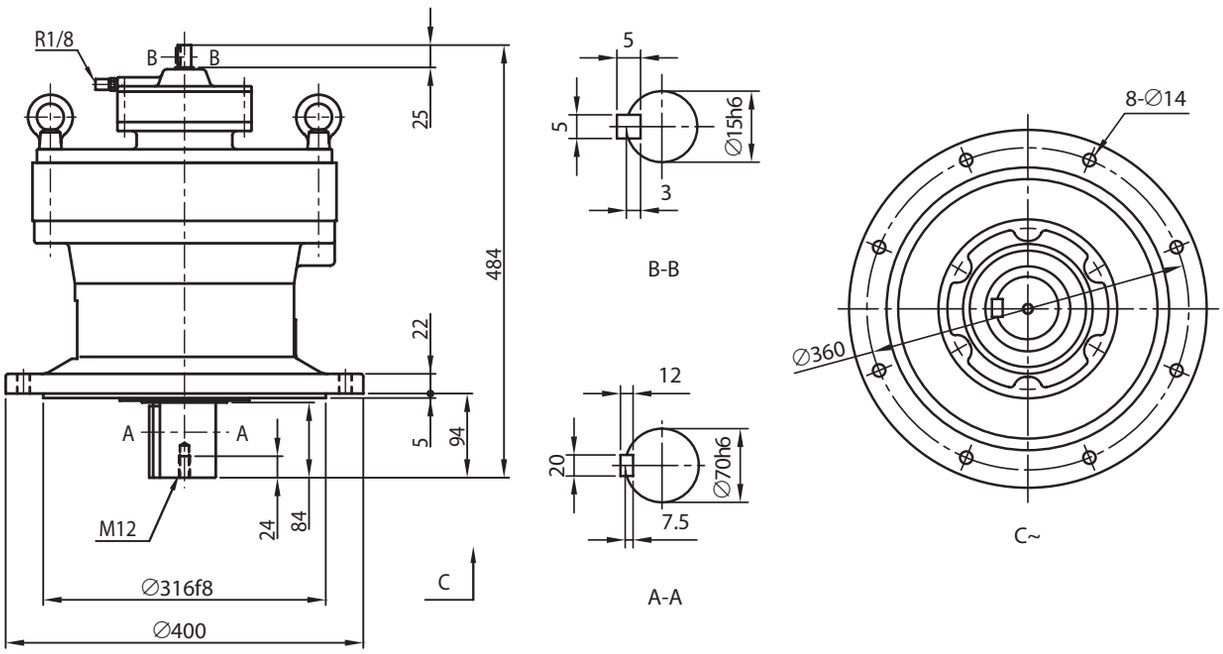

CVV-617□DC- 减速比　质量 125 kg

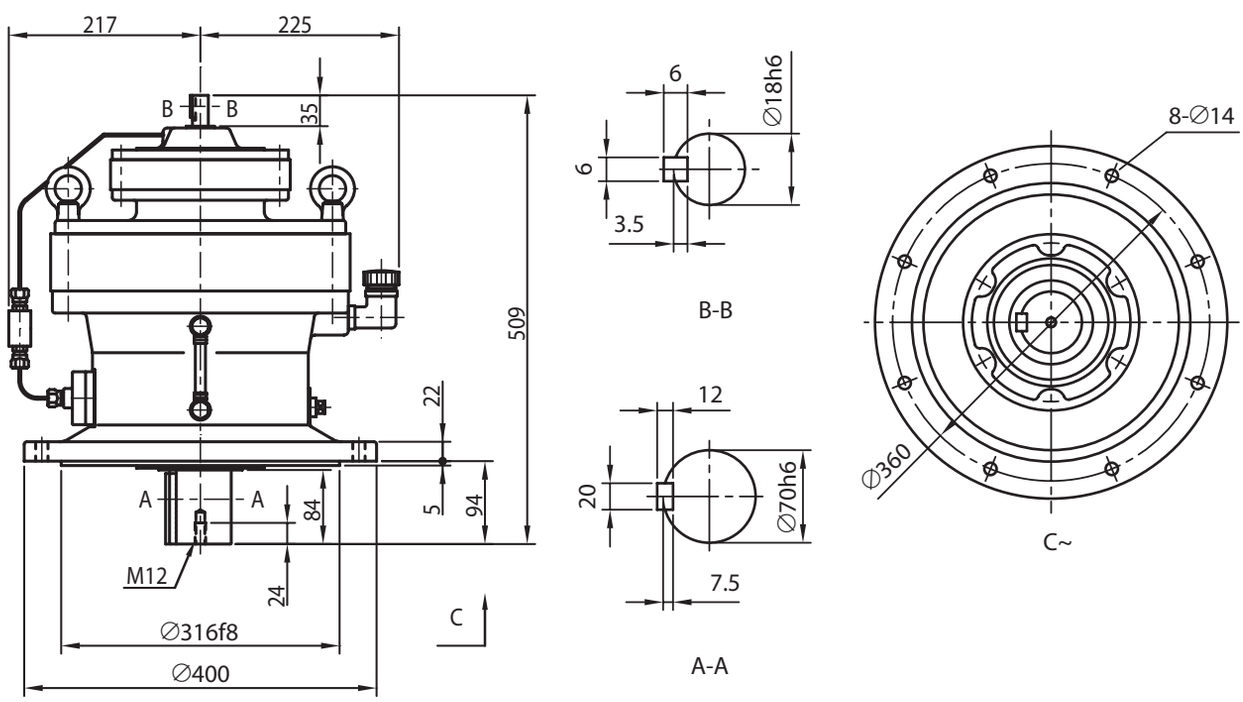

注）1. 型号的□中填写“0”或“5”。详情请参见选型表。
2. 低速、高速轴轴端的尺寸公差为日本标准 JIS B 0401-1998“h6”。
3. 低速、高速轴的键及键槽尺寸符合日本标准 JIS B 1301-1996（ISO）“键及键槽　平行键（夹入型）”。
4. 低、高速轴轴端部的详细尺寸请参见技术资料 F19 ～ F21 页。
5. 法兰安装部镶嵌直径的尺寸公差为日本标准 JIS B 0401-1998“f8”。
6. 型式“CHV”及“CWV”的机型的配合尺寸与 CVV 不同，请加以注意。详细内容请咨询本公司。
7. 本尺寸图的尺寸如有变更，恕不预告。

CVV-618□DA- 减速比　质量 149 kg

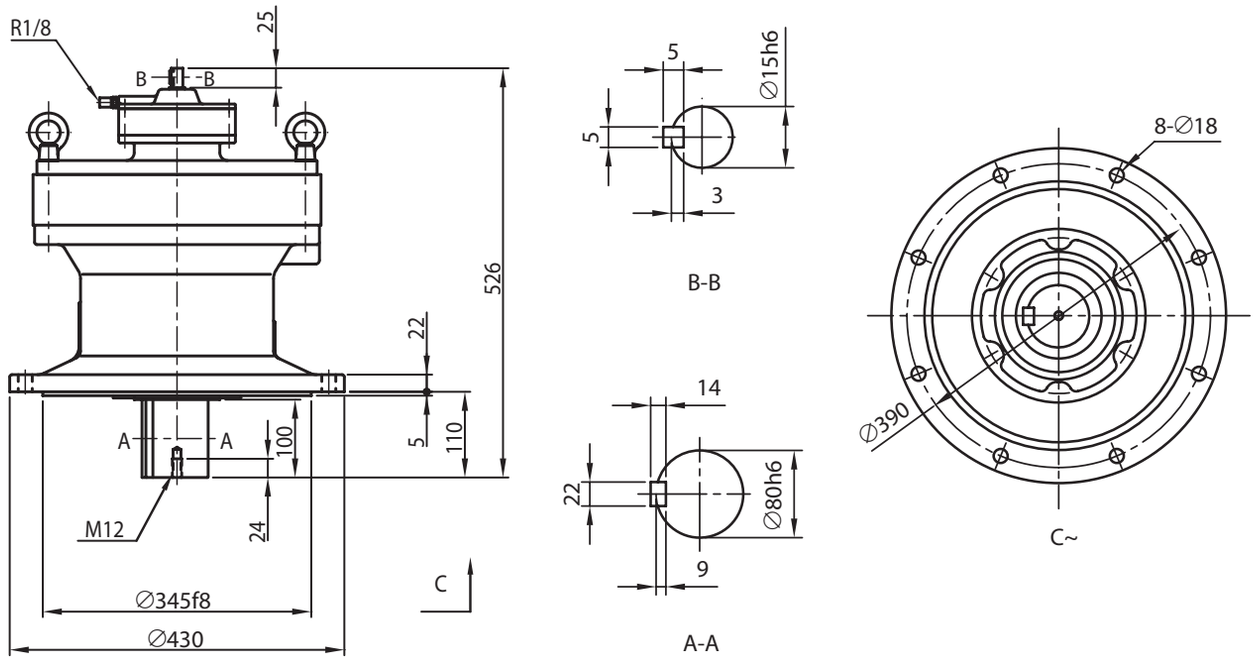

CVV-618□DB- 减速比　质量 171 kg

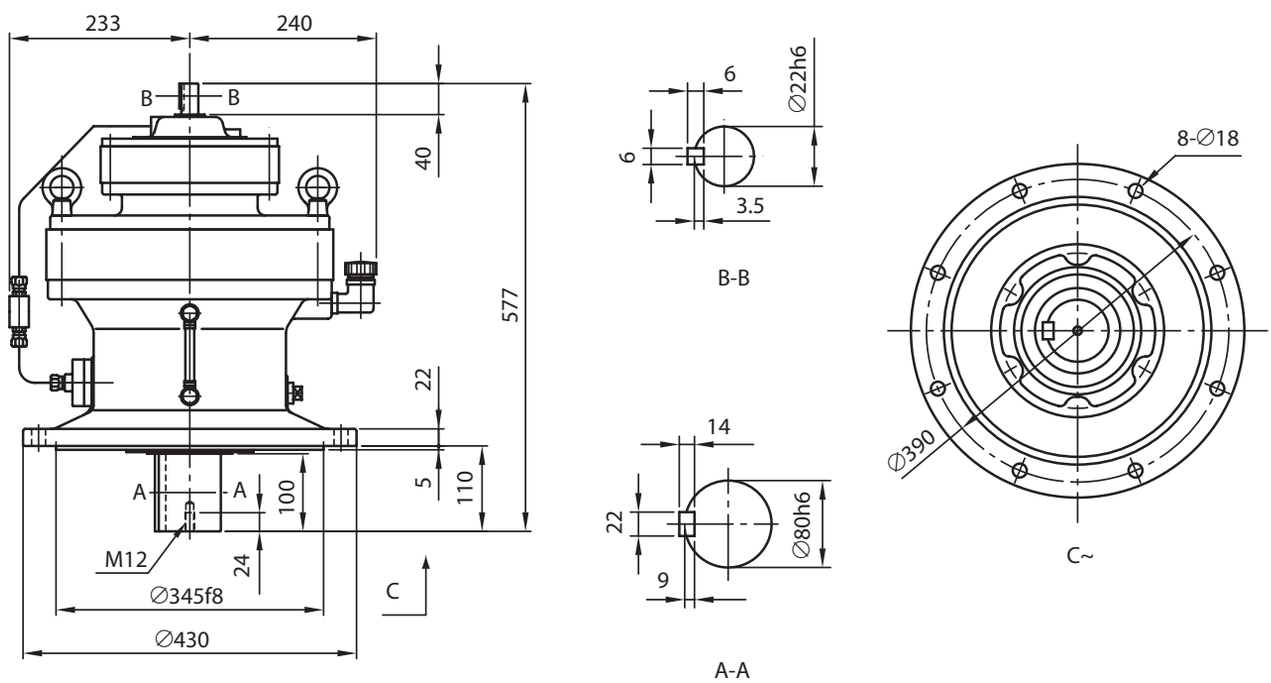

注）1. 型号的□中填写“0”或“5”。详情请参见选型表。
2. 低速、高速轴轴端的尺寸公差为日本标准 JIS B 0401-1998“h6”。
3. 低速、高速轴的键及键槽尺寸符合日本标准 JIS B 1301-1996（ISO）“键及键槽　平行键（夹入型）”。
4. 低、高速轴轴端部的详细尺寸请参见技术资料 F19 ～ F21 页。
5. 法兰安装部镶嵌直径的尺寸公差为日本标准 JIS B 0401-1998“f8”。
6. 型式“CHV”及“CWV”的机型的配合尺寸与 CVV 不同，请加以注意。详细内容请咨询本公司。
7. 本尺寸图的尺寸如有变更，恕不预告。

尺寸图

CVV-619□DA- 减速比　质量 229 kg

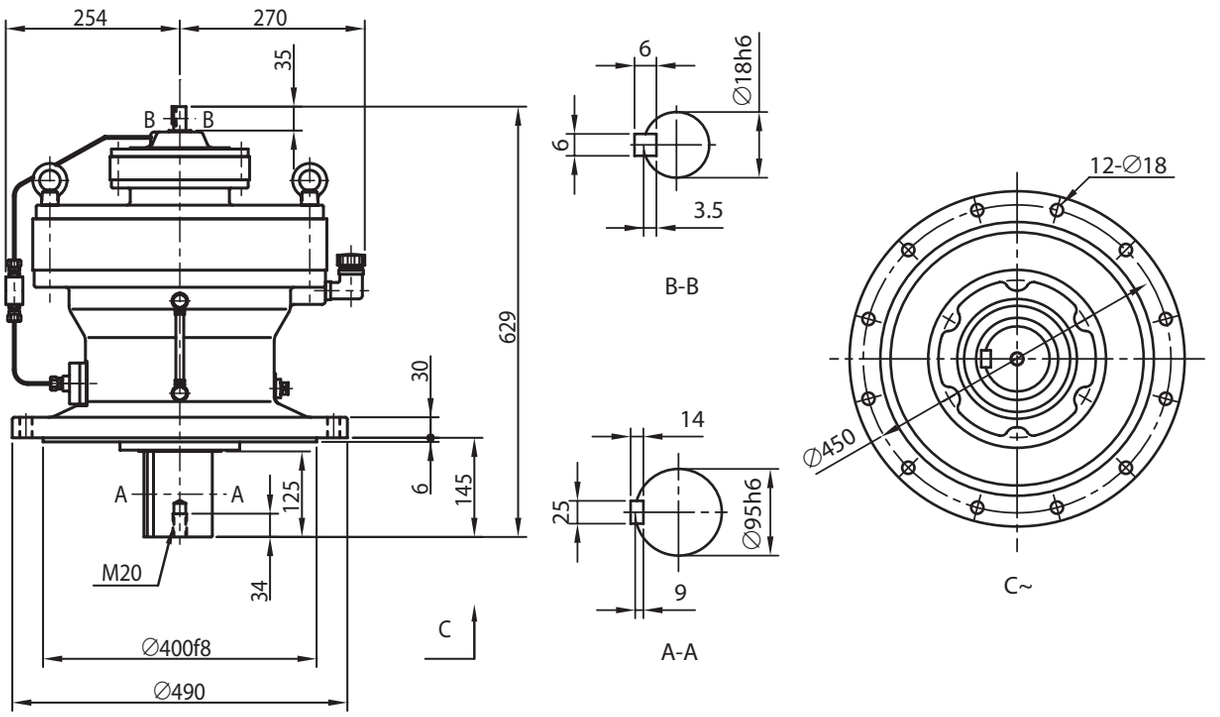

CVV-619□DB- 减速比　质量 240 kg

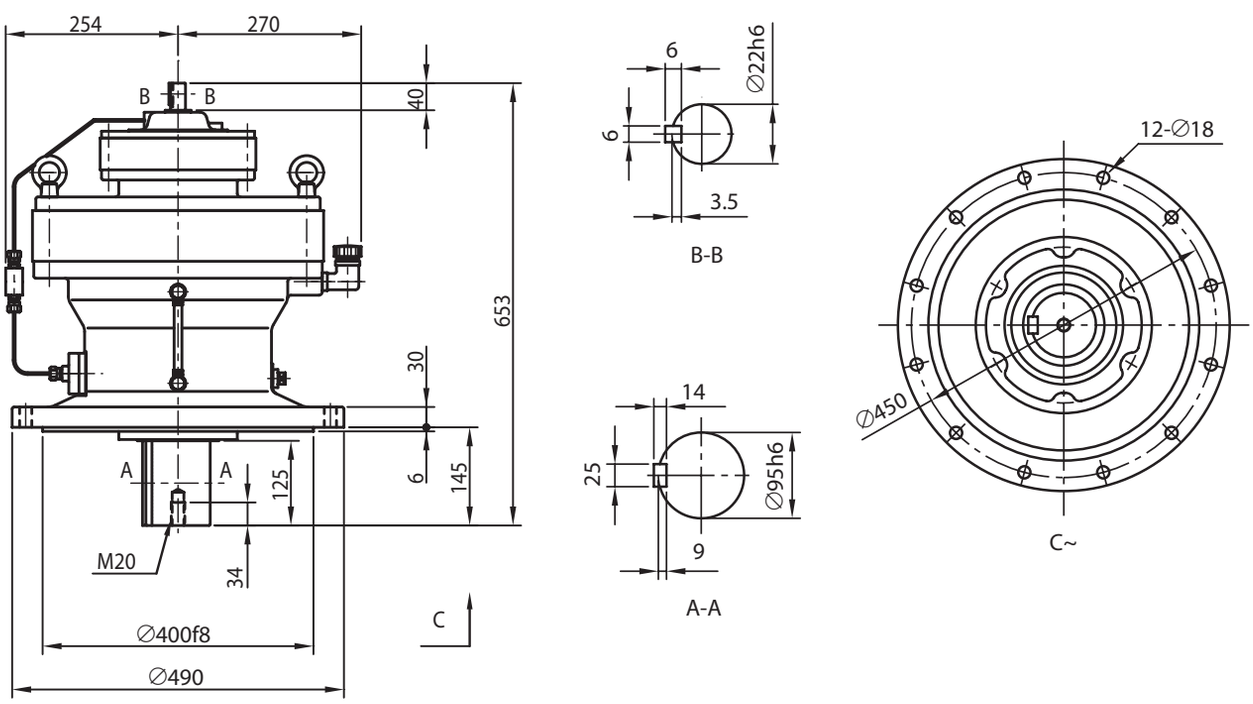

注）1. 型号的□中填写“0”或“5”。详情请参见选型表。
2. 低速、高速轴轴端的尺寸公差为日本标准 JIS B 0401-1998“h6”。
3. 低速、高速轴的键及键槽尺寸符合日本标准 JIS B 1301-1996（ISO）“键及键槽　平行键（夹入型）”。
4. 低、高速轴轴端部的详细尺寸请参见技术资料 F19 ～ F21 页。
5. 法兰安装部镶嵌直径的尺寸公差为日本标准 JIS B 0401-1998“f8”。
6. 型式“CHV”及“CWV”的机型的配合尺寸与 CVV 不同，请加以注意。详细内容请咨询本公司。
7. 本尺寸图的尺寸如有变更，恕不预告。

CVV-6205DA- 减速比　质量 246 kg

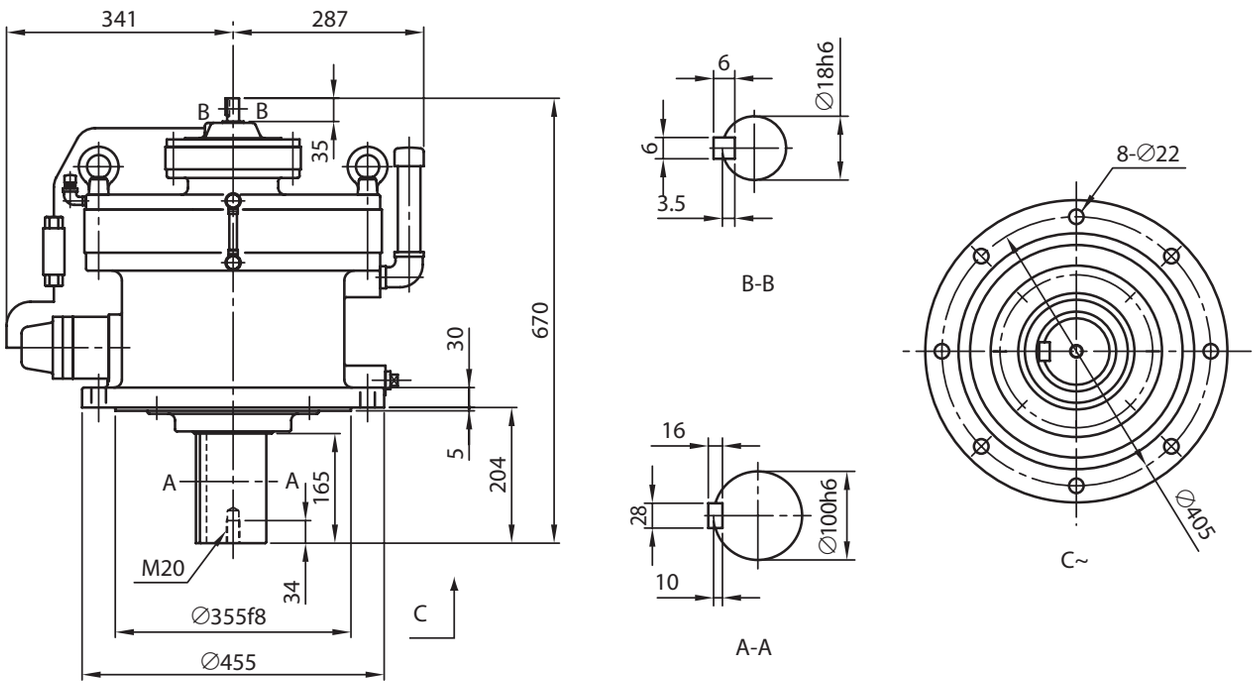

CVV-6205DB- 减速比　质量 258 kg

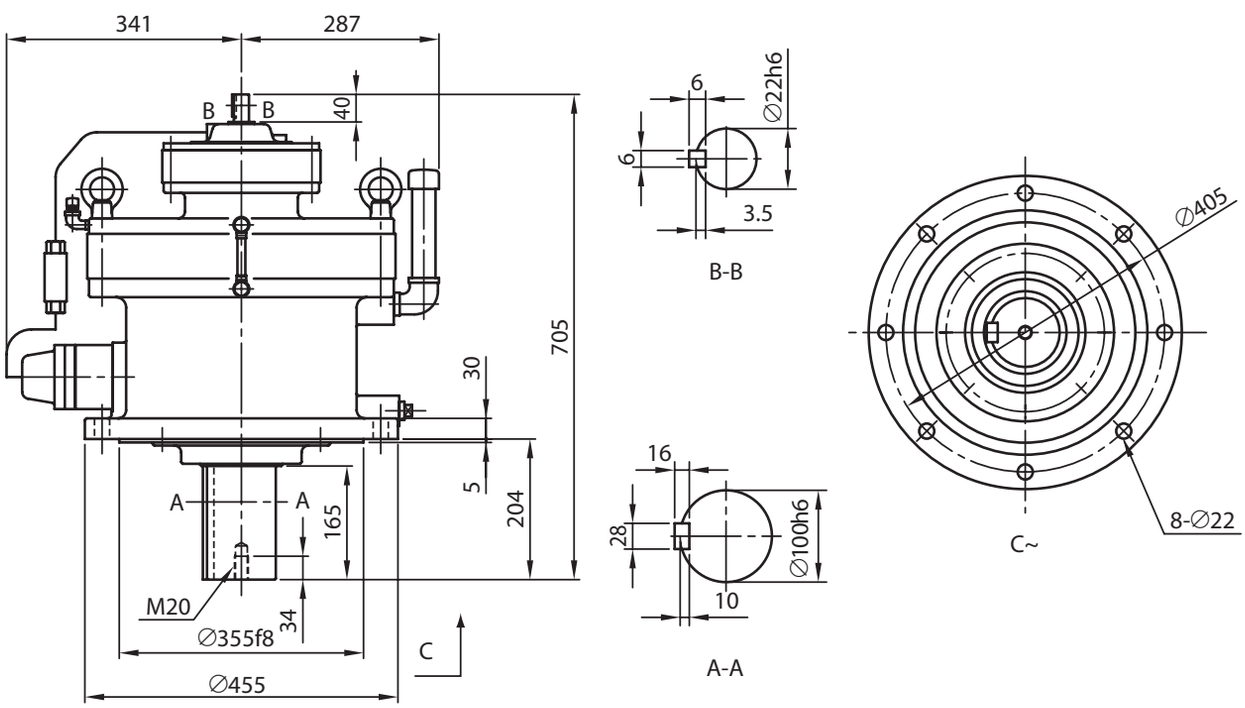

注）1. 低速、高速轴轴端的尺寸公差为日本标准 JIS B 0401-1998“h6”。
2. 低速、高速轴的键及键槽尺寸符合日本标准 JIS B 1301-1996（ISO）“键及键槽　平行键（夹入型）”。
3. 低、高速轴轴端部的详细尺寸请参见技术资料 F19 ～ F21 页。
4. 法兰安装部镶嵌直径的尺寸公差为日本标准 JIS B 0401-1998“f8”。
5. 型式“CHV”及“CWV”的机型的配合尺寸与 CVV 不同，请加以注意。详细内容请咨询本公司。
6. 本尺寸图的尺寸如有变更，恕不预告。

尺寸图

CVV-6215DA- 减速比　质量 333 kg

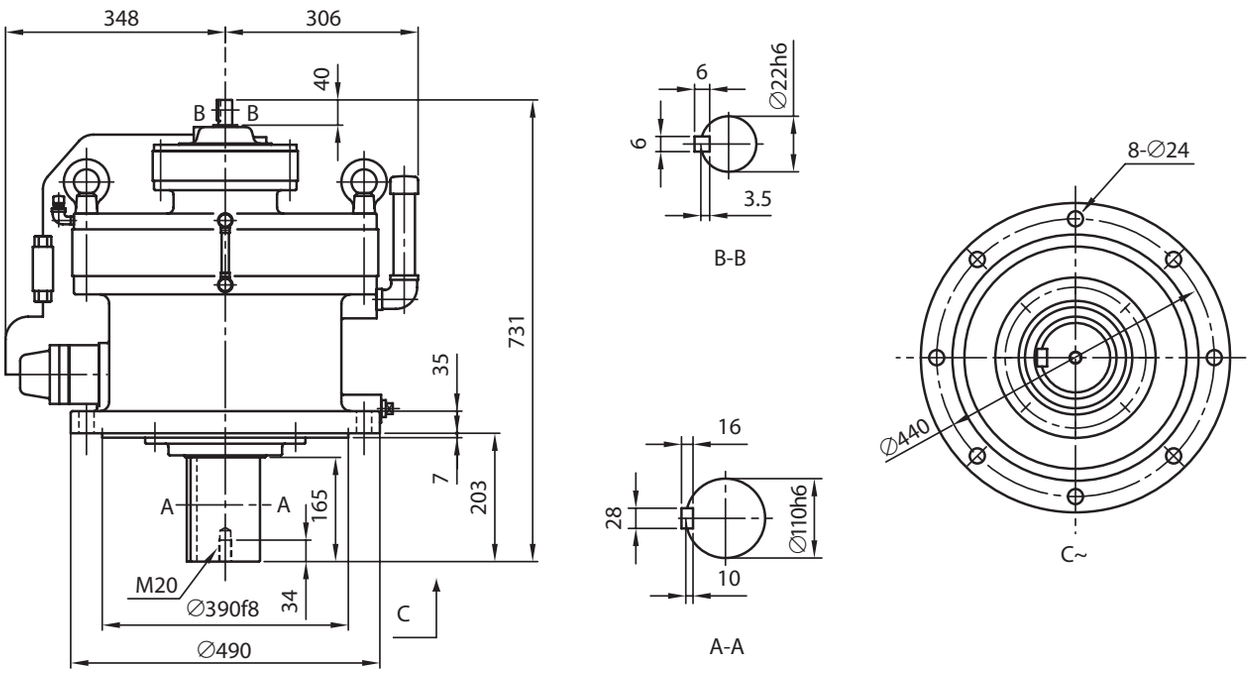

CVV-6215DB- 减速比　质量 355 kg

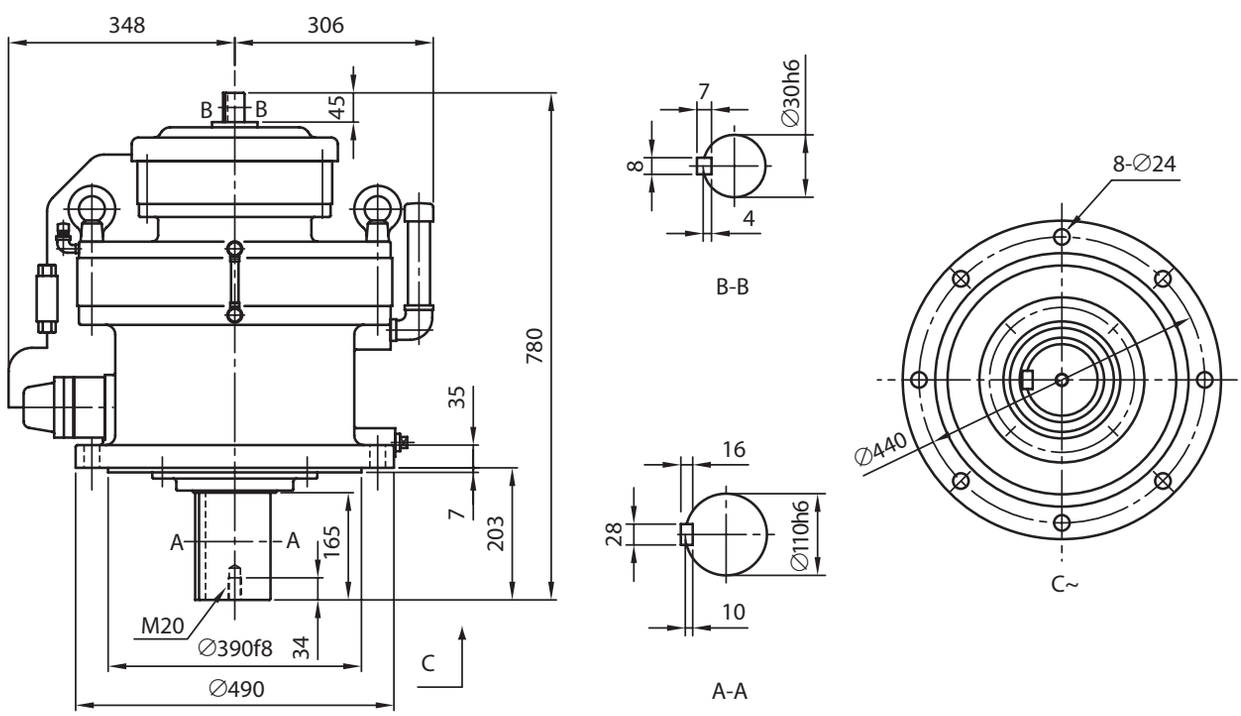

注）1. 低速、高速轴轴端的尺寸公差为日本标准 JIS B 0401-1998“h6”。
2. 低速、高速轴的键及键槽尺寸符合日本标准 JIS B 1301-1996（ISO）“键及键槽　平行键（夹入型）”。
3. 低、高速轴轴端部的详细尺寸请参见技术资料 F19 ～ F21 页。
4. 法兰安装部镶嵌直径的尺寸公差为日本标准 JIS B 0401-1998“f8”。
5. 型式“CHV”及“CWV”的机型的配合尺寸与 CVV 不同，请加以注意。详细内容请咨询本公司。
6. 本尺寸图的尺寸如有变更，恕不预告。

尺寸图

CVV-6225DA- 减速比　质量 408 kg

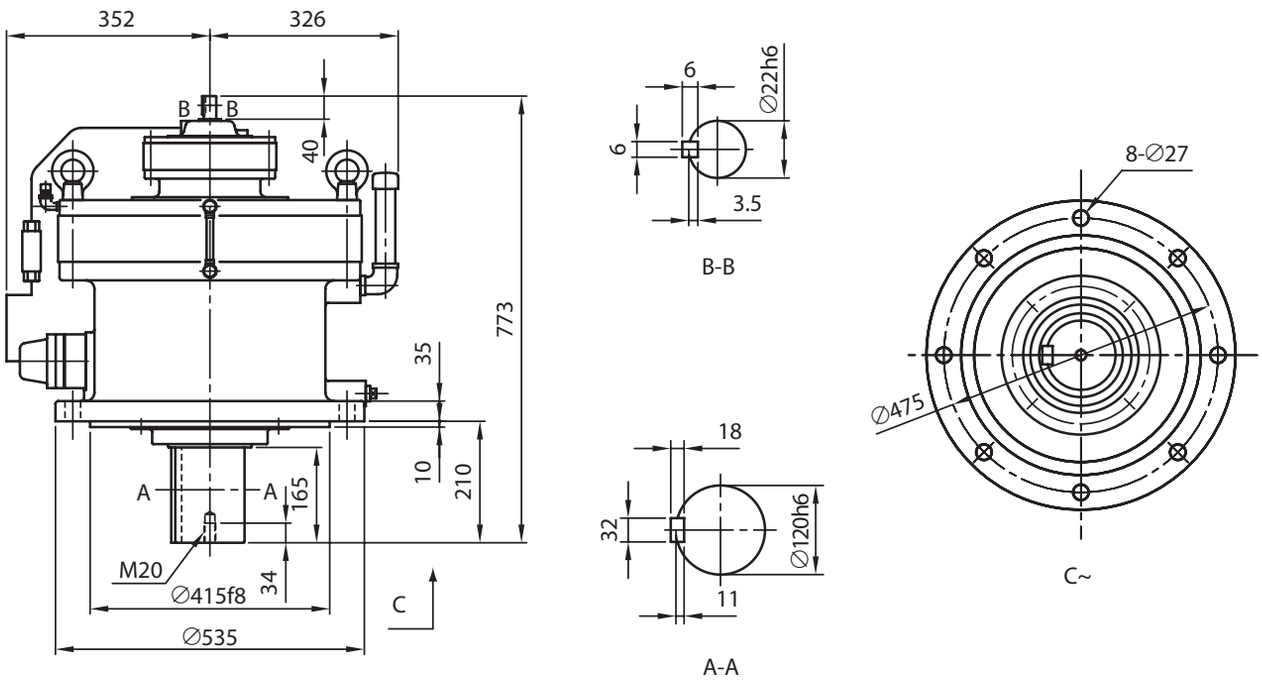

CVV-6225DB- 减速比　质量 455 kg

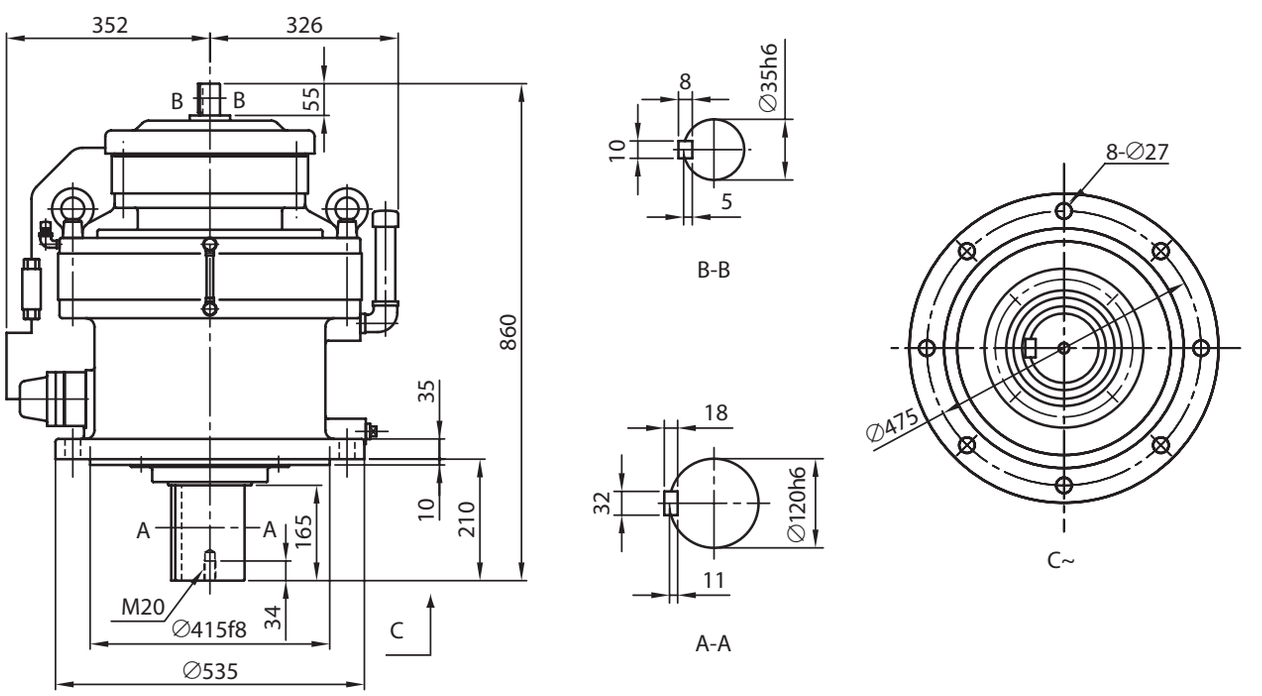

注）1. 低速、高速轴轴端的尺寸公差为日本标准 JIS B 0401-1998“h6”。
2. 低速、高速轴的键及键槽尺寸符合日本标准 JIS B 1301-1996（ISO）“键及键槽　平行键（夹入型）”。
3. 低、高速轴轴端部的详细尺寸请参见技术资料 F19 ～ F21 页。
4. 法兰安装部镶嵌直径的尺寸公差为日本标准 JIS B 0401-1998“f8”。
5. 型式“CHV”及“CWV”的机型的配合尺寸与 CVV 不同，请加以注意。详细内容请咨询本公司。
6. 本尺寸图的尺寸如有变更，恕不预告。

尺寸图

CVV-6235DA- 减速比　质量 510 kg

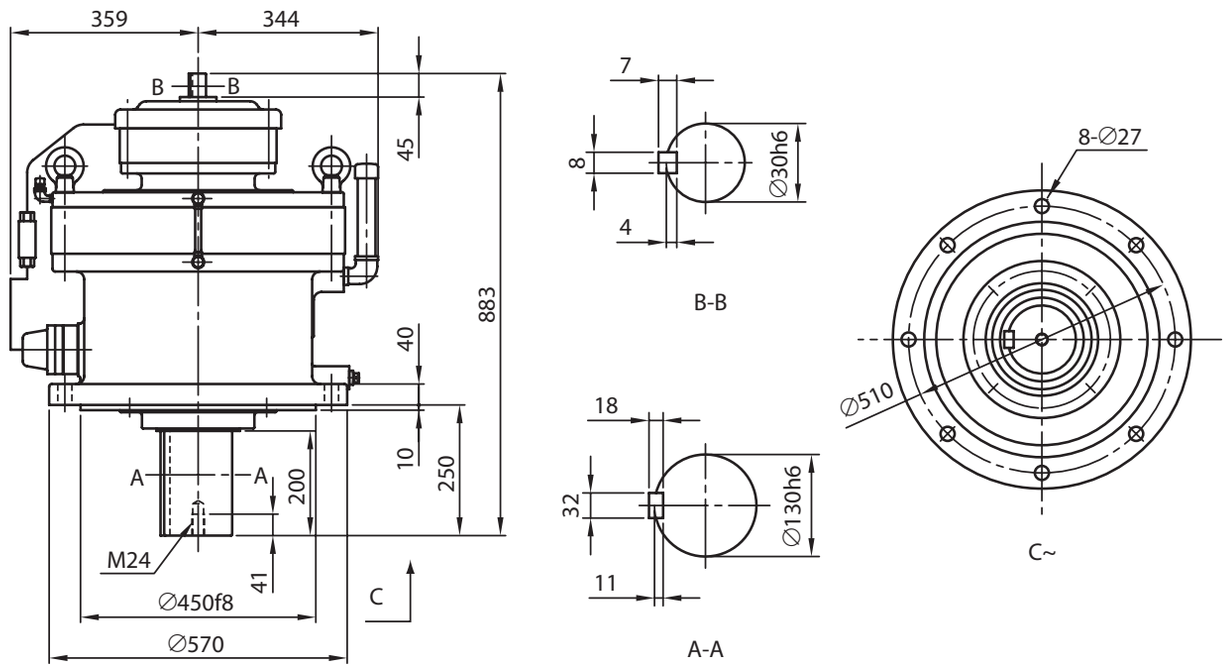

CVV-6235DB- 减速比　质量 544 kg

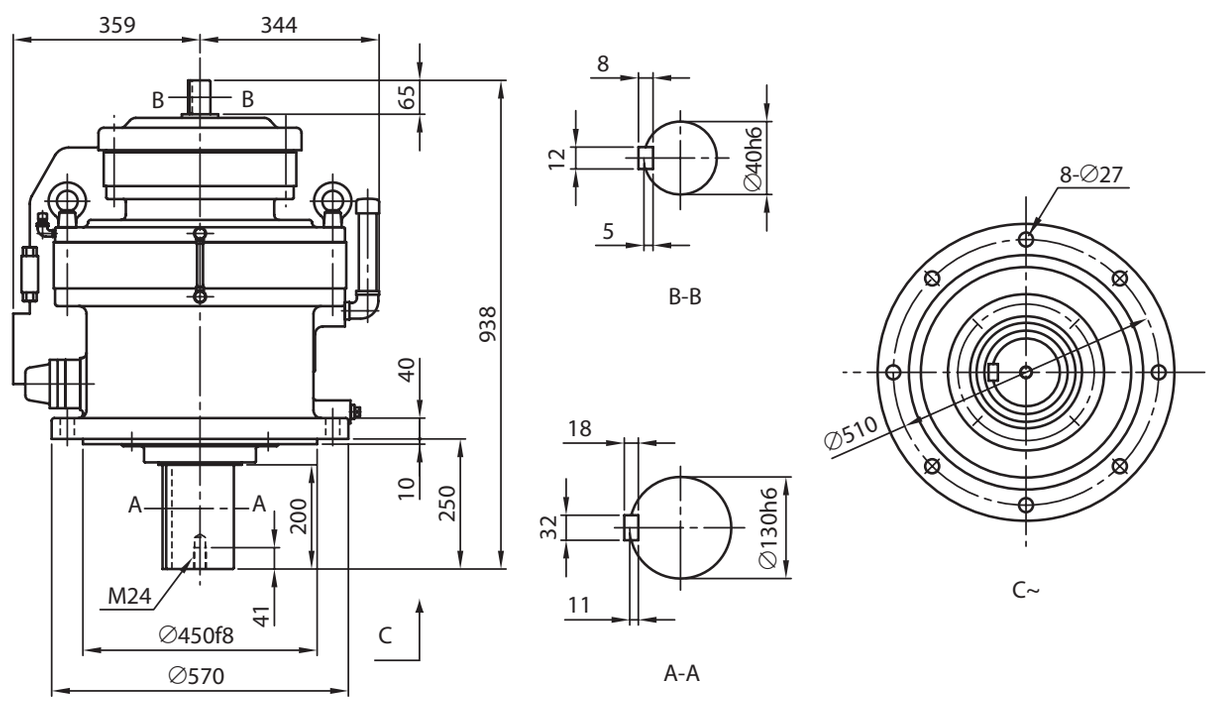

注）1. 低速、高速轴轴端的尺寸公差为日本标准 JIS B 0401-1998“h6”。
2. 低速、高速轴的键及键槽尺寸符合日本标准 JIS B 1301-1996（ISO）“键及键槽　平行键（夹入型）”。
3. 低、高速轴轴端部的详细尺寸请参见技术资料 F19 ～ F21 页。
4. 法兰安装部镶嵌直径的尺寸公差为日本标准 JIS B 0401-1998“f8”。
5. 型式“CHV”及“CWV”的机型的配合尺寸与 CVV 不同，请加以注意。详细内容请咨询本公司。
6. 本尺寸图的尺寸如有变更，恕不预告。

尺寸图

CVV-6245DA- 减速比　质量 604 kg

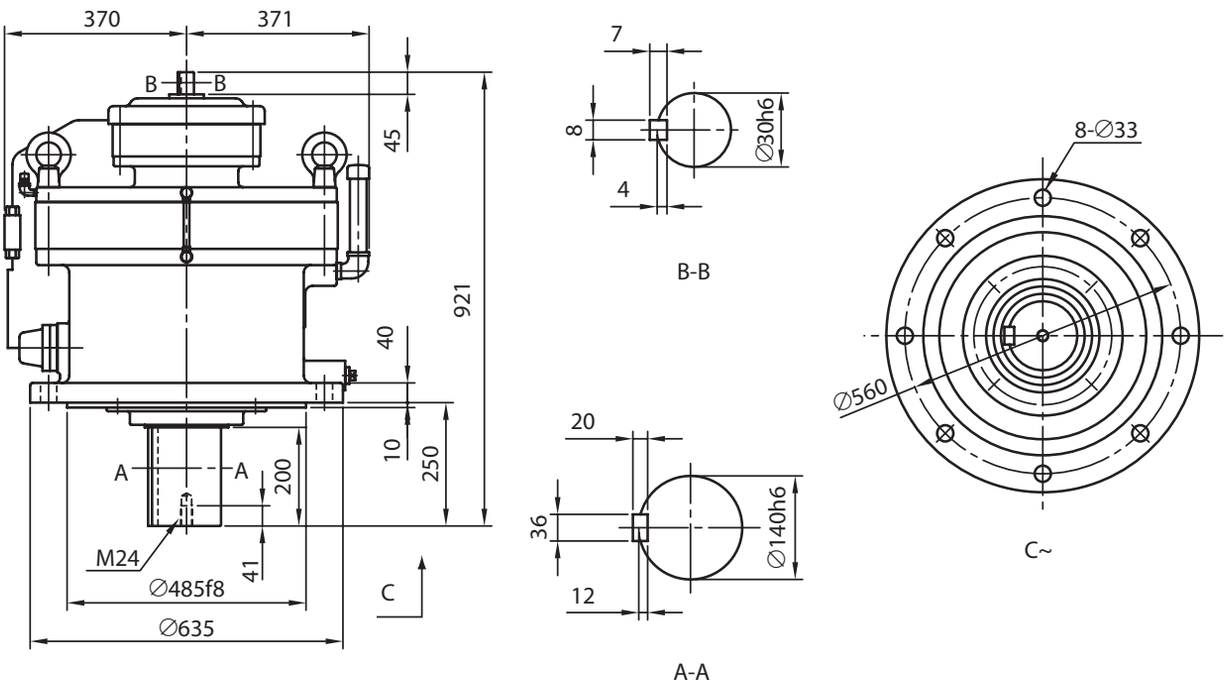

CVV-6245DB- 减速比　质量 633 kg

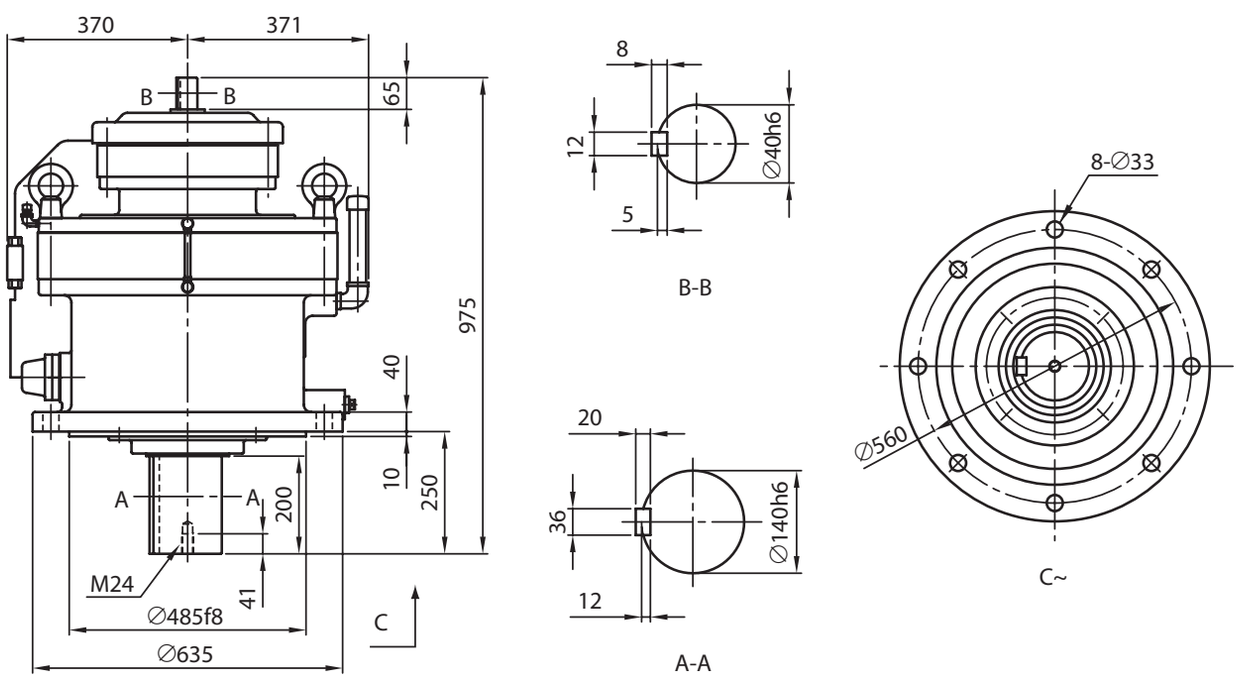

注）1. 低速、高速轴轴端的尺寸公差为日本标准 JIS B 0401-1998“h6”。
2. 低速、高速轴的键及键槽尺寸符合日本标准 JIS B 1301-1996（ISO）“键及键槽　平行键（夹入型）”。
3. 低、高速轴轴端部的详细尺寸请参见技术资料 F19 ～ F21 页。
4. 法兰安装部镶嵌直径的尺寸公差为日本标准 JIS B 0401-1998“f8”。
5. 型式“CHV”及“CWV”的机型的配合尺寸与 CVV 不同，请加以注意。详细内容请咨询本公司。
6. 本尺寸图的尺寸如有变更，恕不预告。

尺寸图

CVV-6255DA- 减速比　质量 925 kg

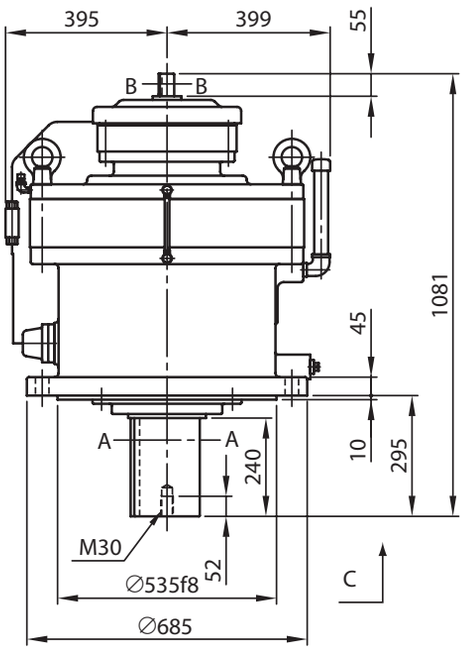

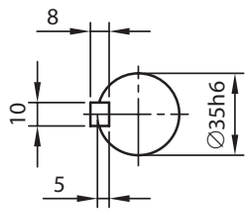

B-B

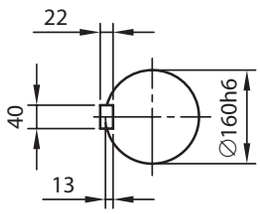

A-A

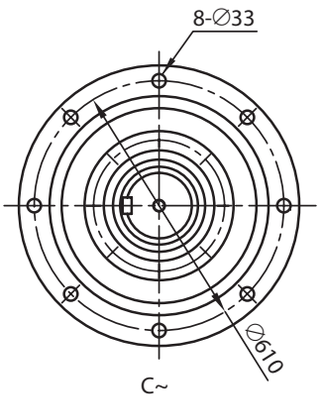

C~

CVV-6255DB- 减速比　质量 993 kg

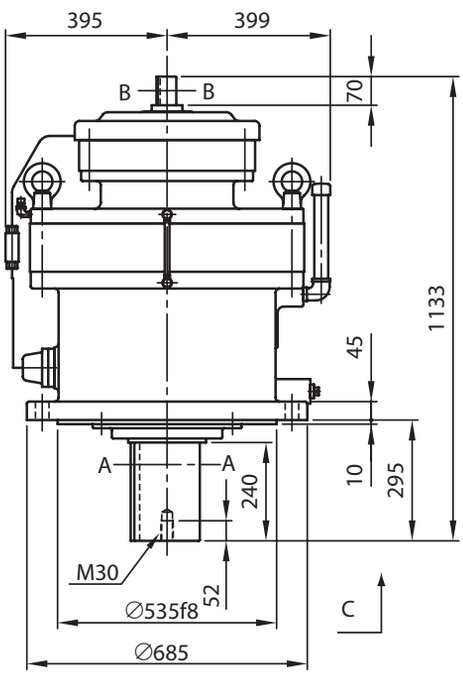

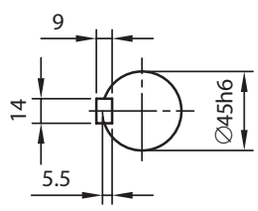

B-B

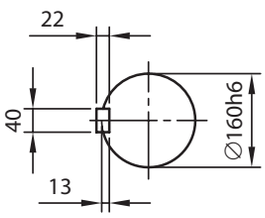

A-A

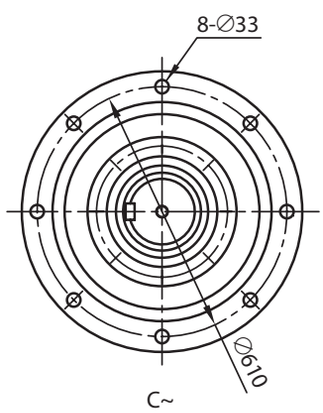

C~

注）1. 低速、高速轴轴端的尺寸公差为日本标准 JIS B 0401-1998“h6”。
2. 低速、高速轴的键及键槽尺寸符合日本标准 JIS B 1301-1996（ISO）“键及键槽　平行键（夹入型）”。
3. 低、高速轴轴端部的详细尺寸请参见技术资料 F19 ～ F21 页。
4. 法兰安装部镶嵌直径的尺寸公差为日本标准 JIS B 0401-1998“f8”。
5. 型式“CHV”及“CWV”的机型的配合尺寸与 CVV 不同，请加以注意。详细内容请咨询本公司。
6. 本尺寸图的尺寸如有变更，恕不预告。

CVV-6265DA- 减速比　质量 1265 kg

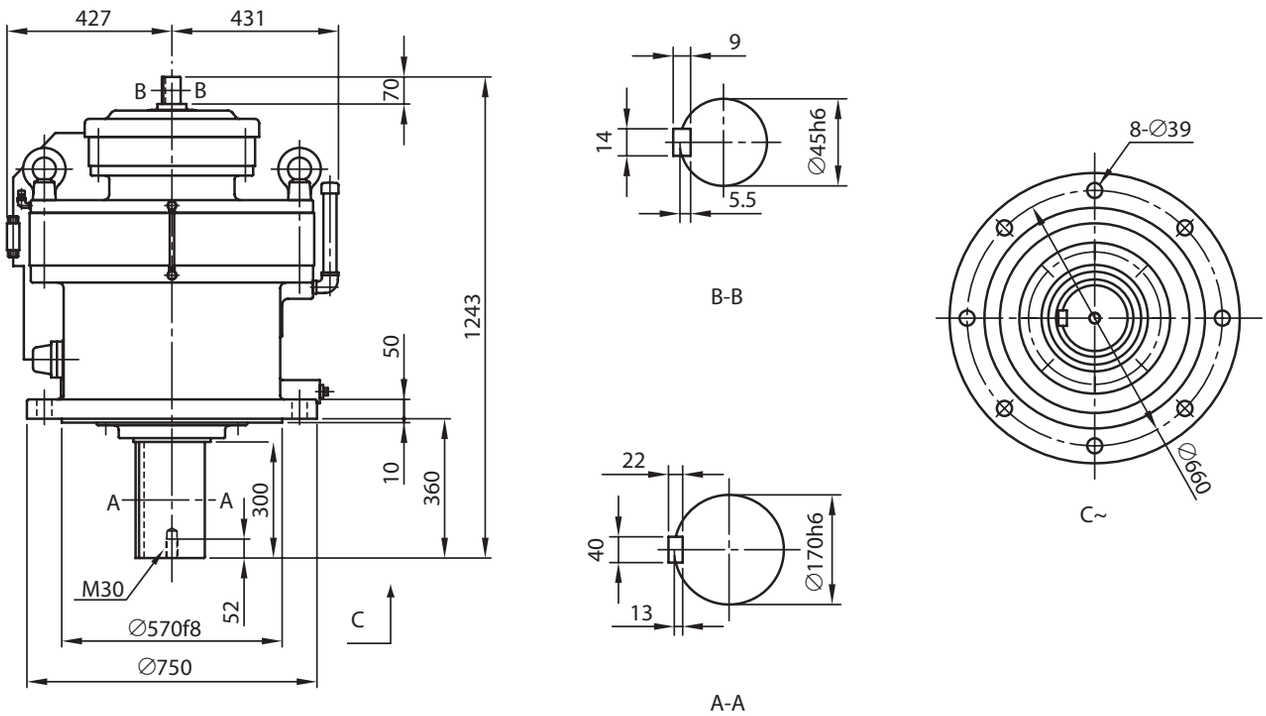

CVV-6275DA- 减速比　质量 2736 kg

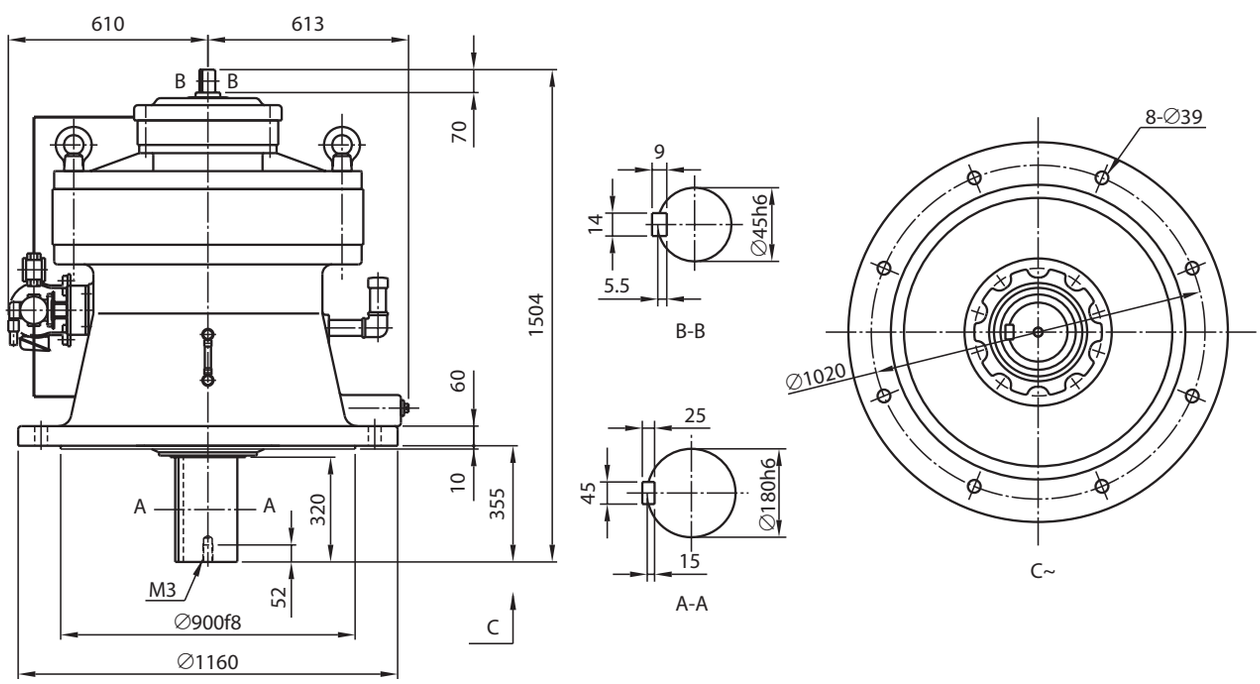

注）1. 低速、高速轴轴端的尺寸公差为日本标准 JIS B 0401-1998“h6”。
2. 低速、高速轴的键及键槽尺寸符合日本标准 JIS B 1301-1996（ISO）“键及键槽　平行键（夹入型）”。
3. 低、高速轴轴端部的详细尺寸请参见技术资料 F19 ～ F21 页。
4. 法兰安装部镶嵌直径的尺寸公差为日本标准 JIS B 0401-1998“f8”。
5. 型式“CHV”及“CWV”的机型的配合尺寸与 CVV 不同，请加以注意。详细内容请咨询本公司。
6. 本尺寸图的尺寸如有变更，恕不预告。

M E M O

CYCLO® 减速机

F

技术资料

	页码
CYCLO 减速机的机构	F2
结构图	F3
铭牌说明	F8
润滑	F10
许用径向和轴向负载	F14
低速轴轴端详细尺寸	F19
高速轴轴端详细尺寸	F21
转动惯量・GD^2	F23
立式位置关系	F30
法兰安装型・装配资料	F32
许可输入转速	F34
电机特性表	F36
端子箱规格	F37
电机风扇罩	F38
电机制动器	F39
接线	F51
关于变频驱动	F58
保护方式・冷却方式	F59
世界电源状况	F60
涂装和防锈	F61
参考资料篇	F62
CYCLO 减速机・新旧机座号对照表	F64

CYCLO® 减速机的机构

CYCLO 减速机在原理上由以下 2 个机构组成。
☆具有摆线类曲线齿形且有 1 个或 2 个齿数差的内接式行星齿轮机构
☆具有圆弧齿形的等速内齿轮机构

图 F1 内接式行星齿轮机构

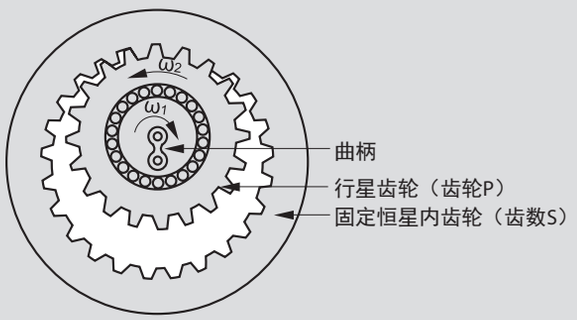

在图 F1 所示的内接式行星齿轮装置中，角速度 ω1、ω2 的关系根据行星齿轮理论以下式表示。
ω2/ω1=1 − S/P= −（S − P）/P
上式中，若 S-P=1（齿数差 1），则 ω2/ω1=-1/P，旋转方向为反转、减速比最大，但一般的渐开线齿形由于会产生齿顶的冲突，采用 1 个齿数差不能有效地利用该机构。

图 F2 1 个齿数差行星齿轮机构

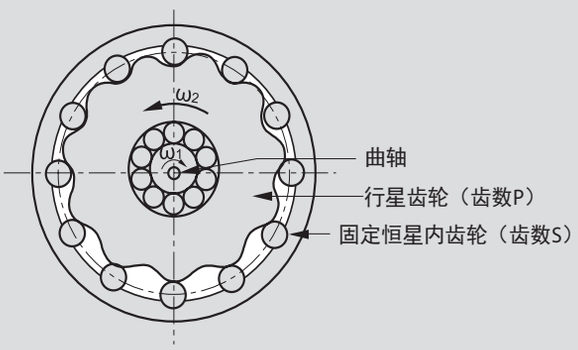

CYCLO 减速机为了解决这个问题，如图 F2 所示：
（1）内齿轮采用圆弧齿形
（2）行星齿轮采用行星次摆线平行曲线
实现了无齿顶干涉、具有无与伦比的同时啮合数、1 个齿数差的内接式行星齿轮。

图 F3 等速内齿轮机构

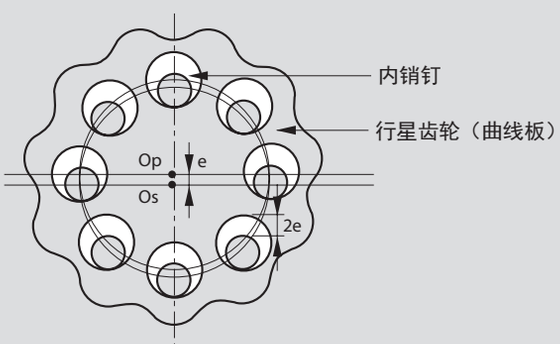

行星齿轮（曲线板）在高速公转（ω1）的同时进行低速自转（ω2）。CYCLO 减速机采用如图 F3 所示圆弧齿形的等速内齿轮机构，从而只有减速的自转才由内销钉输出。由于内销钉等分配置在与曲轴（输入轴）中心 Os 同心的圆上，同时又将它们紧紧地插入输出轴内，这样就能很容易地实现输出输入轴同心。

图 F4 CYCLO 减速机的结构模型

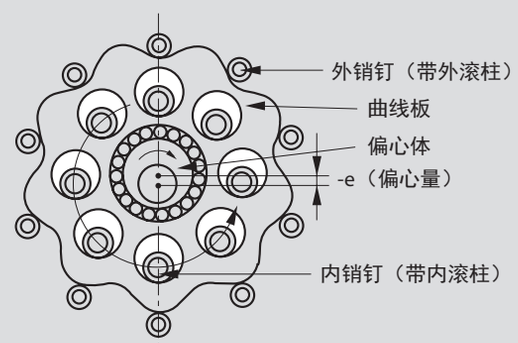

通过巧妙地组合以上 2 个机构，并在圆弧齿形上安装滚柱，就得到了图 F4 所示的 CYCLO 减速机。
利用滚柱将滑动接触转变为滚动接触，因此机械损失很小，可获得极高的齿轮效率。

■电机部的结构图（例：CYCLO 减速机直联用）

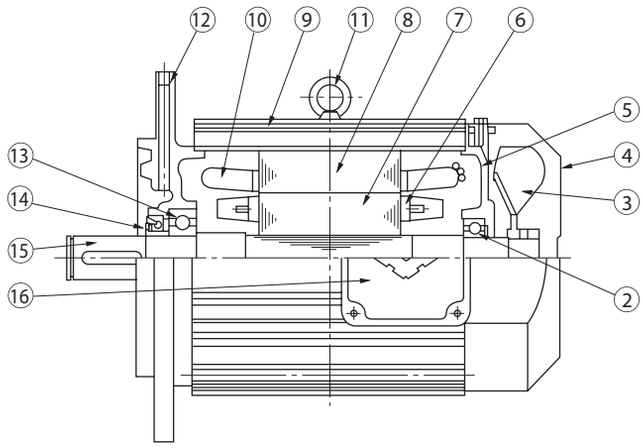

图 F5 80–112M 机座的结构例

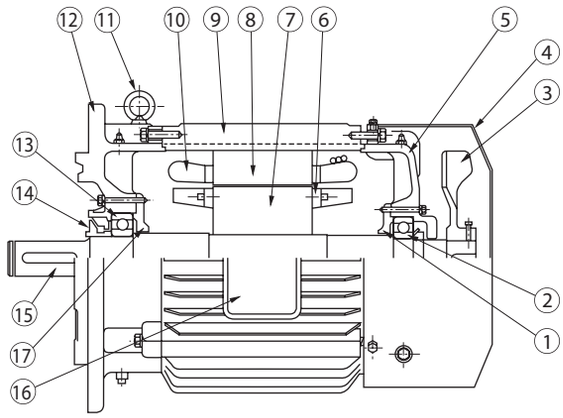

图 F6 180 机座以上的结构例

电机部主要零件

编号	零件名称	编号	零件名称	编号	零件名称
1	轴承盖	7	转子铁芯	13	电机轴负载侧轴承
2	电机轴负载相反侧轴承	8	定子铁芯	14	抛油环（油封）
3	风扇	9	机架	15	电机轴
4	风扇罩	10	定子绕组	16	端子箱
5	负载相反侧护罩	11	吊环螺栓	17	轴承盖
6	转子导体	12	中间盖		

结 构 图

■ 6000 系列・齿轮部的结构图

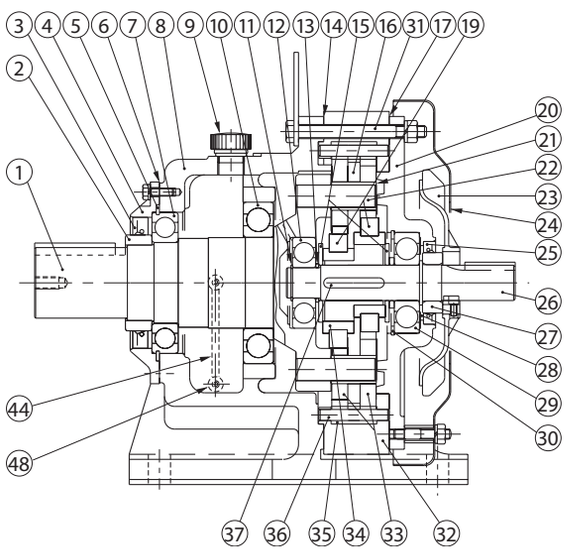

图 F7 CHH 型（卧式、减速机）、1 级型
（例：机座号 6175）

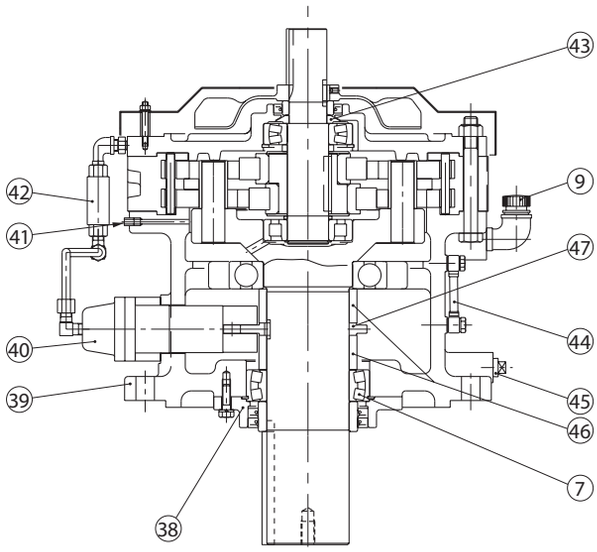

图 F8 CVV 型（立式、减速机）、1 级型
（例：机座号 6225）

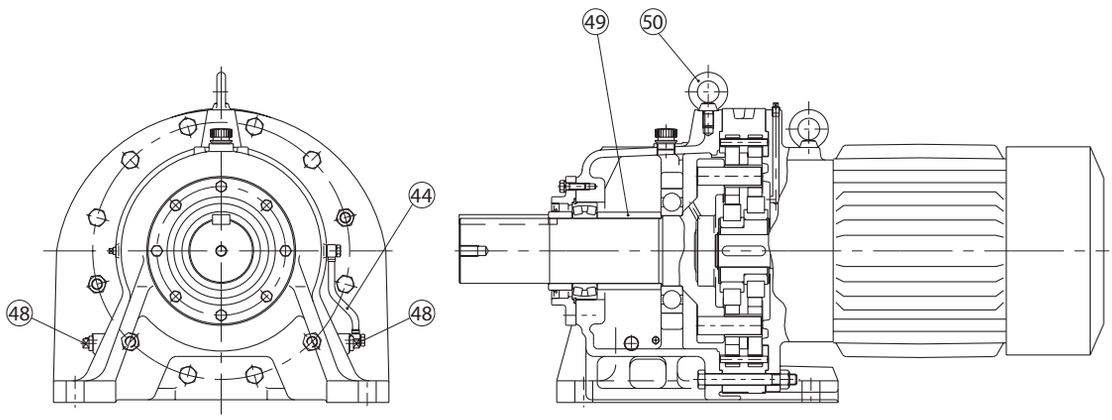

图 F9 CHHM 型（卧式、齿轮电机）、1 级型
（例：机座号 6225）

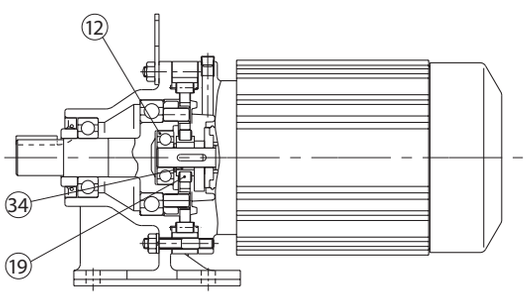

图 F10 CNHM 型（卧式、齿轮电机）、1 级型
（例：机座号 6095）

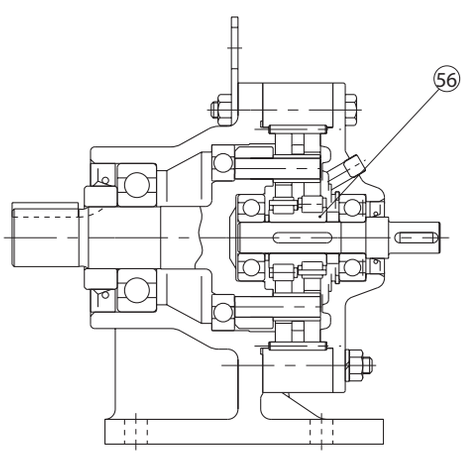

图 F11 CNH 型（卧式、减速机）、1 级型
（例：机座号 6105）

结 构 图

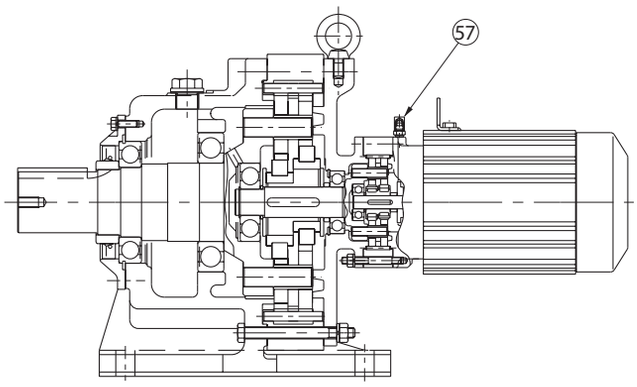

图 F12 CHHM 型（卧式、齿轮电机）、2 级型
（例：机座号 6185DB 脂润滑规格）

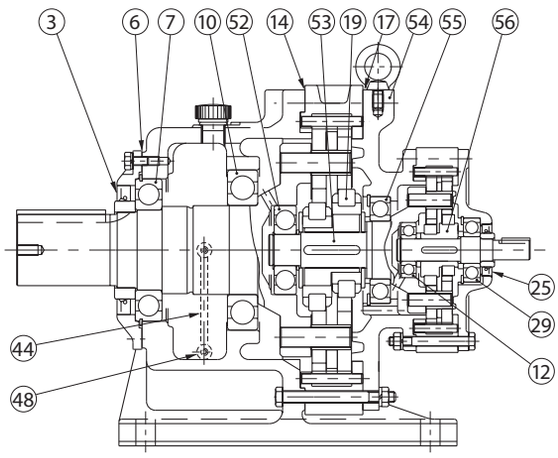

图 F13 CHH 型（卧式、减速机）、2 级型
（例：机座号 6185DB）

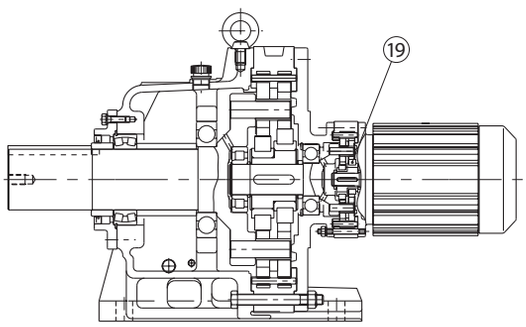

图 F14 CHHM 型（卧式、齿轮电机）、2 级型
（例：机座号 6225DB）

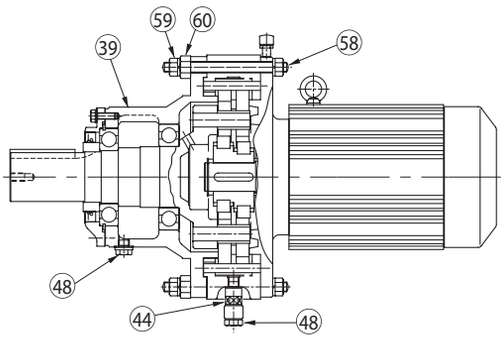

图 F15 CHFM 型（卧式、齿轮电机）、1 级型
（例：机座号 6165）

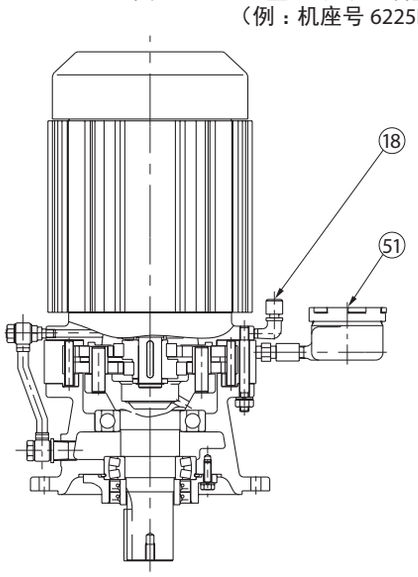

图 F16 CVVM 型（立式、齿轮电机）、1 级型
（例：机座号 6145）

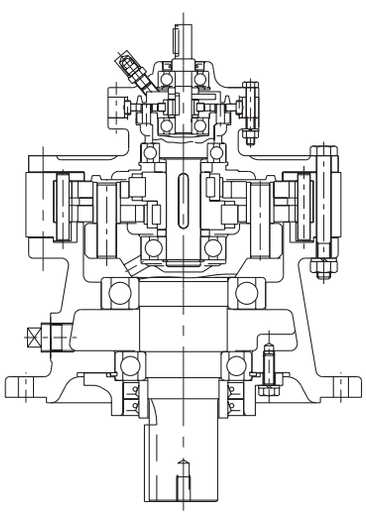

图 F17 CVV 型（立式、减速机）、2 级型
（例：机座号 6135DA 脂润滑规格）

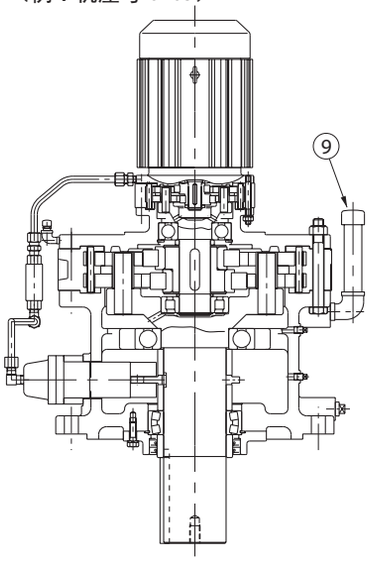

图 F18 CVVM 型（立式、齿轮电机）、2 级型（例：机座号 6225DA）

齿轮部主要零件

编号	零件名称	编号	零件名称	编号	零件名称	编号	零件名称	编号	零件名称
1	低速轴（输出轴）	13	隔片	25	油封	37	平行键	49	隔片
2	轴环	14	衬垫 B	26	高速轴	38	压盖	50	吊环螺栓
3	油封	15	垫片	27	轴环	39	带法兰外壳	51	注油器
4	盖罩	16	间隔环	28	隔片	40	柱塞泵	52	中间轴轴承 A
5	轴承用挡圈	17	衬垫 C	29	高速轴轴承 B	41	排气塞	53	中间轴
6	衬垫 A	18	排气栓	30	孔用挡圈	42	油标	54	中间盖
7	低速轴轴承 A	19	偏心体用轴承	31	精制螺栓	43	抛油环	55	中间轴轴承 B
8	针齿壳	20	输入过渡法兰	32	机座	44	油位计	56	偏心轴承（双列）
9	注油栓	21	内滚柱	33	曲线板	45	螺塞（排油口）	57	滑脂嘴（带帽）
10	低速轴轴承 B	22	内销钉	34	偏心体	46	隔片	58	机座紧固螺栓（法兰安装型）
11	轴用挡圈	23	风扇	35	外滚柱	47	凸轮	59	防分解螺母（法兰安装型）
12	高速轴轴承 A	24	风扇罩	36	外销钉	48	螺塞（排油口）	60	垫片代用螺母（法兰安装型）

结 构 图

■ 6000SK 系列・齿轮部的结构图

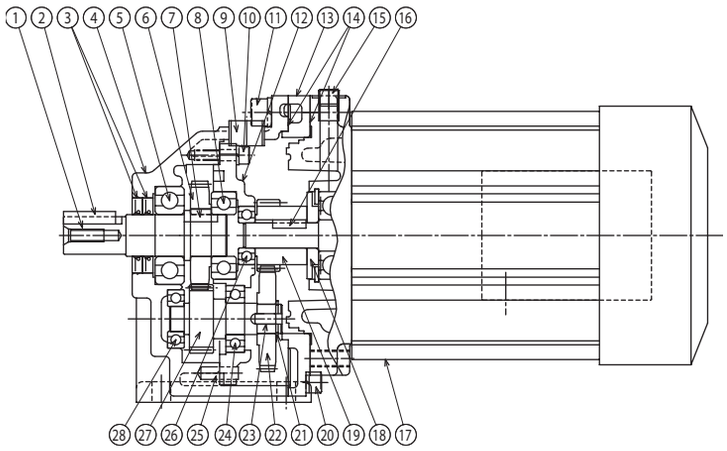

图 F19 CHHM 型（6000SK 系列卧式、齿轮电机）
（例：机座号 6075SK）

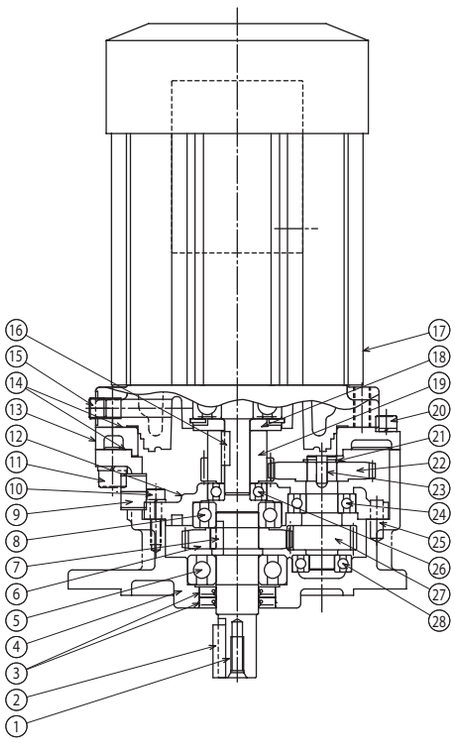

图 F20 CVVM 型（6000SK 系列立式、齿轮电机）
（例：机座号 6075SK）

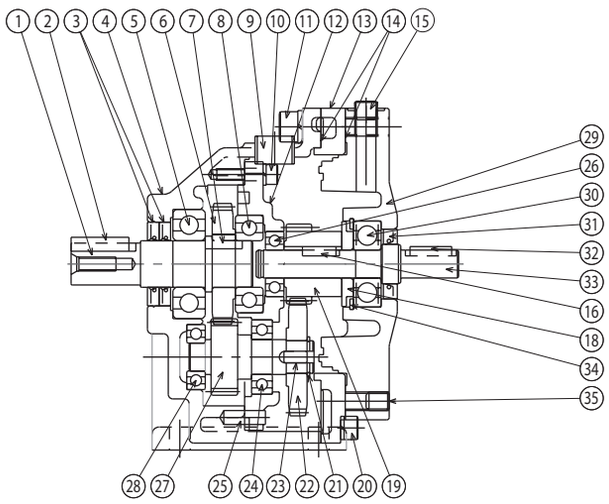

图 F21 CHH 型（6000SK 系列卧式、减速机）
（例：机座号 6075SK）

齿轮部主要零件

编号	零件名称	编号	零件名称	编号	零件名称
1	低速轴（输出轴）	13	安装板	25	销
2	键	14	液状垫圈	26	高速轴轴承 A
3	油封	15	油塞	27	第 2 级小齿轮（中速轴）
4	针齿壳	16	键	28	中速轴轴承 A
5	低速轴轴承 A	17	电机	29	输入过渡法兰
6	第 2 级齿轮	18	抛油环	30	高速轴轴承 B
7	键	19	第 1 级小齿轮	31	油封
8	低速轴轴承 B	20	内六角螺栓	32	键
9	油塞	21	扣环	33	高速轴
10	内六角螺栓	22	第 1 级齿轮	34	扣环
11	内六角螺栓	23	键	35	内六角螺栓
12	支承板	24	中速轴轴承 B		

■低减速比系列（PHHM、PVVM 型）・齿轮部结构图

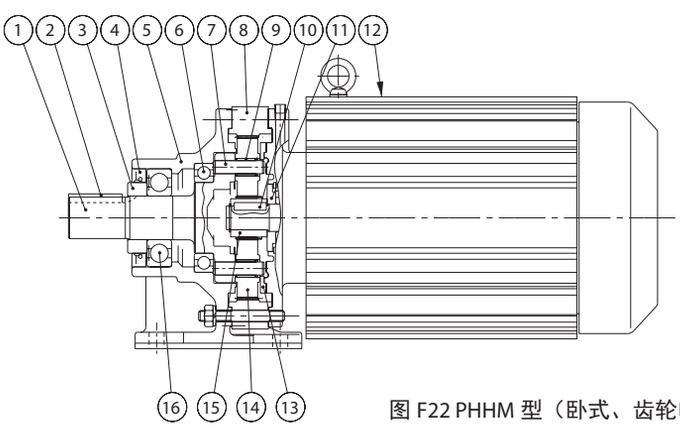

图 F22 PHHM 型（卧式、齿轮电机）

齿轮部主要零件

编号	零件名称	编号	零件名称
1	低速轴（输出轴）	9	滚针轴承
2	键	10	键
3	轴环	11	抛油环
4	油封	12	电机
5	针齿壳	13	支承板
6	低速轴轴承 B	14	行星齿轮
7	内销钉	15	恒星齿轮
8	内齿轮	16	低速轴轴承 A

M E M O

铭牌说明

铭牌大致分为类型 1 和类型 2 两种。代表例如下，请根据类型阅读。

■齿轮电机（电机直联型）时

（1）铭牌类型 1：齿轮部与电机部为一体的铭牌

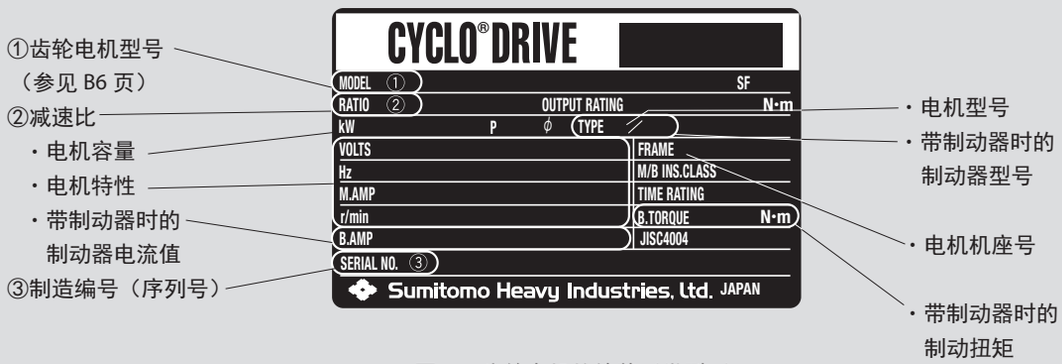

图 F23 齿轮电机的铭牌（类型 1）

（2）铭牌类型 2：齿轮部与电机部分开的铭牌

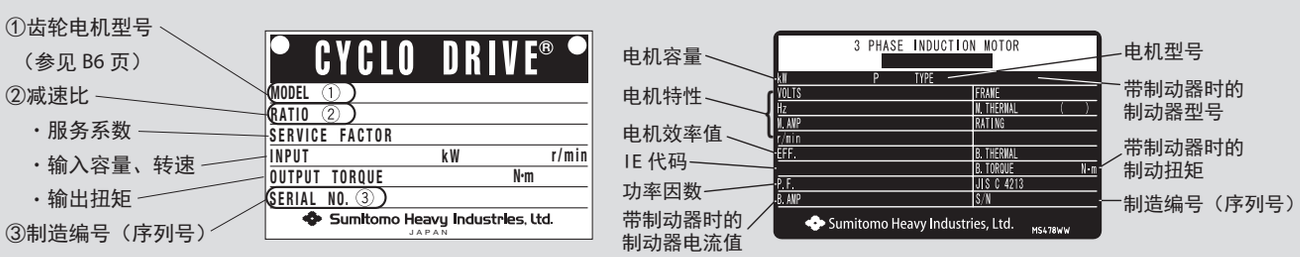

［齿轮部的铭牌］　　［电机部的铭牌］

图 F24 齿轮电机的铭牌（类型 2）

■电机型号

T　C　—　E　X　□　□

外壳形式	
T	全封闭型

转子代号	
C	普通鼠笼式
K	特殊鼠笼式

冷却方式	
F	带自通风风扇（外扇）
B	带外力通风风扇
E	无风扇（自冷）

保护型式	
A	安全增强防爆型（室内）
B	安全增强防爆型（室外）
C	耐压防爆（室内）
CX	耐压防爆（室外）
X	室外（非防爆）
空栏	室外（非防爆）

驱动电源	
V	变频驱动（变频电机）
空白	商用电源驱动

对应标准、法规	
P	超高效电机
E	符合 IEC 标准的高效率电机
空白	上述以外的电机

铭牌说明

铭牌大致分为类型 1 和类型 2 两种。代表例如下，请根据类型阅读。

■减速机（双轴型）

（1）铭牌类型 1

①减速机型号
（参见 D5 页）
②减速比
・输入容量、转速
・许可输出扭矩

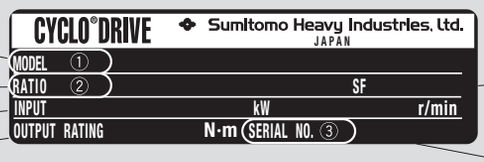

・服务系数

③制造编号（序列号）

图 F25 减速机的铭牌（类型 1）

（2）铭牌类型 2

减速机型号
（参见 D5 页）
②减速比
・服务系数
・输入容量、转速
・许可输出扭矩
③制造编号（序列号）

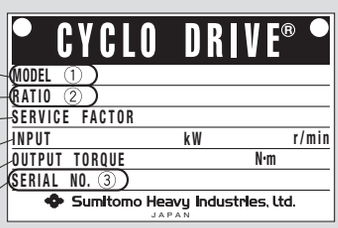

图 F26 减速机的铭牌（类型 2）

润 滑

■标准润滑方式

（1）标准润滑方式　　“机座号”末尾的□中填写 0、5、H（仅针对部分机座号）的其中之一。

卧式 （低速轴方向水平）

表 F1a　6000SK 系列　卧式

机座号 \ 公称减速比	2.5	3	4	5	6	8	10
607 □ SK 608 □ SK 609 □ SK 610 □ SK 611 □ SK	长寿命脂润滑（LG） ※ 使用时，需要指定安装方向。						

表 F1b　6000 系列 1 级型　卧式

机座号 \ 减速比	6	8	11	13	15	17	21	25	29	35	43	51	59	71	87
606 □	长寿命脂润滑（LG）										43				
607 □													59		
608 □															87
609 □ 610 □															
611 □ 612 □															
613 □ 614 □	油浴式润滑（PB）														
616 □ 617 □															
618 □ 619 □															
6205 6215															
6225 6235															
6245 6255															
6265															
6275															

表 F1c　6000 系列 2 级型　卧式

机座号 \ 减速比	104	121	143	165	187	195	231	273	289	319	377	473	559	649	731	841	1003	1015	1247	1479	1849	2065	2537	3045	3481	4437	5133	6177	7569
606 □ DA	长寿命脂润滑（LG）																												
607 □ DA																							2537						
609 □ DA 610 □ DA																										5133			
612 □ DA 612 □ DB																													
613 □ DA 613 □ DB 613 □ DC	脂润滑（G）																												
614 □ DA 614 □ DB 614 □ DC																													
616 □ DA 616 □ DB																													
617 □ DA 617 □ DB																													
618 □ DA																													
616 □ DC	油浴式润滑（PB）																												
617 □ DC																													
618 □ DB																													
619 □ DA 619 □ DB																													
6205DA 6205DB				165																									
6215DA 6215DB		121																											
6225DA 6225DB																													
6235DA 6235DB																													
6245DA 6245DB																													
6255DA 6255DB																													
6265DA																													
6275DA										319																			

表 F1d　低减速比系列　卧式（型式 : PHHM）

机座号 \ 减速比	3	5
613 □ 614 □ 616 □ 617 □	油浴式润滑（PB）	

注）1.　CYCLO 减速机以标准输入转速驱动时的润滑方式。
2.　即使以油浴式润滑为标准的机型，在某些使用条件下也可使用脂润滑。此时，性能等可能有所不同，请咨询本公司。
3.　□中为与减速比的组合，填写 0 或 5。

立式 （低速轴方向垂直向下）※ 低速轴方向向上（倒立式）时，请咨询本公司。

表 F2a　6000SK 系列　立式

机座号 \ 减速比	2.5	3	4	5	6	8	10
607 □ SK 608 □ SK 609 □ SK 610 □ SK 611 □ SK	长寿命脂润滑（LG） ※ 使用时，需要指定安装方向。						

表 F2b　6000 系列 1 级型　立式

机座号 \ 减速比	6	8	11	13	15	17	21	25	29	35	43	51	59	71	87
606 □	长寿命脂润滑（LG）										43				
607 □													59		
608 □															87
609 □ 610 □															
611 □ 612 □															
613 □ 614 □	油浴式润滑（PB）														
616 □ 617 □	强制油润滑（P）														
618 □ 619 □															
6205 6215															
6225 6235															
6245 6255															
6265															
6275									TP		TP		TP		TP

TP : 电动泵式强制油润滑　参见表 F3

表 F2c　6000 系列 2 级型　立式

机座号 \ 减速比	104	121	143	165	187	195	231	273	289	319	377	473	559	649	731	841	1003	1015	1247	1479	1849	2065	2537	3045	3481	4437	5133	6177	7569
606 □ DA	长寿命脂润滑（LG）																												
607 □ DA																							2537						
609 □ DA 610 □ DA																											5133		
612 □ DA 612 □ DB																													
613 □ DA 613 □ DB	脂润滑（G）																												
613 □ DC																													
614 □ DA 614 □ DB																													
614 □ DC																													
616 □ DA 616 □ DB																													
617 □ DA 617 □ DB																													
618 □ DA																													
616 □ DC												473																	
617 □ DC																841													
618 □ DB																		1015											
619 □ DA 619 □ DB																						2065							
6205DA 6205DB			165																		1849								
6215DA 6215DB		121		强制油润滑（P）																			2537							
6225DA 6225DB																													
6235DA 6235DB																													
6245DA 6245DB																													
6255DA 6255DB																													
6265DA																													
6275DA										319	电动泵式强制油润滑（TP）参见表 F3																		

表 F2d　低减速比系列　立式（型式 : PVVM）

机座号 \ 减速比	3	5
613 □ 614 □ 616 □ 617 □	强制油润滑（P）	

注）1. CYCLO 减速机以标准输入转速驱动时的润滑方式。
2. 即使以油浴式润滑为标准的机型，在某些使用条件下也可使用脂润滑。此时，性能等可能有所不同，请咨询本公司。
3. □中为与减速比的组合，填写 0 或 5。
4. 立式 CYCLO 减速机的强制油润滑机型在以下条件运转时，请咨询本公司。
・变频驱动时。
・采取低速轴非连续旋转的使用方法时。（例 : 低速轴的旋转角仅为 90°）

（2）电动泵（电动泵式强制油润滑规格）

表 F3 电动泵规格

次摆线泵型号	TOP216HB-VB3 带安全阀 （超高效电机： 0.75kW×4P　绝缘等级 155（F））	TOP204HB-VB3 带安全阀 （三相感应电机： 0.4kW×4P　绝缘等级 120（E））
机座号 / 减速比	6275/29，43，59，87	6275DA

注） CYCLO 减速机在表 F1、F2 的润滑方式下几乎可适合所有用途，但环境温度、输入转速、负载条件等过于恶劣时，请咨询本公司。

■润滑剂

（1）脂润滑机型

脂润滑机型出厂前充填了表 F4 的润滑脂，可以直接使用。

长寿命脂润滑机型

① 6000SK 系列

表 F1 a）和 F2 a）的机型封入了长寿命润滑脂（Shell Alvania EP 润滑脂 R000），几乎无需更换，但为了延长使用寿命，请以 20000 小时或 4 ～ 5 年为基准进行更换。

※ 使用时，仅与型号一致的安装方向才能使用。

② 6000 系列

表 F1 b）、c）和表 F2 b）、c）的 长寿命脂润滑（LG） 部的机型封入了长寿命润滑脂（BEN10-No.2），几乎无需更换，但为了延长使用寿命，请以 20000 小时或 4 ～ 5 年为基准进行更换。

※ 对使用时的安装方向无限制。

③长寿命脂润滑以外的机型

④变频驱动时的部分机座号

满 20000 小时或 3 ～ 5 年（以时间较短的一方为准）进行更换。另外，每 3 ～ 6 个月加注润滑脂。（请参见使用说明书）

表 F4 标准润滑脂

机型	环境温度　℃	机型 / 部位		制造商	产品名称
CYCLO 减速机 6000SK 系列	-10 ～ 40	①	长寿命脂润滑机型	昭和壳牌石油	Shell Alvania 润滑脂 R000
6000 系列 CYCLO 减速机	-10 ～ 50	②	长寿命脂润滑机型	美孚石油	UNIREX N2
		③	长寿命脂润滑以外的机型 （变频驱动时的④机座号除外）	美孚石油	UNIREX N2
		④	变频驱动时的部分机座号 613 □ DA、613 □ DB、613 □ DC 614 □ DA、614 □ DB、614 □ DC 616 □ DA、616 □ DB 617 □ DA、617 □ DB 618 □ DA	美孚石油	UNIREX N2
住友生产电机	-10 ～ 50	防尘轴承		协同油脂	Multemp　SRL
		开式轴承	绝缘等级：130(B)	美孚石油	UNIREX N2
			绝缘等级：155(F)	昭和壳牌石油	Stamina RL2

注） 1. ④虽然采用与②相同的润滑脂，但由于非长寿命脂润滑系列，因此维护方法不同。
2. 若长期保管超 3 年，则可能需要进行润滑脂的保养。请咨询本公司。
3. 请勿使用上表以外的润滑脂。
4. 总是在 0℃～ 40℃以外的环境温度下使用时，请咨询本公司。
5. “机座号”的□中填写 0、5、H（仅针对部分机座号）。

（2）油润滑机型

油润滑机型在出厂前已将油排空，运转前务必将油加至油位计上侧的红线处。

表 F5 推荐润滑油（工业用极压齿轮油 SP 类，相当于 JIS K2219 工业用齿轮油 2 类）

环境温度 ℃	COSMO 石油	JX 日矿日石能源	出光兴产	昭和壳牌石油	美孚石油	
-10 ～ 5	COSMO GEAR SE 68	Bonknock M 68	Daphne Super Gear Oil 68	Shell Omala S2 G 68	Spartan EP 68	Mobil Gear 600XP 68
0 ～ 35	COSMO GEAR SE 100 , 150	Bonknock M 100 , 150	Daphne Super Gear Oil 100 , 150	Shell Omala S2 G 100 , 150	Spartan EP 100 , 150	Mobil Gear 600XP 100, 150
30 ～ 50	COSMO GEAR SE 220 ～ 460	Bonknock M 220 ～ 460	—	Shell Omala S2 G 220 ～ 460	Spartan EP 220 ～ 460	Mobil Gear 600XP 220 ～ 460

注）1. 在冬季或较低的环境温度下使用时，请使用同一格内的低粘度油。
2. 总是在 0℃～ 40℃以外的环境温度下使用时，请咨询本公司。
3. 润滑油请按使用说明书的方法及更换期限定期更换。

■注油量

表 F6 注油量 （大致值）单位 : L

【低减速比系列（型式 PHHM、PVVM）】

机座号	613 □	614 □	616 □	617 □
卧式	0.7	0.7	1.4	1.9
立式	1.0	1.0	2.3	4.3

【1 级型（型式 CHHM、CHH、CVVM、CVV）】

机座号	613 □	614 □	616 □	617 □	618 □	619 □	6205	6215	6225	6235	6245	6255	6265	6275
卧式	0.7	0.7	1.4	1.9	2.5	4.0	5.5	8.5	10	15	16	21	29	56
立式	1.1	1.1	1.0	1.9	2.0	2.7	5.7	7.5	10	12	15	35	51	（60）

【2 级型（型式 CHHM、CHH、CVVM、CVV）】

机座号	616 □ DC	617 □ DC	618 □ DB	619 □ DA	619 □ DB	6205DA	6205DB	6215DA	6215DB	6225DA	6225DB	6235DA
卧式	1.5	2.4	3.5	5.8	6.0	6.0	6	10	10	11	11	17
立式	1.0	1.9	2.0	2.7	2.7	11	11	14	14	18	18	23

机座号	6235DB	6245DA	6245DB	6255DA	6255DB	6265DA	6275DA
卧式	17	18	18	23	23	32	60
立式	23	29	29	42	42	51	(60)

注）1. “机座号”的□中填写 0、5、H（仅针对部分机座号）。
2. 带（ ）的数值为带次摆线泵时的值。
3. 上述以外型号的注油量请咨询本公司。

■关于油封的注意事项

油封有一定的使用寿命，长期使用时可能因自然老化或磨损而降低密封效果。根据减速机的使用条件及周围环境的不同，油封寿命会有很大变化。在一般运转（均匀负载、每天运转10小时、常温下）条件下使用时，推荐1～3年左右进行更换。另外，此时若轴（或轴环）已生锈，请同时进行更换。

许用径向和轴向负载

CYCLO 减速机上装有齿轮或带轮时，请在径向负载、轴向负载不超过许可值的范围内使用。

■低速轴径向负载、轴向负载

低速轴的径向负载、轴向负载请根据以下公式（1 ～ 3）进行确认。

1 径向负载 Pr

$$Pr = \frac{T\ell}{R} \leqq \frac{Pro}{Lf \cdot Cf \cdot Fs} \text{〔N, kgf〕}$$

2 轴向负载 Pa

$$Pa \leqq \frac{Pao}{Cf \cdot Fs} \text{〔N, kgf〕}$$

3 径向负载和轴向负载共存时

$$\left(\frac{Pr \cdot Lf}{Pro} + \frac{Pa}{Pao}\right) \cdot Cf \cdot Fs \leqq 1$$

Pr ：实际径向负载〔N, kgf〕
Tℓ ：减速机低速轴上的实际传递扭矩〔N・m, kgf・m〕
R ：链轮、齿轮、带轮等的节圆半径〔m〕
Pro：许可径向负载〔N, kgf〕（参见选型表）
Pa ：实际轴向负载〔N, kgf〕
Pao：许可轴向负载〔N, kgf〕（表 F10）
Lf ：负载位置系数（表 F9）
Cf ：连接系数（表 F7）
Fs ：冲击系数（表 F8）

・如果径向负载超过许可值，虽然可选择更大型的机座号，但也可根据负载程度使用径向重负载型，而无需提高机座号。请咨询本公司。
・起动频率特别频繁时，请咨询本公司。

表 F7 连接系数 Cf

连接方法		Cf
链条	单 列	1
	双 列	1.25
齿轮		1.25
V 形带		1.5
齿形带		1.5

表 F8 冲击系数 Fs

冲击程度	Fs
几乎无冲击	1
轻微冲击	1 ～ 1.2
剧烈冲击	1.4 ～ 1.6

注）对链条、齿形带、V 形带等施加初始张力时，实际径向负载 Pr 中应包括上述值，按 Cf ＝ 1 进行计算。
初始张力值不明确或未确定时，请使用表 F7 的值。

表 F9 ～ F11 的中间值请用插值法计算。

中间值的插值法计算例

径向负载位置系数

机座号 6130 L=38mm 的低速轴径向负载位置系数为

$$1.00 + \frac{1.13\text{-}1.00}{40\text{-}35} \times (38\text{-}35) = 1.078$$

许可轴向负载

机座号 6180 输出转速 130r/min 的低速轴许可轴向负载为

$$12500 + \frac{13100\text{-}12500}{150\text{-}125} \times (150\text{-}130) = 12980 \text{〔N〕}$$

许用径向和轴向负载

表 F9　低速轴径向负载位置系数 Lf

机座号		负载位置　L mm																							
1 级型	2 级型	～5	10	15	20	25	30	35	40	45	50	60	70	80	90	100	120	140	160	180	200	225	250	275	300
607 □ SK	-	0.83	0.92	1.00	1.08	1.17	1.25	-	-	-	-	-	-	-	-	-	-	-	-	-	-	-	-	-	-
608 □ SK	-	0.83	0.90	0.97	1.03	1.10	1.17	1.24	-	-	-	-	-	-	-	-	-	-	-						-
609 □ SK	-	0.87	0.92	0.97	1.03	1.08	1.13	1.19	-	-	-	-	-	-	-	-	-	-	-						-
610 □ SK	-	0.87	0.92	0.97	1.03	1.08	1.13	1.19	-	-	-	-	-	-	-	-	-	-	-						-
611 □ SK	-	0.83	0.88	0.93	0.98	1.02	1.07	1.12	1.17	1.22	-	-	-	-	-	-	-	-	-						-
606 □	606 □ DA	0.83	0.94	1.19	1.56	-	-	-	-	-	-	-	-	-	-	-	-	-	-						-
607 □	607 □ DA	0.82	0.91	1.00	1.29	1.59	1.88	-	-	-	-	-	-	-	-	-	-	-	-						-
608 □	-	0.81	0.87	0.94	1.03	1.28	1.54	1.80	-	-	-	-	-	-	-	-	-	-	-						-
609 □	609 □ DA	0.86	0.92	0.97	1.13	1.38	1.64	1.90	-	-	-	-	-	-	-	-	-	-	-						-
610 □	610 □ DA	0.86	0.92	0.97	1.13	1.38	1.64	1.90	-	-	-	-	-	-	-	-	-	-	-						-
611 □	-	0.78	0.84	0.90	0.96	1.02	1.08	1.19	1.36	1.53	-	-	-	-	-	-	-	-	-	-	-	-	-	-	-
612 □	612 □ DA 612 □ DB	-	0.82	0.87	0.92	0.97	1.08	1.25	1.42	1.59	1.76	-	-	-	-	-	-	-	-	-	-	-	-	-	-
613 □	613 □ DA 613 □ DB 613 □ DC	-	-	0.83	0.87	0.92	0.96	1.00	1.13	1.25	1.38	1.63	1.88	-	-	-	-	-	-	-	-	-	-	-	-
614 □	614 □ DA 614 □ DB 614 □ DC	-	-	-	0.66	0.73	0.80	0.87	0.93	1.00	1.10	1.30	1.50	1.70	1.90	-	-	-	-	-	-	-	-	-	-
616 □	616 □ DA 616 □ DB 616 □ DC	-	-	-	0.83	0.87	0.90	0.93	0.97	1.00	1.11	1.32	1.53	1.75	1.96	-	-	-	-	-	-	-	-	-	-
617 □	617 □ DA 617 □ DB 617 □ DC	-	-	-	0.86	0.89	0.92	0.94	0.97	1.00	1.11	1.32	1.53	1.75	1.96	-	-	-	-	-	-	-	-	-	-
618 □	618 □ DA 618 □ DB	-	-	-	-	0.85	0.87	0.90	0.93	0.95	0.98	1.09	1.26	1.43	1.60	1.78	-	-	-	-	-	-	-	-	-
619 □	619 □ DA 619 □ DB	-	-	-	-	-	0.85	0.87	0.89	0.91	0.93	0.97	1.04	1.18	1.32	1.46	1.75	-	-	-	-	-	-	-	-
6205	6205DA 6205DB	-	-	-	-	-	-	-	0.70	0.74	0.77	0.84	0.91	0.98	1.05	1.12	1.26	1.40	1.54	-	-	-	-	-	-
6215	6215DA 6215DB	-	-	-	-	-	-	-	0.70	0.73	0.77	0.84	0.91	0.98	1.05	1.13	1.27	1.41	1.56	-	-	-	-	-	-
6225	6225DA 6225DB	-	-	-	-	-	-	-	0.86	0.88	0.90	0.93	0.96	0.99	1.02	1.06	1.12	1.19	1.25	-	-	-	-	-	-
6235	6235DA 6235DB	-	-	-	-	-	-	-	0.82	0.84	0.85	0.88	0.91	0.94	0.97	1.00	1.06	1.12	1.18	1.24	1.30	-	-	-	-
6245	6245DA 6245DB	-	-	-	-	-	-	-	0.83	0.84	0.86	0.89	0.92	0.94	0.97	1.00	1.06	1.11	1.17	1.23	1.29	-	-	-	-
6255	6255DA 6255DB	-	-	-	-	-	-	-	-	-	0.83	0.85	0.88	0.90	0.93	0.95	1.00	1.05	1.10	1.22	1.36	1.52	1.69	-	-
6265	6265DA	-	-	-	-	-	-	-	-	-	-	-	0.83	0.85	0.88	0.90	0.94	0.98	1.04	1.17	1.29	1.45	1.61	1.77	1.93
6275	6275DA	-	-	-	-	-	-	-	-	-	-	-	-	0.67	0.71	0.75	0.82	0.90	0.98	1.09	1.21	1.35	1.50	1.65	1.79
1 级型	2 级型	～5	10	15	20	25	30	35	40	45	50	60	70	80	90	100	120	140	160	180	200	225	250	275	300
机座号		负载位置　L mm																							

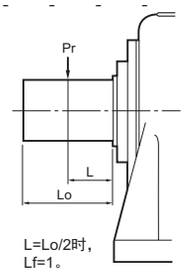

注）1.　□中为与减速比的组合，填写 0 或 5。

许用径向和轴向负载

表 F10　低速轴许可轴向负载　Pao (上行 : N / 下行 : kgf)　　（Cf, Lf, Fs=1 时）

机座号		输出转速 r/min																
1 级型	2 级型	～ 10	15	20	25	30	35	40	50	60	80	100	125	150	200	250	300	～ 700
607 □ SK	-	785	785	785	785	785	785	785	785	785	785	785	785	785	785	785	785	785
		80	80	80	80	80	80	80	80	80	80	80	80	80	80	80	80	80
608 □ SK	-	981	981	981	981	981	981	981	981	981	981	981	981	981	981	981	981	981
		100	100	100	100	100	100	100	100	100	100	100	100	100	100	100	100	100
609 □ SK	-	981	981	981	981	981	981	981	981	981	981	981	981	981	981	981	981	981
		100	100	100	100	100	100	100	100	100	100	100	100	100	100	100	100	100
610 □ SK	-	1470	1470	1470	1470	1470	1470	1470	1470	1470	1470	1470	1470	1470	1470	1470	1470	1470
		150	150	150	150	150	150	150	150	150	150	150	150	150	150	150	150	150
611 □ SK	-	1470	1470	1470	1470	1470	1470	1470	1470	1470	1470	1470	1470	1470	1470	1470	1470	1470
		150	150	150	150	150	150	150	150	150	150	150	150	150	150	150	150	150
606 □	606 □ DA	294	294	294	294	294	294	294	294	294	294	294	294	294	294	-	-	
		30	30	30	30	30	30	30	30	30	30	30	30	30	30	-	-	
607 □	607 □ DA	785	785	785	785	785	785	785	785	785	785	785	785	785	785	785	785	
		80	80	80	80	80	80	80	80	80	80	80	80	80	80	80	80	
608 □	-	981	981	981	981	981	981	981	981	981	981	981	981	981	981	981	981	
		100	100	100	100	100	100	100	100	100	100	100	100	100	100	100	100	
609 □	609 □ DA	981	981	981	981	981	981	981	981	981	981	981	981	981	981	981	981	
		100	100	100	100	100	100	100	100	100	100	100	100	100	100	100	100	
610 □	610 □ DA	1470	1470	1470	1470	1470	1470	1470	1470	1470	1470	1470	1470	1470	1470	1470	1470	
		150	150	150	150	150	150	150	150	150	150	150	150	150	150	150	150	
611 □	-	1470	1470	1470	1470	1470	1470	1470	1470	1470	1470	1470	1470	1470	1470	1470	1470	
		150	150	150	150	150	150	150	150	150	150	150	150	150	150	150	150	
612 □	612 □ DA	2940	2940	2940	2940	2940	2940	2940	2940	2940	2940	2940	2940	2940	2770	2500	2390	
	612 □ DB-	300	300	300	300	300	300	300	300	300	300	300	300	300	282	255	244	
613 □	613 □ DA 613 □ DB 613 □ DC	3920 400	3920 400	3920 400	3920 400	3920 400	3920 400	3920 400	3920 400	3920 400	3920 400	3920 400	3920 400	3920 400	3920 400	3920 400	3920 400	
614 □	614 □ DA 614 □ DB 614 □ DC	5400 550	5400 550	5400 550	5400 550	5400 550	5400 550	5400 550	5400 550	5400 550	5230 533	4860 495	4560 465	4370 445	3850 392	3670 374	3450 352	
616 □	616 □ DA 616 □ DB 616 □ DC	6870 700	6870 700	6870 700	6870 700	6870 700	6870 700	6870 700	6870 700	6870 700	6870 700	6870 700	6870 700	6870 700	6300 642	5700 581	5410 552	
617 □	617 □ DA 617 □ DB 617 □ DC	9810 1000	9810 1000	9810 1000	9810 1000	9810 1000	9810 1000	9810 1000	9810 1000	9810 1000	9810 1000	9810 1000	9680 987	9020 919	8090 825	7330 747	6880 701	
618 □	618 □ DA	13700	13700	13700	13700	13700	13700	13700	13700	13700	13700	13700	13700	13100	12500	11000	-	-
	618 □ DB	1400	1400	1400	1400	1400	1400	1400	1400	1400	1400	1400	1400	1340	1270	1120	-	-
619 □	619 □ DA	19600	19600	19600	19600	19600	19600	19600	19600	19600	19600	19600	19600	18500	17500	15400	-	-
	619 □ DB	2000	2000	2000	2000	2000	2000	2000	2000	2000	2000	2000	2000	1890	1780	1570	-	-
6205	6205DA	26500	23500	21100	19600	18600	18100	17700	16700	15700	14200	13200	12800	12300	11300	-	-	
	6205DB	2700	2400	2150	2000	1900	1850	1800	1700	1600	1450	1350	1300	1250	1150	-	-	
6215	6215DA	27500	24500	22100	20600	19600	18600	18100	17200	16200	14700	13700	13200	12800	11800	-	-	
	6215DB	2800	2500	2250	2100	2000	1900	1850	1750	1650	1500	1400	1350	1300	1200	-	-	
6225	6225DA	29400	25600	23200	21700	20600	19600	18700	17600	16700	15300	14400	13600	13100	12100	-	-	
	6225DB	3000	2610	2360	2210	2100	2000	1910	1790	1700	1560	1470	1390	1340	1230	-	-	
6235	6235DA	35300	31400	28400	26500	25000	23500	22600	21100	20100	18600	17700	16700	-	-	-	-	
	6235DB	3600	3200	2900	2700	2550	2400	2300	2150	2050	1900	1800	1700	-	-	-	-	
6245	6245DA	37300	33800	30900	28800	27300	26100	25100	23500	22300	21000	19900	19100	-	-	-	-	
	6245DB	3800	3450	3150	2940	2780	2660	2560	2400	2270	2140	2030	1950	-	-	-	-	
6255	6255DA	48100	43100	39400	36900	35100	33600	32300	30400	28500	26800	25500	24200	-	-	-	-	
	6255DB	4900	4390	4020	3760	3580	3430	3290	3100	2910	2730	2600	2470	-	-	-	-	
6265	6265DA	52000	52000	51000	47500	44800	42800	41600	38900	37300	34800	33000	31100	-	-	-	-	
		5300	5300	5200	4840	4570	4360	4240	3970	3800	3550	3360	3170	-	-	-	-	
6275	6275DA	58900	58900	58900	58900	58900	58900	58900	58900	-	-	-	-	-	-	-	-	
		6000	6000	6000	6000	6000	6000	6000	6000	-	-	-	-	-	-	-	-	

机座号	输出转速 r/min																					
型式 PHHM, PVVM	~10	15	20	25	30	35	40	50	60	80	100	125	150	200	250	300	350	400	450	500	600	
613 □	3920 400	3920 400	3920 400	3920 400	3920 400	3920 400	3920 400	3920 400	3920 400	3920 400	3920 400	3920 400	3920 400	3920 400	3920 400	3920 400	3660 373	3400 347	3200 326	3020 308	2730 278	
614 □	5400 550	5400 550	5400 550	5400 550	5400 550	5400 550	5400 550	5400 550	5400 550	5230 533	4860 495	4560 465	4370 445	3850 392	3670 374	3450 352	3130 319	2850 291	2630 268	2430 248	2130 217	
616 □	6870 700	6870 700	6870 700	6870 700	6870 700	6870 700	6870 700	6870 700	6870 700	6870 700	6870 700	6870 700	6870 700	6300 642	5700 581	5410 552	4790 488	4400 449	4080 416	3810 389	3380 345	
617 □	9810 1000	9810 1000	9810 1000	9810 1000	9810 1000	9810 1000	9810 1000	9810 1000	9810 1000	9810 1000	9810 1000	9680 987	9020 919	8090 825	7330 747	6880 701	6260 638	5830 595	5480 559	5190 529	4710 480	

注）1.　□中为与减速比的组合，填写 0 或 5。

许用径向和轴向负载

■高速轴径向负载

高速轴径向负载请按下式进行确认。

$$Pr \leqq \frac{Pro}{Lf \cdot Cf \cdot Fs} \text{〔N, kgf〕}$$

Pr : 实际径向负载 [N , kgf]
Pro : 许可径向负载 [N , kgf]
Lf : 负载位置系数（表 F11）
Cf : 连接系数（表 F7）
Fs : 冲击系数（表 F8）

表 F11　高速轴径向负载位置系数　Lf

机座号		负载位置　L mm																			
1 级型	2 级型	5	10	15	20	25	30	35	40	45	50	60	70	80	90	100	120	140	160	180	200
607 □ SK	-	0.72	0.91	1.09	1.28	1.46	-	-	-	-	-	-	-	-	-	-		-	-	-	-
608 □ SK	-	0.90	0.97	1.03	1.10	1.16	-	-	-	-	-	-	-	-	-	-					
609 □ SK	-	0.90	0.97	1.03	1.10	1.16	-	-	-	-	-	-	-	-	-	-					
610 □ SK	-	0.75	0.92	1.08	1.25	1.42	-	-	-	-	-	-	-	-	-	-					
611 □ SK	-	0.87	0.92	0.97	1.03	1.08	1.13	1.18	-	-	-	-	-	-	-	-					
606 □	606 □ DA, 607 □ DA	0.73	0.91	1.20	1.60	2.00	-	-	-	-	-	-	-	-	-	-					
607 □	609 □ DA, 610 □ DA, 612 □ DA 613 □ DA, 614 □ DA	0.73	0.91	1.20	1.60	2.00	-	-	-	-	-	-	-	-	-	-					
608 □	-	0.73	0.91	1.20	1.60	2.00	-	-	-	-	-	-	-	-	-	-					
609 □	612 □ DB, 613 □ DB, 614 □ DB 616 □ DA, 617 □ DA	0.88	0.96	1.20	1.59	2.00	2.38	-	-	-	-	-	-	-	-	-					
610 □	613 □ DC, 614 □D C, 616 □ DB 617 □ DB, 618 □ DA	0.91	0.97	1.20	1.59	2.00	2.38	-	-	-	-	-	-	-	-	-					
611 □	-	0.91	0.97	1.20	1.59	2.00	2.38	-	-	-	-	-	-	-	-	-					
612 □	616 □ DC, 617 □ DC 619 □ DA, 6205DA	-	0.81	0.93	1.14	1.41	1.67	1.96	2.22	-	-	-	-	-	-	-					
613 □	618 □ DB, 619 □ DB, 6205DB 6215DA, 6225DA	-	0.78	0.89	1.00	1.23	1.45	1.69	1.92	2.13	-	-	-	-	-	-	-	-	-	-	-
614 □	-	-	0.78	0.89	1.00	1.23	1.45	1.69	1.92	2.13	-	-	-	-	-	-	-	-	-	-	-
616 □	6215DB, 6235DA, 6245DA	-	0.92	0.95	0.98	1.05	1.18	1.28	1.41	1.52	1.64	1.85	-	-	-	-	-	-	-	-	-
617 □	6225DA, 6255DB	-	-	0.93	0.96	0.99	1.05	1.16	1.28	1.39	1.49	1.72	1.92	2.17	-	-	-	-	-	-	-
618 □	6235DB, 6245DB	-	-	-	0.93	0.96	0.99	1.05	1.15	1.25	1.35	1.56	1.75	1.96	2.17	-	-	-	-	-	-
619 □	6255DB, 6265DA, 6275DA	-	-	-	0.93	0.95	0.98	1.00	1.09	1.16	1.25	1.41	1.59	1.75	1.92	2.08	-	-	-	-	-
6205	-	-	-	-	-	0.93	0.95	0.97	1.00	1.04	1.10	1.22	1.33	1.45	1.56	1.68	1.91	-	-	-	-
6215	-	-	-	-	-	0.93	0.95	0.98	1.00	1.03	1.08	1.19	1.29	1.40	1.51	1.61	1.82	-	-	-	-
6225	-	-	-	-	-	0.94	0.96	0.98	1.00	1.02	1.04	1.08	1.14	1.24	1.33	1.42	1.60	-	-	-	-
6235	-	-	-	-	-	0.84	0.86	0.87	0.89	0.93	0.98	1.07	1.16	1.25	1.34	1.44	1.62	-	-	-	-
6245	-	-	-	-	-	0.91	0.92	0.94	0.96	0.98	0.99	1.07	1.15	1.24	1.33	1.42	1.59	-	-	-	-
6255	-	-	-	-	-	-	-	0.92	0.93	0.94	0.96	0.99	1.03	1.09	1.16	1.22	1.34	1.47	1.60	1.72	-
6265	-	-	-	-	-	-	-	0.92	0.93	0.94	0.96	0.99	1.03	1.09	1.16	1.22	1.34	1.47	1.60	1.72	-
6275	-	-	-	-	-	-	-	-	-	0.93	0.94	0.97	0.99	1.04	1.14	1.22	1.39	1.56	1.72	1.92	2.08
1 级型	2 级型	～5	10	15	20	25	30	35	40	45	50	60	70	80	90	100	120	140	160	180	200
机座号		负载位置　L mm																			

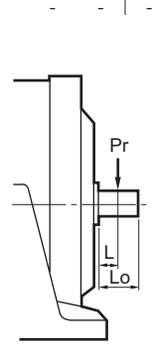

注）1.　□中为与减速比的组合，填写 0 或 5。

许用径向和轴向负载

表 F12　高速轴许可径向负载　Pro (上行 : N / 下行 : kgf)

（Cf, Lf, Fs=1 时）

机座号		减速比（2 级型为输入侧）	输入转速 r/min						
1 级型	2 级型		1750	1450	1165	980	870	720	580
607 □ SK	-	2.5 - 10	196 20	147 15	147 15	196 20	196 20	196 20	196 20
608 □ SK	-	2.5 - 10	196 20	147 15	147 15	196 20	196 20	196 20	196 20
609 □ SK	-	2.5 - 10	294 30	294 30	294 30	294 30	294 30	294 30	294 30
610 □ SK	-	2.5 - 10	441 45	441 45	491 50	540 55	589 60	589 60	589 60
611 □ SK	-	2.5 - 10	441 45	343 35	441 45	491 50	491 50	540 55	589 60
606 □	606 □ DA , 607 □ DA	6 - 17 , 25 - 35	196 20	147 15	147 15	196 20	196 20	196 20	196 20
		21 , 43	49.1 5	49.1 5	49.1 5	49.1 5	49.1 5	147 15	196 20
607 □	609 □ DA , 610 □ DA , 612 □ DA 613 □ DA , 614 □ DA	6 - 17 , 25 - 35 , 51 , 59	196 20	147 15	147 15	196 20	196 20	196 20	196 20
		21 , 43	49.1 5	49.1 5	49.1 5	49.1 5	49.1 5	147 15	196 20
608 □	-	6 - 15 , 21 - 29 , 43 - 59 , 87	196 20	147 15	147 15	196 20	196 20	196 20	196 20
		17 , 35 , 71	49.1 5	49.1 5	49.1 5	49.1 5	49.1 5	147 15	196 20
609 □	612 □ DB , 613 □ DB , 614 □ DB 616 □ DA , 617 □ DA	6 - 17 , 25 - 71 , 119	294 30	294 30	294 30	294 30	294 30	294 30	294 30
		21 , 87	196 20	196 20	196 20	196 20	245 25	245 25	294 30
610 □	613 □ DC , 614 □ D C , 616 □ DB 617 □ DB , 618 □ DA	6 - 11 , 17 - 119	441 45	441 45	491 50	540 55	589 60	589 60	589 60
		13 , 15	441 45	343 35	441 45	491 50	491 50	540 55	589 60
611 □	-	6 , 8 , 21 - 87	441 45	343 35	441 45	491 50	491 50	540 55	589 60
		11 - 17	196 20	196 20	196 20	196 20	245 25	245 25	294 30
612 □	616 □ DC , 617 □ DC 619 □ DA , 6205DA	6 - 17	590 60	690 70	740 75	780 80	880 90	880 90	880 90
		21 - 87	540 55	440 45	490 50	540 55	590 60	880 90	880 90
613 □	618 □ DB , 619 □ DB , 6205DB 6215DA , 6225DA	6 - 17 , 21	1370 140	1370 140	1370 140	1520 155	1620 165	1720 175	1860 190
		25 - 87	1280 130	1280 130	1280 130	1370 140	1470 150	1570 160	1770 180
614 □	-	6 , 8	1370 140	1370 140	1370 140	1520 155	1620 165	1720 175	1860 190
		11 - 21	1230 125	980 100	1080 110	1180 120	1230 125	1320 135	1470 150
		25	1080 110	1130 115	1180 120	1280 130	1320 135	1370 140	1470 150
		29 - 87	540 55	590 60	590 60	690 70	690 70	690 70	1080 110
616 □	6215DB , 6235DA , 6245DA	6 - 25 , 51 , 59	1770 180	1770 180	1960 200	2060 210	2160 220	2160 220	2160 220
		29 - 43 , 71 , 87	1080 110	1180 120	1280 130	1370 140	1370 140	1570 160	1770 180
617 □	6225DB , 6255DA	6 - 87	2060 210	2060 210	2260 230	2260 230	2350 240	2450 250	2650 270
618 □	6235DB , 6245DB	11 - 87	2750 280	2550 260	2750 280	2940 300	3040 310	3340 340	3430 350
619 □	6255DB , 6265DA , 6275DA	11 - 25	3040 310	3040 310	3240 330	3530 360	3630 370	3920 400	3920 400
		29 - 87	2650 270	2550 260	2840 290	2940 300	3140 320	3340 340	3630 370
6205	-	11 - 87	5400 550	4910 500	5400 550	5890 600	6080 620	6230 635	6180 630
6215	-	11 - 87	5740 585	5100 520	5440 555	6130 625	6330 645	6820 695	7260 740
6225	-	11 - 87	6620 675	5790 590	5980 610	6130 655	6620 675	6970 710	7500 765
6235	-	11 - 87	- -	- -	10000 1020	9520 970	9170 935	8980 915	8730 890
6245	-	11 - 87	- -	- -	11100 1130	10100 1030	10100 1030	10600 1080	11200 1140
6255	-	11 - 87	- -	- -	11800 1200	10800 1100	11300 1150	12300 1250	13100 1340
6265	-	11 - 87	- -	- -	11800 1200	10800 1100	11300 1150	12300 1250	13100 1340
6275	-	29 - 87	- -	- -	14700 1500	14700 1500	14700 1500	14700 1500	14700 1500
1 级型	2 级型	减速比	1750	1450	1165	980	870	720	580
机座号			输入转速 r/min r/min						

注）1. □中为与减速比的组合，填写 0 或 5。

低速轴轴端详细尺寸

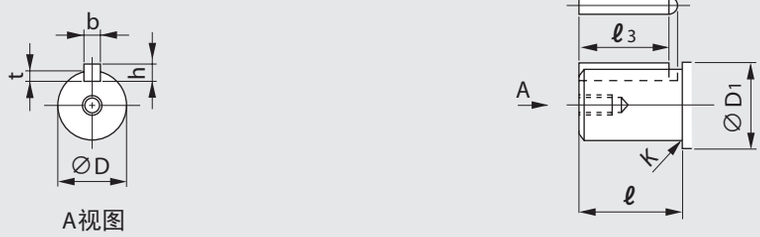

〔图F27〕

●轴端尺寸公差……日本标准 JIS B 0401-1998“h6”。

●键及键槽尺寸……符合日本标准 JIS B 1301-1996（ISO）“键及键槽　平行键（夹入型）”。

表 F13　低速轴轴端尺寸表

机座号			低速轴											
6000SK系列	6000 系列		D		D1	ℓ	K（半径）	t		b（键）		h（键）		ℓ3（键）	ℓ4
	1 级型	2 级型	（h6）	公差					公差	（h9）	公差		公差		
-	6060	6060DA	14	0 -0.011	30	25	-	3	+0.1 0	5	0 -0.030	5	0 -0.030	20	22.5
-	6065	6065DA													
-	6070	6070DA	18		30	30	-	3.5		6		6		25	28
-	6075	6075DA													
6070SK	-	-			20		0.6								28
6075SK	-	-													
-	6080	-	22	0 -0.013	45	35	-	3.5		6		6		30	33
-	6085	-													
6080SK	-	-			25		0.6								33
6085SK	-	-													
-	6090	6090DA	28		45	35	-	4		8		7		32	36
-	6095	6095DA													
6090SK	-	-			30		0.5							27	32
6095SK	-	-													
-	6100	6100DA	28		50	35	-	4	+0.2 0	8	0 -0.036	7	0 -0.090	32	36
-	6105	6105DA													
-	610H	-													
6100SK	-	-			30		0.5							27	32
6105SK	-	-													
-	6110	-	32	0 -0.016	55	45	-	5		10		8		37	42
-	6115	-													
6110SK	-	-			35		1							37	40
6115SK	-	-													
-	6120	6120DA 6120DB	38		65	55	-	5		10		8		50	55
-	6125	6125DA 6125DB													
-	612H	-													

表 F14　低速轴轴端螺纹孔详细尺寸表

机座号			螺纹孔尺寸		中心孔尺寸		
1 级型	6000 系列		S	ℓ2	∅d1	∅d2	k
	1 级型	2 级型					
—	6060	6060DA	M5	16	7	5.2	2.6
—	6065	6065DA	M5	16	7	5.2	2.6
6070SK	6070	6070DA	M6	16	9	6.2	3.4
6075SK	6075	6075DA	M6	16	9	6.2	3.4
6080SK	6080	—	M6	16	9	6.2	3.4
6085SK	6085	—	M6	16	9	6.2	3.4
6090SK	6090	6090DA	M8	20	11	8.2	3.6
6095SK	6095	6095DA	M8	20	11	8.2	3.6
6100SK	6100	6100DA	M8	20	11	8.2	3.6
6105SK	6105	6105DA	M8	20	11	8.2	3.6
—	610H	—	M8	20	11	8.2	3.6
6110SK	6110	—	M8	20	11	8.2	3.6
6115SK	6115	—	M8	20	11	8.2	3.6
—	6120	6120DA 6120DB	M8	20	11	8.2	3.6
—	6125	6125DA 6125DB	M8	20	11	8.2	3.6
—	612H	—	M8	20	11	8.2	3.6

低速轴轴端详细尺寸

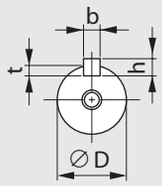

A视图

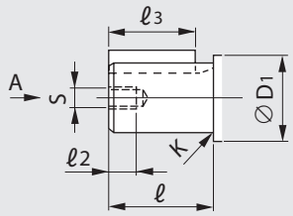

〔图 F29〕

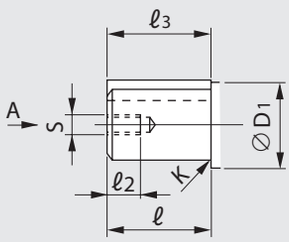

〔图 F30〕

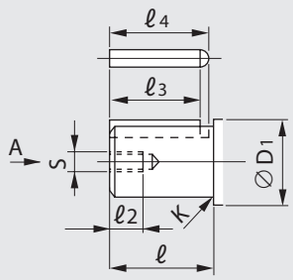

〔图 F31〕

表 F15 低速轴轴端尺寸表

机座号		低速轴															
		图	D		D1	ℓ	K	S	ℓ 2	t		b（键）		h（键）		ℓ 3	ℓ 4
1 级型	2 级型		（h6）	公差			（半径）				公差	（h9）	公差		公差	（键）	
6130	6130DB 6130DC	F31	50	0 -0.016	65	70 （61）	—	M10	20	5.5	+0.2 0	14	0 -0.043	9	0 -0.090	56	63
6135	6135DB 6135DC	F31															
6140	6140DB 6140DC	F31	50		65	90 （81）	—	M10	20	5.5		14		9		80	87
6145	6145DB 6145DC	F31															
614H	—	F31															
6160	6160DA 6160DB 6160DC	F31	60	0 -0.019	85	90 （80）	—	M10	20	7		18		11	0 -0.110	80	89
6165	6165DA 6165DB 6165DC	F31															
616H	—	F31															
6170	6170DA 6170DB 6170DC	F29	70		95	90 （84）	—	M12	24	7.5		20	0 -0.052	12		80	—
6175	6175DA 6175DB 6175DC	F29															
6180	6180DA 6180DB	F29	80		110	110 （100）	—	M12	24	9		22		14		100	—
6185	6185DA 6185DB	F29															
6190	6190DA 6190DB	F31	95	0 -0.022	120	135 （125）	—	M20	34	9		25		14		125	137.5
6195	6195DA 6195DB	F31															
6205	6205DA 6205DB	F30	100		120	165	—	M20	34	10		28		16		165	—
6215	6215DA 6215DB	F30	110		130	165	—	M20	34	10		28		16		165	—
6225	6225DA 6225DB	F30	120		145	165	—	M20	34	11		32		18		165	—
6235	6235DA 6235DB	F30	130	0 -0.025	160	200	—	M24	41	11	+0.3 0	32	0 -0.063	18	0 -0.130	200	—
6245	6245DA 6245DB	F30	140		170	200	—	M24	41	12		36		20		200	—
6255	6255DA 6255DB	F30	160		190	240	—	M30	49	13		40		22		240	—
6265	6265DA	F30	170		200	300	—	M30	49	13		40		22		300	—
6275	6275DA	F30	180		230	330 （320）	—	M30	52	15		45		25		330 （320）	—

注）ℓ、ℓ 3 尺寸（ ）内的数值为低速轴方向 V（立式低速轴方向垂直向下）时的尺寸。

高速轴轴端详细尺寸

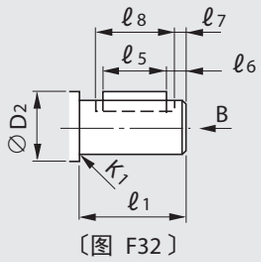

〔图 F32〕

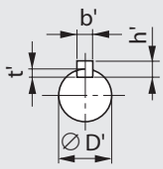

B视图

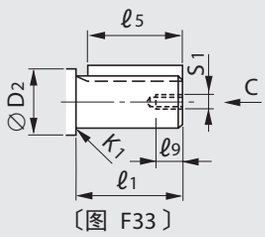

〔图 F33〕

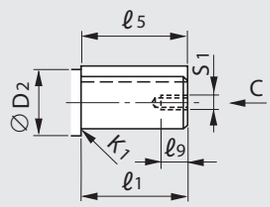

〔图 F34〕

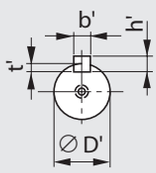

C视图

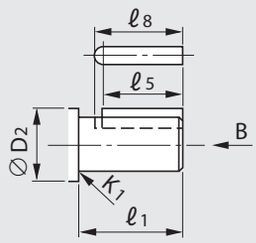

〔图 F35〕

●轴端尺寸公差……日本标准 JIS B 0401-1998“h6”。
●键及键槽尺寸……符合日本标准 JIS B 1301-1996（ISO）“键及键槽　平行键（夹入型）”。
● ※ 标记的 S1 及 ℓ 9 尺寸……螺纹孔加工仅限于立式（型式 CVV、CVF）1 级型机型。

表 F16　高速轴轴端尺寸表

机座号			高速轴																
6000SK系列	6000 系列		图	D' (h6)	公差	D2	ℓ 1	K1（半径）	t'	公差	b'（键）(h9)	公差	h'（键）	公差	ℓ 5（键）	ℓ 6	ℓ 7	ℓ 8	※ S1	※ ℓ 9
	1 级型	2 级型																		
—	6060	6060DA 6070DA	F32	12	0 -0.011	17	25	0.5	2.5	+0.1 0	4	0 -0.030	4	0 -0.030	18	3	1	22	—	—
—	6065	6065DA 6075DA	F32																	
—	6070	6090DA 6100DA 6120DA 6130DA 6140DA	F32	12		17	25	0.5	2.5		4		4		18				—	—
—	6075	6095DA 6105DA 6125DA 6135DA 6145DA	F32																	
6070SK	6080	—	F32	12		17	25	0.5	2.5		4		4		18				—	—
6075SK	6085	—	F32																	
6080SK	6090	6120DB 6130DB 6140DB 6160DA 6170DA	F32	15		20	25	1	3		5		5		16	3.5		21	—	—
6085SK	6095	6125DB 6135DB 6145DB 6165DA 6175DA	F32																	
6090SK	6100	6130DC 6140DC 6160DB 6170DB 6180DA	F32	15		20	25	1	3		5		5		16				—	—
6095SK	6105	6135DC 6145DC 6165DB 6175DB 6185DA	F32																	
—	610H	—	F32																	
6100SK	6110	—	F32	15		20	25	1	3		5		5		16	3.5	1		—	—
6105SK	6115	—	F32																	
6110SK	6120	6160DC 6170DC 6190DA	F35	18		32	35	—	3.5		6		6		25	—	—	28	—	—
6115SK	6125	6165DC 6175DC 6195DA 6205DA	F35																	
—	612H	—	F35																	
—	6130	6180DB 6190DB	F35	22	0 -0.013	38	40	—	3.5		6		6		32	—	—	35	—	—
—	6135	6185DB 6195DB 6205DB 6215DA 6225DA	F35																	
—	6140	—	F35	22		38	40	—	3.5		6		6		32				—	—
—	6145	—	F35																	
—	614H	—	F35																	
—	6160	—	F34	30		70	45	—	4		8	0 -0.036	7	0 -0.090	45	—	—	—	M10	20
—	6165	6215DB 6235DA 6245DA	F34																	
—	616H	—	F34																	
—	6170	—	F34	35	0 -0.016	70	55	—	5		10		8		50	—	—	—	M12	25
—	6175	6225DB 6255DA	F34																	
—	6180	—	F34	40		70	65	—	5		12		8		63	—	—	—	M16	30
—	6185	6235DB 6245DB	F34																	
—	6190	—	F34	45		82	70	—	5.5	+0.2 0	14	0 -0.043	9		70	—	—	—	M16	30
—	6195	6255DB 6265DA 6275DA	F34																	
—	6205	—	F35	45		82	82	—	5.5		14		9		82	—	—	—	—	—
—	6215	—		50		82	82	—	5.5		14		9		82	—	—	—	—	—
—	6225	—		55	0 -0.019	90	82	—	6		16		10	0 -0.110	82	—	—	—	—	—
—	6235	—		60		110	105	—	7		18		11		105	—	—	—	—	—
—	6245	—		65		110	105	—	7		18		11		105	—	—	—	—	—
—	6255	—		80		130	130	—	9		22	0 -0.052	14		130	—	—	—	—	—
—	6265	—		80		130	130	—	9		22		14		130	—	—	—	—	—
—	6275	—		90	0 -0.022	140	150	—	9		25		14		140	—	—	152.5	—	—

M E M O

■转动惯量・GD² 和起动时间

为了可靠地起动应用机械，起动扭矩应充分大于负载扭矩，而且从开始起动到达到满载速度的过程中，电机扭矩也应始终超过负载扭矩。起动期间电机扭矩与负载扭矩的差为加速扭矩，若设平均加速扭矩为 $\overline{T}a$（N・m，kgf・m），则达到转速 n（r/min）的起动时间 ts（s）可通过使用转动惯量或 GD² 按下式计算。

$$ts = \frac{(J_M + J_C + J_L) \cdot n}{9.55 \cdot \overline{T}a} (S) \qquad ts = \frac{(GD_M^2 + GD_C^2 + GD_L^2) \cdot n}{375 \cdot \overline{T}a} (S)$$

其中，J_M: 电机（包括制动鼓）的转动惯量（kg・m²）
J_C: CYCLO 减速机的转动惯量（kg・m²）
J_L :- 换算至电机轴的应用机械（包括联轴器、带轮）的转动惯量（kg・m²）

GD_M^2: 电机（包括制动鼓）的 GD²（kgf・m²）
GD_C^2: CYCLO 减速机的 GD²（kgf・m²）
GD_L^2:- 换算至电机的应用机械（包括联轴器、带轮）的 GD²（kgf・m²）

平均加速扭矩　$\overline{T}a$

平均加速扭矩是指右图所示电机扭矩与负载扭矩的差值，即负载加速所需的实际扭矩的平均值。为计算起动时间，需要该电机扭矩曲线和负载扭矩曲线。但用此方法计算平均加速扭矩非常困难，因此实际负载时的平均加速扭矩按以下方法计算。
全电压起动时，起动期间的平均加速扭矩 Ta(N・m，kgf・m) 可用下式近似计算。

$$\overline{T}a \fallingdotseq 0.8 \left(\frac{Ts+Tm}{2}\right) - \overline{T}L \ (N \cdot m, kgf \cdot m)$$

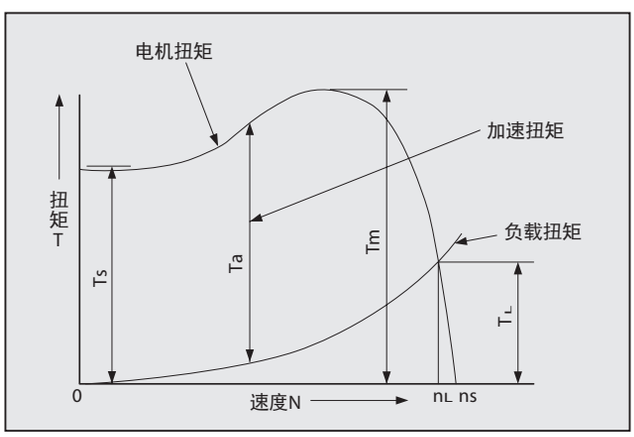

图 F36　扭矩曲线图

另外，若将电机满载扭矩设为 $\overline{T}L$（N・m，kgf・m），则起动期间的平均负载扭矩 $\overline{T}L$（N・m、kgf・m）大致可按以下关系计算。

恒定扭矩负载・・・・・・・・・$\overline{T}L \fallingdotseq T_L$（N・m，kgf・m）
平方降低扭矩负载・・・・・・・$\overline{T}L \fallingdotseq 0.34T_L$（N・m，kgf・m）

Ts　: 动扭矩
Tm : 最大扭矩（停转扭矩）
Ta　: 加速扭矩
T_L　: 满载扭矩
ns　: 同步转速
n_L　: 满载转速

转动惯量・GD²

■转动惯量 J 的计算方法

（1）旋转体的转动惯量

转轴通过重心时		转轴不通过重心时	
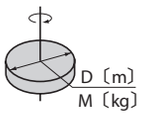	$J=\frac{1}{8}MD^2$〔kg・m²〕	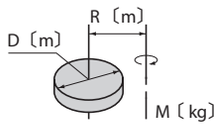	$J=\frac{M}{4}\left(\frac{1}{2}D^2+4R^2\right)$〔kg・m²〕
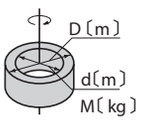	$J=\frac{1}{8}M(D^2+d^2)$〔kg・m²〕	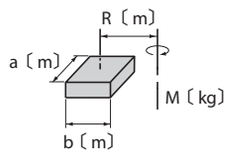	$J=\frac{M}{4}\left(\frac{a^2+b^2}{3}+4R^2\right)$〔kg・m²〕
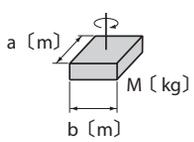	$J=\frac{1}{12}M(a^2+b^2)$〔kg・m²〕	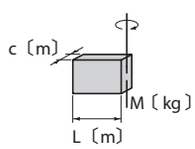	$J=\frac{1}{12}M(4L^2+C^2)$〔kg・m²〕

（2）直线运动的转动惯量（相对于负载侧轴的转动惯量）

一　般　用　途	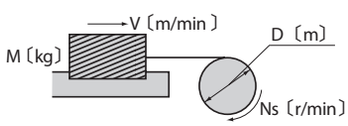	$J=\frac{M}{4}\left(\frac{V}{\pi\cdot Ns}\right)^2=\frac{M}{4}D^2$　〔kg・m²〕
通过传送机进行水平运动	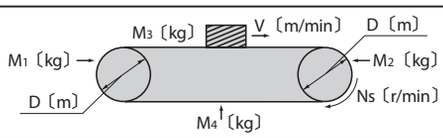	$J=\frac{1}{4}\left(\frac{M_1+M_2}{2}+M_3+M_4\right)\times D^2$　〔kg・m²〕
通过丝杠进行水平运动	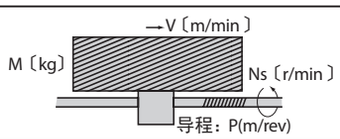	$J=\frac{M}{4}\left(\frac{V}{\pi\cdot Ns}\right)^2=\frac{M}{4}\left(\frac{P}{\pi}\right)^2$　〔kg・m²〕
通过卷扬机进行上下运动	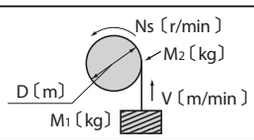	$J=\frac{M_1D^2}{4}+\frac{1}{8}M_2D^2$　〔kg・m²〕

（3）换算至电机轴（输入轴）

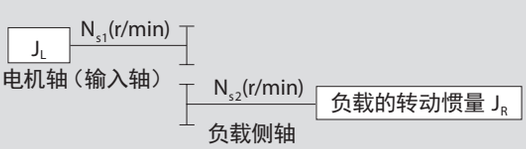

$$J_L=\left(\frac{N_{s2}}{N_{s1}}\right)^2J_R=\left(\frac{1}{Z}\right)^2J_R$$

Z：总减速比

■ GD² 的计算方法

（1）旋转体的 GD²

转轴通过重心时		转轴不通过重心时	
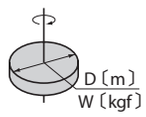	$GD^2=\frac{1}{2}WD^2$ 〔kgf・m²〕	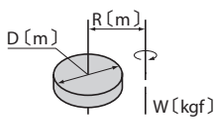	$GD^2=W\left(\frac{1}{2}D^2+4R^2\right)$ 〔kgf・m²〕
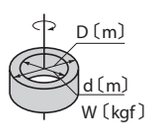	$GD^2=\frac{1}{2}W(D^2+d^2)$ 〔kgf・m²〕	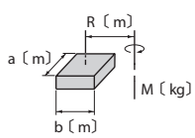	$GD^2=W\left(\frac{a^2+b^2}{3}+4R^2\right)$ 〔kgf・m²〕
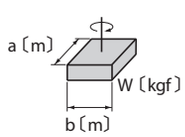	$GD^2=\frac{1}{3}W(a^2+b^2)$ 〔kgf・m²〕	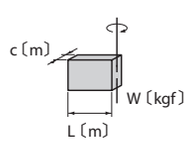	$GD^2=\frac{1}{3}W(4L^2+C^2)$ 〔kgf・m²〕

（2）直线运动的 GD²（相对于负载侧轴的 GD²）

一　般　用　途	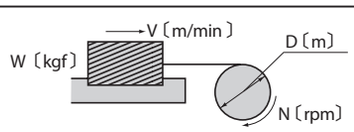	$GD^2=W\left(\frac{V}{\pi\cdot N}\right)^2=WD^2$	〔kgf・m²〕
通过传送机进行 水平运动	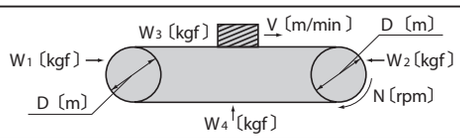	$GD^2=\left(\frac{W_1+W_2}{2}+W_3+W_4\right)\times D^2$	〔kgf・m²〕
通过丝杠进行 水平运动	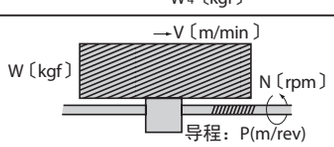	$GD^2=W\left(\frac{V}{\pi\cdot N}\right)^2=W\left(\frac{P}{\pi}\right)^2$	〔kgf・m²〕
通过卷扬机进行 上下运动	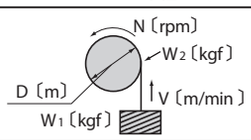	$GD^2=W_1D^2+\frac{1}{2}W_2D^2$	〔kgf・m²〕

（3）换算至电机轴（输入轴）

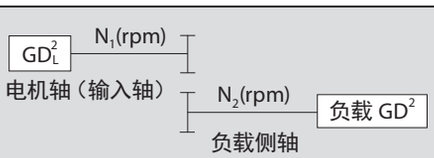

$$GD_L^2=\left(\frac{N_2}{N_1}\right)^2GD^2=\left(\frac{1}{Z}\right)^2GD^2$$

Z：总减速比

转动惯量・GD²

■ CYCLO 减速机的转动惯量・GD²

表 F17　相对于 CYCLO 减速机电机轴的转动惯量・GD²〔1 级型・电机直联型〕
（齿轮电机）CYCLO 主机

单位：J_C（转动惯量）（$\times10^{-4}kg\cdot m^2$）　GD_C^2（$\times10^{-4}kgf\cdot m^2$）

机座号	减速比															
	6		8		11		13		15		17		21		25	
	J_C	GD_C^2	J_C	GD_C^2	J_C	GD_C^2	J_C	GD_C^2	J_C	GD_C^2	J_C	GD_C^2	J_C	GD_C^2	J_C	GD_C^2
6060 6065	0.167	0.666	0.133	0.532	0.112	0.449	0.106	0.423	0.102	0.407	0.099	0.396	0.095	0.378	0.092	0.366
6070 6075	0.171	0.682	0.135	0.541	0.114	0.454	0.107	0.426	0.102	0.409	0.100	0.398	0.095	0.379	0.092	0.367
6080 6085	0.403	1.61	0.330	1.32	0.280	1.12	0.268	1.07	0.255	1.02	0.249	0.997	0.172	0.688	0.166	0.665
6090 6095	0.955	3.82	0.740	2.96	0.593	2.37	0.623	2.49	0.605	2.42	0.530	2.12	0.403	1.61	0.390	1.56
6100 6105	0.768	3.07	0.555	2.22	0.340	1.36	0.350	1.40	0.320	1.28	0.224	0.897	0.258	1.03	0.236	0.942
6110 6115	1.50	5.99	1.11	4.44	0.845	3.38	0.768	3.07	0.720	2.88	0.688	2.75	0.610	2.44	0.595	2.38
6120 6125	3.10	12.4	2.53	10.1	1.56	6.24	1.71	6.82	1.62	6.46	1.21	4.82	1.39	5.56	1.29	5.17
6130 6135	8.58	34.3	5.88	23.5	4.33	17.3	3.68	14.7	3.30	13.2	3.03	12.1	2.51	10.0	2.35	9.39
6140 6145	9.43	37.7	6.40	25.6	4.55	18.2	3.68	14.7	3.33	13.3	2.95	11.8	2.52	10.1	2.35	9.41
6160 6165	24.7	98.7	17.2	68.9	12.4	45.4	11.0	41.5	9.90	37.7	8.35	32.2	7.65	29.9	71.5	28.2
6170 6175	66.0	264	49.3	197	37.5	153	35.3	140	31.3	124	30.0	119	28.0	111	27.0	107
6180 6185	—	—	—	—	58.5	231	52.8	209	46.8	186	44.5	177	42.3	167	39.3	156
6190 6195	—	—	—	—	136	545	126	503	120	478	115	460	107	428	104	415
6205	—	—	—	—	162	646	—	—	141	565	—	—	129	517	—	—
6215	—	—	—	—	248	990	—	—	216	864	—	—	197	789	—	—
6225	—	—	—	—	305	1220	—	—	258	1030	—	—	232	927	—	—
6235	—	—	—	—	498	1990	—	—	428	1710	—	—	383	1530	—	—
6245	—	—	—	—	903	3610	—	—	793	3170	—	—	723	2890	—	—
6255	—	—	—	—	1470	5870	—	—	1280	5120	—	—	1160	4630	—	—
6265	—	—	—	—	2150	8590	—	—	1870	7460	—	—	1700	6800	—	—
6275	—	—	—	—	—	—	—	—	—	—	—	—	—	—	—	—

机座号	减速比													
	29		35		43		51		59		71		87	
	J_C	GD_C^2	J_C	GD_C^2	J_C	GD_C^2	J_C	GD_C^2	J_C	GD_C^2	J_C	GD_C^2	J_C	GD_C^2
6060 6065	0.090	0.361	0.089	0.356	0.088	0.351	—	—	—	—	—	—	—	—
6070 6075	0.091	0.362	0.089	0.356	0.088	0.351	0.087	0.348	0.087	0.346	—	—	—	—
6080 6085	0.163	0.650	0.158	0.633	0.095	0.380	0.093	0.373	0.093	0.370	0.091	0.365	0.091	0.363
6090 6095	0.325	1.30	0.253	1.01	0.248	0.993	0.242	0.968	0.181	0.723	0.239	0.954	0.178	0.712
6100 6105	0.163	0.651	0.152	0.607	0.143	0.573	0.198	0.790	0.132	0.528	0.192	0.767	0.128	0.511
6110 6115	0.58	2.32	0.558	2.23	0.548	2.19	0.533	2.13	0.530	2.12	0.525	2.10	0.523	2.09
6120 6125	0.908	3.63	0.865	3.46	0.825	3.30	1.15	4.58	0.788	3.15	1.12	4.48	0.760	3.04
6130 6135	2.16	8.63	2.08	8.33	1.96	7.84	1.93	7.71	1.91	7.64	1.86	7.45	1.85	7.40
6140 6145	2.16	8.63	2.09	8.34	1.96	7.84	1.91	7.65	1.91	7.64	1.86	7.45	1.85	7.40
6160 6165	6.35	25.2	6.10	24.3	5.85	23.3	5.75	23.0	5.78	23.1	5.53	22.1	5.45	21.8
6170 6175	25.5	102	25.3	100	24.5	97.7	24.2	96.7	23.9	95.6	23.8	95.2	23.7	94.7
6180 6185	37.5	149	37.0	147	36.0	144	35.0	140	34.8	139	34.5	138	34.3	137
6190 6195	101	402	98.3	393	96.8	387	95.8	383	95.0	380	94.5	378	94.0	376
6205	121	482	—	—	115	460	—	—	113	451	—	—	117	446
6215	184	735	—	—	175	700	—	—	172	686	—	—	170	678
6225	210	840	—	—	197	788	—	—	192	766	—	—	188	753
6235	353	1410	—	—	335	1340	—	—	325	1300	—	—	323	1290
6245	680	2720	—	—	650	2600	—	—	638	2550	—	—	633	2530
6255	1080	4320	—	—	1040	4140	—	—	1020	4060	—	—	1000	4010
6265	1580	6330	—	—	1510	6030	—	—	1480	5900	—	—	1460	5820
6275	4900	19600	—	—	4730	18900	—	—	4650	18600	—	—	4600	18400

型式	公称减速比			
PHHM, PVVM	3		5	
机座号	Jc	GD^2c	Jc	GD^2c
613 □	20.4	81.7	8.61	34.4
614 □	20.5	82	8.63	34.5
616 □	63.0	252	26.7	107
617 □	134	537	59.3	237

注）1. 表 F17 中不含电机的转动惯量・GD^2。
计算 1 级型电机直联型的转动惯量・GD^2 时，请在本表的值上加上电机的转动惯量・GD^2（表 F21~F25）。
2. 2 级型的转动惯量・GD^2 用下式计算。

$$2\text{级型的转动惯量}\cdot GD^2 = 第1级的转动惯量\cdot GD^2 + \frac{第2级的转动惯量\cdot GD^2}{(第1级的减速比)^2}$$

第 1 级（输入侧）的转动惯量・GD^2 请用与 1 级型的转动惯量・GD^2 相同的方法计算。
第 2 级（输出侧）的转动惯量・GD^2 可直接采用表 F17 的值。

※　上表中的数值如有变更，恕不预告。

转动惯量・GD²

表 F18　相对于 CYCLO 减速机高速轴的转动惯量・GD²〔1 级型・减速机（双轴型）〕

单位：J_C（转动惯量）（×10⁻⁴kg・m²）　GD_C^2（×10⁻⁴kgf・m²）

机座号	减速比															
	6		8		11		13		15		17		21		25	
	J_C	GD_C^2	J_C	GD_C^2	J_C	GD_C^2	J_C	GD_C^2	J_C	GD_C^2	J_C	GD_C^2	J_C	GD_C^2	J_C	GD_C^2
6060 6065	0.191	0.764	0.158	0.630	0.137	0.547	0.130	0.521	0.126	0.505	0.124	0.494	0.119	0.476	0.116	0.464
6070 6075	0.195	0.780	0.160	0.639	0.138	0.552	0.131	0.524	0.127	0.507	0.124	0.496	0.119	0.477	0.116	0.465
6080 6085	0.425	1.70	0.353	1.41	0.305	1.22	0.290	1.16	0.278	1.11	0.273	1.09	0.196	0.782	0.190	0.759
6090 6095	1.015	4.06	0.683	2.73	0.650	2.60	0.563	2.25	0.545	2.18	0.590	2.36	0.345	1.380	0.333	1.330
6100 6105	0.830	3.32	0.495	1.98	0.400	1.60	0.288	1.15	0.259	1.03	0.295	1.18	0.196	0.783	0.174	0.695
6110 6115	1.56	6.23	1.17	4.68	0.905	3.62	0.828	3.31	0.780	3.12	0.748	2.99	0.670	2.68	0.655	2.62
6120 6125	3.45	13.8	2.17	8.68	1.91	7.64	1.36	5.42	1.27	5.06	1.56	6.22	1.04	4.17	0.943	3.77
6130 6135	9.20	36.8	6.50	26.0	4.95	19.8	4.30	17.2	3.95	15.8	3.65	14.6	3.15	12.6	4.73	18.9
6140 6145	10.4	41.7	7.23	28.9	5.30	21.2	4.33	17.3	3.95	15.8	3.63	14.5	3.15	12.6	3.00	12.0
6160 6165	36.5	146	29.0	116	23.2	92.6	22.2	88.7	21.2	84.9	19.9	79.4	19.3	77.1	18.9	75.4
6170 6175	78.8	315	62.0	248	51.0	204	47.8	191	43.8	175	42.5	170	40.3	161	39.5	158
6180 6185	—	—	—	—	73.0	292	67.8	271	61.8	247	59.8	239	57.0	228	54.3	217
6190 6195	—	—	—	—	169	678	159	636	152	611	148	594	140	561	137	548
6205	—	—	—	—	237	946	—	—	216	864	—	—	204	817	—	—
6215	—	—	—	—	373	1490	—	—	340	1360	—	—	323	1290	—	—
6225	—	—	—	—	483	1930	—	—	438	1750	—	—	410	1640	—	—
6235	—	—	—	—	810	3240	—	—	740	2960	—	—	695	2780	—	—
6245	—	—	—	—	1240	4940	—	—	1130	4500	—	—	1060	4220	—	—
6255	—	—	—	—	2230	8910	—	—	2040	8160	—	—	1920	7670	—	—
6265	—	—	—	—	2930	11700	—	—	2650	10600	—	—	2490	9960	—	—
6275	—	—	—	—	—	—	—	—	—	—	—	—	—	—	—	—

机座号	减速比														风扇的 GD² 转动惯量	
	29		35		43		51		59		71		87		119			
	J_C	GD_C^2	J_C	GD_C^2	J_C	GD_C^2	J_C	GD_C^2	J_C	GD_C^2	J_C	GD_C^2	J_C	GD_C^2	J_C	GD_C^2	J_C	GD_C^2
6060 6065	0.115	0.460	0.114	0.454	0.112	0.449	—	—	—	—	—	—	—	—	—	—	—	—
6070 6075	0.115	0.460	0.114	0.454	0.113	0.450	0.112	0.446	0.111	0.445	—	—	—	—	—	—	—	—
6080 6085	0.186	0.744	0.182	0.727	0.119	0.474	0.117	0.467	0.116	0.463	0.115	0.459	0.114	0.456	—	—	—	—
6090 6095	0.385	1.54	0.313	1.25	0.308	1.23	0.183	0.731	0.240	0.960	0.179	0.717	0.237	0.949	0.177	0.707	—	—
6100 6105	0.225	0.899	0.214	0.854	0.205	0.820	0.136	0.543	0.194	0.776	0.130	0.520	0.190	0.758	0.126	0.503	—	—
6110 6115	0.64	2.56	0.618	2.47	0.608	2.43	0.593	2.37	0.590	2.36	0.585	2.34	0.583	2.33	—	—	—	—
6120 6125	1.26	5.03	1.22	4.86	1.18	4.70	0.798	3.19	1.14	4.55	0.770	3.08	1.11	4.44	—	—	—	—
6130 6135	2.80	11.2	2.73	10.9	2.58	10.3	2.55	10.2	2.55	10.2	2.49	9.97	2.48	9.93	—	—	—	—
6140 6145	2.80	11.2	2.73	10.9	2.58	10.3	2.55	10.2	2.55	10.2	2.50	9.99	2.48	9.93	—	—	—	—
6160 6165	18.1	72.4	17.9	71.5	17.6	70.5	17.6	70.2	17.6	70.3	17.3	69.3	17.3	69.0	—	—	8.85	35.4
6170 6175	38.3	153	37.8	151	37.0	148	36.8	147	36.5	146	36.5	146	36.3	145	—	—	8.33	33.3
6180 6185	52.8	211	52.3	209	51.5	206	50.5	202	50.0	200	49.8	199	49.5	198	—	—	8.18	32.7
6190 6195	133	535	131	527	130	520	129	516	128	513	127	511	127	509	—	—	20.9	83.6
6205	196	782	—	—	190	760	—	—	188	750	—	—	186	745	—	—	62.0	248
6215	310	1240	—	—	300	1200	—	—	298	1190	—	—	295	1180	—	—	105	419
6225	388	1550	—	—	375	1500	—	—	370	1480	—	—	368	1470	—	—	150	599
6235	665	2660	—	—	645	2580	—	—	638	2550	—	—	633	2530	—	—	260	1040
6245	1010	4040	—	—	983	3930	—	—	970	3880	—	—	963	3850	—	—	260	1040
6255	1840	7360	—	—	1800	7180	—	—	1780	7100	—	—	1770	7060	—	—	593	2370
6265	2370	9480	—	—	2300	9180	—	—	2260	9050	—	—	2250	8980	—	—	593	2370
6275	—	—	—	—	7480	29900	—	—	7400	29600	—	—	7350	29400	—	—	2390	9540

注）1. 机座号 6160 ～ 6275 的转动惯量・GD² 中已加上了风扇的值。

2. 2 级型的转动惯量・GD² 用下式计算。

$$2\text{ 级型的转动惯量・GD}^2 = \text{第 1 级的转动惯量・GD}^2 + \frac{\text{第 2 级的转动惯量・GD}^2}{(\text{第 1 级的减速比})^2}$$

第 1 级的转动惯量・GD² 请采用表 F18 的值。

第 2 级的转动惯量・GD² 请从表 F18 的值中减去风扇的转动惯量・GD²。

※　上表中的数值如有变更，恕不预告。

转动惯量・GD²

表 F19　相对于减速机高速轴的转动惯量・GD² 〔6000SK 系列・电机直联型〕

单位：Jc（转动惯量）（×10⁻⁴kg·m²）GD_C^2（×10⁻⁴kgf·m²）

机座号	公称减速比													
	2.5		3		4		5		6		8		10	
	J_C	GD_C^2	J_C	GD_C^2	J_C	GD_C^2	J_C	GD_C^2	J_C	GD_C^2	J_C	GD_C^2	J_C	GD_C^2
6070SK 6075SK	0.406	1.62	0.317	1.27	0.194	0.775	0.346	1.38	0.272	1.09	0.170	0.679	0.165	0.660
6080SK 6085SK	1.06	4.23	0.977	3.91	0.201	0.802	0.132	0.527	0.452	1.81	0.359	1.43	0.346	1.38
6090SK 6095SK	2.51	10.0	1.95	7.81	1.70	6.80	1.59	6.36	1.11	4.44	0.628	2.51	0.601	2.40
6100SK 6105SK	2.51	10.0	1.95	7.81	1.70	6.80	1.59	6.36	1.11	4.44	0.628	2.51	0.601	2.40
6110SK 6115SK	5.63	22.5	5.13	20.5	4.64	18.6	3.58	14.3	2.49	9.97	1.71	6.84	1.61	6.42

注）表 F15 中不含电机的转动惯量・GD²。
　　计算 1 级型电机直联型的转动惯量・GD² 时，请在本表的值上加上电机的转动惯量・GD²（表 F21~F25）。
※　上表中的数值如有变更，恕不预告。

表 F20　相对于减速机高速轴的转动惯量・GD² 〔6000SK 系列・减速机（双轴型）〕

单位：Jc（转动惯量）（×10⁻⁴kg·m²）GD_C^2（×10⁻⁴kgf·m²）

机座号	公称减速比													
	2.5		3		4		5		6		8		10	
	J_C	GD_C^2	J_C	GD_C^2	J_C	GD_C^2	J_C	GD_C^2	J_C	GD_C^2	J_C	GD_C^2	J_C	GD_C^2
6070SK 6075SK	0.428	1.71	0.340	1.36	0.216	0.865	0.368	1.47	0.295	1.18	0.192	0.769	0.187	0.750
6080SK 6085SK	1.12	4.47	1.04	4.15	0.261	1.04	0.192	0.767	0.512	2.05	0.419	1.67	0.406	1.62
6090SK 6095SK	2.57	10.3	2.01	8.06	1.76	7.05	1.65	6.61	1.17	4.69	0.691	2.76	0.663	2.65
6100SK 6105SK	2.57	10.3	2.01	8.05	1.76	7.04	1.65	6.60	1.17	4.68	0.688	2.75	0.661	2.64
6110SK 6115SK	5.98	23.9	5.48	21.9	4.99	20.0	3.93	15.7	2.84	11.4	2.06	8.24	1.96	7.82

※　上表中的数值如有变更，恕不预告。

■电机的转动惯量・GD²

表 F21　三相超高效电机的转动惯量・GD²

［4P 电机］

单位：J_M（转动惯量）（×kg·m²）GD_M^2（×kgf·m²）

kW×P	0.75kW×4P		1.1kW×4P		1.5kW×4P		2.2kW×4P		3.0kW×4P		3.7kW×4P		5.5kW×4P	
	J_M	GD_M^2	J_M	GD_M^2	J_M	GD_M^2	J_M	GD_M^2	J_M	GD_M^2	J_M	GD_M^2	J_M	GD_M^2
无制动器	0.00235	0.00942	0.00337	0.0135	0.00391	0.0156	0.00880	0.0352	0.0100	0.0400	0.0194	0.0777	0.0291	0.116
带制动器	0.00258	0.0103	0.00396	0.0158	0.00450	0.0180	0.00978	0.0391	0.0110	0.0440	0.0209	0.0835	0.0306	0.122

kW×P	7.5kW×4P		11kW×4P		15kW×4P		18.5kW×4P		22kW×4P		30kW×4P		37kW×4P	
	J_M	GD_M^2	J_M	GD_M^2	J_M	GD_M^2	J_M	GD_M^2	J_M	GD_M^2	J_M	GD_M^2	J_M	GD_M^2
无制动器	0.0409	0.164	0.0561	0.224	0.0995	0.398	0.256	1.02	0.256	1.02	0.326	1.31	0.390	1.56
带制动器	0.0450	0.180	0.0602	0.241	0.115	0.460	0.271	1.08	0.271	1.08	0.342	1.37	0.404	1.62

kW×P	45kW×4P		55kW×4P	
	J_M	GD_M^2	J_M	GD_M^2
无制动器	0.731	2.92	0.864	3.46
带制动器	0.745	2.98	—	—

［6P 电机］

kW×P	15kW×6P		18.5kW×6P		22kW×6P		30kW×6P		37kW×6P	
	J_M	GD_M^2	J_M	GD_M^2	J_M	GD_M^2	J_M	GD_M^2	J_M	GD_M^2
无制动器	0.342	1.37	0.451	1.81	0.451	1.81	1.06	4.23	1.19	4.75
带制动器	0.358	1.43	0.467	1.87	0.467	1.87	1.07	4.29	1.20	4.80

kW×P	45kW×6P		55kW×6P	
	J_M	GD_M^2	J_M	GD_M^2
无制动器	1.32	5.27	3.16	12.6
带制动器	—	—	—	—

转动惯量・GD^2

（计算例）计算 CYCLO 减速机（电机直联型）的 J（转动惯量）

〔例 1〕型号 CNHM2-6115-EP-29

(1) 电机的 J_M=0.00391kg・m^2
（根据表 F22 的 1.5kW×4P 标准）
(2) CYCLO 减速机机座号 6115
减速比 29 的 $J_C = 0.580\times10^{-4}$kg・m^2（根据表 F17）
(3) CNHM2-6115-29 的 ΣJ_C
ΣJ ＝电机的 J_M ＋ CYCLO 减速机 J_C
＝ 0.00391 ＋ 0.000058
＝ 0.003968kg・m^2

〔例 2〕型号 CVVM15-6215DA-EP-165

(1) 电机的 J_M=0.0561kg・m^2（根据表 F22，11kW×4P 标准）
(2) CYCLO 减速机为机座号 6215 减速比 15 ＋机座号 6135 减速比 11 的组合。
（参见 B10 页）
(3) 第 1 级（输入侧）机座号 6135 减速比 11 的 $J_C = 4.33\times10^{-4}$kg・m^2
(4) 第 2 级（输出侧）机座号 6215 减速比 15 的 $J_C = 216\times10^{-4}$kg・m^2
（(3)(4) 均根据表 F17）
(5) CYCLO 减速机的 $J_C = 4.33\times10^{-4} + \dfrac{216\times10^{-4}}{11^2} = 0.0006$kg・$m^2$
(6) CVVM20-6215DA-165 的 ΣJ
ΣJ ＝电机的 J_M ＋ CYCLO 减速机的 J_C
＝ 0.0561 ＋ 0.0006
＝ 0.0567kg・m^2

立式位置关系

■关于立式・带安装台的零件位置关系

在 CYCLO 减速机立式･带安装台的正视图上，将端子箱、油位计、油泵、注油口、排油口、安装螺栓孔绘制在图纸上可标记的位置处，与实际情况有所不同。

从低速轴侧看到的各零件的位置关系如下所示。

机座号	6130、6135 6140、6145

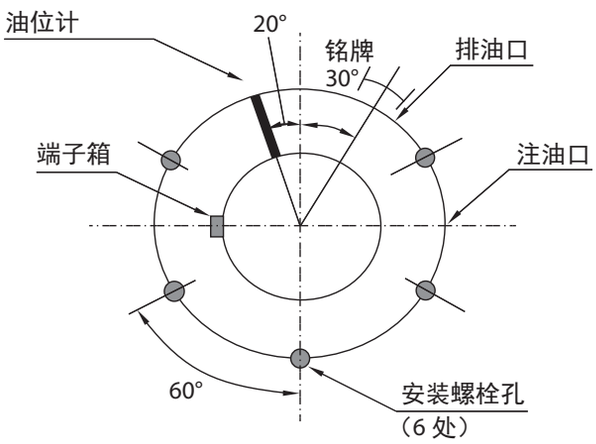

图 F37

机座号	6160、6165

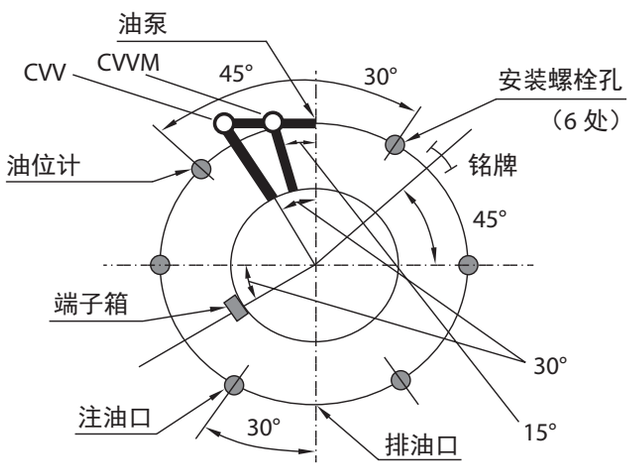

图 F38

机座号	6170、6175 6180、6185

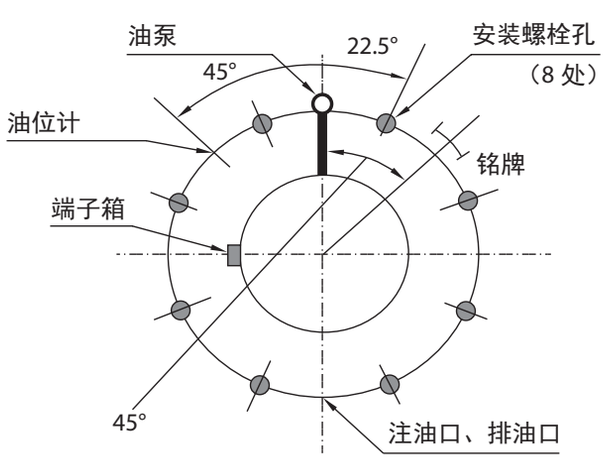

图 F39

机座号	6190、6195

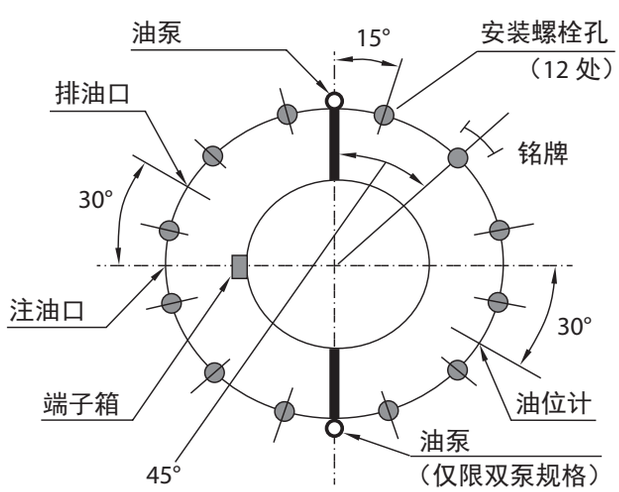

图 F40

注）1.2 级型在机座号后带 DA、DB、DC。
2.2 级型的配管和端子箱的位置有可能不同。
3. ▬ 表示配管，○表示油标。
4. 采用脂润滑时，不附带油润滑用零件（油泵、油位计等）。
5. 机座号 6275 请咨询本公司。

立式位置关系

机座号	6205 6215 6225（单泵规格） 6235（单泵规格） 6245（单泵规格）

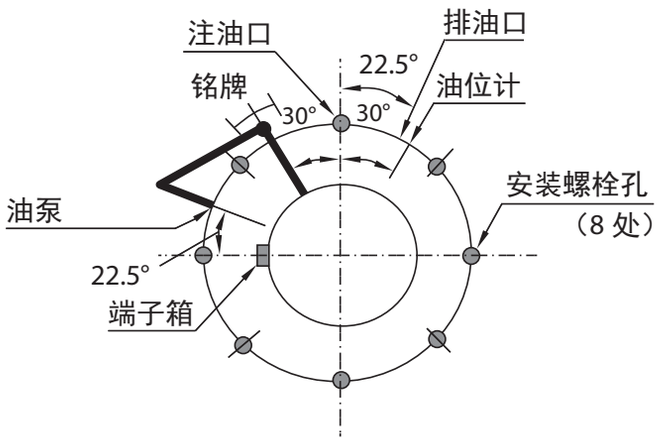

图 F41

机座号	6225（双泵规格） 6235（双泵规格） 6245（双泵规格）

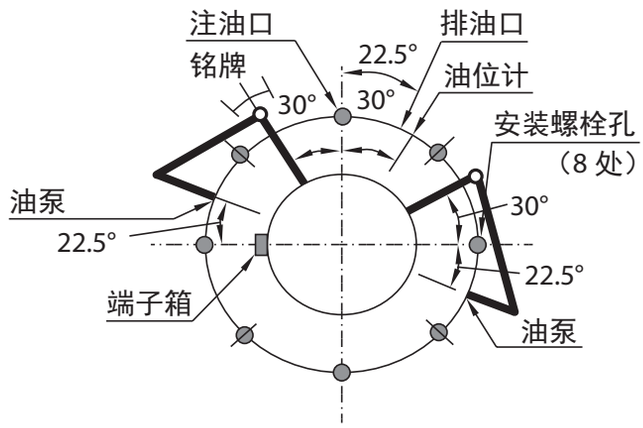

图 F42

机座号	6255

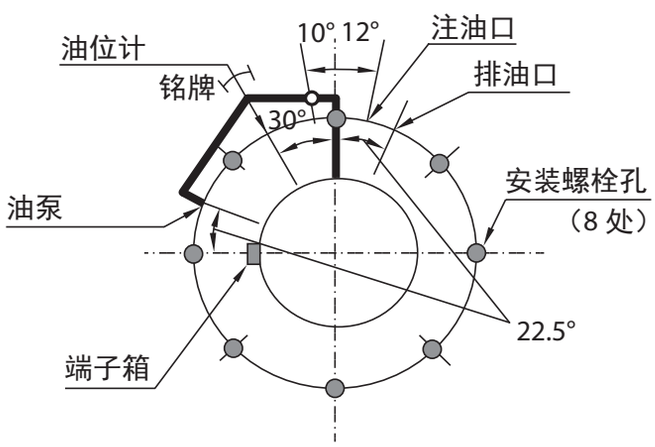

图 F43

机座号	6265

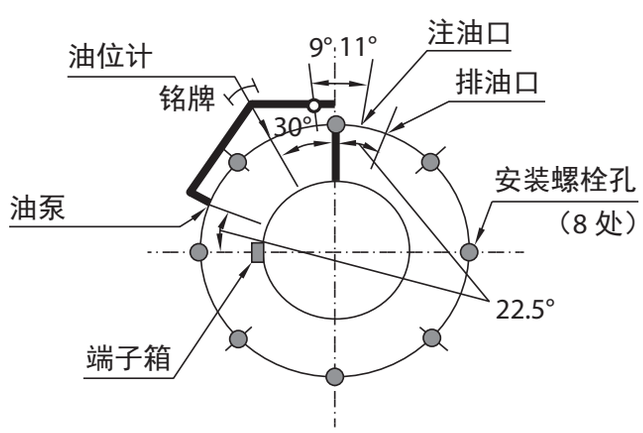

图 F44

注）1.2 级型在机座号后带 DA、DB、DC。
2.2 级型的配管和端子箱的位置有可能不同。
3. ▬ 表示配管，○表示油标。
4. 采用脂润滑时，不附带油润滑用零件（油泵、油位计等）。
5. 机座号 6275 请咨询本公司。

法兰安装型 • 装配资料

■关于法兰安装型（型式：CNFM，CHFM，CNF，CHF 等）装配时的注意事项

1. 法兰安装型的概要

・CYCLO 减速机的法兰安装型在装配时，利用机座紧固螺栓安装在应用机械上。
通常，机座紧固螺栓是将 CYCLO 减速机的“外壳”和“机座”及“输入过渡法兰（或中间盖）”紧固在一起的螺栓。法兰安装型的机座紧固螺栓除了起到上述作用外，还将“应用机械的安装板”也紧固在一起。

・用机座紧固螺栓紧固在“应用机械的安装板”时，先拆下机座紧固螺栓和螺母。（拧松螺母将其取下后，螺栓的轴力消失。）
拆下该紧固螺栓和螺母时，在作业中请遵守以下注意事项。

・另外，为了防止拆下机座紧固螺栓后减速部被分解，在机座紧固螺栓的 2 个位置（对角）安装了防分解螺母。

2. 注意事项

①一般不要拆下防分解螺母。
若拆下防分解螺母，就有可能造成外壳、机座、输入过渡法兰、电机等分解。
若发生分解，可能会因各部件掉落而造成受伤，请加以注意。

②只凭减速机的 2 处防分解螺母还无法获得充分的机座紧固力。拆下机座紧固螺栓和螺母然后设置到应用机械时，若各配合面出现间隙，就有可能漏油，因此请勿在拆下机座紧固螺母后仅用防分解螺母紧固的状态下长期放置。

③采取的防分解措施设想从应用机械侧进行螺母紧固。
若应用机械的安装部为内螺纹，采用嵌入螺栓等设置减速机时，为进行特别应对，需要在机座紧固螺栓以外的部分采取防分解措施，请咨询本公司（另行估价）。另外，还备有输入过渡法兰（或中间盖）的机座紧固螺栓部为内螺纹的机型。此时，若安装部为内螺纹则不能安装在应用机械上，请事先咨询本公司。

④交货时，有可能在机座紧固螺栓用螺母和外壳之间装配了尺寸不一致的螺母。该螺母为垫片代用螺母，安装到应用机械时请先将其拆除。该垫片代用螺母有以下用途。

・机座紧固螺栓用螺母紧固时，防止外壳接触面受损伤。避开机座紧固螺栓的无螺纹部分。

⑤双轴型的机座号 616# 以上时，拆下风扇罩后，请取下机座紧固螺栓和螺母。

⑥拧松螺母时，机座紧固螺栓有可能跟着旋转，请加以注意。

⑦机座紧固螺栓和螺母请用第 3 节表中相应螺纹尺寸的紧固扭矩进行紧固。

⑧有些机型在靠近外壳镶嵌直径的部分，有堆焊或螺塞等突起。
若应用机械侧的部件位于外壳镶嵌直径的内侧，就可能会发生冲突，请咨询本公司。

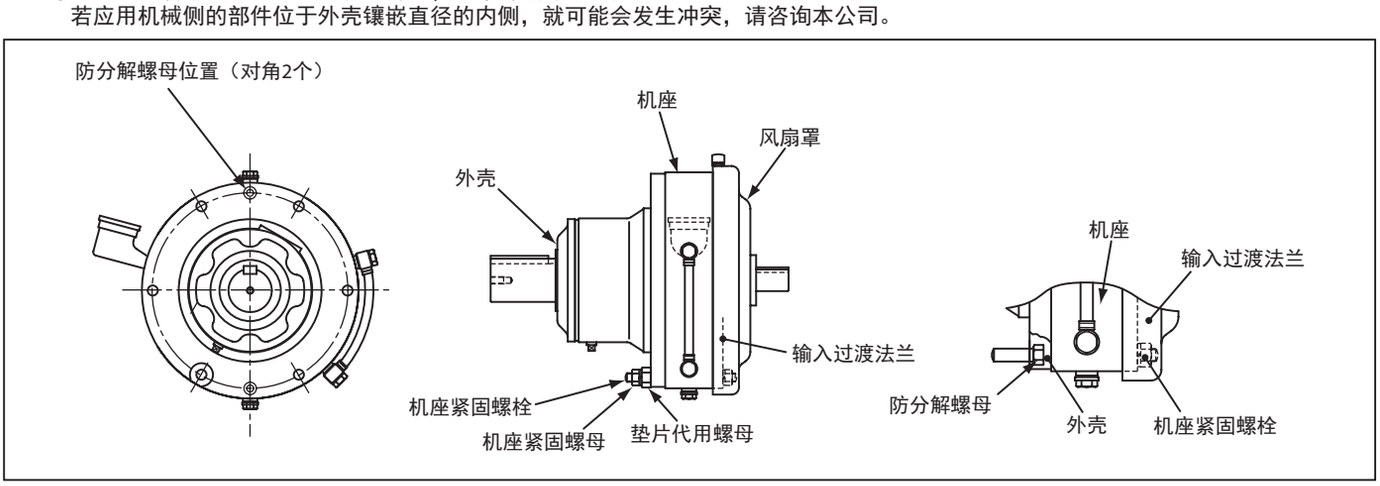

3. 机座紧固螺栓和螺母的紧固扭矩

将减速机安装到应用机械时，请用下表的紧固扭矩紧固机座紧固螺栓和螺母。

CYCLO 机座号（前三位）	规格	紧固扭矩 [N・m]
606	M6	11
607		
608	M8	25
609		
610		
611		
612	M10	55
613		
614		
616	M12	96
617		
618		
619		

CYCLO 机座号（前三位）	规格	紧固扭矩 [N・m]
620	M16	219
621	M18	298
622	M20	475
623		
624	M24	794
625		
626	M30	1590

注）客户自备螺栓螺母时，请采用与自备螺栓螺母相适合的紧固扭矩。

紧固机座紧固螺母后，防分解螺母的轴力将发生改变，有可能造成防分解螺母松动。
初步安装在装置上后，若要拆下 CYCLO 减速机，请确认防分解螺母的紧固状态。

4. 安装例

从机座紧固螺栓上拧下机座紧固螺栓用螺母。请勿拆下防分解螺母。
请在此状态下安装到应用机械上，按上一页的紧固扭矩紧固机座紧固螺栓用螺母。

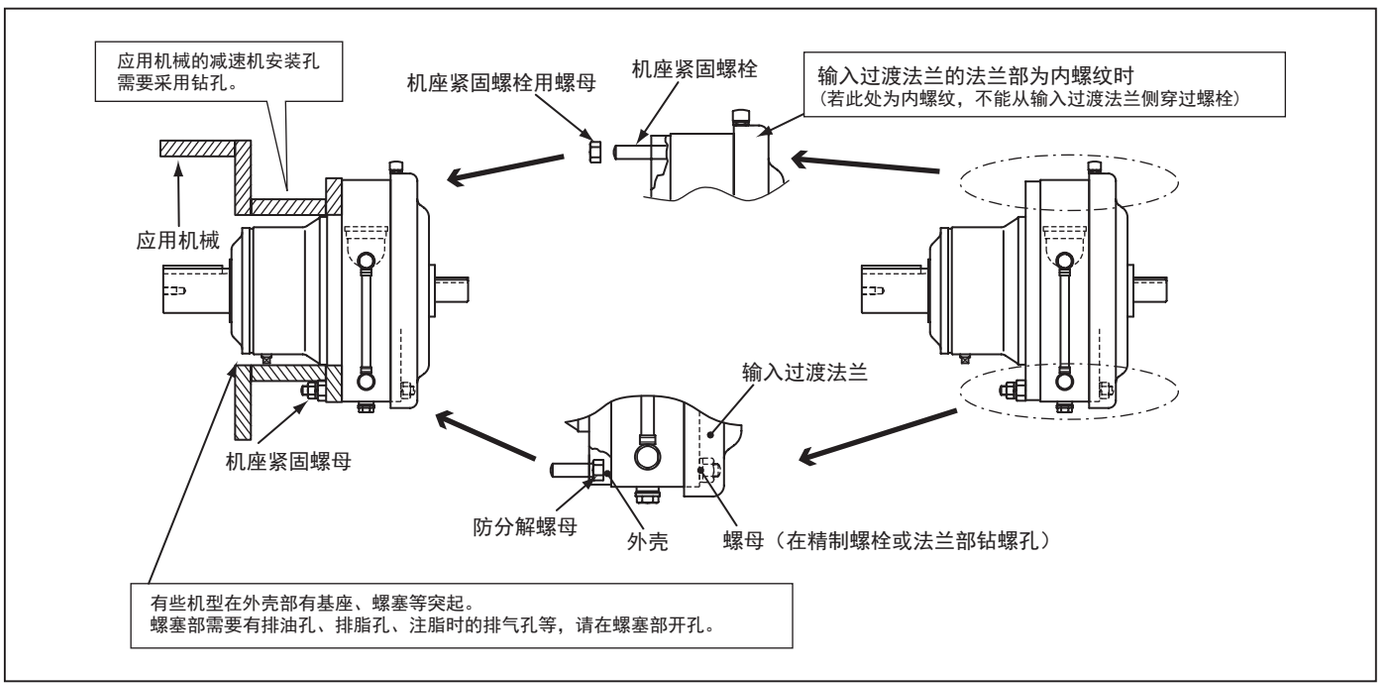

许可输入转速

表示用变频驱动的电机或伺服电机运转 CYCLO 减速机时的许可输入转速。
使用时，还需遵守以下注意事项。

注意事项

1．适用条件

- 环境温度　　40℃以下
- 负　　载　　均匀负载、每天运转 10 小时
- 润 滑 油　　机座号：6060 ～ 6125　Nipeco BEN10-No.2
  （参见 F12、F13 页）　机座号：6130 ～ 6265　ISO VG150 Mild EP OIL（标准润滑油）

2．适用注意事项

① 下表为卧式及机座号 6125 以下立式的许用输入转速。机座号 6130 以上立式请咨询本公司。
② 机座号带 * 的组合要在 1750r/min 以上使用时，请务必在订购时将此意向告知本公司。
③ CYCLO 减速机是以标准三相电机的输入转速为基础进行设计的，若输入转速超过此转速，油封、润滑油会加速劣化，噪音、振动将变大，请加以注意。
④ 在上述适用条件以外使用时，请咨询本公司。
⑤ 关于下表以外的组合，请咨询本公司。

表 F22 CYCLO 减速机的许用输入转速（以 4P・6P 的电机容量表示）

【4P 电机】

电机 kW	减速比 6	8	11	13	15	17	21	25	29	35	43	51	59	71	87	119
0.1	6060	6060	6060	6060	6060	6060	6060	6060	6060	6060	6065	6070	6070	6080	6085	
0.2	6060	6060	6060	6060	6060	6060	6065	6070	6070	6070	6075	6085	6085	6090	6090	6100
0.4	6080	6080	6080	6080	6080	6080	6085	6085	6085	6090	6090	6095	6100	6105	6105	
0.75	6090	6090	6090	6090	6090	6090	6090	6095	6095	6095	6100	6105	6110	6115	6115	
1.5	6100	6100	6100	6100	6100	6100	6105	6105	6105	6115	6115	6120	6125	6130	6135	
2.2	6110	6110	6110	6110	6110	6110	6115	6115	6115	6120	6125	6135	6135	6145	6160	
3.7	6120	6120	6120	6120	6120	6125	6125	6125	6130	6135	6145	6145	6160	6165	6165	
5.5	*6130	*6130	6130	6130	6130	6135	6135	6135	6140	6145	6160	6165	6165	6175	6175	
7.5	*6130	*6130	6130	6130	6135	6135	6145	6145	6145	6165	6165	6170	6175	6180	6185	
11	*6135	*6135	6135	6140	6140	6145	6160	6165	6165	6170	6175	6180	6185	6190	6195	
15	6160	6160	6160	6165	6165	6165	6165	6170	6175	6180	6185	6185	6195	6195	6205	
18.5	6175	6175	6175	6175	6175	6175	6175	6175	6180	6185	6185	6195	6195		6215	
22	6175	6175	6175	6175	6175	6175	6175	6180	6185	6185	6195		6205		6225	
30			6185	6185	6185	6185	6185	6185	6195	6195	6205		6215			
37			6195	6195	6195	6195	6195	6195	6195		6215		6225			
45			6195	6195	6195	6195	6195	6195	6205		6215					
55			6205		6205		6205		6215		6225					
75			6225		6225		6225		6225							

白字 3600r/min（卧式、立式共用）　黑字 2500r/min（仅限卧式）　黑字 2200r/min（仅限卧式）
白字 3600r/min（仅限卧式）　黑字 2400r/min（仅限卧式）　黑字 1800r/min（仅限卧式）
白字 3300r/min（仅限卧式）

【6P 电机】

电机 kW	减速比 6	8	11	13	15	17	21	25	29	35	43	51	59	71	87	119
15													6205		6225	
18.5											6195		6215		6225	
22											6205		6215		6245	
30							6190		6205		6215		6235		6255	
37					6190		6195		6215		6225		6245		6255	
45					6205		6205		6215		6235		6245		6265	
55			6205		6205		6215		6225		6245		6255			
75			6235		6235		6235		6245		6255		6265			
90			6235		6235		6235		6245		6265					
110			6245		6245		6245		6255		6265					
132			6255		6255		6255		6265							

白字 1800r/min（仅限卧式）　黑字 1500r/min（仅限卧式）　黑字 1200r/min（仅限卧式）

M E M O

电机特性表

表 F23 GB2 效率三相电机

电机机座号	极数	4P											
	电源	220V 50Hz						380V 50Hz					
	输出 (kW)	额定电流 (A)	最大扭矩 (%)	起动扭矩 (%)	起动电流 (A)	转速 (r/min)	效率 (%)	额定电流 (A)	最大扭矩 (%)	起动扭矩 (%)	起动电流 (A)	转速 (r/min)	效率 (%)
N-80M	0.75	3.46	402	383	21.1	1430	84.7	2.00	402	383	12.2	1430	84.7
N-90S	1.1	4.49	343	296	28.6	1430	85.4	2.59	343	296	16.5	1430	85.4
N-90L	1.5	6.10	338	304	37.0	1420	85.4	3.52	338	304	21.4	1420	85.4
N-100L	2.2	8.58	418	344	68.3	1440	88.6	4.96	418	344	39.4	1440	88.6
N-112S	3.0	11.3	365	316	80.1	1430	87.8	6.50	365	316	46.3	1430	87.8
N-112M	3.7	13.5	378	266	105	1460	89.6	7.80	378	266	60.6	1460	89.6
N-132S	5.5	-	-	-	-	-	-	11.5	471	316	109	1460	90.6
N-132M	7.5	-	-	-	-	-	-	15.8	315	213	97.9	1460	90.8
N-160M	11	-	-	-	-	-	-	22.3	283	200	129	1460	91.4
N-160L	15	-	-	-	-	-	-	30.5	304	230	198	1470	92.6
N-180MS	18.5	-	-	-	-	-	-	35.6	338	245	275	1480	94.0
N-180M	22	-	-	-	-	-	-	41.9	284	206	275	1480	93.5
N-180L	30	-	-	-	-	-	-	58.9	344	239	431	1480	94.3
N-200L	37	-	-	-	-	-	-	70.5	325	239	522	1480	94.2
N-200LL	45	-	-	-	-	-	-	84.0	370	285	694	1480	94.6
N-225S	55	-	-	-	-	-	-	99.5	369	323	888	1480	95.0

端子箱规格

■端子箱安装位置、方向

●电机的端子箱安装方向可从标准安装方向以 90° 间隔进行变更，订购时请按下图指定端子箱安装方向。（立式、低速轴方向垂直向下时，请在下图的低速轴垂直向下旋转的状态下进行指定

引出口方向	端子箱安装位置（电机水平状态、从低速轴侧观察时）		端子箱安装位置（电机水平状态、从低速轴侧观察时）	
	左侧	右侧	上侧	下侧
A 式	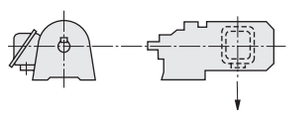	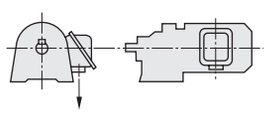	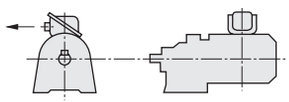	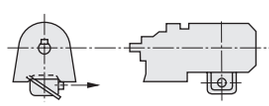
B 式	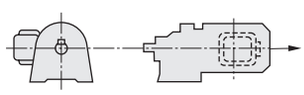	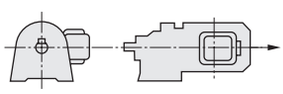	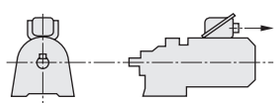	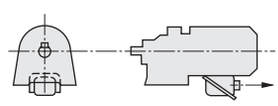
C 式	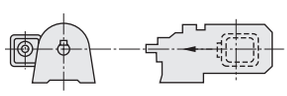	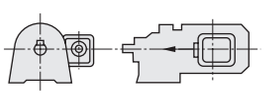	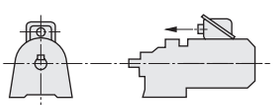	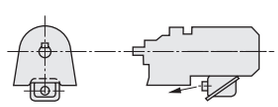
D 式	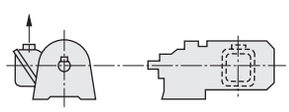	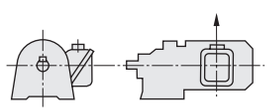	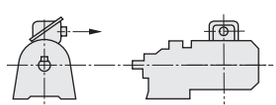	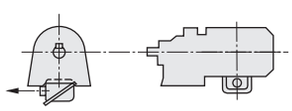

注）↓表示电机端子箱导线、引出口方向。

■标准出厂时的端子箱安装位置和引出方向

	卧式（低速轴方向水平）	立式（低速轴方向垂直向下）
端子箱安装位置	左侧	左侧
引出口方向	A	A

电机风扇罩

■电机风扇罩安装详细说明

在设计齿轮电机的安装空间时，请考虑下表的 FA 或 FB 尺寸。

（1）FA 尺寸…安装于装置上的状态下拆除风扇罩或制动器罩所需的尺寸。

（2）FB 尺寸…考虑通风所需的最小空间。

注） 1．拆除风扇或制动器罩时，需要从装置上拆下齿轮电机。
2．电机风扇后部的墙壁密闭时的最小空间。

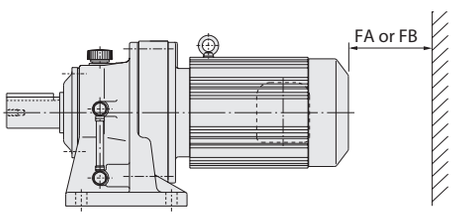

表 F24　FA 及 FB 尺寸一览表

单位：mm

规格 / 容量	GB2 效率三相电机 三相超高效变频电机			
	无制动器室内		带制动器室内	
	FA	FB	FA	FB
0.1kW×4P	—	—	—	—
0.2kW×4P	—	—	—	—
0.25kW×4P	—	—	—	—
0.4kW×4P	—	—	—	—
0.55kW×4P	—	—	—	—
0.75kW×4P	58	20	122	20
1.1kW×4P	59	20	128	20
1.5kW×4P	59	20	128	20
2.2kW×4P	60	20	138	20
3.0kW×4P	60	20	138	20
3.7kW×4P	63	25	153	25
5.5kW×4P	63	25	153	25
7.5kW×4P	84	30	189	30
11kW×4P	84	30	189	30
15kW×4P	107	30	242	30
18.5kW×4P	134	30	308	30
22kW×4P	134	30	308	30
30kW×4P	134	30	308	30
37kW×4P	134	30	345	30
45kW×4P	171	30	376	30
55kW×4P	171	30	—	—

■电机制动器规格

表 F25　电磁制动器规格和适用电机输出

a）4 极电机

制动器型号	电机容量 GB2效率三相电机（kW）	制动扭矩（动摩擦扭矩）（N·m）	制动时的动作延迟时间（秒） 普通制动电路（同时切断电路）	变频用普通制动电路（分别切断电路）	紧急制动电路	许可做功量 E_0 (J/min)	间隙调整前的做功量 ($\times10^7$J)	总做功量 E_1 ($\times10^7$J)	间隙 规定值（初始值）（mm）	间隙 极限值（mm）	结构图
FB-1E	0.75	7.5	0.25～0.45	0.15～0.25	0.01～0.03	2580	11.6	38.7	0.25～0.35	0.6	图F68，79
FB-1HE	1.1	11	0.45～0.65	0.25～0.35		3360	20.8	46.3		0.75	图F69，80
FB-2E	1.5	15	0.35～0.55	0.15～0.25							
FB-3E	2.2	22	0.75～0.95	0.4～0.5	0.02～0.04	5720	26.3	105.3		0.85	图F70，81
FB-4E	3.0	30	0.65～0.85	0.3～0.4							
FB-5E	3.7	40	1.1～1.3	0.4～0.5		6900	57.4	382.8	0.35～0.45	1.0	图F71，82
FB-8E	5.5	55	1.0～1.2	0.3～0.4							
FB-10E	7.5	80	1.8～2.0	0.6～0.7		10800	110.2	551.1		1.2	图F72，83
FB-15E	11	110	1.6～1.8	0.5～0.6							
FB-20	15	150	—	—	0.06～0.14	22440	191.6	1150	0.6～0.7	1.5	图F73，84
FB-30	18.5	190			0.03～0.11						图F74，85
	22	220									
	30	200									
ESB-250	—	212			0.065	30672	52.0	267	0.7	2.0	图F75，86
	37	266									
	45	320									

b）6 极电机

制动器型号	电机容量 GB2效率三相电机（kW）	制动扭矩（动摩擦扭矩）（N·m）	制动时的动作延迟时间（秒） 普通制动电路（同时切断电路）	变频用普通制动电路（分别切断电路）	紧急制动电路	许可做功量 E_0 (J/min)	间隙调整前的做功量 ($\times10^7$J)	总做功量 E_1 ($\times10^7$J)	间隙 规定值（初始值）（mm）	间隙 极限值（mm）	结构图
FB-30	15	220	—	—	0.03～0.11	22440	191.6	1150.0	0.6～0.7	1.5	图F74，85
	18.5	190									
	22	220									
ESB-250	—	212			0.065	30672	52.0	267.0	0.7	2.0	图F75，86
	—	266									
	30	320									
	37	372									

・本表为采用标准规格制动器时的规格。采用特殊规格制动器时的规格可能与本表不同。
・刚开始使用时，由于摩擦面的原因，有可能达不到规定的制动扭矩。此时，请尽量在轻负载条件下，通过制动器 ON、OFF，进行摩擦面的磨合。
・需要改善升降装置及停止精度时，请采用紧急制动电路。
・由于制动器结构上的原因，电机运转时可能产生制动衬片的摩擦声，但不会对制动器性能造成特别影响。
・由于制动器结构上的原因，使用变频器进行运转时，制动器部可能会发出很大的噪音，但对制动器性能不会产生特别影响。
・长期低速运转 GB2 效率三相电机时，风扇的冷却效果将降低，从而造成制动器温度大幅上升。在此种方式下，请使用 AF 变频电机。
・在超过许可做功量 E_0 的使用方式下，制动器可能无法使用（制动不良）。请参见 B20 表 B16，确认制动做功量在许可做功量 E_0 以下。（紧急停止时也请一并确认。）
・ESB 型制动器的整流器与主机分开设置。请使用 (HD-110M3)（整流器参见 F62 图 F76、F66 图 F86）。整流器为室内用，请设置在不会受到水淋的场所。

电机制动器

■电机制动器规格

表 F26 制动器电流值

制动器型号	AC200V/50,60Hz			AC220V/60Hz			AC400V/50,60Hz			AC440V/60Hz		
	制动器电压 V_{dc2} (V)	制动器电流 I_{dc2} (A)	整流器电流 I_{ac1} (A)	制动器电压 V_{dc2} (V)	制动器电流 I_{dc2} (A)	整流器电流 I_{ac1} (A)	制动器电压 V_{dc2} (V)	制动器电流 I_{dc2} (A)	整流器电流 I_{ac1} (A)	制动器电压 V_{dc2} (V)	制动器电流 I_{dc2} (A)	整流器电流 I_{ac1} (A)
FB-01A1	DC90	0.12	0.11	DC99	0.13	0.12	DC180	0.06	0.04	DC198	0.07	0.05
FB-02A1		0.2	0.2		0.2	0.2		0.08	0.07		0.09	0.1
FB-05A1		0.2	0.2		0.2	0.2		0.08	0.07		0.09	0.1
FB-1D		0.2	0.2		0.3	0.2		0.1	0.1		0.2	0.1
FB-1E		0.2	0.2		0.3	0.2		0.1	0.1		0.2	0.1
FB-1HE		0.5	0.4		0.5	0.4		0.2	0.2		0.3	0.2
FB-2E												
FB-3E		0.6	0.5		0.6	0.5		0.3	0.2		0.3	0.3
FB-4E												
FB-5E		0.9	0.7		1.0	0.8		0.5	0.4		0.5	0.4
FB-8E												
FB-10E		1.1	0.8		1.2	0.9		0.6	0.4		0.6	0.5
FB-15E												
FB-20	DC180/DC90	1.8/0.9	1.8/0.7	DC198/DC99	2.0/1.0	2.0/0.8	DC360/DC180	0.9/0.5	0.9/0.4	DC398/DC198	1.0/0.5	1.0/0.4
FB-30												
ESB-250	DC180/DC90	2.0/1.0	2.0/0.8	DC198/DC99	2.2/1.1	2.2/0.9	-	-	-	-	-	-

制动器型号	AC380V/50,60Hz		
	制动器电压 V_{dc2} (V)	制动器电流 I_{dc2} (A)	整流器电流 I_{ac1} (A)
FB-1E	DC171	0.1	0.1
FB-1HE		0.2	0.2
FB-2E			
FB-3E		0.3	0.2
FB-4E			
FB-5E		0.4	0.3
FB-8E			
FB-10E		0.5	0.4
FB-15E			
FB-20	DC342/DC171	0.8/0.4	0.8/0.3
FB-30			

・FB-20、FB-30、ESB250 的制动器电压 Vdc2 及制动器电流 Idc2 表示瞬时值 [过励磁时]/ 正常值。其中，过励磁时间为 0.45 ～ 0.6sec[FB-20,FB-30]、0.4 ～ 1.2sec[ESB250]。

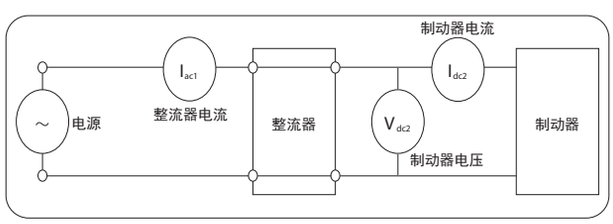

■使用紧急制动电路时的注意事项

通过紧急制动电路使用制动器时，请注意以下事项。

- 为了保护紧急制动电路用触点免受制动器动作时产生的浪涌电压危害，请连接压敏电阻（保护元件）。
- 紧急制动电路触点的配线请连接至制动器电源触点的次级侧。否则，可能无法保护触点。
- 紧急制动电路用触点使用交流电磁开关时，请参见表 F42。

另外，需要多个触点时，请注意以下几点。

- 电磁接触器的触点请串联连接。
- 压敏电阻（VR）请以最短距离连接。

表 F27 使用紧急制动电路时的推荐部件型号（使用交流电磁接触器时）

AC 电压	制动器型号	推荐接触器型号				推荐接触器触点容量（DC-13 级）		推荐压敏电阻（接触器触点保护用）			
		富士电机机器控制（株）制		三菱电机（株）制				压敏电阻型号	最大许用电路电压	压敏电阻电压	额定功率
200V 220V	FB-01A1	SC-05	串联触点数 1（0.7A）	S-N11 或 S-N12	串联触点数 1（1.2A）	DC 110V	0.4A 以上	TND07V-471KB00AAA0	AC300V	470V（423 ～ 517V）	0.25W
	FB-02A1						0.5A 以上				
	FB-05A1										
	FB-1D						0.7A 以上	TND10V-471KB00AAA0			0.4W
	FB-1E										
	FB-1HE	SC-05	串联触点数 2（3.0A）	S-N11 或 S-N12	串联触点数 2（3.0A）		1.5A 以上	TND14V-471KB00AAA0			0.6W
	FB-2E										
	FB-3E										
	FB-4E										
	FB-5E	SC-05	串联触点数 3（4.0A）	S-N18	串联触点数 3（5.0A）		3.0A 以上				
	FB-8E										
	FB-10E	SC-5-1	串联触点数 3（10A）	S-N20 或 S-N21	串联触点数 3（10A）		5.5A 以上	TND20V-471KB00AAA0			1.0W
	FB-15E										
	FB-20						4.5A 以上				
	FB-30										
	ESB-250										
400V 440V	FB-01A1	SC-05	串联触点数 1（0.25A）	S-N11 或 S-N12	串联触点数 2（0.5A）	DC 220V	0.2A 以上	TND10V-821KB00AAA0	AC510V	820V（738 ～ 902V）	0.4W
	FB-02A1	SC-05	串联触点数 2（0.4A）				0.3A 以上				
	FB-05A1										
	FB-1D	SC-05	串联触点数 3（2.0A）	S-N11 或 S-N12	串联触点数 3（2.0A）		0.5A 以上	TND14V-821KB00AAA0			0.6W
	FB-1E										
	FB-1HE						1.0A 以上	TND20V-821KB00AAA0			1.0W
	FB-2E										
	FB-3E										
	FB-4E										
	FB-5E			S-N18	串联触点数 3（2.0A）		1.5A 以上				
	FB-8E										
	FB-10E	-	-	S-N20 或 S-N21	串联触点数 3（4.0A）		3.0A 以上				
	FB-15E										
	FB-20						2.5A 以上				
	FB-30										

- 推荐接触器型号为富士电机机器控制（株）及三菱电机（株）生产的产品，其他公司的产品若性能相同则也可使用。
- 推荐接触器触点容量为电气开关耐久性（寿命）约 200 万次时的值。
- 推荐接触器产品中，三菱电机（株）生产的 S-N11 有 1 个辅助触点、S-N18 无辅助触点。因变频驱动等需要 2 个以上辅助触点时，请加以注意。（表 F42 记载的其他接触器的辅助触点有 2 个以上）
- 推荐压敏电阻型号为日本 CHEMI-CON（株）生产的产品，其他公司的产品若性能相同也可使用。
- FB-20、30 及 ESB-250 的接触器触点保护用压敏电阻内置于整流器。

紧急制动电路中的触点连接例

FB-01A1～15E时

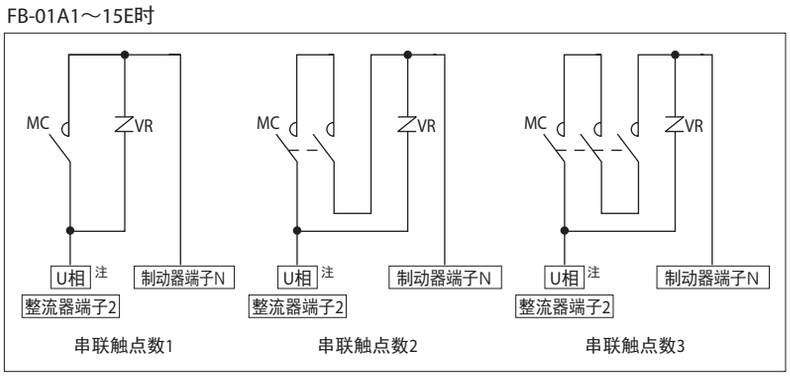

FB-20～30、ESB-250时

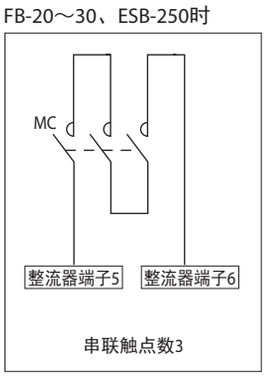

注）变频驱动时，请连接至 R 相。

电机制动器

采用紧急制动电路后制动时间缩短的原因

普通制动电路（标准电路）与紧急制动电路的不同之处如图 F61 及图 F62 所示。
图 F63 及图 F64 表示普通制动电路（标准电路）及紧急制动电路中电流衰减的状况。

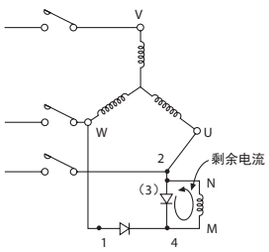

图 F61　标准电路图

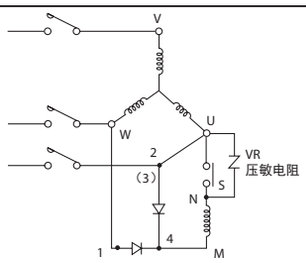

图 F62　紧急制动电路

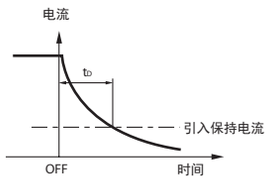

图 F63　标准电路的电流衰减曲线

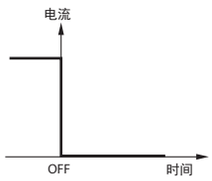

图 F64　紧急制动电路的电流衰减曲线

制动线圈具有电感 L，因此对于图 F61 的标准电路，即使将电源置于 OFF，因 L 内蓄积有电能，也会产生剩余电流。该剩余电流的衰减曲线如图 F63 所示。因此，连接到图 F62 的紧急制动电路后，如果在电源 OFF 的同时断开 S，由于与制动线圈未形成闭合电路，剩余电流不会像图 F64 那样流动。

因此，制动时间缩短为 tD，变为紧急制动。也就是说，所谓紧急制动电路，就是在电源 ON、OFF 的同时使制动线圈 ON、OFF，从而不产生剩余电流的电路。（为保护整流器及触点 S，请务必使用 VR 压敏电阻。）

图 F65 （参考）整流器内部电路图

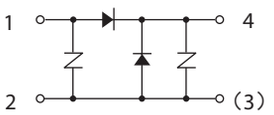

■制动做功量、制动时间的计算

○制动做功量　E_B（J，kgf·m）

根据电机转速及负载条件的不同，制动器的制动做功量会发生很大变化。制动做功量可由以下公式计算

【SI 单位制】

$$E_B = \frac{(J_L + J_M) \cdot N^2}{182} \times \frac{T_B}{T_B \pm T_R} \quad (J)$$

J_L ：带制动器电机以外的总转动惯量［换算至电机轴］(kg·m²)
J_M ：带制动器电机的转动惯量 (kg·m²)
N ：制动时的电机转速 (r/min)
T_B ：制动扭矩 (N·m)
T_R ：负载的阻力扭矩 (N·m)

【重力单位制】

$$E_B = \frac{(GD^2_L + GD^2_M) \cdot N^2}{7150} \times \frac{T_B}{T_B \pm T_R} \quad (kgf \cdot m)$$

GD^2_L：带制动器电机以外的总 GD²［换算至电机轴］(kgf·m²)
GD^2_M：带制动器电机的 GD²(kgf·m²)
N　：制动时的电机转速 (r/min)
T_B　：制动扭矩 (kgf·m)
T_R　：负载的阻力扭矩 (kgf·m)

T_R 的符号 ＋：将电源 OFF 后，负载扭矩起到制动器作用时（＋负载）
　　－：将电源 OFF 后，负载扭矩未起到制动器作用时（－负载）

另外，请根据制动做功量E_B和每分钟的制动次数（补充），求出每分钟的做功量，确认其在许用做功量E_0以下。另外，对于用变频器等减速后再用制动器制动的使用方法，请考虑停电等造成的紧急停止，计算高速旋转下的制动能量。
对于超过许用做功量的使用方法，可能会因制动器摩擦面的异常发热造成的烧损、摩擦面变形及异常摩耗、制动扭矩降低、制动衬片破损等，导致制动器不能使用。
制动器许用做功量是确认制动器摩擦面温度上升的指标。同时，请对齿轮电机的起动/停止频率进行探讨。补充）制动频率为数分钟至数小时1次时，请按1分钟1次计算做功量。

○制动时间　t_B（sec）

采用制动器制动的停止时间可用以下公式计算。

【SI 单位制】

$$t_B = \frac{(J_L + J_M) \times N}{9.55 \times (T_B \pm T_R)} + t_D \quad (sec)$$

J_L ：带制动器电机以外的总转动惯量［换算至电机轴］(kg·m²)
J_M ：带制动器电机的转动惯量 (kg·m²)
N ：制动时的电机转速 (r/min)
T_B ：制动扭矩 (N·m)
T_R ：负载的阻力扭矩 (N·m)
t_D ：动作延迟时间 (sec)

【重力单位制】

$$t_B = \frac{(GD^2_L + GD^2_M) \times N}{375 \times (T_B \pm T_R)} + t_D \quad (sec)$$

GD^2_L：带制动器电机以外的总 GD²［换算至电机轴］(kgf·m²)
GD^2_M：带制动器电机的 GD²(kgf·m²)
N　：制动时的电机转速 (r/min)
T_B　：制动扭矩 (kgf·m)
T_R　：负载的阻力扭矩 (kgf·m)
t_D　：动作延迟时间 (sec)TR

＋：将电源 OFF 后，负载扭矩起到制动器作用时（＋负载）
－：将电源 OFF 后，负载扭矩未起到制动器作用时（－负载）

○制动衬片寿命　Z_L（次）

制动器的制动衬片在使用时将发生磨损。制动衬片的磨损根据表面压力、滑动速度、环境条件、温度等的不同而有很大变化，精确计算使用寿命较为困难，但可用以下公式近似地求出寿命次数。

$$Z_L = \frac{E_t}{E_B}$$（次）

E_t：总做功量 (J)

■电机制动器的结构

注）制动器释放装置的结构请参见 F67 页。

图 F66　FB-01A1、02A1、05A1（室内型）
（FB-01A1 无风扇）

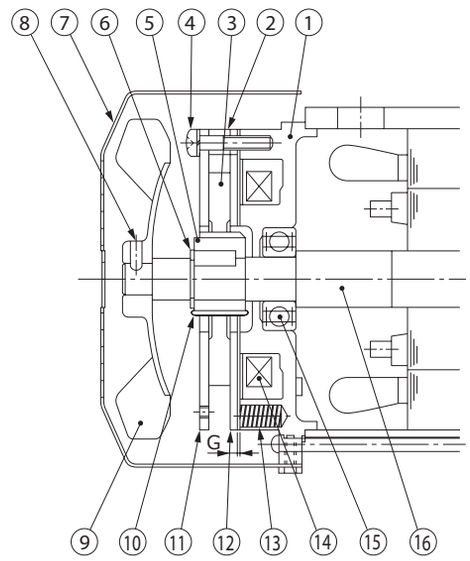

编号	零件名称
1	固定铁芯
2	垫片
3	制动摩擦片
4	安装螺栓
5	轴套
6	轴用C型挡圈
7	风扇罩
8	风扇固定螺栓
9	风扇
10	板簧
11	固定板
12	可动铁芯
13	弹簧
14	电磁线圈
15	轴承
16	电机轴

注）FB-01A1不附带⑧⑨。

图 F67　FB-1D（室内型）

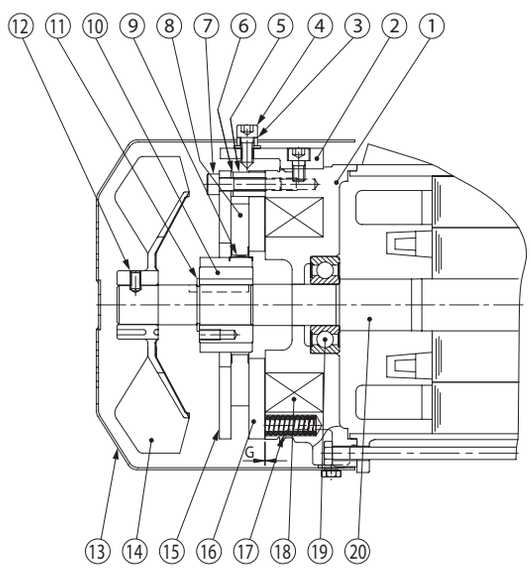

编号	零件名称
1	固定铁芯
2	释放装置
3	手动释放安全垫圈
4	制动释放螺栓
5	垫片
6	间隙调整垫片
7	安装螺栓
8	制动摩擦片
9	板簧
10	轴套
11	轴用C型挡圈
12	风扇固定螺栓
13	风扇罩
14	风扇
15	固定板
16	可动铁芯
17	弹簧
18	电磁线圈
19	轴承
20	电机轴

图 F68　FB-IE（室内型）

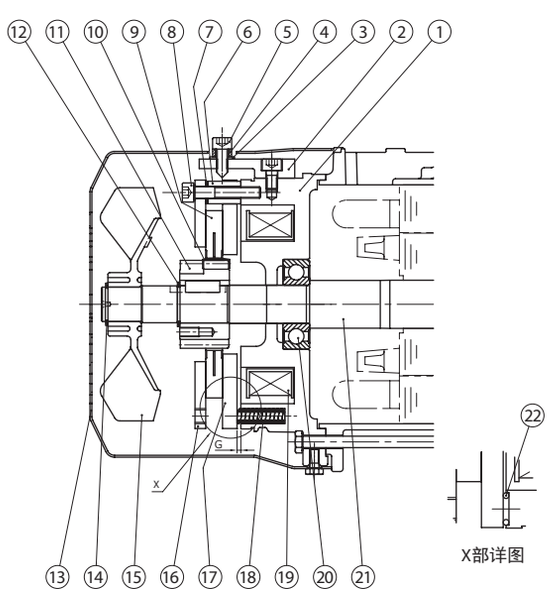

编号	零件名称
1	固定铁芯
2	释放装置
3	密封垫圈
4	手动释放安全垫圈
5	制动释放螺栓
6	垫片
7	间隙调整垫片
8	安装螺栓
9	制动摩擦片
10	板簧
11	轴套
12	轴用C型挡圈
13	风扇罩
14	轴用C型挡圈
15	风扇
16	固定板
17	可动铁芯
18	弹簧
19	电磁线圈
20	滚珠轴承
21	电机轴
22	缓冲材料

电机制动器

图 F69 FB-1HE、2E（室内型）

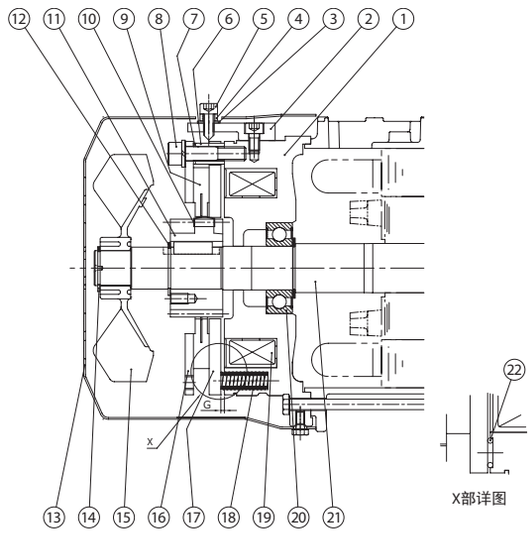

编号	零件名称
1	固定铁芯
2	释放装置
3	密封垫圈
4	手动释放安全垫圈
5	制动释放螺栓
6	垫片
7	间隙调整垫片
8	安装螺栓
9	制动摩擦片
10	板簧
11	轴套
12	轴用C型挡圈
13	风扇罩
14	轴用C型挡圈
15	风扇
16	固定板
17	可动铁芯
18	弹簧
19	电磁线圈
20	滚珠轴承
21	电机轴
22	缓冲材料

图 F70 FB-3E、4E（室内型）

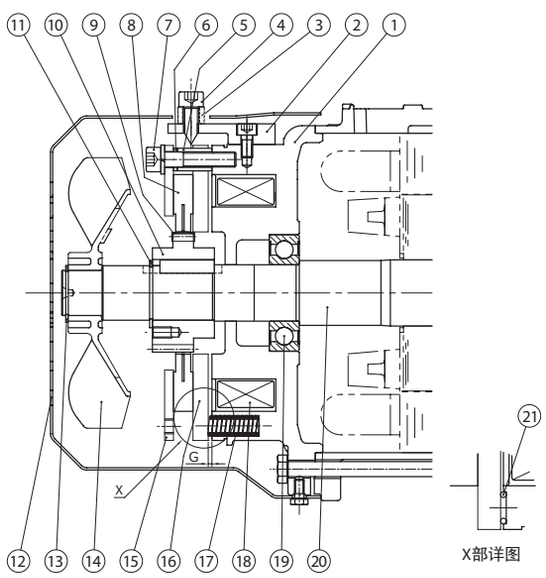

编号	零件名称
1	固定铁芯
2	释放装置
3	手动释放安全垫圈
4	制动释放螺栓
5	垫片
6	间隙调整垫片
7	安装螺栓
8	制动摩擦片
9	板簧
10	轴套
11	轴用C型挡圈
12	风扇罩
13	轴用C型挡圈
14	风扇
15	固定板
16	可动铁芯
17	弹簧
18	电磁线圈
19	滚珠轴承
20	电机轴
21	缓冲材料

图 F71 FB-5E、8E（室内型）

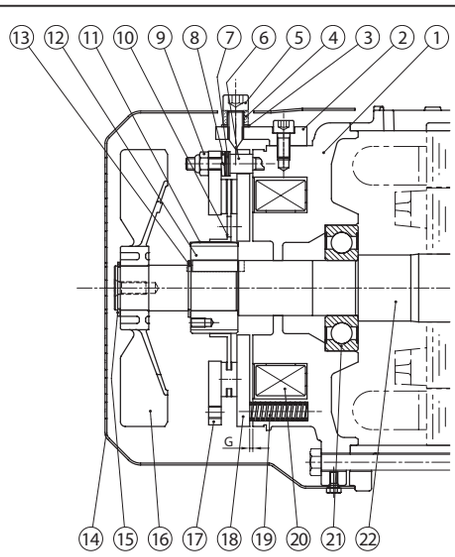

编号	零件名称
1	固定铁芯
2	释放装置
3	密封垫圈
4	手动释放安全垫圈
5	制动释放螺栓
6	双头螺栓
7	调整垫圈
8	弹簧垫圈
9	间隙调整螺母
10	制动摩擦片
11	板簧
12	轴套
13	轴用C型挡圈
14	风扇罩
15	轴用C型挡圈
16	风扇
17	固定板
18	可动铁芯
19	弹簧
20	电磁线圈
21	滚珠轴承
22	电机轴

图 F72 FB-10E、15E（室内型）

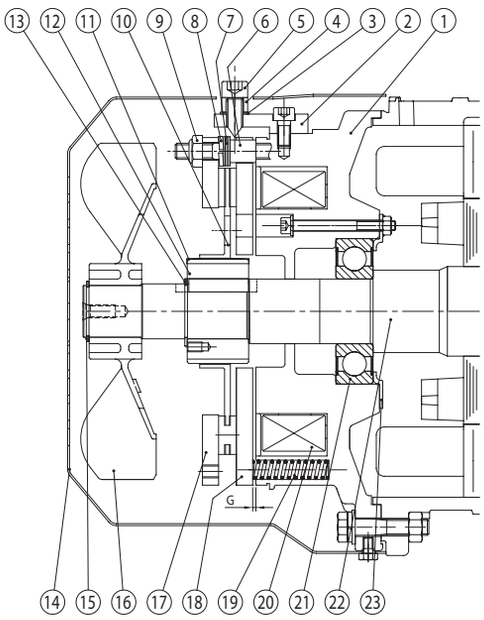

编号	零件名称
1	固定铁芯
2	释放装置
3	密封垫圈
4	手动释放安全垫圈
5	制动释放螺栓
6	双头螺栓
7	调整垫圈
8	弹簧垫圈
9	间隙调整垫片
10	制动摩擦片
11	板簧
12	轴套
13	轴用C型挡圈
14	风扇罩
15	轴用C型挡圈
16	风扇
17	固定板
18	可动铁芯
19	弹簧
20	电磁线圈
21	滚珠轴承
22	电机轴
23	轴承盖

图 F73 FB-20（室内型）

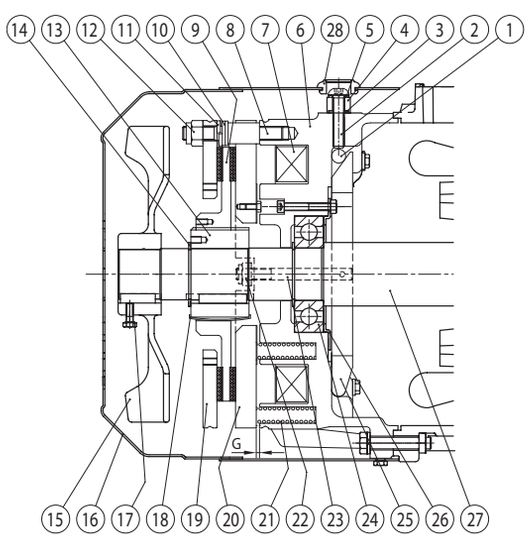

编号	零件名称
1	滚柱
2	制动释放螺栓
3	橡胶密封圈
4	手动释放安全垫圈
5	密封垫圈
6	固定铁芯
7	电磁线圈
8	双头螺栓
9	制动摩擦片
10	调整垫圈
11	弹簧垫圈
12	间隙调整螺母
13	轴套
14	轴用C型挡圈
15	风扇
16	风扇罩
17	风扇固定螺栓
18	板簧
19	固定板
20	可动铁芯
21	弹簧
22	螺母
23	嵌入螺栓
24	滚珠轴承
25	释放手柄
26	轴承盖
27	电机轴
28	塞子

图 F74 FB-30（室内型）

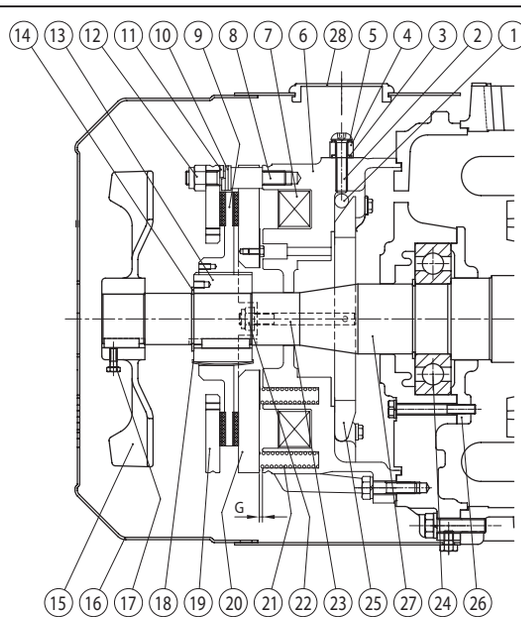

编号	零件名称
1	滚柱
2	制动释放螺栓
3	橡胶密封圈
4	手动释放安全垫圈
5	密封垫圈
6	固定铁芯
7	电磁线圈
8	双头螺栓
9	制动摩擦片
10	调整垫圈
11	弹簧垫圈
12	间隙调整螺母
13	轴套
14	轴用C型挡圈
15	风扇
16	风扇罩
17	风扇固定螺栓
18	板簧
19	固定板
20	可动铁芯
21	弹簧
22	螺母
23	嵌入螺栓
24	滚珠轴承
25	释放手柄
26	轴承盖
27	电机轴
28	塞子

电机制动器

图 F75 ESB-250（室内型）

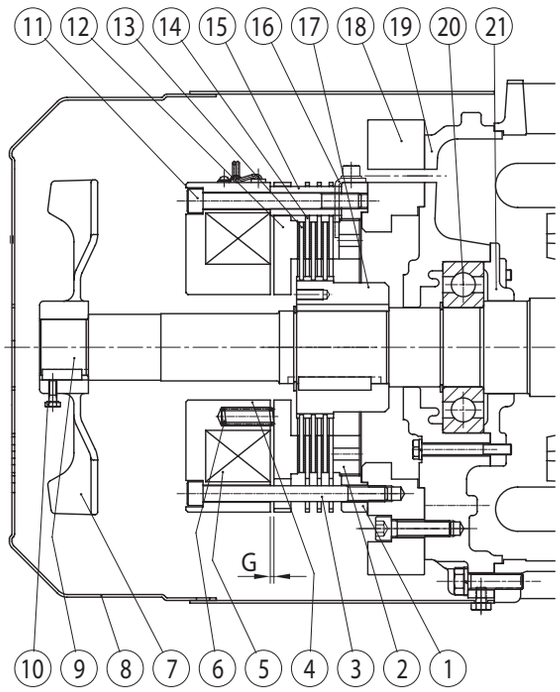

编号	零件名称
1	中心环
2	间隙调整螺钉
3	安装螺栓
4	绕组
5	制动线圈
6	制动弹簧
7	风扇
8	风扇罩
9	电机轴
10	风扇固定螺栓
11	固定螺栓
12	电枢
13	内摩擦盘
14	外摩擦盘
15	隔套
16	止动器
17	轮毂
18	制动器安装板
19	连接相反侧护罩
20	连接相反侧轴承
21	连接相反侧轴承盖

注）⑬ ⑭：卧式为 3 片、立式为 2 片。

项目		规格	
额定输入电压		AC200/220V 50/60Hz	
最大输入电压		AC240V 50/60Hz	
最小输入电压		AC170V 50/60Hz	
标准输出电压	瞬时值	DC180V（AC200V 输入时）	
	恒定值	DC90V（AC200V 输入时）	
最大输出电流		DC1.8A（恒定时）	
过励磁时间		0.4 ～ 1.2sec	
绝缘电阻		100M Ω（测量电压 1000V）以上	
绝缘耐压		AC2000V　1 次以上	
最大频率	寸动（ON 时间 1.2sec 以下时）：		8 次 / min
	恒定（ON 时间超过 1.2sec 时）：		30 次 / min
许可环境温度		− 20 ℃～ 60 ℃	

图 F76 ESB-250 附属整流器（直流电源装置）
HD-110M3 型

外形图

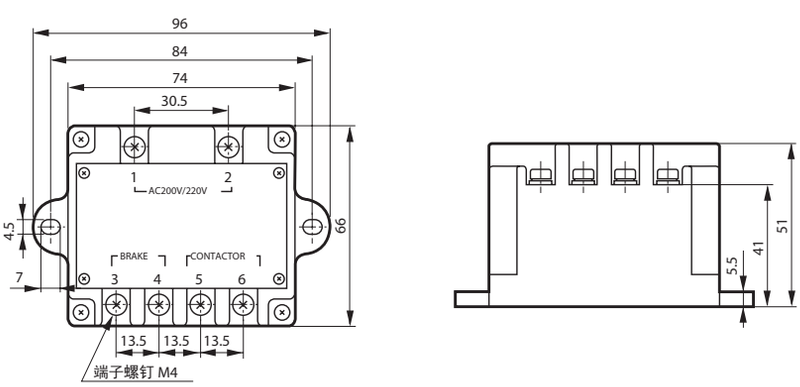

内部电路（电路图）

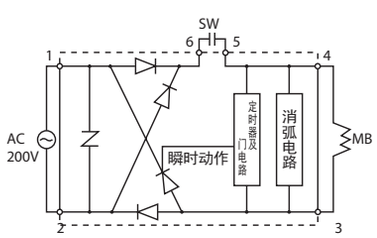

注）1. HD-110M3 型的室内型请设置在淋不到水的场所。
2. 使用 400V 的电源时，请使用变压器。次级电压为 200 ～ 220V。

图 F77　FB-01A1、02A1、05A1（室外型）
（FB-01A1 无风扇）

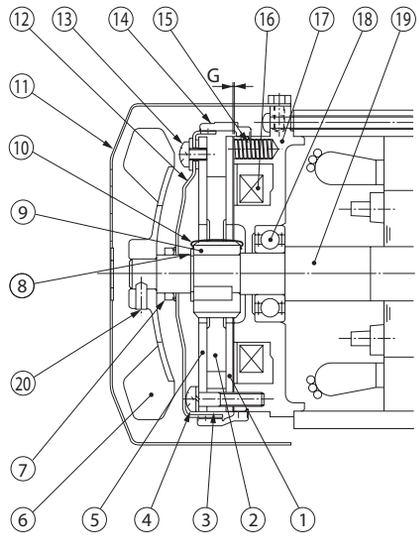

编号	零件名称
1	可动铁芯
2	制动摩擦片
3	垫片
4	安装螺栓
5	固定板
6	风扇
7	V形圈
8	轴用C型挡圈
9	轴套
10	板簧
11	风扇罩
12	防水盖
13	防水盖安装螺栓
14	防水密封垫
15	弹簧
16	电磁线圈
17	固定铁芯
18	轴承
19	电机轴
20	风扇固定螺栓

注）FB-01A1不附带⑥、⑦、⑳。

图 F78　FB-1D（室外型）

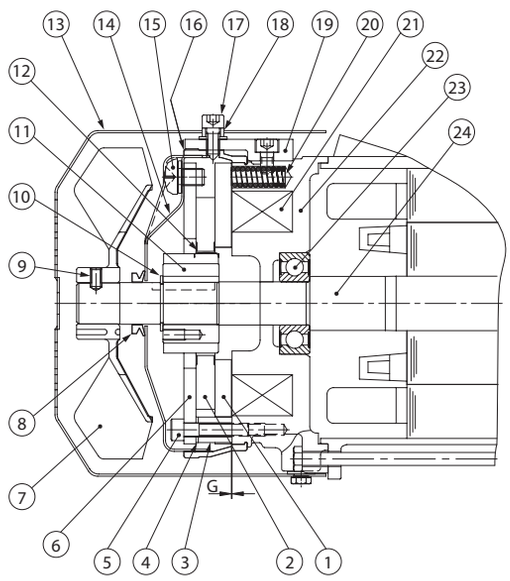

编号	零件名称
1	可动铁芯
2	制动摩擦片
3	垫片
4	间隙调整垫片
5	安装螺栓
6	固定板
7	风扇
8	V形圈
9	风扇固定螺栓
10	轴用C型挡圈
11	轴套
12	板簧
13	风扇罩
14	防水盖
15	防水盖安装螺栓
16	防水密封垫
17	释放螺栓
18	手动释放安全垫圈
19	释放装置
20	弹簧
21	电磁线圈
22	固定铁芯
23	轴承
24	电机轴

图 F79　FB-1E（室外型）

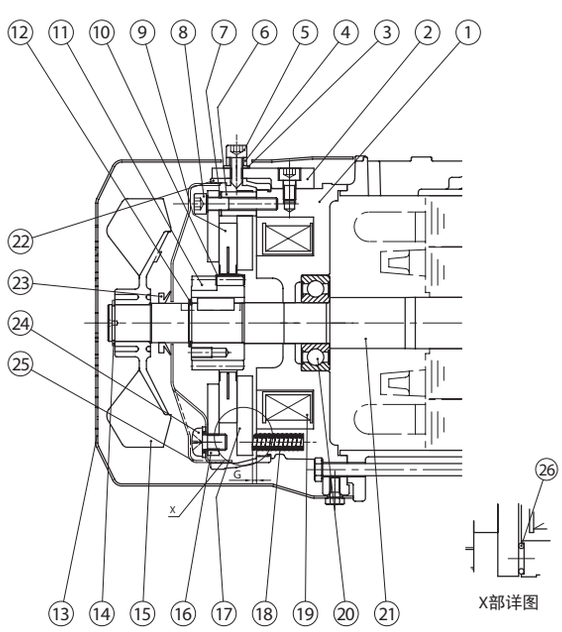

编号	零件名称
1	固定铁芯
2	释放装置
3	密封垫圈
4	手动释放安全垫圈
5	制动释放螺栓
6	垫片
7	间隙调整垫片
8	安装螺栓
9	制动摩擦片
10	板簧
11	轴套
12	轴用C型挡圈
13	风扇罩
14	轴用C型挡圈
15	风扇
16	固定板
17	可动铁芯
18	弹簧
19	电磁线圈
20	滚珠轴承
21	电机轴
22	防水密封垫
23	V形圈
24	防水盖安装螺栓
25	防水盖
26	缓冲材料

电机制动器

图 F80　FB-1HE、2E（室外型）

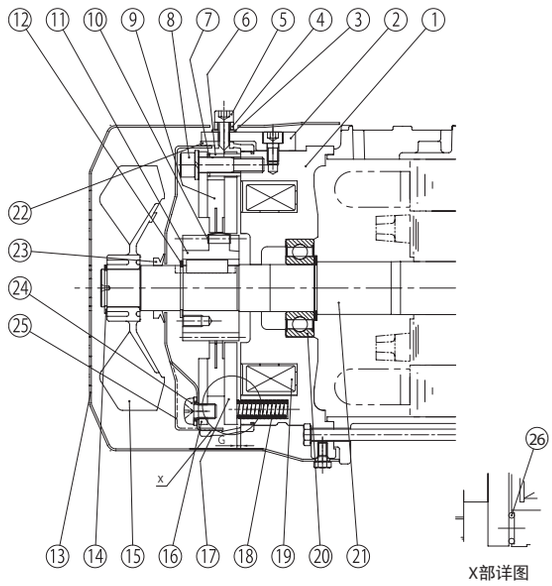

编号	零件名称
1	固定铁芯
2	释放装置
3	密封垫圈
4	手动释放安全垫圈
5	制动释放螺栓
6	垫片
7	间隙调整垫片
8	安装螺栓
9	制动摩擦片
10	板簧
11	轴套
12	轴用 C 型挡圈
13	风扇罩
14	轴用 C 型挡圈
15	风扇
16	固定板
17	可动铁芯
18	弹簧
19	电磁线圈
20	滚珠轴承
21	电机轴
22	防水密封垫
23	V 形圈
24	防水盖安装螺栓
25	防水盖
26	缓冲材料

图 F81　FB-3E、4E（室外型）

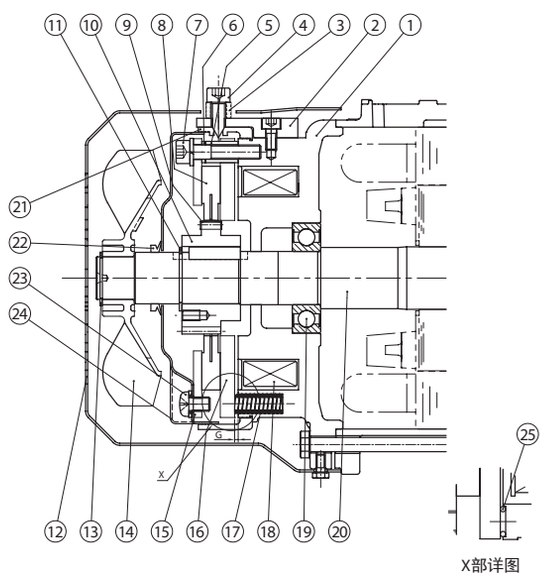

编号	零件名称
1	固定铁芯
2	释放装置
3	手动释放安全垫圈
4	制动释放螺栓
5	垫片
6	间隙调整垫片
7	安装螺栓
8	制动摩擦片
9	板簧
10	轴套
11	轴用 C 型挡圈
12	风扇罩
13	轴用 C 型挡圈
14	风扇
15	固定板
16	可动铁芯
17	弹簧
18	电磁线圈
19	滚珠轴承
20	电机轴
21	防水密封垫
22	V 形圈
23	防水盖安装螺栓
24	防水盖
25	缓冲材料

图 F82　FB-5E、8E（室外型）

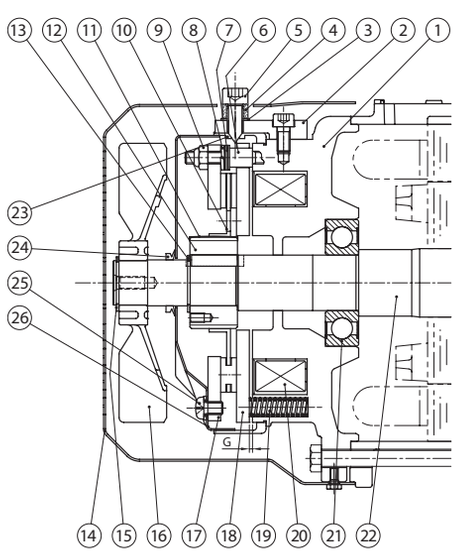

编号	零件名称
1	固定铁芯
2	释放装置
3	密封垫圈
4	手动释放安全垫圈
5	制动释放螺栓
6	双头螺栓
7	调整垫圈
8	弹簧垫圈
9	间隙调整螺母
10	制动摩擦片
11	板簧
12	轴套
13	轴用 C 型挡圈
14	风扇罩
15	轴用 C 型挡圈
16	风扇
17	固定板
18	可动铁芯
19	弹簧
20	电磁线圈
21	滚珠轴承
22	电机轴
23	防水密封垫
24	V 形圈
25	防水盖安装螺栓
26	防水盖

图 F83　FB-10E、15E（室外型）

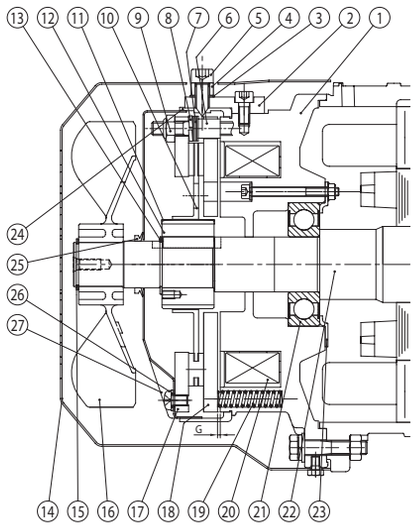

编号	零件名称
1	固定铁芯
2	释放装置
3	密封垫圈
4	手动释放安全垫圈
5	制动释放螺栓
6	双头螺栓
7	调整垫圈
8	弹簧垫圈
9	间隙调整螺母
10	制动摩擦片
11	板簧
12	轴套
13	轴用C型挡圈
14	风扇罩
15	轴用C型挡圈
16	风扇
17	固定板
18	可动铁芯
19	弹簧
20	电磁线圈
21	滚珠轴承
22	电机轴
23	轴承盖
24	防水密封垫
25	V形圈
26	防水盖安装螺栓
27	防水盖

图 F84　FB-20（室外型）

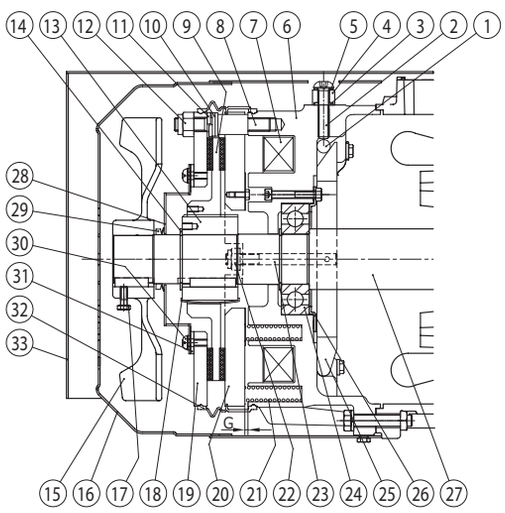

注）若为室外立式规格，
室外护罩㉝的形状不同。

编号	零件名称
1	滚柱
2	制动释放螺栓
3	橡胶密封圈
4	手动释放安全垫圈
5	密封垫圈
6	固定铁芯
7	电磁线圈
8	双头螺栓
9	制动摩擦片
10	调整垫圈
11	弹簧垫圈
12	间隙调整螺母
13	轴套
14	轴用C型挡圈
15	风扇
16	风扇罩
17	风扇固定螺栓
18	板簧
19	固定板
20	可动铁芯
21	弹簧
22	螺母
23	嵌入螺栓
24	滚珠轴承
25	释放手柄
26	轴承盖
27	电机轴
28	防水盖
29	V形圈
30	防水盖安装螺栓
31	防水盖垫圈
32	防水密封垫
33	室外护罩

图 F85　FB-30（室外型）

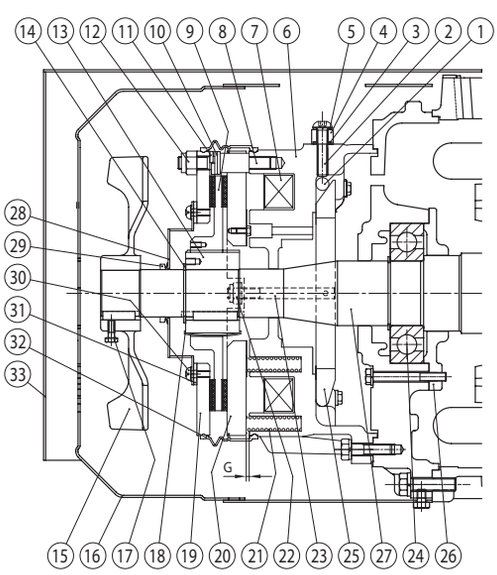

注）若为室外立式规格，
室外护罩㉝的形状不同。

编号	零件名称
1	滚柱
2	制动释放螺栓
3	橡胶密封圈
4	手动释放安全垫圈
5	密封垫圈
6	固定铁芯
7	电磁线圈
8	双头螺栓
9	制动摩擦片
10	调整垫圈
11	弹簧垫圈
12	间隙调整螺母
13	轴套
14	轴用C型挡圈
15	风扇
16	风扇罩
17	风扇固定螺栓
18	板簧
19	固定板
20	可动铁芯
21	弹簧
22	螺母
23	嵌入螺栓
24	滚珠轴承
25	释放手柄
26	轴承盖
27	电机轴
28	防水盖
29	V形圈
30	防水盖安装螺栓
31	防水盖垫圈
32	防水密封垫
33	室外护罩

电机制动器

图 F86　ESB-250（室外型）

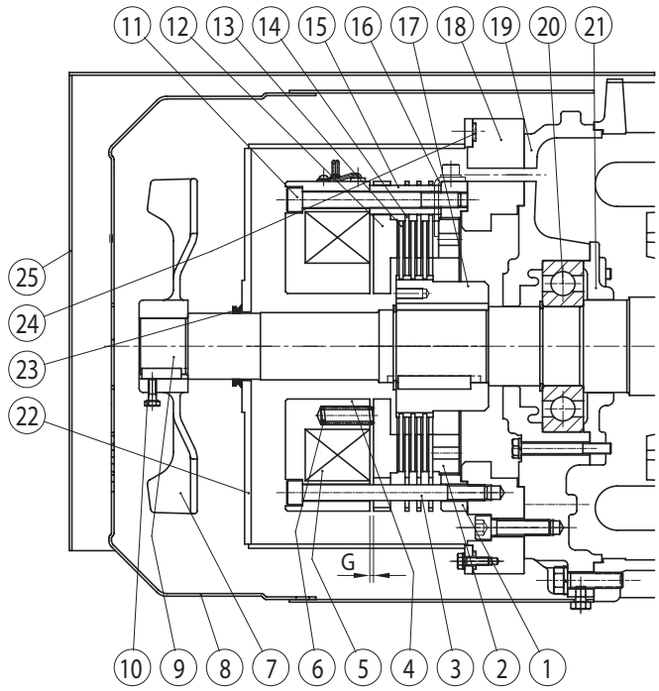

注）若为室外立式规格，
室外护罩 ㉕ 的形状不同。

编号	零件名称
1	中心环
2	间隙调整螺钉
3	安装螺栓
4	绕组
5	制动线圈
6	制动弹簧
7	风扇
8	风扇罩
9	电机轴
10	风扇固定螺栓
11	固定螺栓
12	电枢
13	内摩擦盘
14	外摩擦盘
15	隔套
16	止动器
17	轮毂
18	制动器安装板
19	连接相反侧护罩
20	连接相反侧轴承
21	连接相反侧轴承盖
22	制动器罩
23	V 形圈
24	制动器罩衬垫
25	室外护罩

注）⑬ ⑭ ：卧式为 3 片、立式为 2 片。

项目		规格	
额定输入电压		AC200/220V 50/60Hz	
最大输入电压		AC240V 50/60Hz	
最小输入电压		AC170V 50/60Hz	
标准输出电压	瞬时值	DC180V（AC200V 输入时）	
	恒定值	DC90V（AC200V 输入时）	
最大输出电流		DC1.8A（恒定時）	
过励磁时间		0.4 ～ 1.2sec	
绝缘电阻		100M Ω（测量电压 1000V）以上	
绝缘耐压		AC2000V　1 次以上	
最大频率	寸动（ON 时间 1.2sec 以下时）：		8 次 / min
	恒定（ON 时间超过 1.2sec 时）：		30 次 / min
许可环境温度		− 20 ℃～ 60 ℃	

图 F87　ESB-250 附属整流器（直流电源装置）
HD-110M3 型

外形图

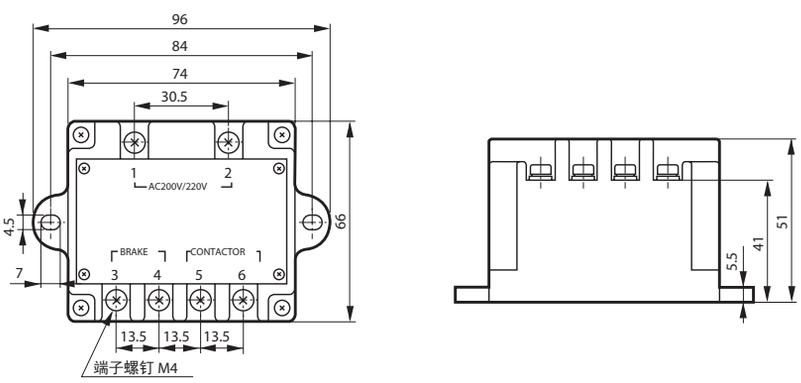

内部电路（电路图）

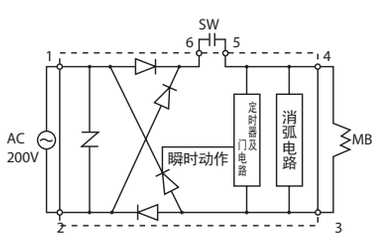

注）1. HD-110M3 型的室内型请设置在淋不到水的场所。
2. 使用 400V 的电源时，请使用变压器。次级电压为 200 ～ 220V。

■ 接线图

GB2 三相感应电机的接线

	线圈	接线和端子符号	备注
直接接入起动	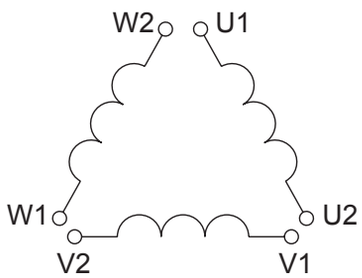	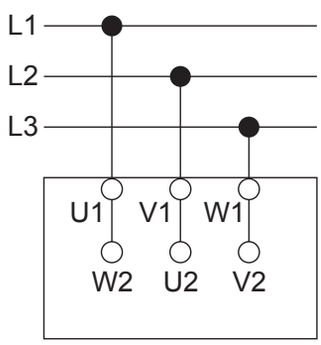	标准产品 0.75～3.7kW×4P以下 220V　50Hz
	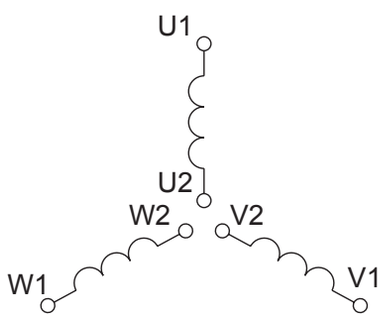	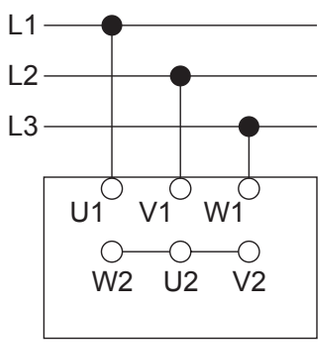	标准产品 0.75～3.7kW×4P以下 380V　50Hz
人—△起动	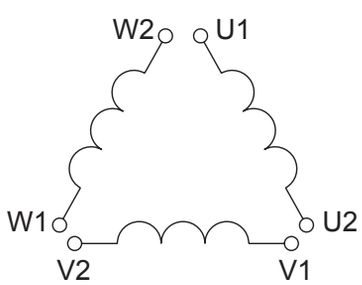	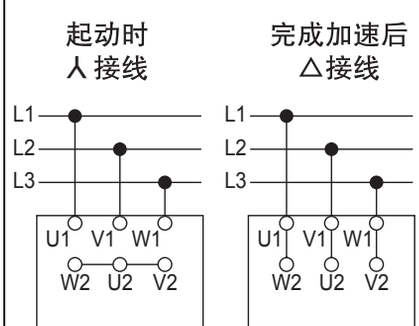	标准产品 5.5kW×4P以上 380V　50Hz

接 线

■ 接线图

GB2 三相感应电机的接线图例

		200V 级	400V 级
GB2 高效率三相电机 0.75~3.7kW×4P	普通制动电路	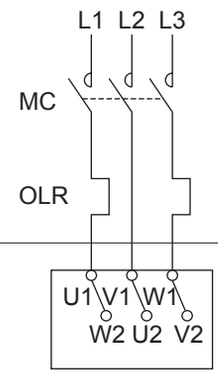	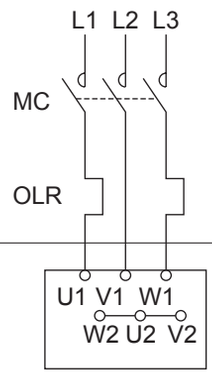
GB2 高效率三相电机 5.5~30kW×4P	普通制动电路	400V 级， 直接接入起动 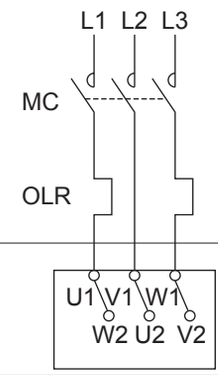	400V 级 人一△起动 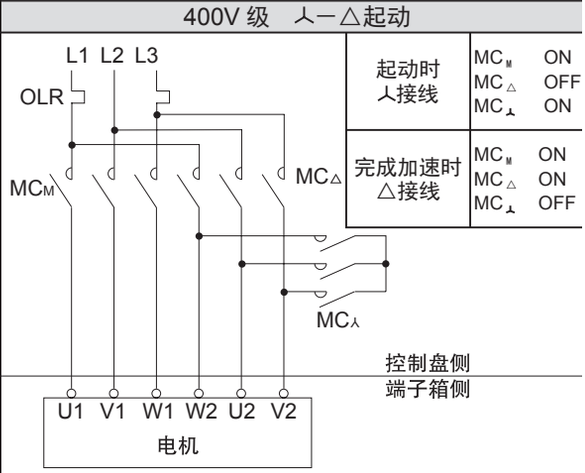

变频器驱动时的接线图例

		200V 级	400V 级
GB2 高效率三相电机 0.75~3.7kW×4P	普通制动电路	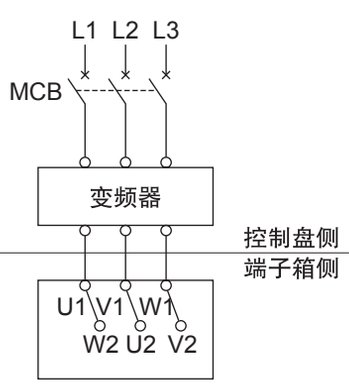	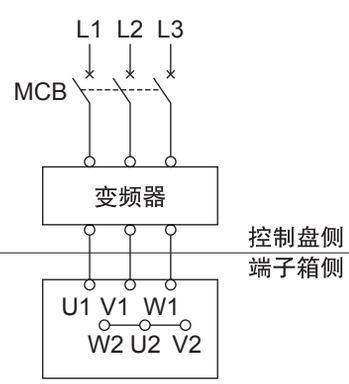
GB2 高效率三相电机 5.5~30kW×4P	普通制动电路		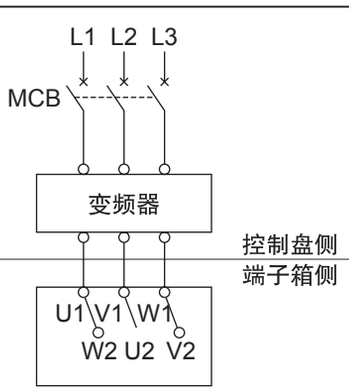

■ 接线图

带 FB 制动器的 GB2 三相电机：单向旋转运行时的接线图例

<table>
<tr><td rowspan="3">GB2
高效率三相电机
0.75~3.7kW×4P</td><td rowspan="2">普通制动电路</td><td>200V 级</td><td>400V 级</td></tr>
<tr><td> 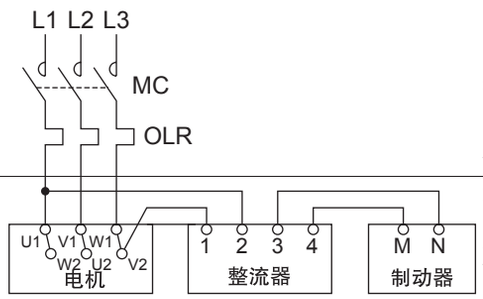
</td><td> 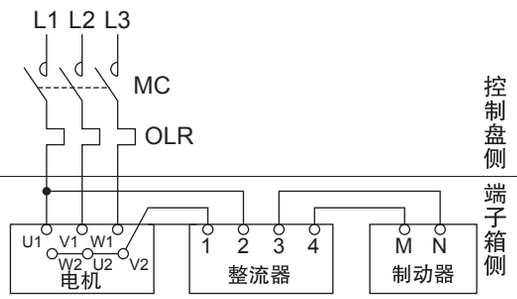
</td></tr>
<tr><td>紧急制动电路</td><td> 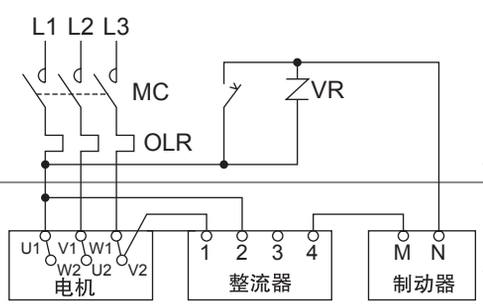
</td><td> 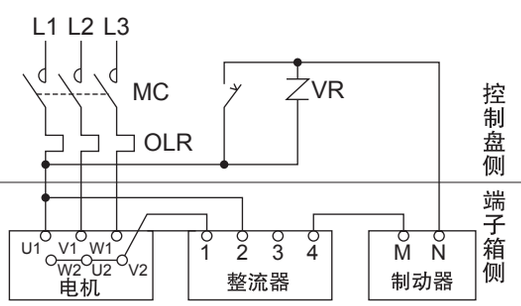
</td></tr>
<tr><td rowspan="3">GB2
高效率三相电机
5.5~11kW×4P</td><td rowspan="2">普通制动电路</td><td>400V 级， 直接接入起动</td><td>400V 级 人－△起动</td></tr>
<tr><td> 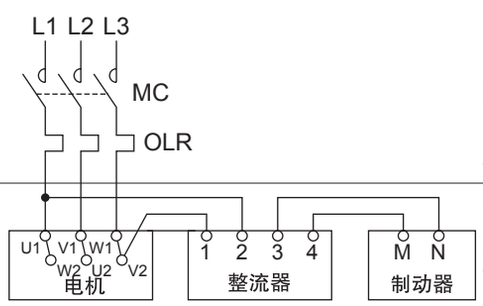
</td><td> 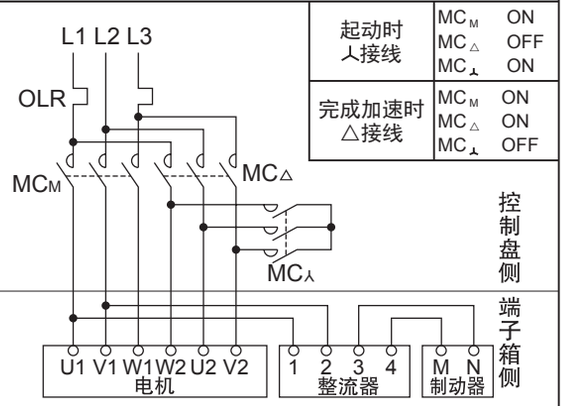
</td></tr>
<tr><td>紧急制动电路</td><td> 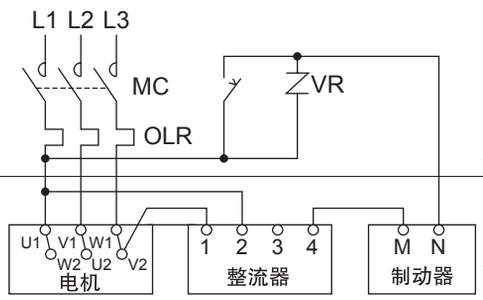
</td><td> 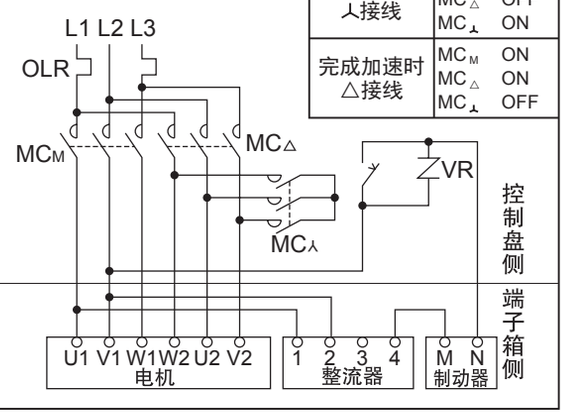
</td></tr>
</table>

接 线

■ 接线图

带 FB 制动器的 GB2 三相电机：变频器驱动时的接线图例

FB-01A ～ 8B

GB2
高效率三相电机
0.75~3.7kW×4P

普通制动电路

200V 级

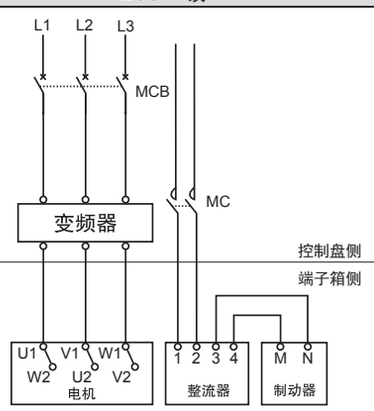

400V 级

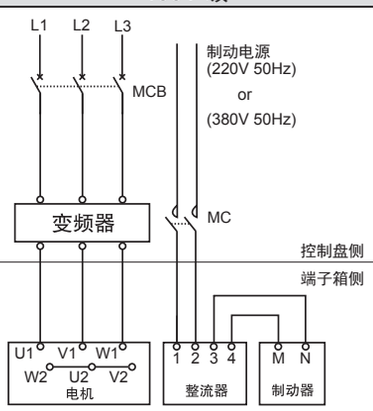

紧急制动电路

200V 级

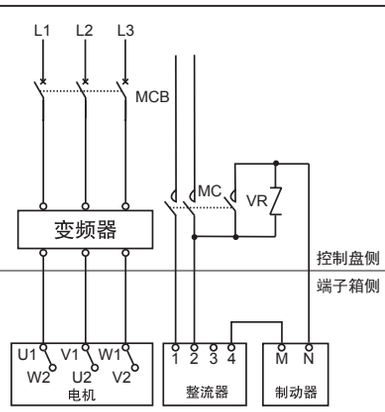

400V 级

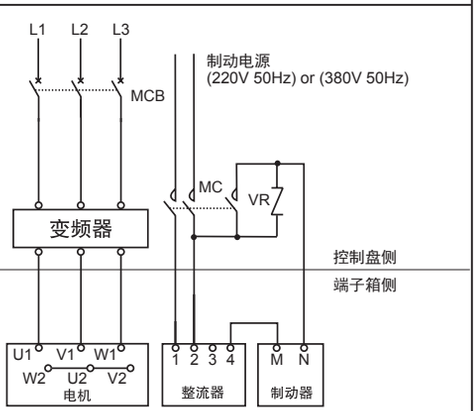

FB-8B ～ 15B1

GB2
高效率三相电机
5.5~11kW×4P

普通制动电路

200V 级

400V 级

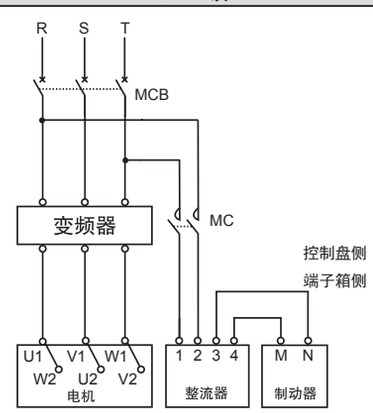

紧急制动电路

400V 级

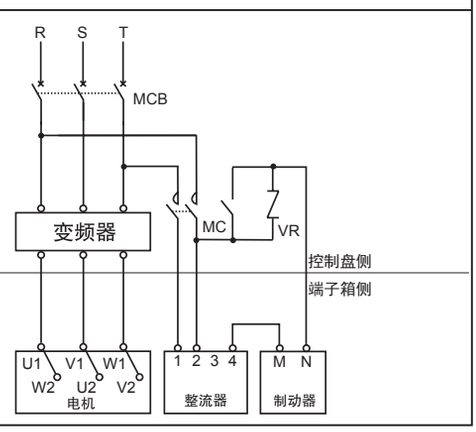

■ 接线图

带 FB 制动器的 GB2 电机：单向旋转运行时的接线图例（紧急制动电路）

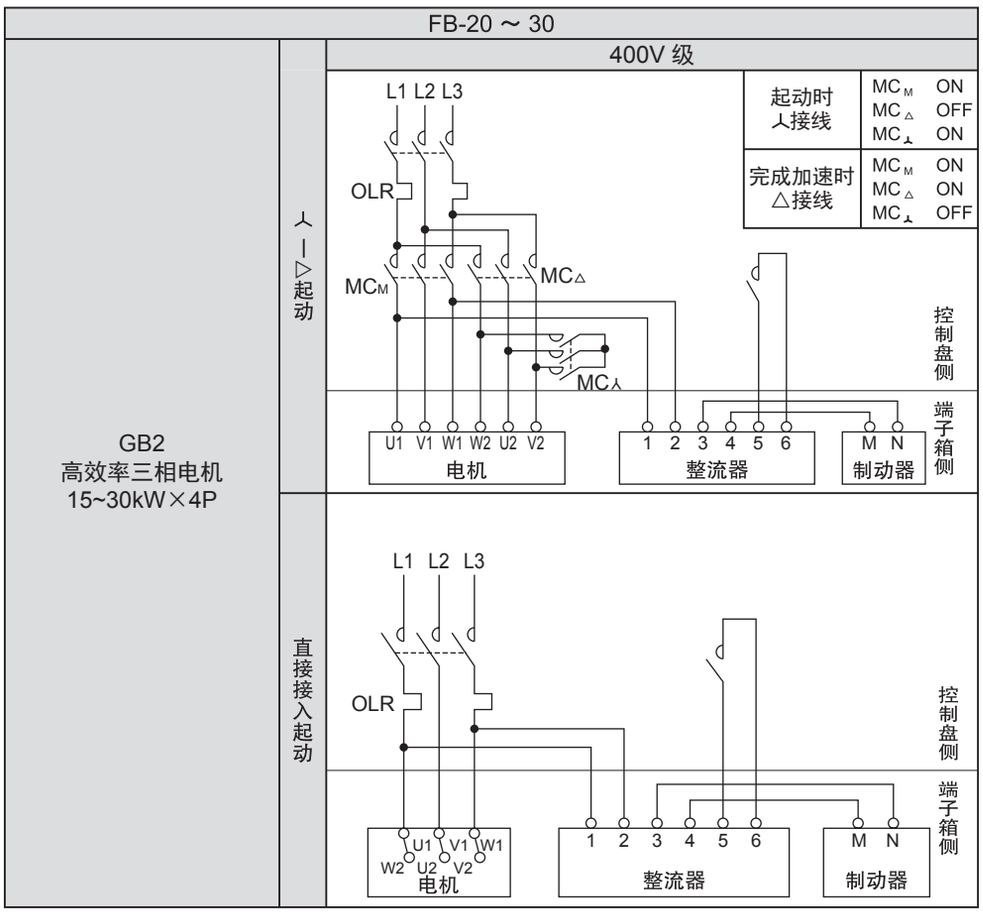

带 FB 制动器的 GB2 电机：正反运行时的接线图例（紧急制动电路）

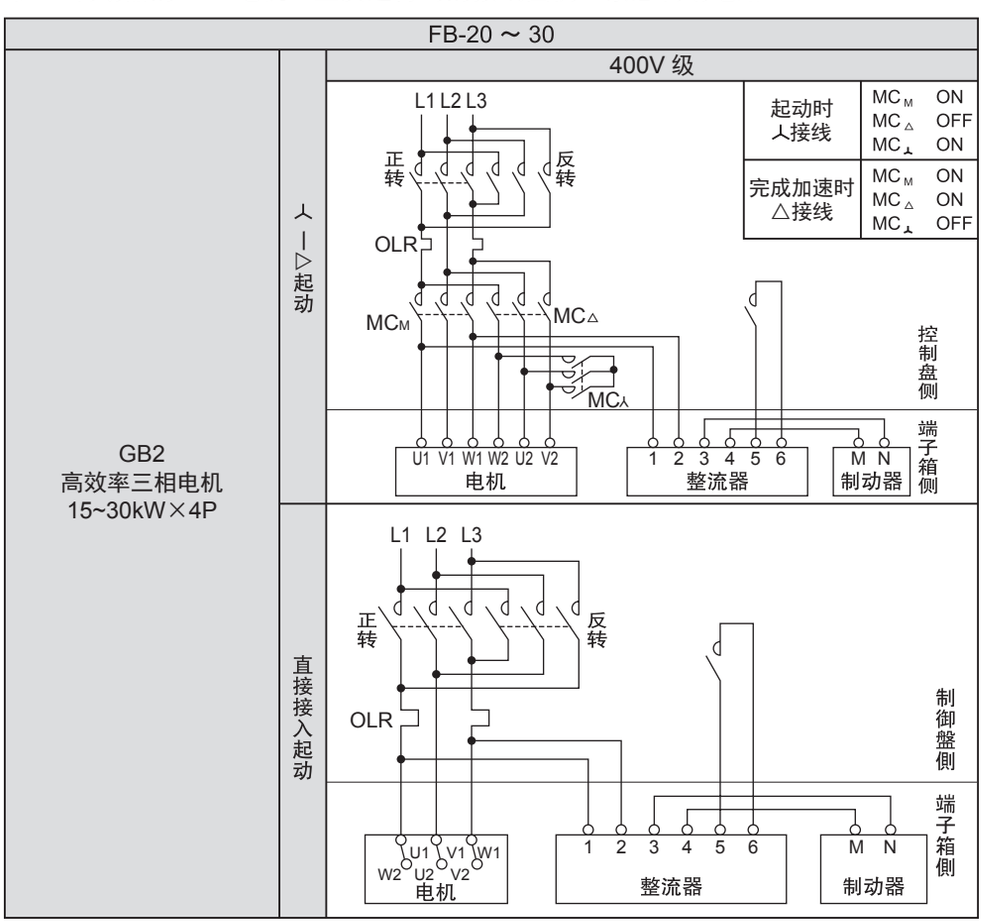

接 线

关于选型
选型表
尺寸图
技术资料
选项
齿轮电机
减速机
机构
结构图
铭牌
润滑
径向负载
轴向负载
转动惯量
GD²
轴端详细尺寸
立式位置关系
法兰安装装配资料
许可输入转速
电机特性表
端子箱
风扇罩
制动器
接线
变频驱动
保护方式冷却方式
标准对应
世界电源
CYCLO新旧机座号
涂装防锈
驱动系统的计算公式

接线图

带 FB、ESB 制动器的 GB2 电机：变频器驱动时的接线（紧急制动电路）

FB-20 ～ 30

GB2 高效率三相电机 18.5~30kW	变频器驱动	400V 级

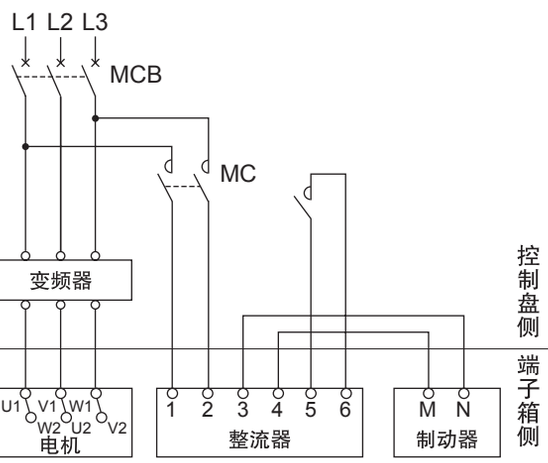

M E M O

关于 GB2 超高效电机的变频驱动

住友的 GB2 高效电机可进行变频运转，但可对应范围根据基本频率的不同而异。
请在下表中进行确认。

1. 60Hz

① 6-60Hz 时可进行恒定扭矩运转、60-120Hz 时可进行恒定输出运转。

图 1 60Hz 可连续运转范围

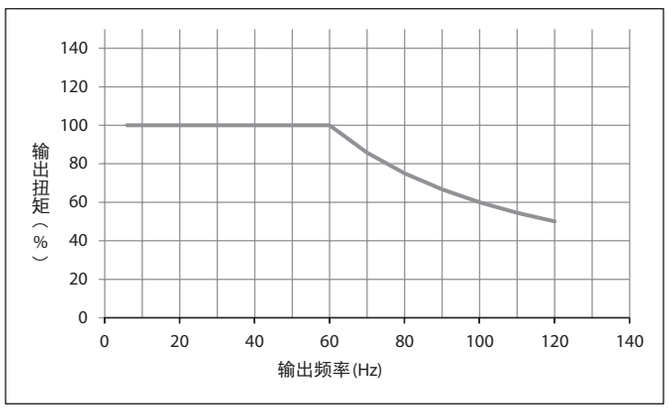

2. 50Hz

①可连续运转扭矩及恒定输出范围限制为额定值的 80%。使用前请确认表 1_1 的变频器与电机相同容量组合。
②若与容量比电机容量大1档的变频器相组合，虽然可在超出额定值80%的负载下运转，但在某些容量下，无法进行10Hz以下的恒定扭矩运转。使用前请确认表1_2的变频器容量增加组合。

表 1 变频器的组合和使用范围（V/f 控制）

电机(4P)	1.变频器与电机相同容量组合①					2.变频器容量增加组合				
容量 [kW]	变频器容量 [kW]	可连续运转扭矩	恒定扭矩范围（80%负载）	5Hz连续运转扭矩	恒定输出范围	变频器容量 [kW]	可连续运转扭矩	恒定扭矩范围（80%负载）	5Hz连续运转扭矩	恒定输出范围
0.75	0.75	80%	5-50Hz (1:10)	80%	50-100Hz (80%输出)	1.5	100%	10-50Hz (1:5)	80% ②	50-100Hz
1.5	1.5					2.2				
2.2	2.2					3.7				
3.7	3.7					5.5				
5.5	5.5					7.5				
7.5	7.5					11			95% ③	
11	11					15				
15	15					22				
18.5	18.5					22		5-50Hz (1:10)	100% ④	
22	22					30				

图 2 50Hz 可连续运转范围

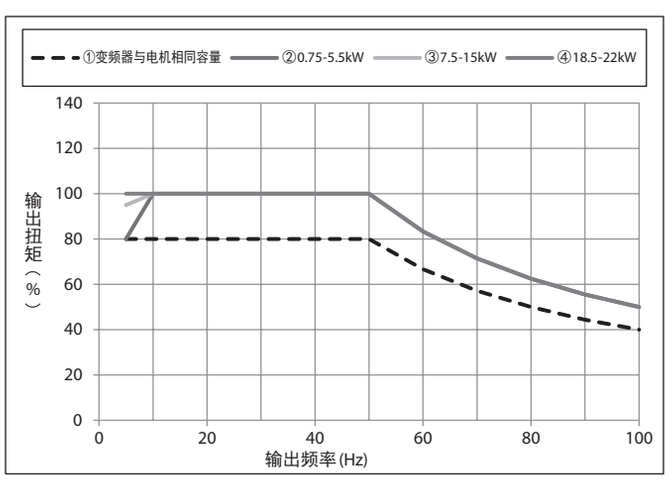

保护方式・冷却方式

记号 1　对人体及固形异物的保护方式
记号 2　对水浸入的保护方式
} 根据两者的组合进行分类（JIS C 4034）

电机的保护方式及本公司的应对

记号 1 形式名称 1 \ 记号 2 形式名称 2	0 无保护型	2 防滴型	3 防雨型	4 防溅型	5 防喷流型	6 防波浪型	7 防浸型	8 水下型
0（无保护型）	IP00			×	×	×	×	
1（半保护型）	IP10	IP12S			×	×	×	
2（保护型）	IP20	IP22S	IP23S	IP24	×	×	×	
4（全封闭型）	×			IP44	IP45			
5（防尘型）	×			IP54	IP55	IP56		
6（完全防尘型）	×				IP65			

注）1．× 表示不能组合。
2．□ 内为住友产品的标准制造范围。
3．直接曝露在强风雨中或频繁沾水时，必须考虑保护方式，请向本公司咨询。
4．标准电机的保护方式无论是室内还是室外均为 IP44，但室内型和室外型的结构不同，安装在室外时请指定室外型い。

记号 1 的等级

形　式	记号	说　明
无保护型	O	对人体的接触及固形异物的侵入没有特别保护的结构。
半保护型	1	防止人体较大的部位、如手等误触碰机器内旋转部位或导电部位的结构。 防止直径超过 50mm 的固形异物侵入的结构。
保护型	2	防止手指等触摸到机器内旋转部位或导电部位的结构。 防止直径超过 12mm 的固形异物侵入的结构。
全封闭型	4	防止工具、电线等最小宽度或最小厚度大于 1mm 的异物触碰机器内旋转部位或导电部位的结构。 防止超过 1mm 的固形异物侵入的结构。但排水孔及外扇的吸、排气口采用记号 2 的结构即可。
防尘型	5	防止任何物体触碰机器内旋转部位或导电部位的结构。 尽力防止尘埃侵入，即使侵入也能维持正常运转的结构。
完全防尘型	6	防止尘埃侵入内部的结构。

记号 2 的等级

形　式	记号	说　明
无保护型	0	对水的侵入没有特别保护的结构。
防滴型	2	与垂直方向成 15°以内的方向滴落的水滴不会造成有害影响的结构。
防雨型	3	与垂直方向成 60°以内的方向滴落的水滴不会造成有害影响的结构。
防溅型	4	任意方向的水滴均不会造成有害影响的结构。
防喷流型	5	任意方向的喷流均不会造成有害影响的结构。
防波浪型	6	任意方向的强喷流均不会造成有害影响的结构。
防浸型	7	在指定的时间内浸入指定水深的水中，即使有水侵入也不会造成有害影响的结构。
水下型	8	可在水下正常运行的结构。

例）IP□－54□
- W・F・C
- SM
- 对水侵入的保护方式：防溅型
- 对人体及固形异物的保护方式：防尘型
- IFC －规格简写

S　在电机停止时进行水侵入保护方式的试验时。
M　在电机旋转时进行水侵入保护方式的试验时。
S.M 或 M 时 …在停止中及旋转中进行试验。
W　室外型（仅用于室外开放型）
F　防爆型
C　对其他有害外气的保护方式

冷却方式

外壳结构	JIS 规格	IFC 规格
全封闭自冷型（TENV）	IC410	IC410
全封闭外扇型（TEFC）	IC411	IC411
全封闭外力通风型（TEAO）	IC416	IC416

世界电源状况

■海外电机标准 / 电源

地域 / 国名		電源周波数	電圧（三相）
中国（香港）		50Hz	220/380V （香港为 380V）
北美洲	美国	60Hz	208/230/460 (480) V
	加拿大		208/230/460/575V
南美洲	巴西		220/380/440V
亚洲	印度	50Hz	240V/400V/415V
	印度尼西亚		380V
	韩国	60Hz	220/380V
	新加坡	50Hz	415V
	泰国		220/380V
	台湾	60Hz	200/220/380V
	日本	50Hz/60Hz	200/220/400/440V
	孟加拉国	50Hz	415V
	菲律宾	60Hz	220/380V
	越南	50Hz	380V
	马来西亚		415V
大洋洲	澳大利亚		240/480V
	关岛	60Hz	230/415V
	新西兰	50Hz	400V
欧洲	英国		400V
	意大利		380V
	奥地利		400V
	荷兰		400V
	希腊		400V
	瑞士		400V
	瑞典		400/690V
	西班牙		220/380V
	丹麦		400V
	德国		400V
	挪威		380V
	匈牙利		380V
	芬兰		400V
	法国		400V
	保加利亚		400V
	比利时		380V
	波兰		380V
	葡萄牙		400/480V
	罗马尼亚		380V
	卢森堡		400V
	俄罗斯		380V

※ 即使在同一国家内，不同地区、城市的电压也有可能不同。

■涂装材料

涂装材料除以下标准规格外，可根据用途变更为 G54 页　表 G20 中的涂装材料。

基体调整程度	涂装种类		涂装天数	涂装规格			耐候性	耐浸水性	耐油性	耐酸性	耐碱性	耐热性℃	用途
	分类	涂装体系		涂装	次数 合计膜厚 （Total μm）	一般名称							
铸件… 1 类除锈 钢板、铝 2 类除锈	标准涂装	酞酸类	0	底漆	1 注）3 （0 ～ 40）	改性环氧树脂	○	×	△	○	×	100	标准用途
				上塗り	1 （15 ～ 30）	丙烯酸类醇酸树脂							

注）1. 关于耐热性：因环境温度而超过上表时，需要加以考虑。
（上表的耐热温度表示涂料本身的耐热温度，并非减速机的耐热温度。）
2. 在常温和低温短时间反复的条件下使用时，请咨询本公司。
3. 某些零件未涂底漆。

■涂装颜色

标准规格的涂装颜色为多瑙蓝（孟塞尔 6.5PB3.6/8.2）。

■基体调整

处理程度	处理后的表面状态	处理方法	参考标准	
			SSPC	SIS
一类除锈	表面应清除所有轧屑、锈斑、腐蚀性物质、污垢及其他杂物。顽固性残留物（轧屑、锈斑、氧化物的微小污点及变色）虽不属于上述范围，但至少应保证 95% 的表面积无明显的残留物，其余面积只能有如上所述的少许变色、污点残留物。	近白 喷抛清理 ○喷丸法 ○喷砂法等	SP-10	Sa-2 1/2
二类除锈	表面残留完全附着的轧屑，未附着的轧屑和锈斑、腐蚀性物质、油脂、污垢及其他杂质全部清除。顽固性残留物（轧屑、锈斑、氧化物的微小污点及变色）虽不属于上述范围，但若表面有孔蚀，则锈斑及涂膜的残留物会留在其底部，故至少应保证 2/3 的表面积无明显的残留物，其余面积只能有如上所述的少许变色、污点残留物。	工业级喷抛清理 动力工具清理 ○砂轮磨光机 ○圆盘钢丝刷 ○砂光机等	SP-6 （SP-3）	Sa-2 （St-3）
三类除锈	用钢丝刷、刮刀等除去浮出的轧屑和锈斑、旧涂层、油脂、污垢及其他杂物。表面应微微呈现金属光泽。	手工工具清理 ○钢丝刷 ○刮刀等	SP-2	St-2

〈参考标准〉SSPC 标准（U.S.A Steel Structual Painting Councils）　SIS 标准（SWEEDEN,SVENSK Standard,S.I.S 055900）

■防锈

本公司的组装成品出厂前已按以下标准进行了防锈处理。

标准防锈规格

（1）外部防锈

出厂时已涂有防锈油。出厂后每 6 个月 1 次确认防锈状态，必要时再进行防锈处理。

（2）内部防锈

润滑	脂润滑机型	油润滑机型
防锈期限	1 年	6 个月
保管条件	保管在无湿气及尘埃、温度无急剧变化、无腐蚀性安装环境等环境下的普通厂房内或仓库内。	

参考资料篇　驱动系统的计算公式

1. 转速 N（r/min）和速度 V（ m/s ）

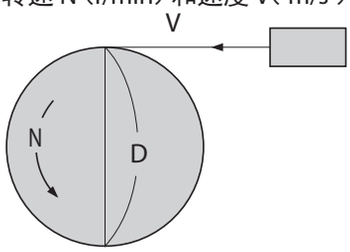

$$V = \pi \cdot D \cdot \frac{N}{60} (m/s)$$

π：圆周率（≒ 3.14）

D：轮子直径(m)

2. 扭矩 T（ N·m , kgf·m ）

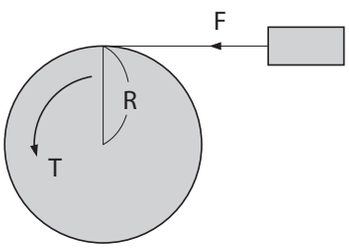

【 SI 单位制 】

$T = F \cdot R$（ N·m ）

F：负载（ N ）

R：轮子半径（m）

【 重力单位制 】

$T = F \cdot R$（ kgf·m ）

F：负载（ kgf ）

R：轮子半径（m）

3. 动力 P（ kW ）

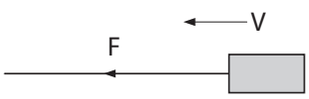

【 SI 单位制 】

$$P = \frac{F \cdot V}{1000}$$

F：负载（ N ）

V：速度（ m/s ）

【 重力单位制 】

$$P = \frac{F \cdot V}{102}$$

F：负载（ kgf ）

V：速度（ m/s ）

4. 动力 P（ kW ）、扭矩 T（ N·m , kgf·m ）、转速 N（ r/min ）

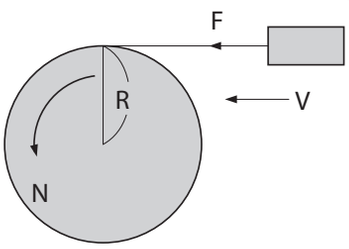

【 SI 单位制 】

$$P = \frac{N \cdot T}{9550} (kW) \qquad T = \frac{9550 \cdot P}{N} (N \cdot m)$$

$$P = \frac{F \cdot V}{1000} (kW) \qquad V = \pi \cdot 2 \cdot R \cdot \frac{N}{60} (m/s)$$

F：负载（ N ）

$$\therefore P = \frac{F \cdot \pi \cdot 2 \cdot R \cdot \frac{N}{60}}{1000} = \frac{2 \cdot \pi}{1000 \times 60} \cdot N \cdot F \cdot R (kW)$$

式中　$T = F \cdot R$，故有

$$P = \frac{2 \cdot \pi}{1000 \times 60} \cdot N \cdot T = \frac{N \cdot T}{9550} (kW)$$

【 重力单位制 】

$$P = \frac{N \cdot T}{975} (kW) \qquad T = \frac{975 \cdot P}{N} (kgf \cdot m)$$

$$P = \frac{F \cdot V}{102} (kW) \qquad V = \pi \cdot 2 \cdot R \cdot \frac{N}{60} (m/s)$$

F：负载（ kgf ）

$$\therefore P = \frac{F \cdot \pi \cdot 2 \cdot R \cdot \frac{N}{60}}{102} = \frac{2 \cdot \pi}{102 \times 60} \cdot N \cdot F \cdot R (kW)$$

式中　$T = F \cdot R$，故有

$$P = \frac{2 \cdot \pi}{102 \times 60} \cdot N \cdot T = \frac{N \cdot T}{975} (kW)$$

参考资料篇　驱动系统的计算公式

5. 加速力 F_A（N , kgf）

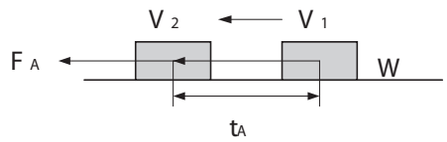

【SI 单位制】

$$F_A = m \cdot \alpha = m \cdot \frac{V_2 - V_1}{t_A} \quad (N)$$

$$\alpha = \frac{V_2 - V_1}{t_A}$$

m ： 质量（kg）
α ： 加速度（m/s^2）
t_A ： 加速时间（s）

【重力单位制】

$$F_A = m \cdot \alpha = \frac{W}{g} \cdot \frac{V_2 - V_1}{t_A} \quad (kgf)$$

$$\alpha = \frac{V_2 - V_1}{t_A}$$

W ： 重量（kgf）
g ： 重力加速度　≒ 9.8（m/s^2）
m ： 重量（$kgf \cdot s^2/m$）
α ： 加速度（m/s^2）
t_A ： 加速时间（s）

6. 加速扭矩 T_A（N·m , kgf·m）

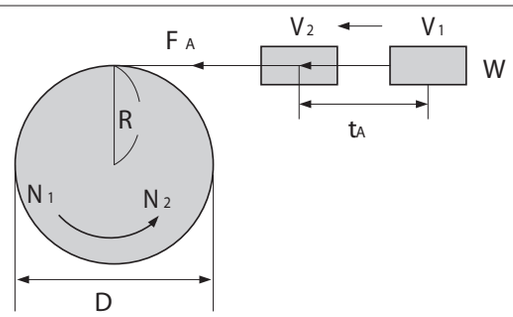

【SI 单位制】

$$T_A = F_A \cdot R \qquad F_A = m \cdot \frac{V_2 - V_1}{t_A}$$

$$V_2 = \pi \cdot D \cdot \frac{N_2}{60} \qquad V_1 = \pi \cdot D \cdot \frac{N_1}{60}$$

$$D = 2 \cdot R$$

$$\therefore T_A = m \cdot \frac{\frac{\pi \cdot 2 \cdot R}{60} \cdot (N_2 - N_1)}{t_A} \cdot R$$

$$= \frac{2 \cdot \pi \cdot m \cdot R}{60} \cdot \frac{N_2 - N_1}{t_A} \cdot R$$

$$= \frac{m \cdot R^2}{9.55} \cdot \frac{N_2 - N_1}{t_A} \quad (N \cdot m)$$

式中 $m \cdot R^2$ 为 J（转动惯量：$kg \cdot m^2$），故有

$$T_A = \frac{J}{9.55} \cdot \frac{N_2 - N_1}{t_A} \quad (N \cdot m)$$

【重力单位制】

$$T_A = F_A \cdot R \qquad F_A = \frac{W}{g} \cdot \frac{V_2 - V_1}{t_A}$$

$$V_2 = \pi \cdot D \cdot \frac{N_2}{60} \qquad V_1 = \pi \cdot D \cdot \frac{N_1}{60} \qquad R = \frac{D}{2}$$

$$\therefore T_A = \frac{W}{g} \cdot \frac{\frac{\pi \cdot D}{60} \cdot (N_2 - N_1)}{t_A} \cdot \frac{D}{2}$$

$$= \frac{\pi \cdot W \cdot D}{60 \cdot g} \cdot \frac{N_2 - N_1}{t_A} \cdot \frac{D}{2}$$

$$= \frac{W \cdot D^2}{375} \cdot \frac{N_2 - N_1}{t_A} \quad (kgf \cdot m)$$

式中 $W \cdot D^2$ 为 GD^2（飞轮效果：$kgf \cdot m^2$），故有

$$T_A = \frac{GD^2}{375} \cdot \frac{N_2 - N_1}{t_A} \quad (kgf \cdot m)$$

7. 交流电机的同步转速 N_0（r/min）

$$N_0 = \frac{120 \cdot f}{P} \quad (r/min)$$

f：电源频率（Hz）

P：电机极数

8. 交流电机的额定转速 N（r/min）

$$N = N_0 \ (1 - S) \quad (r/min)$$

N_0：同步转速（r/min）

S ：转差率

CYCLO 减速机・新旧机座号对照表

1 级型

6000 系列	4000#	200#
6060	-	-
6065	4075	207
6070	-	-
6075	4085	208
6080	-	-
6085		
6090	(4090)	-
6095	4095	209
6100	(4100)	-
6105	4105	210
610H	(410H)	-
6110	-	-
6115		
6120	(4110)	
6125	4115	211
612H	4125	-
6130	4130	-
6135	4135	213
6140	-	-
6145	4145	214
614H	4155	215
6160	4160	-
6165	4165	216
616H	416H	-
6170	4170	-
6175	4175	217
6180	4180	-
6185	4185	218
6190	4190	-
6195	4195	219
6205	4205	220
6215	4215	221
6225	4225	222
6235	4235	223
6245	4245	224
6255	4255	225
6265	4265	226
6275	4275	227

※（ ）内机座号为面向海外的产品

【系列名称说明和生产时间】
6000 系列 ：当前产品（2000 年～现在）
4000# ：上代产品（1994 年～ 2002 年）
200# ：上上代产品（1984 年～ 1999 年）

2 级型

6000 系列			4000#			200#
	输出级	输入级		输出级	输入级	
6060DA	6060	6060	-	-	-	-
6065DA	6065	6065	4075DA	4075	4075	20707
6070DA	6070	6065	-	-	-	-
6075DA	6075	6065	4085DA	4085	4075	20807
6090DA	6090	6075	-	-	-	-
6095DA	6095	6075	4095DA	4095	4085	20908
6100DA	6100	6075	-	-	-	-
6105DA	6105	6075	4105DA	4105	4085	21008
6120DA	6120	6075	-	-	-	-
6120DB	6120	6095	-	-	-	-
6125DA	6125	6075	4115DA	4115	4085	21108
6125DB	6125	6095	4115DB	4115	4095	21109
6130DA	6130	6075	4130DA	4130	4085	21308B
6130DB	6130	6095	4130DB	4130	4095	21309B
6130DC	6130	6105	4130DC	4130	4105	21310B
6135DA	6135	6075	4135DA	4135	4085	21308A
6135DB	6135	6095	4135DB	4135	4095	21309A
6135DC	6135	6105	4135DC	4135	4105	21310A
6140DA	6140	6075	-	-	-	-
6140DB	6140	6095	-	-	-	-
6140DC	6140	6105	-	-	-	-
6145DA	6145	6075	4145DA	4145	4085	21408A
6145DB	6145	6095	4145DB	4145	4095	21409A
6145DC	6145	6105	4145DC	4145	4105	21410A
6160DA	6160	6095	4160DA	4160	4095	21609B
6160DB	6160	6105	4160DB	4160	4105	21610B
6160DC	6160	6125	4160DC	4160	4115	21611B
6165DA	6165	6095	4165DA	4165	4095	21609A
6165DB	6165	6105	4165DB	4165	4105	21610A
6165DC	6165	6125	4165DC	4165	4115	21611A
6170DA	6170	6095	4170DA	4170	4095	21709B
6170DB	6170	6105	4170DB	4170	4105	21710B
6170DC	6170	6125	4170DC	4170	4115	21711B
6175DA	6175	6095	4175DA	4175	4095	21709A
6175DB	6175	6105	4175DB	4175	4105	21710A
6175DC	6175	6125	4175DC	4175	4115	21711A
6180DA	6180	6105	4180DA	4180	4105	21810B
6180DB	6180	6135	4180DB	4180	4130	21813B
6185DA	6185	6105	4185DA	4185	4105	21810A
6185DB	6185	6135	4185DB	4185	4130	21813A
6190DA	6190	6125	4190DA	4190	4115	21911B
6190DB	6190	6135	4190DB	4190	4130	21913B
6195DA	6195	6125	4195DA	4195	4115	21911A
6195DB	6195	6135	4195DB	4195	4130	21913A
6205DA	6205	6125	4205DA	4205	4115	22011
6205DB	6205	6135	4205DB	4205	4130	22013
6215DA	6215	6135	4215DA	4215	4130	22113
6215DB	6215	6165	4215DB	4215	4160	22116
6225DA	6225	6135	4225DA	4225	4130	22213
6225DB	6225	6175	4225DB	4225	4170	22217
6235DA	6235	6165	4235DA	4235	4160	22316
6235DB	6235	6185	4235DB	4235	4180	22318
6245DA	6245	6165	4245DA	4245	4160	22416
6245DB	6245	6185	4245DB	4245	4180	22418
6255DA	6255	6175	4255DA	4255	4170	22517
6255DB	6255	6195	4255DB	4255	4190	22519
6265DA	6265	6195	4265DA	4265	4190	22619
-	-	-	4270DA	4270	4190	22719B
6275DA	6275	6195	4275DA	4275	4190	22719A

注）本表仅供尺寸方面的互换性参考之用，输出扭矩、径向负载等请务必在产品目录上确认。
新旧机型比较的详细内容请参见“CYCLO6000Series 新旧产品比较资料（资料 No.CT003）。”

CYCLO® 减速机 G

可选项

	页
减速机部	
对应使用环境	
室外型	G2
防尘型	G2
防腐蚀规格	G2
低温・高温规格	G2
带防爆型电机规格	G2
其他特殊环境规格	G2
特殊安装	
特殊中心高	G4
顶部・墙壁安装型	G7
电机顶装型	G7
电机侧装型	G7
低速轴特殊规格	
低速轴轴端螺纹孔・单螺孔	G8
低速轴轴端螺纹孔・双螺孔	G9
防松垫圈	G10
低速轴・长度特殊规格	G11
润滑可选项	
油位计・可选项	G12
注脂嘴	G12
对应负载条件	
重径向负载型	G14
高起动频率规格	G16

	页
电机部	
对应使用环境	
防腐蚀型电机	G18
防水型电机	G19
耐热等级	G19
其他环境规格	G19
端子箱可选项	
端子箱位置变更	G21
端子箱材质・种类变更	G21
制动器可选项	
制动转矩特殊	G22
紧急制动接线用可选项	G22
制动器　手动释放	G23
通用	
涂装・涂装材料・防锈可选项	G24

对应使用环境 减速机部

■室外型
减速机及齿轮电机设置在室外使用时最适合的规格。为了能够在室外风雨、降雪等条件下放心使用，对结构进行了专门设计。

■防尘型(轻防尘型、重防尘型)
在有尘埃的环境下使用时最适合的规格。根据尘埃的严重程度，备有轻防尘型、重防尘型。

■防腐蚀规格
减速机及齿轮电机的本体能够在易腐蚀的环境下使用的规格。使用了考虑腐蚀程度的部件。备有防腐蚀1类、2类的产品。

■低温・高温规格
备有在环境温度－40℃以上、－20℃以下的环境下使用的低温规格，以及在环境温度40℃以上～60℃以下的环境下使用的高温规格。对易受温度影响的部件进行了更换。

■带防爆型电机规格
在爆炸性气体具有引燃爆炸危险的环境下使用、带防爆型电机的减速机。
备有可在危险场所使用的耐压防爆型(ExdⅡBT4)电机。

■其他特殊环境规格
对于在海拔高的环境、湿度大的环境、水滴连续飞溅的环境(防水规格)、短时大量淋水的环境(甲板防水规格)、短时淹水的环境(浸水规格)以及水下等环境中使用时，请咨询本公司。

可生产范围

机座号	室外型	轻防尘型	重防尘型	防腐蚀规格	低温规格	高温规格	防爆规格
607 □ SK	●	●	●	●	-	-	●
608 □ SK	●	●	●	●	-	-	●
609 □ SK	●	●	●	●	●	●	●
610 □ SK	●	●	●	●	●	●	●
611 □ SK	●	●	●	●	●	●	●
606 □	●	●	●	●	-	-	●
607 □	●	●	●	●	-	-	●
608 □	●	●	●	●	-	-	●
609 □	●	●	●	●	●	●	●
610 □	●	●	●	●	●	●	●
611 □	●	●	●	●	●	●	●
612 □	●	●	●	●	●	●	●
613 □	●	●	●	●	●	●	●
614 □	●	●	●	●	●	●	●
616 □	●	●	●	●	●	●	●
617 □	●	●	●	●	●	●	●
618 □	●	●	●	●	●	●	●
619 □	●	●	●	●	●	●	●
6205	●	●	●	●	●	●	●
6215	●	●	●	●	●	●	●
6225	●	●	●	●	●	●	●
6235	●	●	●	●	●	●	●
6245	●	●	●	●	●	●	●
6255	●	●	●	●	●	●	●
6265	●	●	●	●	●	●	●
6275	●	●	●	●	●	●	●

机座号	室外型	轻防尘型	重防尘型	防腐蚀规格	低温规格	高温规格	防爆规格
606 □ DA	●	●	●	●	-	-	●
607 □ DA	●	●	●	●	-	-	●
609 □ DA	●	●	●	●	-	-	●
610 □ DA	●	●	●	●	-	-	●
612 □ DA	●	●	●	●	-	-	●
612 □ DB	●	●	●	●	●	●	●
613 □ DA	●	●	●	●	-	-	●
613 □ DB	●	●	●	●	●	●	●
613 □ DC	●	●	●	●	●	●	●
614 □ DA	●	●	●	●	-	-	●
614 □ DB	●	●	●	●	●	●	●
614 □ DC	●	●	●	●	●	●	●
616 □ DA	●	●	●	●	●	●	●
616 □ DB	●	●	●	●	●	●	●
616 □ DC	●	●	●	●	●	●	●
617 □ DA	●	●	●	●	●	●	●
617 □ DB	●	●	●	●	●	●	●
617 □ DC	●	●	●	●	●	●	●
618 □ DA	●	●	●	●	●	●	●
618 □ DB	●	●	●	●	●	●	●
619 □ DA	●	●	●	●	●	●	●
619 □ DB	●	●	●	●	●	●	●
6205DA	●	●	●	●	●	●	●
6205DB	●	●	●	●	●	●	●
6215DA	●	●	●	●	●	●	●
6215DB	●	●	●	●	●	●	●
6225DA	●	●	●	●	●	●	●
6225DB	●	●	●	●	●	●	●
6235DA	●	●	●	●	●	●	●
6235DB	●	●	●	●	●	●	●
6245DA	●	●	●	●	●	●	●
6245DB	●	●	●	●	●	●	●
6255DA	●	●	●	●	●	●	●
6255DB	●	●	●	●	●	●	●
6265DA	●	●	●	●	●	●	●
6265DB	●	●	●	●	●	●	●
6275DA	●	●	●	●	●	●	●
6275DB	●	●	●	●	●	●	●

●可生产。(但请确认电机可否生产。)
— 确认可否个别生产

电机的环境规格
防腐蚀规格 E18 页

・机座号的□中填写“0”或“5”。
・防腐蚀规格表示防腐蚀 2 类。需要防腐蚀 1 类时请另行咨询本公司。

规格变更一览表

项目	标准规格	室外型	防尘型		防腐蚀型		低温规格	高温规格	防爆型
			轻防尘型	重防尘型	防腐蚀1类	防腐蚀2类			耐压防爆型
注油栓	带海绵过滤器注油栓	除6275#更换为通气帽其余规格与标准相同		通气帽	金属制注油栓			通气帽	
透气栓	带海绵过滤器透气栓	除6275#更换为堵头外其余规格更换为不锈钢透气栓		堵头	不锈钢制透气栓			堵头	
注脂嘴	A型注脂嘴（带金属盖）								
油位计	乙烯管制（部分检油棒）						L型玻璃制（部分检油棒）	L型玻璃制（部分检油棒）	
油封	丁腈橡胶制						低温丁腈橡胶制或硅橡胶制	丙烯橡胶制	
螺栓螺母	无电镀				不锈钢制（部分为镀锌）	镀锌			
轴环	无电镀								
铭牌	铝制或蒂托纶聚酯纤维制				不锈钢制	不锈钢制			
涂装	标准涂装（丙烯改性醇酸树脂）				分别确认（聚氨酯类重防腐蚀涂装等）	防腐蚀涂装（改性环氧树脂类）		分别确认（耐热银类等）	
电机	室内型电机	室外型电机	防尘型电机	防尘型电机	分别确认（防腐蚀1类电机）	防腐蚀2类电机	低温规格电机	高温规格电机	耐压防爆型电机 Exd II BT4
其他	—	—	—	—	铝制部件材质变更 某些电机形状不能电机直联	—	起动性确认、低温用润滑剂、耐寒材料	高温用润滑剂、铝制部件材质变更	带电动泵的机型其油泵电机也为耐压防爆型
用途例	设置在淋不到水的室内	设置于室外	粉尘多的工厂内	粉尘特别多的工厂内以及有沙尘的工厂内	腐蚀程度极强的场所	腐蚀程度较强的场所	环境温度为 - 40～-20℃	※ 环境温度为 40～60℃	设置于1类或2类危险场所

※ 某些组合可能无法在最高 60℃的环境下使用，请咨询本公司。

（无记述）与标准规格相同

与标准规格不同

特殊安装 减速机部

■特殊中心高

在地脚安装型的CYCLO减速机中，部分机座号备有变更了中心高（从安装面到低速轴中心的高度）的可选项。连接的电机下端部低于安装部时有效。

■适用机型

●CYCLO减速机的地脚安装型机型，且机座号为610#、612#、614#、616#。

■主要特性（与标准机型的差异）

●机座号后面带“H”。

例）CHHM 5－614H-51

※减速机额定值与机座号第4位为“5”的机型相同（6105、6125DA）

□特殊中心高

CNHM □－ 610H，612H

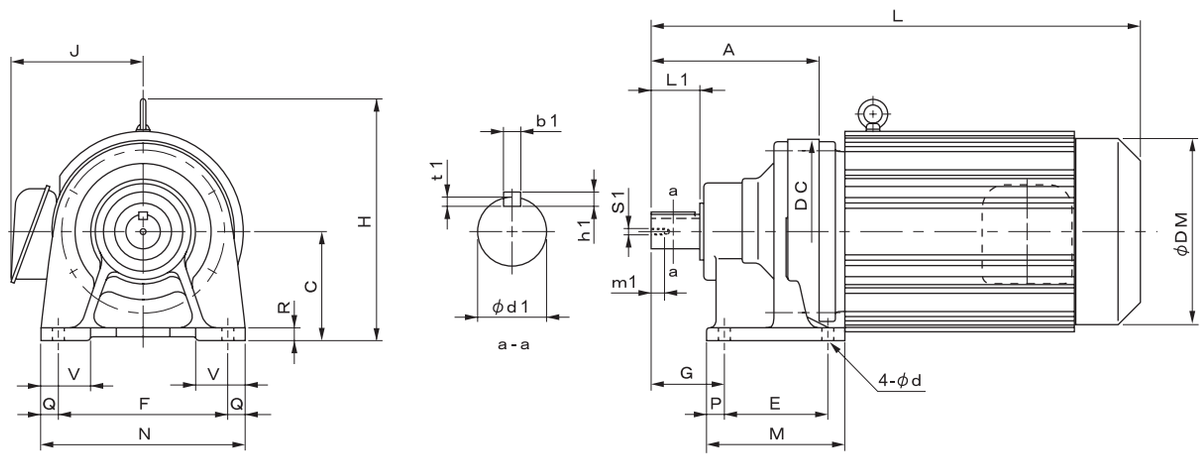

机座号	A	C	DC	E	F	G	M	N	P	Q	R	V	d	输出轴 注）4,5,6					
														d1	L1	b1	h1	t1	S1	m1
610H	156	120	150	90	150	60	135	180	15	15	12	40	11	28	35	8	7	4	M8	20
612H	186	140	204	115	190	82	155	230	20	20	15	60	14	38	55	10	8	5	M8	20

型号 注）3		电机		标准电机					带制动器电机				
		kW	P	L	H	J	DM	W(kg)	L	H	J	DM	W(kg)
CNHM02	- 610H -（B）- 减速比	0.2	4	332	207	113	124	18	364	207	113	124	20
CNHM03	- 610H -（B）- 减速比	0.25	4	332	207	113	124	18	364	207	113	124	20
CNHM05	- 610H -（B）- 减速比	0.4	4	352	207	113	124	19	384	207	113	124	21
CNHM08	- 610H -（B）- 减速比	0.55	4	393	213	143	148	23	436	213	143	148	26
CNHM1	- 610H -（B）- 减速比	0.75	4	393	213	143	148	23	436	213	143	148	26
CNHM1H	- 610H -（B）- 减速比	1.1	4	426	220	148	160	27	488	220	148	160	32
CNHM2	- 610H -（B）- 减速比	1.5	4	426	220	148	160	27	488	220	148	160	32
CNHM3	- 610H -（B）- 减速比	2.2	4	446	226	155	173	31	509	226	155	173	37
CNHM05	- 612H -（B）- 减速比	0.4	4	387	257	113	124	30	419	257	113	124	32
CNHM08	- 612H -（B）- 减速比	0.55	4	423	233	143	148	32	466	233	143	148	35
CNHM1	- 612H -（B）- 减速比	0.75	4	423	233	143	148	32	466	233	143	148	35
CNHM1H	- 612H -（B）- 减速比	1.1	4	456	240	148	160	36	518	240	148	160	41
CNHM2	- 612H -（B）- 减速比	1.5	4	456	240	148	160	36	518	240	148	160	41
CNHM3	- 612H -（B）- 减速比	2.2	4	476	246	155	173	50	539	246	155	173	47
CNHM4	- 612H -（B）- 减速比	3.0	4	499	266	166	212	50	571	266	166	212	60
CNHM5	- 612H -（B）- 减速比	3.7	4	499	266	166	212	50	571	266	166	212	60
CNHM8	- 612H -（B）- 减速比	5.5	4	543	266	166	212	57	615	266	166	212	67

注）1. 型号的□中填写电机功率代号。
2. 各轴轴端尺寸的尺寸公差为 JIS B 0401-1976 "h6"。
3. 各轴轴端键尺寸的尺寸公差按照 JIS B 1031-1996 平行键标准。
4. 低速轴轴端部的详细情况请参见 F25 ～ 26 页。
5. 带制动器型，在型号后标上“B”。
6. 本尺寸图的尺寸变更时，恕不预先通告。

□特殊中心高

CNHM □— 614H，616H

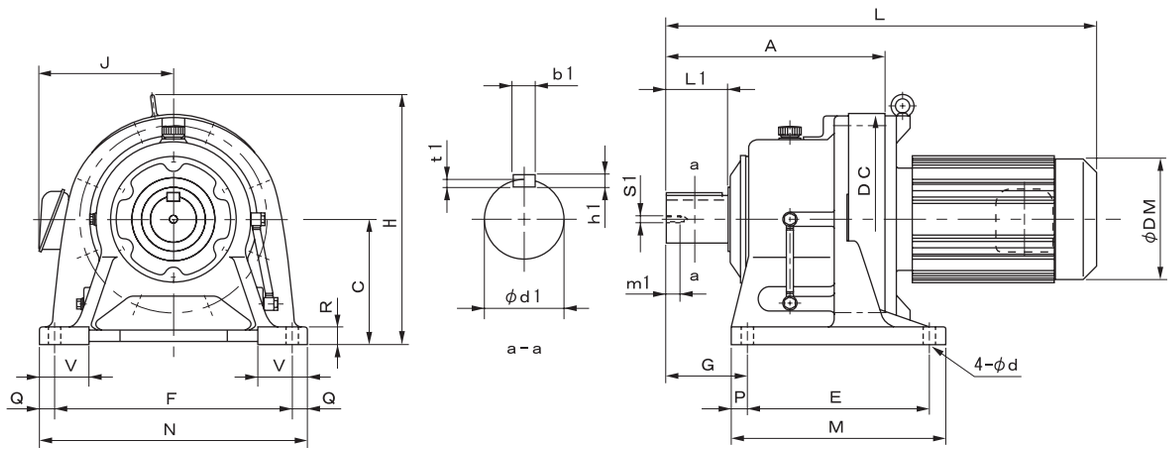

机座号	A	C	DC	E	F	G	M	N	P	Q	R	V	d	输出轴 注）4,5,6						
														d1	L1	b1	h1	t1	S1	m1
614H	260	160	230	145	290	120	195	330	25	20	22	65	18	50	90	14	9	5.5	M10	20
616H	308	200	300	150	370	139	238	410	44	20	25	75	18	60	90	18	11	7	M10	20

型号 注）3		电机		标准电机					带制动器电机				
		kW	P	L	H	J	DM	W(kg)	L	H	J	DM	W(kg)
CHHM1	- 614H -（B）- 减速比	0.75	4	497	143	114	148	51	540	143	114	148	56
CHHM1H	- 614H -（B）- 减速比	1.1	4	530	148	119	160	57	592	148	119	160	62
CHHM2	- 614H -（B）- 减速比	1.5	4	530	148	119	160	57	592	148	119	160	62
CHHM3	- 614H -（B）- 减速比	2.2	4	550	155	126	173	60	613	155	126	173	67
CHHM4	- 614H -（B）- 减速比	3.0	4	573	166	147	212	70	645	166	147	212	80
CHHM5	- 614H -（B）- 减速比	3.7	4	573	166	147	212	70	645	166	147	212	80
CHHM8	- 614H -（B）- 减速比	5.5	4	617	166	147	212	77	689	166	147	212	87
CHHM10	- 614H -（B）- 减速比	7.5	4	640	211	188	251	92	735	211	188	251	110
CHHM15	- 614H -（B）- 减速比	11	4	700	211	188	251	106	795	211	188	251	124
CHHM20	- 614H -（B）- 减速比	15	4	790	262	232	324	158	880	262	259	324	192
CHHM1H	- 616H -（B）- 减速比	1.1	4	583	148	119	160	98	645	148	119	160	103
CHHM2	- 616H -（B）- 减速比	1.5	4	583	148	119	160	98	645	148	119	160	103
CHHM3	- 616H -（B）- 减速比	2.2	4	598	155	126	173	101	661	155	126	173	107
CHHM4	- 616H -（B）- 减速比	3.0	4	621	166	147	212	110	693	166	147	212	120
CHHM5	- 616H -（B）- 减速比	3.7	4	621	166	147	212	110	693	166	147	212	120
CHHM8	- 616H -（B）- 减速比	5.5	4	665	166	147	212	117	737	166	147	212	127
CHHM10	- 616H -（B）- 减速比	7.5	4	693	211	188	251	133	788	211	188	251	150
CHHM15	- 616H -（B）- 减速比	11	4	753	211	188	251	147	848	211	188	251	164
CHHM20	- 616H -（B）- 减速比	15	4	838	262	232	324	200	928	262	259	324	234
CHHM25	- 616H -（B）- 减速比	18.5	4	933	340	297	394	272	1098	340	297	394	323
CHHM30	- 616H -（B）- 减速比	22	4	933	340	297	394	272	1098	340	297	394	323

注）1.型号的□中填写电机功率代号。
2.各轴轴端尺寸的尺寸公差为JIS B 0401-1976 "h6"。
3.各轴轴端键尺寸的尺寸公差按照JIS B 1031-1996平行键标准。
4.低速轴轴端部的详细情况请参见F25～26页。
5. 带制动器型，在型号后标上“B”。
6. 本尺寸图的尺寸变更时，恕不预先通告。

□特殊中心高

CNH — 610H，612H

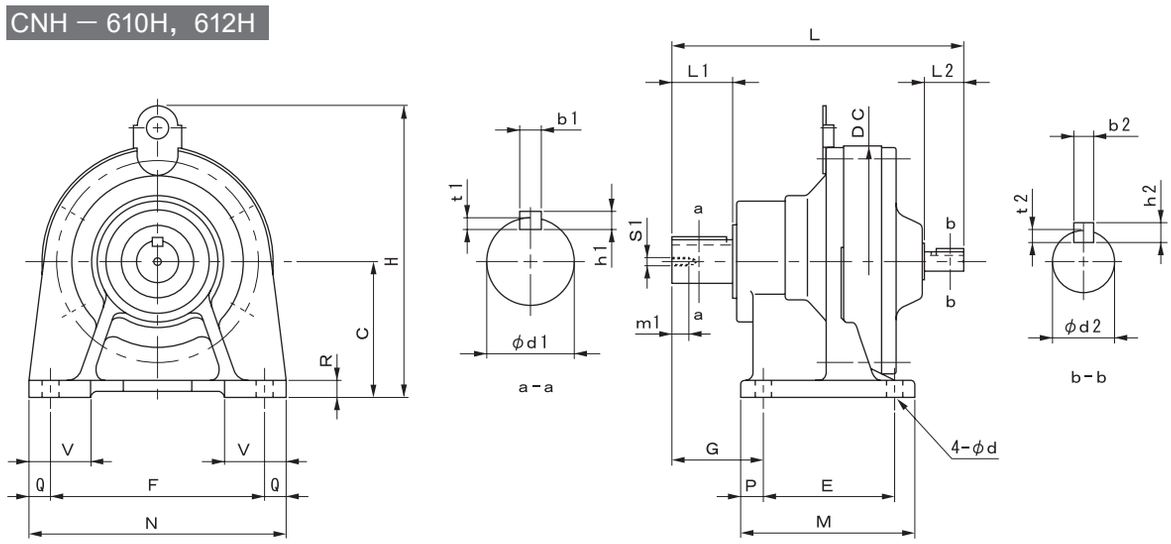

机座号	L	C	DC	E	F	G	H	M	N	P	Q	R	V	d	W(kg)
610H	208	120	150	90	150	60	227	135	180	15	15	12	45	11	14
612H	259	140	204	115	190	82	277	155	230	20	20	15	60	14	25

型号		输出轴尺寸 注）2,3,4							输入轴尺寸 注）2,3,4				
		d1	L1	b1	h1	t1	S1	m1	d2	L2	b2	h2	t2
CHH	- 610H - 减速比	28	35	8	7	4	M8	20	15	25	5	5	3
CHH	- 612H - 减速比	38	55	10	8	5	M8	20	18	35	6	6	3.5

CHH — 614H，616H

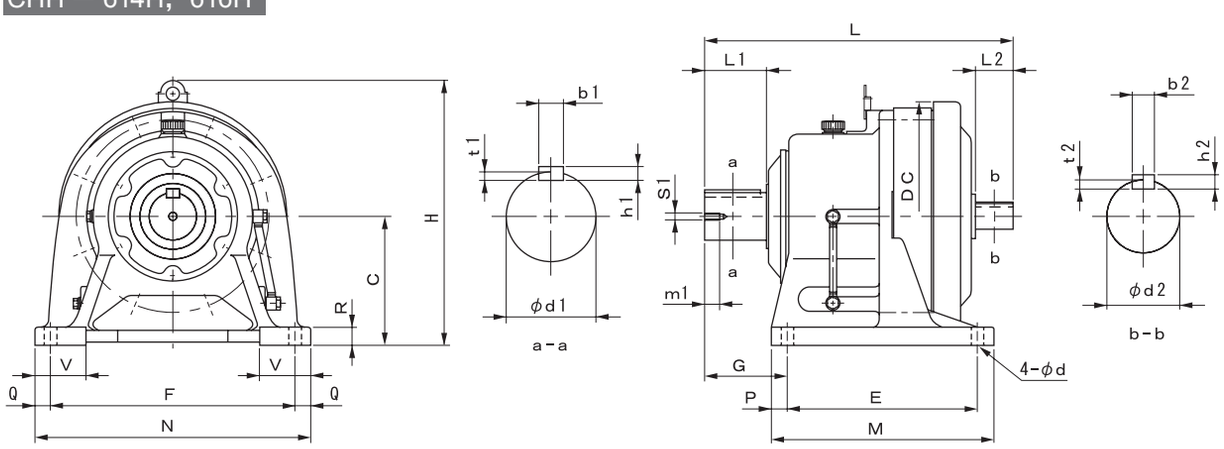

机座号	L	C	DC	E	F	G	H	M	N	P	Q	R	V	d	W(kg)
614H	341	160	230	145	290	120	310	195	330	25	20	22	70	18	46
616H	413	200	318	150	370	139	407	238	410	44	20	25	80	18	89

型号		输出轴尺寸 注）2,3,4							输入轴尺寸 注）2,3,4				
		d1	L1	b1	h1	t1	S1	m1	d2	L2	b2	h2	t2
CHH	- 614H - 减速比	50	90	14	9	5.5	M10	20	22	40	6	6	3.5
CHH	- 616H - 减速比	60	90	18	11	7	M10	20	30	45	8	7	4

注）1. 各轴轴端直径尺寸的尺寸公差为 JIS B 0401-1976 "h6"。
2. 各轴轴端键尺寸的尺寸公差按照 JIS B 1031-1996 平行键标准。
3. 低、高速轴轴端部的详细情况请参见 F25 ～ 27 页。
4. 本尺寸图的尺寸变更时，恕不预先通告。

■顶部安装型

将地脚安装型CYCLO减速机倒置，在顶部进行地脚安装的规格。润滑相关部位需要作相应修改。需要本规格时，请指定。

■适用机型
- ●CYCLO减速机的地脚安装型机型(型号为CHHM，CHH的产品)
- ●油浴式润滑机型及润滑脂润滑机型(安装方向任意的机型除外)

■主要特性(与标准机型的差异)
- ●辅助形式带H1。
  - 例) CHHM 5 － 6145 － H1 － 51
  - CHHM 8 － 6145 － AVH1 － 35
- ●注/排油(脂)口、油位计的位置发生变更。
- ●端子箱引出口位置在电机风扇侧。

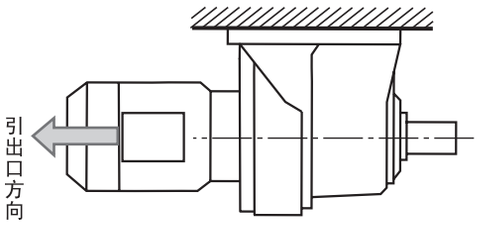

□注意事项
- ○不能在指定方向以外使用。
- ○安装方向任意的机型(机座号：606#～612#)可以用于顶部安装，在订购顶部安装机型时，端子箱位置可按要求布置。

■墙壁安装型

将地脚安装型 CYCLO 减速机以低速轴水平的状态，在墙壁进行地脚安装的规格。分别备有右安装及左安装规格。与顶部安装型一样，润滑相关部位需要作相应修改。

■适用机型
- ●CYCLO减速机的地脚安装型机型(型号为CHHM，CHH的产品)
- ●油浴式润滑机型及润滑脂润滑机型(安装方向任意的机型除外)

■主要特性(与标准机型的差异)
- ●辅助形式带H2(左壁安装型)或H3(右壁安装型)。
  - 例) CHHM 5－6145－H2－51
  - CHHM 8－6145－AVH3－35
- ●注/排油(脂)口、油位计的位置变更。
- ●端子箱引出口位置朝向电机风扇侧。

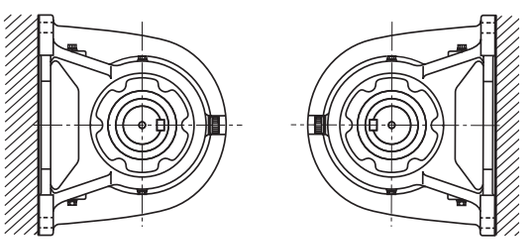

左壁安装型
(辅助形式：H2)

右壁安装型
(辅助形式：H3)

□注意事项
- ○不能在指定方向以外使用。
- ○安装方向任意的机型(机座号：606#～612#)可以用于墙壁安装，在订购墙壁安装机型时，端子箱位置可按要求布置。

■电机顶装、电机侧装规格

通用齿轮电机不能适用长度方向上有限制的场合，可将两轴型减速机与电机平行配置，有电机顶装型(相对于卧式减速机，电机在上面)及电机侧装(相对于立式减速机，电机在侧面)。
尺寸及规格的详细内容请咨询本公司。

顶装规格

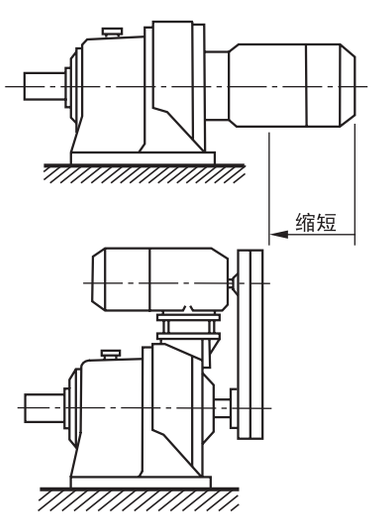

■型 号
分别如下所示。
- ●顶装 CHHPM3 － 6135 － 51
- ●侧装 CVVPM3 － 6135 － 51

侧装规格

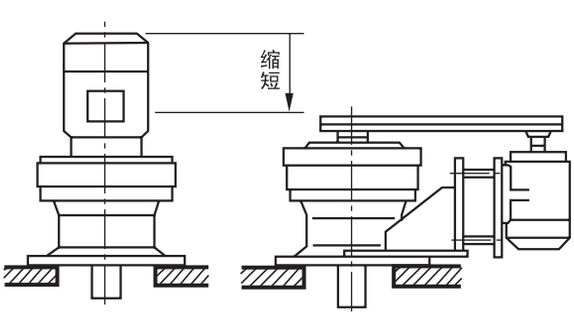

■低速轴特殊规格

●低速轴轴端螺纹孔、单螺孔

需要低速轴带轴端螺纹孔（单螺孔）时，请按下表的螺纹孔尺寸指示。需要下表以外的尺寸时请咨询本公司。

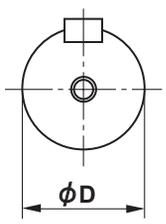

A—A

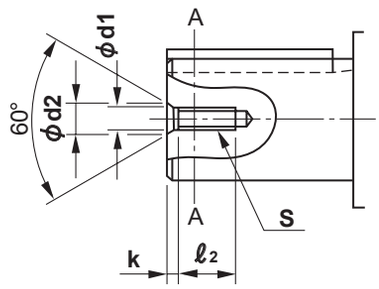

图 E1

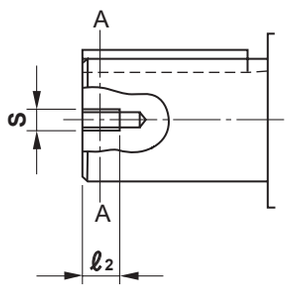

图 E2

（单位：mm）

机座号			图	轴径	低速轴轴端螺纹孔尺寸				
6000SK 系列	6000 系列				螺孔直径	螺孔深度	中心孔尺寸		
	1 级型	2 级型		φD	S	ℓ2	d1	d2	k
——	6060	6060DA	E1	φ14	M5	16	5.2	7	2.6
——	6065	6065DA							
6070SK	6070	6070DA	E1	φ18	M6	16	6.2	9	3.4
6075SK	6075	6075DA							
6080SK	6080	——	E1	φ22	M6	16	6.2	9	3.4
6085SK	6085	——							
6090SK	6090	6090DA	E1	φ28	M8	20	8.2	11	3.6
6095SK	6095	6095DA							
6100SK	6100	6100DA	E1	φ28	M8	20	8.2	11	3.6
6105SK	6105	6105DA							
——	610H	——							
6110SK	6110	——	E1	φ32	M8	20	8.2	11	3.6
6115SK	6115	——							
——	6120	6120DA，6120DB	E1	φ38	M8	20	8.2	11	3.6
——	6125	6125DA，6125DB							
——	612H	——							
——	6130	6130DA，6130DB，6130DC	E2	φ50	M10	20	—	—	—
——	6135	6135DA，6135DB，6135DC							
——	6140	6140DA，6140DB，6140DC	E2	φ50	M10	20	—	—	—
——	6145	6145DA，6145DB，6145DC							
——	614H	——							
——	6160	6160DA，6160DB，6160DC	E2	φ60	M10	20	—	—	—
——	6165	6165DA，6165DB，6165DC							
——	616H	——							
——	6170	6170DA，6170DB，6170DC	E2	φ70	M12	24	—	—	—
——	6175	6175DA，6175DB，6175DC							
——	6180	6180DA，6180DB	E2	φ80	M12	24	—	—	—
——	6185	6185DA，6185DB							
——	6190	6190DA，6190DB	E2	φ95	M20	34	—	—	—
——	6195	6195DA，6195DB							
——	6205	6205DA，6205DB	E2	φ100	M20	34	—	—	—
——	6215	6215DA，6215DB	E2	φ110	M20	34	—	—	—
——	6225	6225DA，6225DB	E2	φ120	M20	34	—	—	—
——	6235	6235DA，6235DB	E2	φ130	M24	41	—	—	—
——	6245	6245DA，6245DB	E2	φ140	M24	41	—	—	—
——	6255	6255DA，6255DB	E2	φ160	M30	52	—	—	—
——	6265	6265DA	E2	φ170	M30	52	—	—	—
——	6275	6275DA	E2	φ180	M30	52	—	—	—

●低速轴轴端螺纹孔、双螺孔

需要低速轴带轴端螺纹孔（双螺孔）时，请按下表的螺纹孔尺寸指示。轴端端面的螺纹孔为“标准轴端螺纹孔 + 双螺纹孔追加加工”的形状。（图 E4）对于部分机座号可能无法加工。请参见下表。

另外，低速轴轴端需要防松垫圈时，请参见下页“防松垫圈可选项”。

下表列出了防松垫圈的“公称 No.”，以供参考。

需要下表以外的尺寸时，请咨询本公司。

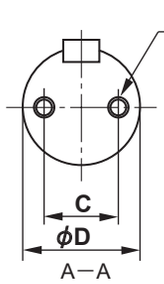

图 E3

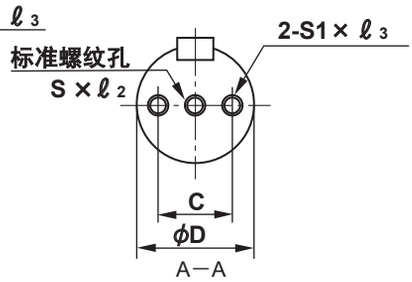

图 E4

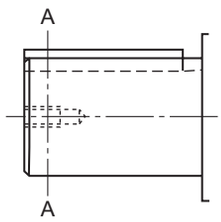

（单位：mm）

机座号			图	轴径	低速轴轴端螺纹孔尺寸					防松垫圈
					标准轴端螺纹孔尺寸		追加螺纹孔（2 处）尺寸			
6000SK	6000 系列				螺孔直径	螺孔深度	螺孔直径	螺孔深度	螺孔间隔	公称
系列	1 级型	2 级型		ϕD	S	ℓ_2	S_1	ℓ_3	C	No.
——	6060	6060DA	—	ϕ14	M5	16	不可： 注）1			—
——	6065	6065DA								
6070SK	6070	6070DA	—	ϕ18	M6	16	不可： 注）1			—
6075SK	6075	6075DA								
6080SK	6080	——	E3	ϕ22	无： 注）2		M5	13	12	28
6085SK	6085	——								
6090SK	6090	6090DA	E3	ϕ28	无： 注）2		M5	13	15	32
6095SK	6095	6095DA								
6100SK	6100	6100DA	E3	ϕ28	无： 注）2		M5	13	15	32
6105SK	6105	6105DA								
——	610H	——								
6110SK	6110	——	E3	ϕ32	无： 注）2		M6	16	16	40
6115SK	6115	——								
——	6120	6120DA，6120DB	E4	ϕ38	M8	20	M6	16	25	50
——	6125	6125DA，6125DB								
——	612H	——								
——	6130	6130DA，6130DB，6130DC	E4	ϕ50	M10	20	M8	16	31.5	63
——	6135	6135DA，6135DB，6135DC								
——	6140	6140DA，6140DB，6140DC	E4	ϕ50	M10	20	M8	16	31.5	63
——	6145	6145DA，6145DB，6145DC								
——	614H	——								
——	6160	6160DA，6160DB，6160DC	E4	ϕ60	M10	20	M10	20	40	80
——	6165	6165DA，6165DB，6165DC								
——	616H	——								
——	6170	6170DA，6170DB，6170DC	E4	ϕ70	M12	24	M10	20	40	80
——	6175	6175DA，6175DB，6175DC								
——	6180	6180DA，6180DB	E4	ϕ80	M12	24	M12	24	50	100
——	6185	6185DA，6185DB								
——	6190	6190DA，6190DB	E4	ϕ95	M20	34	M16	30	63	125
——	6195	6195DA，6195DB								
——	6205	6205DA，6205DB	E4	ϕ100	M20	34	M16	30	63	125
——	6215	6215DA，6215DB	E4	ϕ110	M20	34	M16	30	63	125
——	6225	6225DA，6225DB	E4	ϕ120	M20	34	M20	34	80	160
——	6235	6235DA，6235DB	E4	ϕ130	M24	41	M20	34	80	160
——	6245	6245DA，6245DB	E4	ϕ140	M24	41	M20	34	80	160
——	6255	6255DA，6255DB	E4	ϕ160	M30	52	M24	41	100	200
——	6265	6265DA	E4	ϕ170	M30	52	M24	41	100	200
——	6275	6275DA	E4	ϕ180	M30	52	M24	41	100	200

注）1．606#、607# 由于低速轴轴径小，不能进行螺纹孔 2 处追加加工。因此，仅有标准轴端螺纹孔。

2．608# ～ 611# 由于带有标准轴端螺纹孔，双螺纹孔追加加工困难。因此，取消了标准轴端螺纹孔。

特殊安装 减速机部

●防松垫圈

低速轴轴端需要防松垫圈时，下表尺寸的产品附带(防松垫圈、轴端板、螺栓)。下表列出了防松垫圈安装用轴端双螺纹孔尺寸。需要下表以外的尺寸时，请咨询本公司。

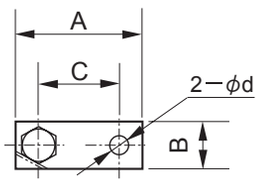

防转垫圈

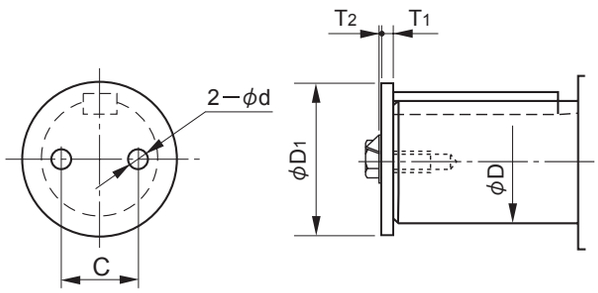

防松垫圈

（单位：mm）

机座号			防松垫圈	轴径 φD	防松垫圈尺寸							螺栓尺寸	螺钉孔尺寸	
6000SK	6000 系列				防松垫圈				防转垫圈				轴端螺纹孔 (2 处)	
系列	1 级型	2 级型	公称No		φD1	T1	C	φd	A	B	T2		螺钉直径	螺钉孔深度
——	6060	6060DA	注）1	φ14	—	—	—	—	—	—	—	—	—	—
——	6065	6065DA												
6070SK	6070	6070DA	注）1	φ18	—	—	—	—	—	—	—	—	—	—
6075SK	6075	6075DA												
6080SK	6080	——	28	φ22	φ28	4	12	φ5.5	24	12	0.5	M5×16	M5	13
6085SK	6085	——												
6090SK	6090	6090DA	32	φ28	φ32	4	15	φ5.5	28	12	0.5	M5×16	M5	13
6095SK	6095	6095DA												
6100SK	6100	6100DA	32	φ28	φ32	4	15	φ5.5	28	12	0.5	M5×16	M5	13
6105SK	6105	6105DA												
——	610H	——												
6110SK	6110	——	40	φ32	φ40	4	16	φ6.6	32	16	0.5	M6×16	M6	16
6115SK	6115	——												
——	6120	6120DA，6120DB	50	φ38	φ50	4	25	φ6.6	40	16	0.5	M6×16	M6	16
——	6125	6125DA，6125DB												
——	612H	——												
——	6130	6130DA，6130DB，6130DC	63	φ50	φ63	5	31.5	φ9.0	50	20	0.8	M8×20	M8	16
——	6135	6135DA，6135DB，6135DC												
——	6140	6140DA，6140DB，6140DC	63	φ50	φ63	5	31.5	φ9.0	50	20	0.8	M8×20	M8	16
——	6145	6145DA，6145DB，6145DC												
——	614H	——												
——	6160	6160DA，6160DB，6160DC	80	φ60	φ80	6	40	φ11	63	25	0.8	M10×25	M10	20
——	6165	6165DA，6165DB，6165DC												
——	616H	——												
——	6170	6170DA，6170DB，6170DC	80	φ70	φ80	6	40	φ11	63	25	0.8	M10×25	M10	20
——	6175	6175DA，6175DB，6175DC												
——	6180	6180DA，6180DB	100	φ80	φ100	8	50	φ14	80	25	0.8	M12×30	M12	24
——	6185	6185DA，6185DB												
——	6190	6190DA，6190DB	125	φ95	φ125	10	63	φ18	100	32	1.2	M16×40	M16	30
——	6195	6195DA，6195DB												
——	6205	6205DA，6205DB	125	φ100	φ125	10	63	φ18	100	32	1.2	M16×40	M16	30
——	6215	6215DA，6215DB	125	φ110	φ125	10	63	φ18	100	32	1.2	M16×40	M16	30
——	6225	6225DA，6225DB	160	φ120	φ160	12	80	φ22	125	40	1.2	M20×45	M20	34
——	6235	6235DA，6235DB	160	φ130	φ160	12	80	φ22	125	40	1.2	M20×45	M20	34
——	6245	6245DA，6245DB	160	φ140	φ160	12	80	φ22	125	40	1.2	M20×45	M20	34
——	6255	6255DA，6255DB	200	φ160	φ200	16	100	φ26	160	50	1.6	M24×55	M24	41
——	6265	6265DA	200	φ170	φ200	16	100	φ26	160	50	1.6	M24×55	M24	41
——	6275	6275DA	200	φ180	φ200	16	100	φ26	160	50	1.6	M24×55	M24	41

注）1．606#、607# 无防松垫圈规格。

●低速轴 长度特殊规格

下表所示的特殊低速轴轴端尺寸（轴长）。需要标准以外的长度时，可在下表尺寸范围内选择。轴端螺纹孔未特别指定时，则可提供加工成标准轴端螺纹孔。需要下表以外的尺寸以及单独询价范围的尺寸时，请咨询本公司。

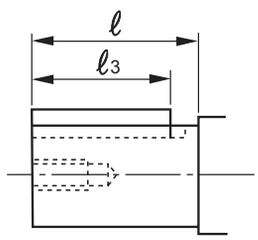

ℓ ：低速轴长度
ℓ3 ：键长度

（单位：mm）

机座号（前3位） 6000系列	卧式 立式	（参考）标准产品轴端尺寸		低速轴【可选项】对应尺寸 特殊对应轴轴端长度：ℓ （ ）内的尺寸为键长度：ℓ3				
		轴径	轴长					
606	卧式	φ14	25	单独询价				
	立式							
607	卧式	φ18	30					
	立式							
608	卧式	φ22	35					
	立式							
609	卧式	φ28	35	40(35)	50(45)	60(55)	70(65)	
	立式							
610	卧式	φ28	35	40(35)	50(45)	60(55)	70(65)	
	立式							
611	卧式	φ32	45	50(40)	60(50)	70(60)	80(70)	
	立式							
612	卧式	φ38	55	60(55)	70(65)	80(75)	90(85)	
	立式							
613	卧式	φ50	70	80(65)	90(75)	100(85)	120(105)	140(125)
	立式		61	71(65)	81(75)	91(85)	111(105)	131(125)
614	卧式	φ50	90	100(90)	110(100)	120(110)	140(130)	160(150)
	立式		81	91(90)	101(100)	111(110)	131(130)	151(150)
616	卧式	φ60	90	100(90)	110(100)	120(110)	140(130)	160(150)
	立式		80	90(90)	100(100)	110(110)	130(130)	150(150)
617	卧式	φ70	90	100(90)	110(100)	120(110)	140(130)	160(150)
	立式		84	94(90)	104(100)	114(110)	134(130)	154(150)
618	卧式	φ80	110	120(110)	130(120)	140(130)	160(150)	180(170)
	立式		100	110(110)	120(120)	130(130)	150(150)	170(170)
619	卧式	φ95	135	140(130)	150(140)	160(150)	180(170)	200(190)
	立式		125	130(130)	140(140)	150(150)	170(170)	190(190)
620	卧式	φ100	165	180(180)	200(200)	220(220)	240(240)	260(260)
	立式							
621	卧式	φ110	165	180(180)	200(200)	220(220)	240(240)	260(260)
	立式							
622	卧式	φ120	165	180(180)	200(200)	220(220)	240(240)	260(260)
	立式							
623	卧式	φ130	200	单独询价				
	立式							
624	卧式	φ140	200					
	立式							
625	卧式	φ160	240					
	立式							
626	卧式	φ170	300					
	立式							
627	卧式	φ180	330					
	立式		320					

（注）如果延长轴，而轴上作用有径向负载时，需要检查轴强度，请告知使用条件。

润滑可选项 减速机部

■油位计、可选项（油润滑机型）

CYCLO 减速机的油润滑机型标准配备乙烯管油位计。油位计的安装位置及材质作为可选项，可根据需要指定。

■适用机型
● CYCLO 减速机油润滑机型



■主要可选项内容

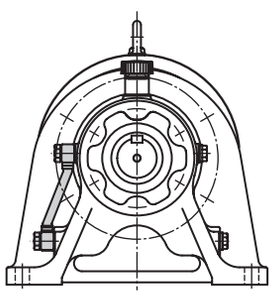

油位计位置、左侧

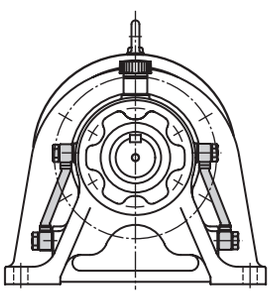

油位计两侧安装

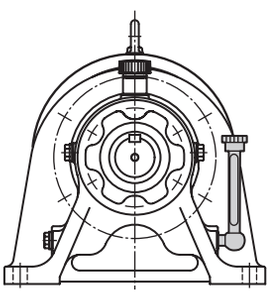

L 型油位计
（本体：黄铜制、内部：玻璃制）

■注脂嘴

如果客户需要定期进行润滑脂维护（加注润滑脂），可安装注脂嘴，请在订购时指定。

■适用机型
● CYCLO 减速机的以下机座号
机座号前 3 位为、606，607，608，609，610，611，612 的、
1 级型，2 级型、6000SK 系列

■主要特性（与标准机型的差异）
● CYCLO 减速机的减速机部配有带金属盖注脂嘴。
● 排脂口同标准配备。

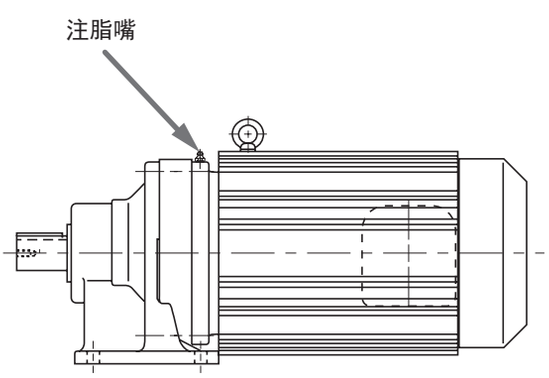

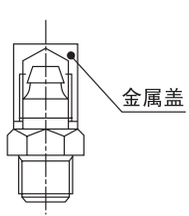

带金属盖
注脂嘴

□注意事项
○注脂嘴的位置及种类请另行咨询本公司。

M E M O

对应负载条件 减速机部

■重径向负载型

如果低速轴的径向负载超过标准 CYCLO 减速机的容许值，虽然可选择更大型的机座号，但也可根据负载程度使用重径向负载型，而无需提高机座号。下表列出了重径向负载型的低速轴容许径向负载，需要时请考虑。
（本表中的值为最大值。容许值根据运转条件等的不同而变化，需要详细选择时，请咨询本公司。）

■适用机型
- ●简易重径向负载型：机座号 613#, 616# ～ 619#
- ●重径向负载型：机座号 613#, 616# ～ 627#

■主要特性（与标准机型的差异）
- ●辅助形式带 R1（简易重径向负载型）或 R2（重径向负载型）。
  例）CHHM 8 － 6165 － R1 － 59
  CHHM 3 － 6175DB － R2 － 231
- ●内部的轴承、轴材质、机座材质等需要变更，但外形尺寸不变，与标准型相同。

□注意事项
- ○以下情况需另行考虑，请咨询本公司。
  - ・安装方法为 H（地脚安装）以外时，或轴方向为垂直向下（立式）时。
  - ・低速轴上同时作用有轴向负载时。
- ○安装螺栓请使用 JIS B 1051 中强度类别 8.8 以上的螺栓。

□简易重径向负载型（辅助形式 R1） 低速轴容许径向负载（上段：N/ 下段：kgf, 最大值）

（Cf, Lf, Fs=1 时）

机座号		输出转速 r/min											
1 级型	2 级型	～ 1	2	3	4	5	6	8	10	15	20	25	30
613 □	613 □ DA	14700	14700	14700	14700	14700	14700	14700	14700	14700	14700	14700	14700
	613 □ DB	1500	1500	1500	1500	1500	1500	1500	1500	1500	1500	1500	1500
	613 □ DC												
616 □	616 □ DA	22100	22100	22100	22100	22100	22100	22100	22100	22100	22100	22100	22100
	616 □ DB	2250	2250	2250	2250	2250	2250	2250	2250	2250	2250	2250	2250
	616 □ DC												
617 □	617 □ DA	29500	29500	29500	29500	29500	29500	29500	29500	29500	29500	29500	29500
	617 □ DB	3010	3010	3010	3010	3010	3010	3010	3010	3010	3010	3010	3010
	617 □ DC												
618 □	618 □ DA	41700	41700	41700	41700	41700	41700	41700	41700	41700	41700	41700	41700
	618 □ DB	4250	4250	4250	4250	4250	4250	4250	4250	4250	4250	4250	4250
619 □	619 □ DA	59000	59000	59000	59000	59000	59000	59000	59000	59000	59000	59000	59000
	619 □ DB	6010	6010	6010	6010	6010	6010	6010	6010	6010	6010	6010	6010

机座号		输出转速 r/min										
1 级型	2 级型	35	40	50	60	80	100	125	150	200	250	300
613 □	613 □ DA	14700	14700	14700	14700	14100	13500	12600	11900	10900	10200	9660
	613 □ DB	1500	1500	1500	1500	1440	1380	1280	1210	1110	1040	985
	613 □ DC											
616 □	616 □ DA	22100	22100	22100	22100	22100	21600	20100	19000	17500	16300	15400
	616 □ DB	2250	2250	2250	2250	2250	2200	2050	1940	1780	1660	1570
	616 □ DC											
617 □	617 □ DA	29500	29500	29500	29500	29500	29300	27400	25900	23800	22200	21100
	617 □ DB	3010	3010	3010	3010	3010	2990	2790	2640	2430	2260	2150
	617 □ DC											
618 □	618 □ DA	41700	41700	41700	41700	41300	38600	36200	34200	31400	—	—
	618 □ DB	4250	4250	4250	4250	4210	3930	3690	3490	3200	—	—
619 □	619 □ DA	59000	59000	55200	53000	47200	44000	41000	38300	34700	—	—
	619 □ DB	6010	6010	5630	5400	4810	4490	4180	3900	3540	—	—

注）1. 按所选减速比，在机座号□中填写“0”或“5”。

减速机部 对应负载条件

□重径向负载型（辅助形式 R2）低速轴容许径向负载（上段：N/ 下段：kgf, 最大值）

（Cf, Lf, Fs=1 时）

机座号		输出转速 r/min											
1 级型	2 级型	～1	2	3	4	5	6	8	10	15	20	25	30
613 □	613 □ DA	24000	24000	24000	24000	24000	24000	24000	24000	23800	21800	20400	19300
	613 □ DB	2450	2450	2450	2450	2450	2450	2450	2450	2430	2220	2080	1970
	613 □ DC												
616 □	616 □ DA	33600	33600	33600	33600	33600	33600	33600	33600	33600	33600	33300	31500
	616 □ DB	3430	3430	3430	3430	3430	3430	3430	3430	3430	3430	3390	3210
	616 □ DC												
617 □	617 □ DA	45900	45900	45900	45900	45900	45900	45900	45900	45900	45900	45300	42900
	617 □ DB	4680	4680	4680	4680	4680	4680	4680	4680	4680	4680	4620	4370
	617 □ DC												
618 □	618 □ DA	55700	55700	55700	55700	55700	55700	55700	55700	55700	55700	55700	55700
	618 □ DB	5680	5680	5680	5680	5680	5680	5680	5680	5680	5680	5680	5680
619 □	619 □ DA	71800	71800	71800	71800	71800	71800	71800	71800	71800	71800	71800	69300
	619 □ DB	7320	7320	7320	7320	7320	7320	7320	7320	7320	7320	7320	7060
6205	6205DA	97800	97800	97800	97800	97800	97800	97800	97800	89100	81800	76500	72400
	6205DB	9970	9970	9970	9970	9970	9970	9970	9970	9080	8340	7800	7380
6215	6215DA	132000	132000	132000	132000	126000	119000	109000	102000	90500	83000	77600	73500
	6215DB	13500	13500	13500	13500	12800	12100	11100	10400	9230	8460	7910	7490
6225	6225DA	161000	161000	161000	161000	156000	148000	135000	126000	112000	103000	96300	91100
	6225DB	16400	16400	16400	16400	15900	15100	13800	12800	11400	10500	9820	9290
6235	6235DA	183000	183000	183000	183000	183000	183000	170000	159000	141000	129000	121000	114000
	6235DB	18700	18700	18700	18700	18700	18700	17300	16200	14400	13100	12300	11600
6245	6245DA	223000	223000	223000	223000	209000	198000	181000	169000	150000	138000	129000	122000
	6245DB	22700	22700	22700	22700	21300	20200	18500	17200	15300	14100	13100	12400
6255	6255DA	274000	274000	274000	274000	258000	244000	224000	210000	185000	170000	159000	151000
	6255DB	27900	27900	27900	27900	26300	24900	22800	21400	18900	17300	16200	15400
6265	6265DA	283000	283000	283000	283000	283000	283000	270000	253000	224000	205000	191000	181000
		28800	28800	28800	28800	28800	28800	27500	25800	22800	20900	19500	18500
6275	6275DA	272000	272000	272000	272000	272000	272000	272000	272000	272000	272000	272000	272000
		27700	27700	27700	27700	27700	27700	27700	27700	27700	27700	27700	27700

机座号		输出转速 r/min										
1 级型	2 级型	35	40	50	60	80	100	125	150	200	250	300
613 □	613 □ DA	18400	17800	16500	15600	14400	13500	12600	11900	10900	10200	9660
	613 □ DB	1880	1810	1680	1590	1470	1380	1280	1210	1110	1040	985
	613 □ DC											
616 □	616 □ DA	30100	28900	27000	25600	23500	22000	20500	19400	17900	16600	15400
	616 □ DB	3070	2950	2750	2610	2400	2240	2090	1980	1820	1690	1570
	616 □ DC											
617 □	617 □ DA	40900	39300	36800	34800	31900	29900	27900	26400	24300	22200	21100
	617 □ DB	4170	4010	3750	3550	3250	3050	2840	2690	2480	2260	2150
	617 □ DC											
618 □	618 □ DA	54000	51900	48500	45900	42100	39400	36900	34900	32000	-	-
	618 □ DB	5500	5290	4940	4680	4290	4020	3760	3560	3260	-	-
619 □	619 □ DA	66100	63500	59400	56300	51600	48300	45100	42800	39300	-	-
	619 □ DB	6740	6470	6060	5740	5260	4920	4600	4360	4010	-	-
6205	6205DA	69100	66400	62100	58800	54000	50500	47100	44600	41000	-	-
	6205DB	7040	6770	6330	5990	5500	5150	4800	4550	4180	-	-
6215	6215DA	70100	67400	63000	59600	54800	51300	47900	45400	41600	-	-
	6215DB	7150	6870	6420	6080	5590	5230	4880	4630	4240	-	-
6225	6225DA	87000	83500	78100	74000	67900	63500	59400	56300	51500	-	-
	6225DB	8870	8510	7960	7540	6920	6470	6060	5740	5250	-	-
6235	6235DA	109000	105000	98100	92900	85300	79800	74500	-	-	-	-
	6235DB	11100	10700	10000	9470	8700	8130	7590	-	-	-	-
6245	6245DA	116000	112000	105000	98900	90800	84900	79400	-	-	-	-
	6245DB	11800	11400	10700	10100	9260	8650	8090	-	-	-	-
6255	6255DA	144000	139000	129000	123000	112000	105000	98300	-	-	-	-
	6255DB	14700	14200	13100	12500	11400	10700	10000	-	-	-	-
6265	6265DA	174000	166000	156000	148000	135000	126000	118000	-	-	-	-
		17700	16900	15900	15100	13800	12800	12000	-	-	-	-
6275	6275DA	-	-	-	-	-	-	-	-	-	-	-
		-	-	-	-	-	-	-	-	-	-	-

注）1. 按所选减速比，在机座号□中填写“0”或“5”。

对应负载条件 减速机部

■高起动频率规格

CYCLO 减速机高频率地起动、停止时，或频繁进行正反转运转时，会引起减速机的压盖、外壳的接合面发生错位，或造成地脚损坏。

需要在高起动频率下运转时，请咨询本公司。

■规格内容

●本体接合面增强　：在本体接合面打入定位销，或本体的紧固螺栓使用铰刀螺栓。

●外壳增强　：将侧面外罩及机座的材质从铝或铸铁（FC20）变更为球墨铸铁（机座号6195 以下）　（FCD450）。

■适用条件（参考）

●起动停止频率为 200 次 / 小时以上。

●在 B11 页及 C9 页的“起动、停止频率和减速机的负载系数”中，负载系数的类别为 III（容许的转动惯量比　≦ 10）。

以上条件供参考。需要用于起动、停止频率高的场合时，请咨询本公司。

M E M O

对应使用环境 电机部

■防腐蚀型电机

本电机适用于含酸、碱、氯类、蒸汽等腐蚀性环境。

□ 1 类防腐蚀型

齿轮电机在酸、碱等强腐蚀性物质存在的场所使用时的规格。

■机壳、端子箱
采用铸铁制密封型，并进行了防腐蚀涂装处理。

■风扇罩
采用不锈钢制。

■嵌合部
电机机壳和前后端盖的嵌合部涂有液状填料。

■其他
外部各种紧固螺栓类及铭牌采用不锈钢制。

□注意事项
○不能生产带制动器型。
○详细内容请另行咨询本公司。

□ 2 类防腐蚀型

适应中等程度腐蚀条件的规格。

■机壳
对铝制机架或铸铁制机壳进行了防腐蚀涂装处理。

■端子箱
采用厚壁钢板或铸铁制，并进行了防腐蚀涂装处理。

■风扇罩
采用钢板制，并进行了防腐蚀涂装处理。

■关于选型、尺寸
●尺寸请咨询本公司。
●适用范围请参见下表。

■其他
外部各种紧固螺栓类采用不锈钢制或经电镀处理。
铭牌为不锈钢制。

减速机部的详细内容
防腐蚀型
E2 页

适用范围（2 类防腐蚀型 ）

kW	三相电机				变频电机			
	无制动器		带制动器		无制动器		带制动器	
	4	6	4	6	4	6	4	6
0.1	●	●	●	●	●	—	●	—
0.2	●	●	●	●	●	—	●	—
0.25	●	●	●	●	—	—	—	—
0.4	●	●	●	●	●	—	●	—
0.55	●	●	●	●	—	—	—	—
0.75	●	●	●	●	●	—	●	—
1.1	●	●	●	●	—	—	—	—
1.5	●	●	●	●	●	—	●	—
2.2	●	●	●	●	●	—	●	—
3.0	●	●	●	●	—	—	—	—
3.7	●	●	●	●	●	—	●	—

kW	三相电机				变频电机			
	无制动器		带制动器		无制动器		带制动器	
	4	6	4	6	4	6	4	6
5.5	●	●	●	●	●	●	●	●
7.5	●	●	●	●	●	●	●	●
11	●	●	●	●	●	●	●	●
15	●	●	●	●	●	●	●	●
18.5	●	●	●	●	●	●	●	●
22	●	●	●	●	●	●	●	●
30	●	●	●	●	●	●	●	●
37	●	●	●	●	●	●	—	—
45	●	●	—	—	●	●	—	—
55	●	●	—	—	●	●	—	—

	种类 / 内容		1 类防腐蚀型	2 类防腐蚀型	3 类防腐蚀型
			适应强腐蚀条件的产品	适应中度腐蚀条件的产品	适应轻度腐蚀条件的产品
	等 级		浓 度 1 级	浓 度 2 级	浓 度 3 级
腐蚀性物质的浓度液	气体	亚硝酸气体（NO_2） 亚硫酸气体（SO_2） 氯气（Cl_2） 氯化氢气体（HCl）	5ppm 超过 注 1）	0.3ppm 以上 5ppm 以下	小于 0.3ppm
		硫化氢气体（H_2S） 二硫化氢气体（CS_2）	10ppm 超过 注 1）	0.6ppm 以上 10ppm 以下	小于 0.6ppm
		氨气（NH_2）	—	100ppm 以上	小于 100ppm
	雾	盐酸雾（HCl） 硝酸雾（HNO_2） 硫酸雾（H_2SO_2）	10mg / m^3 超过 注 1）	0.3mg / m^3 以上 10mg / m^3 以下	小于 0.3mg / m^3
	液体	盐酸（HC1） 硝酸（HNO_2） 硫酸（H_2SO_2） 苛性钠（NaOH）	有时淋水 注 2）	有时可能会浸湿	—
		食用盐水（NaCl） 氨水（NH_2OH）	始终浸湿或频繁淋水	有时淋水	有时可能会浸湿
使用环境的种类	等 级		A 级	B 级	C 级
	内 容		对电机的影响程度为强烈。	对电机的影响程度为中等。	对电机的影响程度为轻微。
	场所选择基准		1）海滨重化学工业的室外设备。 2）处理腐蚀性物质且通风换气不良的室外设备。 3）刺激眼、鼻、喉，无防护用具不能作业。 4）建筑物腐蚀严重，每年需数次修缮粉刷。	1）化学工业、钢铁工业等的室外设备。 2）处理腐蚀性物质且通风换气不良的室内设备。 3）有时感到刺激，但平时无防护用具可以作业。 4）建筑物腐蚀不严重，粉刷间隔为半年～ 1 年左右。	1）重工业地区的室外，不能直接风吹雨淋。 2）通风换气良好且无强腐蚀性物质的室内设备。 3）根据风向，有时会感到有酸味、碱味。 4）建筑物上几乎看不到铁锈，粉刷间隔为 1 ～ 2 年左右。

注 1）超过程度特别大时，请与工厂联系。
注 2）始终被强酸、强碱浸湿或频繁淋水的场所，原则上不设置电机。

■耐热等级

根据客户的使用条件（环境温度、起动频率、运转时间及模式）及设计上的安全系数，对应范围广，故可选定电机的耐热等级（绝缘种类）。

■其他环境规格

在标准规格范围外使用时，简单说明如下。详细内容请咨询本公司。

□低温（耐寒）、高温规格

CYCLO 减速机虽然以环境温度－ 10 ～ 40℃为使用前提，但为了对应超过此范围的温度，在齿轮电机中还备有低温（耐寒）及高温规格。详细内容请咨询本公司。

■特殊内容
油位计、油漆、风扇、橡胶制零件等

□高湿规格

CYCLO 减速机虽然以湿度 85%以内（但无结露）使用为前提，但为了对应超过此范围的湿度，在齿轮电机中备有高湿规格。详细内容请咨询本公司。

■特殊内容
绝缘经过耐湿处理。

○注意事项
在充满水蒸汽的环境下使用时，请咨询本公司。

减速机部的详细内容
低温、高温规格
高湿规格
E2 页

端子箱可选项 电机部

■端子箱位置变更

端子箱的标准安装位置如下所示，但也可按 90° 间隔选择位置和方向。由于在出厂后不能变更，请务必在订购时指定。

	室内					
	卧式、低速轴方向水平				立式、低速轴方向垂直向下	
	三相	AF 电机	三相、带制动器	AF 电机、带制动器	三相	三相、带制动器
端子箱安装位置	左侧	左侧	左侧	左侧	左侧	左侧
引出口方向	A	A	A	A	A	A

	室内：安全增强防爆、耐压防爆、船用贯通配件			
	卧式、低速轴方向水平		立式、低速轴方向垂直向下	
	三相	三相、带制动器	三相	三相、带制动器
端子箱安装位置	左侧	左侧	左侧	左侧
引出口方向	A	A	A	A

注 ）安全增强防爆、耐压防爆的带制动器型不能生产。

引出口方向	端子箱安装位置（电机置于水平状态、从输出轴侧观察时）		端子箱安装位置（电机置于水平状态、从输出轴侧观察时）	
	左侧	右侧	上侧	下侧
A 式	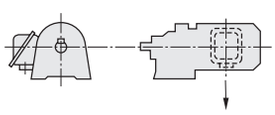	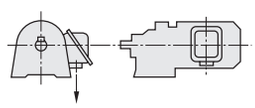	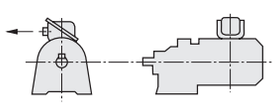	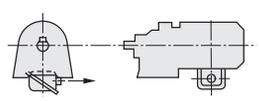
B 式	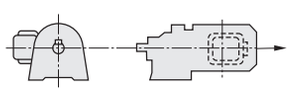	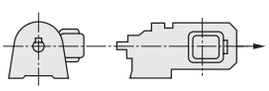	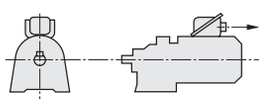	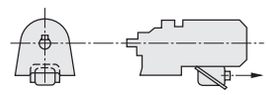
C 式	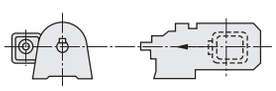	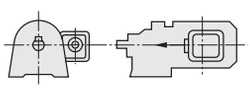	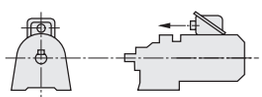	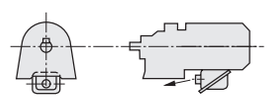
D 式	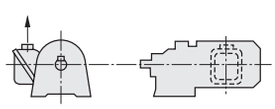	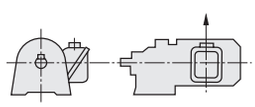	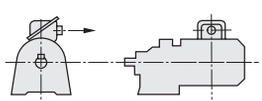	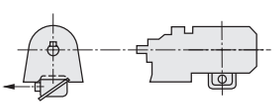

■端子箱材质、种类变更

端子箱虽然规定了标准的材质、种类，但可在不影响规格的前提下可以变更为更好的材质、种类。

■制动转矩特殊

CYCLO 减速机的带制动器电机，其制动转矩以电机额定值的 150%为标准，但制动转矩可根据客户要求变更，请在订购时指定。

制动器型号	电机功率（（kW）		制动扭矩（动摩擦扭矩）N·m	
	GB2 效率三相电机		标准扭矩	可生产扭矩规格
	4P	6P		
FB-1E	0.75	—	7.5	10 5.5 4.0 3.0
FB-1HE	1.1	—	11	15 7.5 5.0 3.0
FB-2E	1.5	—	15	20 11 7.5 5.0
FB-3E	2.2	—	22	30 15 10 6.0
FB-4E	3.0	—	30	40 22 15 10
FB-5E	3.7	—	40	55 30 20 10
FB-8E	5.5	—	55	72 40 30 20
FB-10E	7.5	—	80	110 60 40 20
FB-15E	11	—	110	150 80 60 40
FB-20	15	—	150	220 175 120 100 85 60
FB-30	18.5	—	190	220 150 120 100 60
	22	15	220	175 150 120 85
	—	18.5	190	220 150 120 100
	30	—	200	160 100
	—	22	220	175 120
ESB-250	37	—	266	372 320 212 160 106
	45	30	320	426 372 266 212 160
	—	37	372	480 426 320 266 212
	—	—	212	320 266 160 106
	—	—	266	320 212 160
	—	—	266	372 320 212 160
	—	—	320	426 372 266 212 160

■紧急制动接线

作为提高带制动器齿轮电机停止精度的手段，备有制动器的紧急制动电路。进行紧急制动配线后，为了保护紧急制动电路用触点免受制动器动作时产生的浪涌电压的损害，需要连接压敏电阻（保护元件）。压敏电阻的推荐型号记载于技术资料 F49 页，作为可选项附带。需要时请指定附带压敏电阻。

相关页
F48 页

制动器可选项 电机部

■制动器 带手动释放

■ FB 制动器的手动释放操作

在不接通电源的情况下通过手动操作释放制动器时，请按以下要点操作制动器释放装置。

（1）先拆下对角 2 处的制动器释放螺栓，取下垫片后，再用六角扳手重新拧入螺栓，则制动器释放。此时，制动器释放螺栓不要拧得过紧。（请一边确认制动器是否已释放，一边拧入制动器释放螺栓。）

（2）制动器释放后，重新恢复原有状态时，为安全起见，请将步骤（1）中取下的垫片按原样装回。

注）制动器释放装置在 FB-01A、FB-02A、FB-05A 为可选项。（FB-1D 以上为标准规格。）

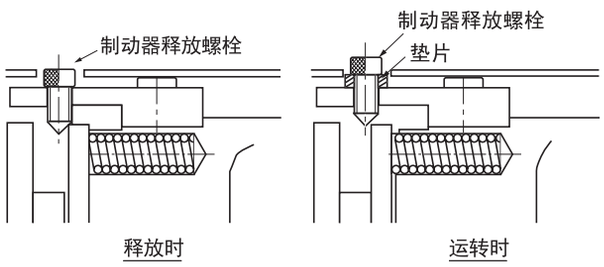

■单触释放手柄方式

作为选配件，可安装单触释放手柄方式的制动释放装置。

出厂后不可安装。请务必在订购时指定。

□释放操作方法

○将释放手柄从夹座拉起，然后扳向负载侧或负载相反侧，制动器即被释放。
（某些规格可能无法将释放手柄扳向负载侧。）

○此时，请勿过度扳动释放手柄。否则会损坏制动器。
（请一边确认制动器是否已释放，一边扳动释放手柄。）

○电机运转时，务必将释放手柄返回原位，并置于夹座上。请在确认制动器确实可动作后，再开始运转。

GB2 效率电机

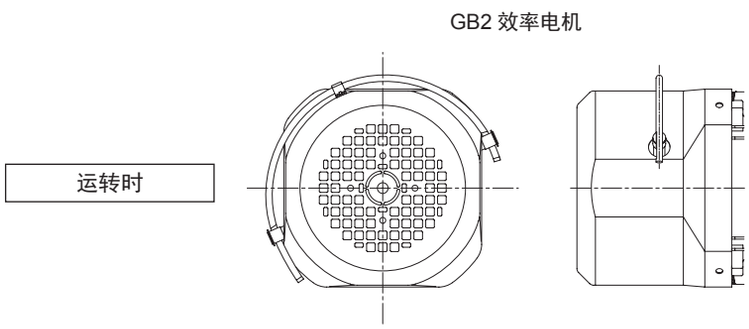

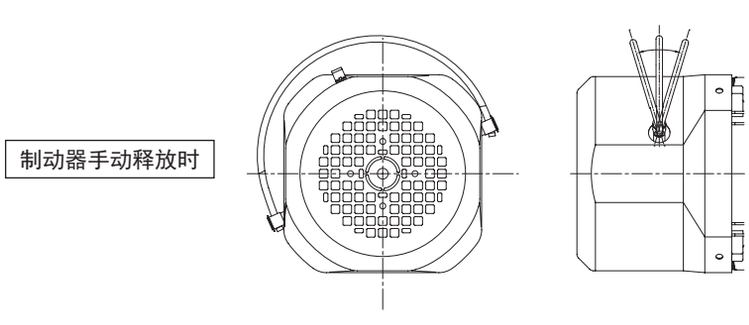

通　用　涂装、涂装材料、防锈可选项

■涂装材料可选项

CYCLO 减速机在标准规格时进行了以下涂装。

基体调整程度	涂装种类		涂装天数	涂装规格			适用涂料	耐候性	耐浸水性	耐油性	耐酸性	耐碱性	耐热性 ℃	用途
	分类	涂装体系		涂装	次数（合计测厚）(Total μm)	一般名称	产品名称							
铸件：1 类除锈 钢板：2 类除锈	标准涂装	—	0	底漆	1 (0 ～ 40)	改性醇酸树脂	UNIGRAND PTC 底漆						100	标准产品底漆
		丙烯改性邻苯二甲酸	0	面漆	1 (15 ～ 30)	丙烯类醇酸树脂	NEORON#2000	○	×	△	⧋	×	100	标准产品面漆

基体调整说明

处理程度	处理后的表面状态	处理方法	参考标准	
			SSPC	SIS
一类清洁	表面应清除所有轧屑、锈斑、腐蚀性物质、污垢及其他杂质。顽固性残留物（轧屑、锈斑、氧化物的微小污点及变色）虽不属于上述范围，但至少应保证 95% 的表面积无明显的残留物，其余面积只能有如上所述的少许变色、污点残留物。	接近白色 喷流清洁 ○喷丸法 ○喷砂法等	SP-10	Sa-2 1/2
二类清洁	除结合牢固外，结合不牢固的轧屑和锈斑、腐蚀性物质、油脂、污垢及其他杂质全部清除。顽固性残留物（轧屑、锈斑、氧化物的微小污点及变色）虽不属于上述范围，因有孔蚀表面，锈斑及涂膜的残留物会留在其底部，但至少应保证 2/3 的表面积无明显的残留物，其余面积只能有如上所述的少许变色、污点残留物。	商用喷流清洁 电动工具清洁 ○砂轮磨光机 ○圆盘钢丝刷 ○砂光机等	SP-6 (SP-3)	Sa-2 (St-3)

除标准规格以外，还可根据客户用途变更涂装材料。详细内容请参见 F74 页。

■涂装颜色可选项

CYCLO 减速机的标准主机涂装颜色为住友蓝 (Munsell 6.5PB 3.6/8.2)。还可根据客户的装置设计等涂装其他颜色，请咨询本公司。

■防锈可选项

CYCLO 减速机的防锈以下列规格为标准。

（1）外部防锈
出厂时，已涂有防锈油。出厂后请每半年 1 次确认防锈状态，必要时再进行防锈处理。

（2）内部防锈

润滑	脂润滑机型	油润滑机型
防锈时间	1 年	6 个月
保管条件	应保管在无湿气及尘埃、无温度急剧变化及腐蚀性气体的普通厂房或仓库内。	

若保管时间比上表中的时间长、或条件恶劣时、或向国外出口时，应采用输出防锈规格，具体请咨询本公司。
（请参见 F53 页。）

涂装、涂装材料、防锈可选项 通 用

■涂装材料可选项

CYCLO 减速机在标准规格时进行了以下涂装。

基体调整程度	涂装种类		涂装天数	涂装规格			适用涂料	耐候性	耐浸水性	耐油性	耐酸性	耐碱性	耐热性 ℃	用途
	分类	涂装体系		涂装	次数（合计测厚）（Total μm）	一般名称	产品名称							
铸件：1 类除锈 钢板：2 类除锈	标准涂装	—	0	底漆	1 （0 ～ 40）	改性醇酸树脂	UNIGRAND PTC 底漆						100	标准产品底漆
		丙烯改性邻苯二甲酸	0	面漆	1 （15 ～ 30）	丙烯类醇酸树脂	NEORON#2000	○	×	△	⧋	×	100	标准产品面漆

基体调整说明

处理程度	处理后的表面状态	处理方法	参考标准	
			SSPC	SIS
一类清洁	表面应清除所有轧屑、锈斑、腐蚀性物质、污垢及其他杂质。顽固性残留物（轧屑、锈斑、氧化物的微小污点及变色）虽不属于上述范围，但至少应保证 95% 的表面积无明显的残留物，其余面积只能有如上所述的少许变色、污点残留物。	接近白色 喷流清洁 ○喷丸法 ○喷砂法等	SP-10	Sa-2 1/2
二类清洁	除结合牢固外，结合不牢固的轧屑和锈斑、腐蚀性物质、油脂、污垢及其他杂质全部清除。顽固性残留物（轧屑、锈斑、氧化物的微小污点及变色）虽不属于上述范围，因有孔蚀表面，锈斑及涂膜的残留物会留在其底部，但至少应保证 2/3 的表面积无明显的残留物，其余面积只能有如上所述的少许变色、污点残留物。	商用喷流清洁 电动工具清洁 ○砂轮磨光机 ○圆盘钢丝刷 ○砂光机等	SP-6 （SP-3）	Sa-2 （St-3）

除标准规格以外，还可根据客户用途变更涂装材料。详细内容请参见 F74 页。

■涂装颜色可选项

CYCLO 减速机的标准主机涂装颜色为住友蓝（Munsell 6.5PB 3.6/8.2）。还可根据客户的装置设计等涂装其他颜色，请咨询本公司。

■防锈可选项

CYCLO 减速机的防锈以下列规格为标准。

（1）外部防锈
出厂时，已涂有防锈油。出厂后请每半年 1 次确认防锈状态，必要时再进行防锈处理。

（2）内部防锈

润滑	脂润滑机型	油润滑机型
防锈时间	1 年	6 个月
保管条件	应保管在无湿气及尘埃、无温度急剧变化及腐蚀性气体的普通厂房或仓库内。	

若保管时间比上表中的时间长、或条件恶劣时、或向国外出口时，应采用输出防锈规格，具体请咨询本公司。
（请参见 F53 页。）

CYCLO® 减速机

H

其他

	页码
保修标准	H2
安全注意事项	H3

保修标准

保修标准

保修期限	仅限于新品，出厂后 18 个月或运行后 12 个月，其中时间较短的一方为保修期限。
保修内容	在保修期内，按照使用说明书进行正确安装、连接及维护管理，且在产品目录记载的规格或另外同意的条件下正确运行的，本产品出现故障时，除下述非保修项目外，经本公司判断，无偿给予修理或提供替代品。但是本产品与客户的其他装置等连接时，不补偿从该装置拆卸、往该装置上安装及由此带来的施工费用、运输费用及客户产生的机会损失、业务损失及其他一切间接损失。
非保修内容	下列项目为非保修内容。 1．因本产品安装、与其他装置等连接不当造成的故障 2．因本产品的保管未能实施本公司制订的保管要领书规定的要领等，维护管理不充分、未能正确处理造成的故障 3．因在规格规定之外进行运转或其他未经本公司许可的运转条件、使用状态而造成的故障，或因使用本公司未推荐的润滑油而造成的故障 4．因客户连接的装置等有问题或特殊规格而造成的故障 5．因对本产品实施改造或变更结构而造成的故障 6．因客户提供的部件或指定的部件有问题而造成的故障 7．因地震、火灾、水灾、腐蚀、有害气体、雷击及其他不可抗拒因素造成的故障 8．在正常的使用方法下，轴承、油封等消耗品的自然消耗、磨损、老化时，产生与该消耗品有关的故障 9．除了上述各项以外，因不属于本公司负责的事由而造成的故障

⚠安全注意事项

- 请遵守关于设置场所及使用装置的安全规则。
  （劳动安全卫生规则、电气设备技术标准、内线规定、工厂防爆方针、建筑基准法等）
- 使用前请仔细阅读使用说明书，正确使用。
  手上无使用说明书时，请向销售店或本公司营业部索取。
  使用说明书必须送达最终使用的用户手上。
- 请选择适合使用环境及用途的产品。
- 用于人员输送装置及升降装置等这些会因产品故障而造成生命或设备重大损失的装置时，请在装置侧设置安全保护装置。
- 在爆炸性气体环境中，请使用防爆型电机。另外，防爆型电机请使用适合危险场所规格的电机。
- 使用400V级变频器驱动电机时，请在变频器侧设置抑制滤波器及电抗器，或在电机侧使用强化绝缘的机型。
- 使用变频器驱动400V级标准电机时，如果采用输入电压较高（400V以上）的高载波频率型（例如:IGBT）变频器或配线距离较长时，可能需要考虑电机的绝缘耐压，请咨询本公司。
  （变频电机为绝缘强化型。）
- 对于食品机械、无尘室等需要特别避免油气的装置，为防止因故障或老化而造成漏油、漏脂，请安装油盘等防损害装置。

使用特殊电机的注意事项

- 防爆电机……不能用变频器驱动安全增强防爆型电机。防爆型电机需要变频器驱动时，应与耐压防爆型电机组合，请咨询本公司。
- 带制动器电机……使用制动器电源为独立设置的产品，制动器电源务必连接到变频器初级侧，制动器动作时（电机停止时）切断变频器输出。某些类型的制动器在低速域运转时可能会发出咔嗒声。