## 住友中国网络

上海分公司
上海市宜山路1698号
兆迪商务大厦1304室
邮编：201103
电话：+86(21)34627877
传真：+86(21)34627922

杭州分公司
杭州市风起路78号杭州国际
假日酒店商务楼511室
邮编：310003
电话：+86(571)28909729
传真：+86(571)28909730

福州分公司
福州市五四路71号
国贸广场14层F室
邮编：350001
电话：+86(591)87608527
传真：+86(591)87608617

厦门联络处
厦门市西林路18号502室
邮编：361009
电话：+86(592)5196266
传真：+86(592)5196266

南昌分公司
江西省南昌市胜利路82号
时代广场B座1513室
邮编：330008
电话：+86(791)6761305
传真：+86(791)6560701

沈阳分公司
沈阳市和平区和平北大街69号
总统大厦C座1903室
邮编：110003
电话：+86(24)22812030
传真：+86(24)22812032

大连办事处
大连市黄河路673号天兴一罗斯福
国际中心写字楼1712室
邮编：116021
电话：+86(411)84521309
传真：+86(411)84521306

哈尔滨联络处
哈尔滨市中山路172号
常青大厦1011室
邮编：150001
电话：+86(451)82695695
传真：+86(451)82695695

长春联络处
吉林省长春市西安大路616号
国际大厦A座1103室
邮编：130021
电话：+86(431)85949910
传真：+86(431)85949910

呼和浩特联络处
呼和浩特市呼伦贝尔南路119号
东达广场B座1119室
邮编：010020
电话：+86(471)5254681
传真：+86(471)5254680

南京分公司
江苏省南京市中山南路49号
商茂世纪广场16楼A座
邮编：210005
电话：+86(25)86890102
传真：+86(25)86890121

无锡分公司
无锡市人民中路摩天360
620室
邮编：214002
电话：+86(510)82735106
传真：+86(510)82722686

合肥联络处
合肥市长江中路426号
三孝口金川大厦702室
邮编：230001
电话：+86(551)2852400
传真：+86(551)2852401

苏州分公司
苏州新区狮山路88号
金河国际中心2111室
邮编：215011
电话：+86(512)68050638
传真：+86(512)68050568

济南分公司
济南市二环东路3218号
发展大厦B座3D
邮编：250100
电话：+86(531)88119586
传真：+86(531)88119585

青岛分公司
青岛市山东路40号
青岛广发金融大厦1304-C
邮编：266071
电话：+86(532)86660107
传真：+86(532)86660105

成都分公司
成都市人民南路一段86号
城市之心大厦23楼N座
邮编：610016
电话：+86(28)86203056
传真：+86(28)86203058

重庆办事处
重庆市渝中区邹容路68号
大都会商厦1608A
邮编：400010
电话：+86(23)63801662
传真：+86(23)63801660

昆明办事处
昆明市北京路155号附1号
红塔大厦1603室
邮编：650011
电话：+86(871)3510626
传真：+86(871)3510602

贵阳联络处
贵州省贵阳市南明区花溪大道北段
128号灵达花园C幢14层1号
邮编：550003
电话：+86(851)5663525
传真：+86(851)5663525

北京分公司
北京市朝阳区北苑路170号
凯星中心C座1806室
邮编：100101
电话：+86(10)84854688
传真：+86(10)84854698

石家庄联络处
石家庄市新华区国泰街39号
园丁小区12号楼4单元202室
邮编：050000
电话：+86(311)83651749
传真：+86(311)83651749

唐山分公司
唐山市开平区现代装备制造工业区
住友重机械(唐山)有限公司SCT营业部
邮编：063021
电话：+86(315)3390889
传真：+86(315)3390939

天津办事处
天津市东丽经济开发区
三经路南头格莱森院内
邮编：300300
电话：+86(22)24983378
传真：+86(22)24985406

郑州办事处
郑州市金水路24号
润华商务花园A座501室
邮编：450012
电话：+86(371)63857861
传真：+86(371)63857222

西安分公司
西安市高新四路1号
高科广场A座605室
邮编：710075
电话：+86(29)88365200
传真：+86(29)88365202

太原分公司
山西省太原市双塔西街38号
金广大厦620室
邮编：030012
电话：+86(351)4695855
传真：+86(351)7925260

武汉分公司
武汉市汉口建设大道568号
新世界国贸大厦Ⅱ座1008室
邮编：430022
电话：+86(27)85710230
传真：+86(27)85728831

长沙分公司
长沙市黄兴中路88号平和堂
商贸大厦商务楼2208室
邮编：410005
电话：+86(731)84132878
传真：+86(731)84148938

广州分公司
广州市天河区林和西路161-163号
中泰国际A座1208室
邮编：511356
电话：+86(20)38288422
传真：+86(20)38288580

广西联络处
广西南宁市良庆区大沙田
金盛财富广场B806室
邮编：511357
电话：+86(771)2555380
传真：+86(771)4731796

香港办事处
香港九龙青山道476号
百仕商业中心18楼1802室
电话：00852-24601874
传真：00852-24601882

东莞联络处
广东省东莞市常平镇常马路
金凯东都凯汇轩3座703室
邮编：523000
电话：+86(769)2168 1598
传真：+86(769)2168 1599

天津制造中心第一工厂
天津市东丽经济开发区
三经路7号
邮编：300300
电话：+86(22)24993501
传真：+86(22)24992437

天津制造中心第二工厂
天津市东丽经济开发区
三经路南头格莱森院内
邮编：300300
电话：+86(22)24980378
传真：+86(22)24980370

松江分公司（上海松江租赁中心）
上海市松江区华加路99号
11号厂房
邮编：201600
电话：+86(21)57748280
传真：+86(21)57749428

广州租赁中心
广州市水和经济技术开发区
秦田二路32号兴宇物流第1号厂房
邮编：511356
电话：+86(20)82981073
传真：+86(20)32221017

唐山制造中心
唐山市开平区现代装备制造工业区
邮编：063021
电话：+86(315)3390889
传真：+86(315)3390939

### Asia/Oceania

Korea
Sumitomo(SHI)Cyclo Drive Korea, Ltd. (SCK)
Tel: (82)2-730-0151
Taiwan
Tatung SM-Cyclo Co., Ltd. (TSC)
Tel: (886)2-2595-7275
Singapore
Sumitomo(SHI)Cyclo Drive Asia Pacific Pte. Ltd. (SCA)
Tel: (65)6591-7800
Philippines
SCA Branch Office in Philippines
Tel: (63)2-6800-6500
Vietnam
SCA Representative Office in Hanoi
Tel: (84)4-3767-2716
Malaysia
SM-Cyclo (Malaysia) Sdn. Bhd. (SMMA)
Tel: (60)3-8061-2969
Thailand
SM-Cyclo (Thailand) Co., Ltd. (SMTH)
Tel: (66)2-670-0998

Australia
SM-Cyclo (Australia) Pty., Ltd. (SMAU)
Tel: (61)2-8811-6555
India
Sumi-Cyclo Drive India Private Limited
Tel: (91)20-6674-2900

### Americas

U.S.A.
Sumitomo Machinery Corporation of America (SMA)
Tel: (1)757-485-8218
Argentina
SM-Cyclo de Argentina S.A. (SMAR)
Tel: (54)11-4765-5332
Brazil
SM-Cyclo Redutores do Brasil, Ltda. (SMBR)
Tel: (55)11-5585-3600
Chile
SM-Cyclo de Chile, Ltda. (SMCH)
Tel: (56)2-892-7000
Mexico
SM-Cyclo de Mexico, S.A. de C.V. (SMME)
Tel: (52)81-8144-5130

Canada
SM-Cyclo of Canada, Ltd. (SMC)
Tel: (1)905-469-1050

### Europe

Germany
Sumitomo(SHI) Cyclo Drive Germany GmbH (SCG)
Tel: (49)8136-66-0
Austria
SCG Branch Austria Office
Tel: (43)732-330958
Benelux
SCG Branch Benelux Office
Tel: (32)16 60 83 11
France
SM-Cyclo France E.U.R.L. (SMFR)
Tel: (33)149-929494
Italy
SM-Cyclo Italy Srl (SMIT)
Tel: (39)02-9356-2121
Spain
SM-Cyclo Iberia, S.L. (SMIB)
Tel: (34)944-803389

Sweden
SM-Cyclo Scandinavia AB (SMSC)
Tel: (46)40220030
UK
SM-Cyclo UK Ltd. (SMUK)
Tel: (44)1482-790340

住友重機械减速機(中國)有限公司
http:www.smcyclo.com.cn

No.L2017C-1.1

Sumitomo Drive Technologies
*Always on the Move*

# Bevel BUDDYBOX® 直交轴减速电机

4系列产品新上市

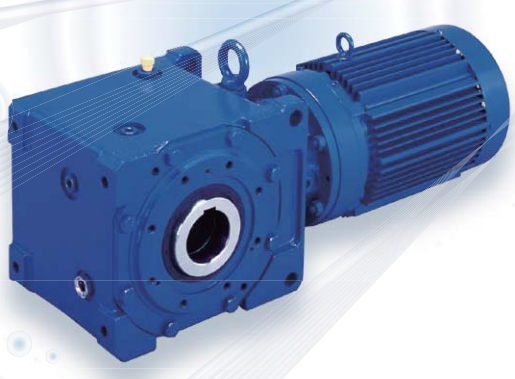

No.L2017C-1

# 住友的CYCLO®系列直交轴 Bevel BUDDYBOX®新系列

更多的速比，更低的噪音，统一的润滑方式……

与之前产品相比性能得到高大的提升。

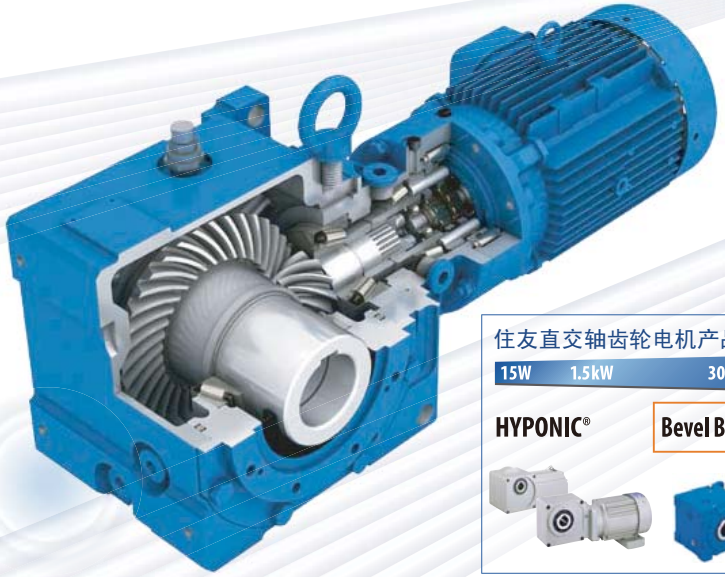

## 结构更紧凑 许用径向力更大

比同级别其他直交轴齿轮电机相比，结构更紧凑。
由于采用FCD球磨铸铁箱体，许用径向力得到大幅提升。

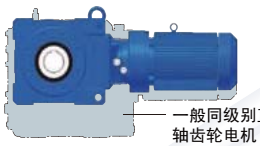

一般同级别直交轴齿轮电机

## 抗冲击能力强 使用寿命更长

输入端采用CYCLO®摆线结构，齿轮啮合为滚动啮合形式，与渐开线齿轮相比，抗冲击能力更强，使用寿命更长。

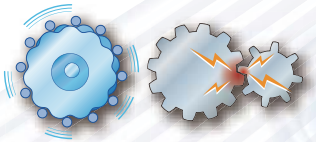

CYCLO®摆线结构齿轮的滚动啮合形式　渐开线齿轮的啮合形式

## 统一的润滑方式 保养更方便

BBB4系列的输入段全部采用脂润滑，输出段全部采用油润滑。与BBB3系列相比润滑方式更统一，保养更方便。

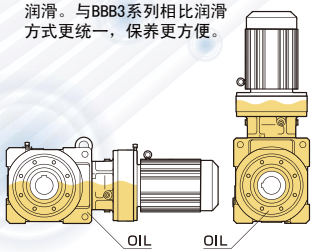


## 丰富的可选件

由于输入端采用CYCLO®摆线结构，零部件可与CYCLO®6000摆线减速机通用，所以CYCLO®6000系列丰富的可选件同样可应用于BBB4系列直交轴齿轮电机，使其适用于更多的场合。

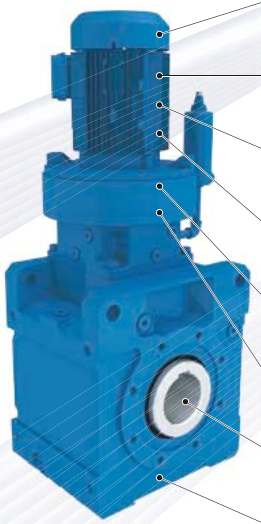

可选件示例

| | 环保设备<br>给排水设备<br>垃圾处理设备 | 起重机械<br>行走机构<br>横行机构 | 搬运机械<br>堆垛机<br>输送带 | 化工<br>搅拌<br>泵 | 钢铁<br>延压机<br>辊道 |
|---|---|---|---|---|---|
| 编码器 | | ○ | ○ | | |
| 耐压防爆电机 | | | | ○ | |
| 变频电机 | ○ | ○ | ○ | ○ | |
| 高效电机 | ○ | | ○ | ○ | ○ |
| 伺服电机（空心轴输入） | | | ○ | | |
| 力矩限制器 | ○ | | | | |
| 锁紧盘 | | ○ | | | |
| FCD球磨铸铁箱体（标配） | | | | ○ | ○ |

## 更丰富的速比

BBB4系列追加了减速比。
客户可根据需求选择更适合速比。

（黄色部分为BBB4新增加的速比）

| | | | | |
|---|---|---|---|---|
| 11 | 14 | 18 | 21 | 25 |
| 28 | 35 | 39 | 46 | 53 |
| 60 | 67 | 74 | 80 | 88 |
| 102 | 112 | 123 | 151 | 179 |
| 207 | 249 | 305 | …… | |

## 维护更便捷

输入部采用摆线结构，零部件可与CYCLO®6000摆线减速机兼容且易拆解。零部件标准化程度高，储备更充足，维护更便捷。

## 全球化产品 使用更安心

可提供多种规格标准的产品，以满足全球各地的要求。
并且可在全世界提供维修服务和备件更换服务。

## 型号规格

**机型代号**
L: Bevel BUDDYBOX减速机

**安装方式**
Y:空心轴轴安装
F:实心轴法兰安装
H:实心轴底脚安装

**机座号**
（☞ 请参考选型表）

**安装位置**
（☞ 请参考右图）

**减速比**

| L | H | Y | M | 10 | – | 4B145 | □ | – | □ | – | □ | Y1 | – | B | – | 46 |
|---|---|---|---|---|---|---|---|---|---|---|---|---|---|---|---|---|

**出轴方向**
H: 水平
V: 垂直向下
W: 垂直向上

**电机联接方式**
M: 电机直联
无: 减速机（两轴型）
J: 带输入实心轴法兰
X: 带输入空心轴法兰

**电机功率代号**

**出轴方式**
无: 空心轴
L: 左出轴
R: 右出轴
T: 双出轴

**轴类别**
无: 公制尺寸标准轴
M: 公制标准的锥度锁紧盘

**电机种类**
无: 三相电机
AV/EV: 变频电机
ES: 高效电机
SV: 伺服电机

**ブレーキ有無**
无: 无制动器
L: 有制动器

## 型号规格

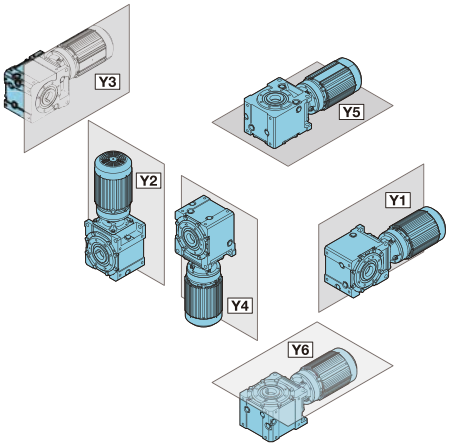


注：1. 图为产品安装方向的示意。
2. 图中省略了端子箱。
端子箱安装位置可根据需求按90°进行旋转，详细敬请咨询。

## 型号规格（此表表示机座号）

| 电机功率（kW） | 功率代号 | SF | 减速比（公称减速比） | | | | | | | | | | | 减速比（公称减速比） | | | | | | | | | | | | |
|---|---|---|---|---|---|---|---|---|---|---|---|---|---|---|---|---|---|---|---|---|---|---|---|---|---|---|
| | | | 11 | 14 | 18 | 21 | 25 | 28 | 35 | 39 | 46 | 53 | | 60 | 67 | 74 | 80 | 88 | 102 | 112 | 123 | 151 | 179 | 207 | 249 | 305 |
| 1.5 | 2 | 1.0～1.5 | | | | (4A100) | | (4A100) | (4A100) | (4A100) | (4A100) | (4A100) | | 4A100 | 4A100 | 4A100 | 4A105 | 4A105 | 4A105 | 4A110 | 4A110 | 4B120 | 4B120 | 4B125 | 4B140 | 4C140 |
| | | 1.5～2.0 | | | | 4A100 | | 4A100 | 4A100 | 4A100 | 4A100 | 4A100 | | 4A105 | 4A105 | 4A105 | 4A120 | 4A120 | 4B120 | 4B120 | 4B120 | 4B125 | 4B140 | 4C140 | 4C140 | 4C160 |
| | | 2.0～ | | | | 4A105 | | 4A105 | 4A105 | 4A105 | 4A105 | 4A105 | | 4A110 | 4A115 | 4B120 | 4B120 | 4B120 | 4B125 | 4B140 | 4B140 | 4C140 | 4C140 | 4C145 | 4C160 | 4D160 |
| 2.2 | 3 | 1.0～1.5 | | | | 4A100 | (4A120) | 4A100 | 4A100 | 4A100 | 4A100 | 4A100 | | 4A105 | 4A105 | 4A105 | 4A115 | 4A115 | 4B120 | 4B120 | 4B120 | 4B125 | 4B140 | 4C140 | 4C140 | 4C160 |
| | | 1.5～2.0 | | | | 4A110 | (4A120) | 4A110 | 4A110 | 4A110 | 4A110 | 4A110 | | 4A115 | 4B120 | 4B120 | 4B125 | 4B125 | 4B125 | 4B140 | 4B140 | 4C140 | 4C140 | 4C160 | 4C160 | 4D165 |
| | | 2.0～ | | | | 4A120 | 4A120 | 4A120 | 4A120 | 4A120 | 4A120 | 4B120 | | 4B120 | 4B125 | 4B125 | 4B140 | 4B140 | 4C140 | 4C140 | 4C140 | 4C145 | 4C160 | 4D160 | 4D165 | 4D170 |
| 3.0 | 4 | 1.0～1.5 | (4A120) | (4A120) | (4A120) | 4A105 | (4A120) | 4A105 | 4A105 | 4A105 | 4A105 | 4A105 | | 4A110 | 4A115 | 4B120 | 4B120 | 4B120 | 4B125 | 4B140 | 4B140 | 4C140 | 4C140 | 4C145 | 4C160 | 4D160 |
| | | 1.5～2.0 | (4A120) | (4A120) | (4A120) | (4A120) | (4A120) | (4A120) | 4A120 | 4A120 | 4A120 | 4B120 | | 4B120 | 4B125 | 4B125 | 4B140 | 4B140 | 4C140 | 4C140 | 4C140 | 4C145 | 4C160 | 4D165 | 4D165 | 4D170 |
| | | 2.0～ | 4A120 | 4A120 | 4A120 | 4A120 | 4A120 | 4A120 | 4A140 | 4B140 | 4B140 | 4B140 | | 4B140 | 4B140 | 4C140 | 4C140 | 4C140 | 4C145 | 4C145 | 4C145 | 4D160 | 4D165 | 4D170 | 4E175 | —— |
| 3.7 | 5 | 1.0～1.5 | (4A120) | (4A120) | (4A120) | 4A115 | (4A120) | 4A115 | 4A115 | 4A115 | 4A115 | 4A115 | | 4B120 | 4B120 | 4B120 | 4B125 | 4B125 | 4B140 | 4B140 | 4C140 | 4C140 | 4C145 | 4C160 | 4D165 | 4D165 |
| | | 1.5～2.0 | (4A120) | (4A120) | (4A120) | 4A120 | 4A120 | 4A120 | 4A125 | 4B125 | 4B125 | 4B125 | | 4B125 | 4B140 | 4B140 | 4C140 | 4C140 | 4C140 | 4C145 | 4C145 | 4C160 | 4D165 | 4D165 | 4D175 | 4E175 |
| | | 2.0～ | 4A120 | 4A120 | 4A120 | 4A125 | 4A125 | 4A125 | 4B140 | 4B140 | 4B140 | 4B140 | | 4C140 | 4C140 | 4C145 | 4C145 | 4C145 | 4C145 | 4C160 | 4D160 | 4D165 | 4D170 | 4E175 | —— | —— |
| 5.5 | 8 | 1.0～1.5 | (4A120) | (4A120) | (4A120) | 4A120 | 4A120 | 4A120 | 4A125 | 4A125 | 4B125 | 4B125 | | 4B125 | 4B140 | 4B140 | 4C140 | 4C140 | 4C140 | 4C145 | 4C145 | 4C160 | 4D160 | 4D165 | 4D170 | 4E175 |
| | | 1.5～2.0 | 4A120 | 4A120 | 4A120 | 4A140 | 4A140 | (4B140) | (4B140) | (4B140) | 4B140 | (4C140) | | 4C140 | 4C140 | 4C140 | 4C160 | 4C160 | 4C160 | 4D165 | 4D165 | 4D170 | 4E175 | 4E175 | —— | —— |
| | | 2.0～ | 4A125 | 4A125 | 4A125 | 4B140 | 4B140 | 4B140 | 4B140 | 4B140 | 4C140 | 4C140 | | 4C145 | 4C160 | 4C160 | 4D165 | 4D165 | 4D165 | 4D170 | 4D170 | 4E175 | —— | —— | —— | —— |
| 7.5 | 10 | 1.0～1.5 | 4A120 | 4A120 | 4A120 | 4A125 | 4A125 | 4A125 | (4B140) | 4B140 | 4B140 | 4B140 | | 4C140 | 4C140 | 4C140 | 4C145 | 4C145 | 4C145 | 4C160 | 4D160 | 4D165 | 4D170 | 4E175 | | |
| | | 1.5～2.0 | (4A140) | (4A140) | 4A140 | 4B140 | 4B140 | 4B140 | 4B140 | 4C140 | 4C140 | 4C140 | | 4C145 | 4C160 | 4C160 | 4D165 | 4D165 | 4D165 | 4D175 | 4D175 | 4E175 | —— | —— | | |
| | | 2.0～ | 4A140 | 4A140 | 4B140 | 4B145 | 4B145 | 4B145 | 4C145 | 4C145 | 4C145 | 4C160 | | 4D165 | 4D165 | 4D165 | 4D170 | 4D170 | 4E175 | —— | —— | —— | —— | —— | | |
| 11 | 15 | 1.0～1.5 | 4A125 | 4A125 | 4A125 | 4B140 | 4B140 | 4B140 | 4B140 | 4B140 | 4C140 | 4C140 | | 4C145 | 4C160 | 4C160 | 4D165 | 4D165 | 4D165 | 4D170 | 4D170 | 4E175 | | | | |
| | | 1.5～2.0 | 4B140 | 4B140 | 4B140 | 4B160 | 4B160 | 4C160 | 4C160 | 4C160 | 4C160 | 4D160 | | 4D165 | 4D170 | 4D170 | 4D175 | 4E175 | —— | —— | —— | —— | | | | |
| | | 2.0～ | 4B145 | 4B145 | 4B145 | 4C160 | 4C165 | 4C165 | 4C165 | 4C165 | 4D165 | 4D165 | | 4D175 | 4E175 | 4E175 | —— | —— | —— | —— | —— | —— | | | | |
| 15 | 20 | 1.0～1.5 | 4A140 | 4A140 | 4B140 | 4B145 | 4B145 | 4B145 | 4C145 | 4C145 | 4C145 | 4C160 | | 4D165 | 4D165 | 4D165 | 4D170 | 4D170 | 4E175 | | | | | | | |
| | | 1.5～2.0 | 4B160 | 4B160 | 4B160 | 4C160 | 4C165 | 4C165 | 4C165 | 4D165 | 4D165 | 4D170 | | 4D175 | 4E175 | —— | —— | —— | —— | | | | | | | |
| | | 2.0～ | 4C165 | 4C165 | 4C165 | 4C165 | 4C170 | 4D170 | 4D175 | 4D175 | 4D175 | 4E175 | | —— | —— | —— | —— | —— | —— | | | | | | | |
| 18.5 | 25 | 1.0～1.5 | 4B140 | 4B140 | 4B140 | 4B160 | 4C160 | 4C160 | 4C160 | 4C160 | 4C160 | 4D160 | | 4D165 | 4D170 | 4D170 | 4E175 | 4E175 | | | | | | | | |
| | | 1.5～2.0 | 4B165 | 4B165 | 4C165 | 4C165 | 4C170 | 4C170 | 4D175 | 4D175 | 4D175 | 4E175 | | —— | —— | —— | —— | —— | | | | | | | | |
| | | 2.0～ | —— | —— | —— | 4D175 | 4D175 | 4D175 | —— | —— | —— | —— | | —— | —— | —— | —— | —— | | | | | | | | |
| 22 | 30 | 1.0～1.5 | 4B145 | 4B145 | 4B145 | 4C160 | 4C165 | 4C165 | 4C165 | 4C165 | 4D165 | 4D165 | | 4D175 | 4E175 | 4E175 | | | | | | | | | | |
| | | 1.5～2.0 | —— | —— | —— | 4D170 | 4C170 | 4D170 | —— | —— | —— | —— | | —— | —— | —— | | | | | | | | | | |
| | | 2.0～ | —— | —— | —— | —— | —— | —— | —— | —— | —— | —— | | —— | —— | —— | | | | | | | | | | |
| 30 | 40 | 1.0～1.5 | 4C165 | 4C165 | 4C165 | 4C165 | 4C170 | 4D170 | 4D175 | 4D175 | 4D175 | 4E175 | | | | | | | | | | | | | | |
| | | 1.5～2.0 | —— | —— | —— | —— | —— | —— | —— | —— | —— | —— | | | | | | | | | | | | | | |
| | | 2.0～ | —— | —— | —— | —— | —— | —— | —— | —— | —— | —— | | | | | | | | | | | | | | |

# 型号：LH(V*)YM□-4A100~4E175-Y1~Y6(-B)-减速比

＊安装位置是Y5、Y6的，型号改为LVYM。

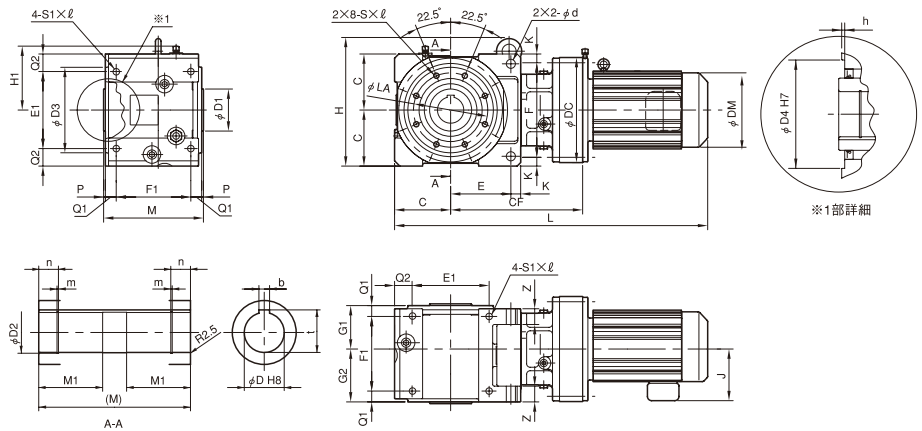


| 机座号 size | CF | DC | C / E | F / K | Z / d | Q1 / F1 | Q2 / E1 | M | P | G1 / G2 | H | H1 | D / b / t | D1 / D2 / D3 | M1 / m / n | LA | D4 / h | S / R | S1 / R |
|---|---|---|---|---|---|---|---|---|---|---|---|---|---|---|---|---|---|---|---|
| 4A10□ | 237 | 150 | 110 | 184 | 35 | 23 | 35 | 216 | 5 | 96 | 276 | 131 | 55 | 85 | 85 | 155 | 130 | M10 | M12 |
| 4A11□ | 248 | 162 | | | | | | | | | | | 16 | 58 | 2.2 | | | | |
| 4A12□ | 243 | 204 | | | | | | | | | | | | | | | | | |
| 4A14□ | 265 | 230 | 114 | 18 | 18 | 160 | 150 | | | 110 | | | 59.3 | 175 | 30 | | 4 | 17 | 20 |
| 4B12□ | 280 | 204 | 130 | 214 | 40 | 27 | 35 | 259 | 5 | 122 | 308 | 151 | 65 | 100 | 100 | 175 | 150 | M12 | M16 |
| 4B14□ | 297 | 230 | | | | | | | | | | | 18 | 68 | 2.7 | | | | |
| 4B16□ | 326 | 300 | 142 | 23 | 22 | 195 | 190 | | | 127 | | | 69.4 | 199 | 30 | | 4 | 20 | 26 |
| 4C14□ | 356 | 230 | 160 | 264 | 45 | 31 | 50 | 285 | 5 | 124 | 364 | 183 | 75 | 120 | 120 | 212 | 180 | M16 | M20 |
| 4C16□ | 377 | 300 | | | | | | | | | | | 20 | 78 | 2.7 | | | | |
| 4C17□ | 393 | 340 | 172 | 28 | 26 | 213 | 220 | | | 151 | | | 79.9 | 244 | 37 | | 5 | 26 | 33 |
| 4D16□ | 449 | 300 | 190 | 310 | 55 | 36 | 65 | 340 | 7 | 148 | 424 | 213 | 85 | 140 | 145 | 255 | 210 | M20 | M24 |
| 4D17□ | 443 | 340 | | | | | | | | | | | 22 | 88.5 | 3.2 | | | | |
| | | | 193 | 35 | 33 | 254 | 250 | | | 178 | | | 90.4 | 295 | 37 | | 5 | 33 | 40 |
| 4E17□ | 468 | 340 | 215 | 360 | 55 | 38 | 65 | 373 | 7 | 156 | 498 | 238 | 100 | 160 | 165 | 280 | 240 | M20 | M24 |
| | | | | | | | | | | | | | 28 | 104 | 3.2 | | | | |
| | | | 230 | 35 | 33 | 283 | 300 | | | 203 | | | 106.4 | 320 | 37 | | 5 | 35 | 40 |

※同之前的3系列（机座号以“3”开头）产品安装尺寸相同。
**也可提供实心轴型（法兰安装和底脚安装）产品。详细内容敬请咨询。**

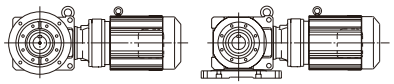

注：1. 型号中的□内值为电机功率代号。
2. 机座号中的□内值为“0”或“5”，详细请参照选型表。
3. 输出轴孔径尺寸：尺寸公差按JIS B 0401-1976 “H8”标准。
4. 轴端键槽尺寸：依照JIS B 1301-1996平键标准。
5. 本尺寸图尺寸及重量如有变动，恕不另行通知。

| 机座号 Frame size | 电机/Motor kW | P | 室内型/Indoor 标准电机/Standard motor L | J | DM | W (kg) | 电机带制动器/Motor with brake L | J | DM | W (kg) |
|---|---|---|---|---|---|---|---|---|---|---|
| 4A10□ | 0.2 | 4 | 523 | 85 | 124 | 53 | 555 | 85 | 124 | 54 |
| | 0.25 | | 523 | 85 | 124 | 53 | 555 | 85 | 124 | 54 |
| | 0.4 | | 543 | 85 | 124 | 54 | 575 | 85 | 124 | 56 |
| | 0.55 | | 584 | 114 | 148 | 58 | 627 | 114 | 148 | 61 |
| | 0.75 | | 584 | 114 | 148 | 58 | 627 | 114 | 148 | 61 |
| | 1.1 | | 617 | 119 | 160 | 62 | 679 | 119 | 160 | 67 |
| | 1.5 | | 617 | 119 | 160 | 62 | 679 | 119 | 160 | 67 |
| | 2.2 | | 637 | 126 | 173 | 66 | 700 | 126 | 173 | 73 |
| 4A11□ | 0.4 | 4 | 551 | 85 | 124 | 58 | 582 | 85 | 124 | 60 |
| | 0.55 | | 591 | 114 | 148 | 61 | 640 | 114 | 148 | 64 |
| | 0.75 | | 591 | 114 | 148 | 61 | 640 | 114 | 148 | 64 |
| | 1.1 | | 624 | 119 | 160 | 65 | 681 | 119 | 160 | 70 |
| | 1.5 | | 624 | 119 | 160 | 65 | 681 | 119 | 160 | 70 |
| | 2.2 | | 644 | 126 | 173 | 69 | 707 | 126 | 173 | 76 |
| | 3.0 | | 679 | 147 | 212 | 78 | 751 | 147 | 212 | 88 |
| | 3.7 | | 679 | 147 | 212 | 78 | 751 | 147 | 212 | 88 |
| 4A12□ | 1.1 | 4 | 623 | 119 | 160 | 69 | 685 | 119 | 160 | 74 |
| | 1.5 | | 623 | 119 | 160 | 69 | 685 | 119 | 160 | 74 |
| | 2.2 | | 643 | 126 | 173 | 73 | 706 | 126 | 173 | 80 |
| | 3.0 | | 666 | 147 | 212 | 83 | 738 | 147 | 212 | 93 |
| | 3.7 | | 666 | 147 | 212 | 83 | 738 | 147 | 212 | 93 |
| | 5.5 | | 710 | 147 | 212 | 90 | 782 | 147 | 212 | 100 |
| | 7.5 | | 725 | 188 | 251 | 104 | 820 | 188 | 251 | 122 |
| | 11 | | 785 | 188 | 251 | 118 | 880 | 188 | 251 | 136 |
| 4A14□ | 5.5 | 4 | 732 | 147 | 212 | 97 | 803 | 147 | 212 | 107 |
| | 7.5 | | 755 | 188 | 251 | 111 | 850 | 188 | 251 | 129 |
| | 11 | | 815 | 188 | 251 | 125 | 910 | 188 | 251 | 143 |
| | 15 | | 905 | 232 | 324 | 180 | 1010 | 259 | 324 | 214 |
| 4B12□ | 0.55 | 4 | 647 | 114 | 148 | 94 | 690 | 114 | 148 | 97 |
| | 0.75 | | 647 | 114 | 148 | 94 | 690 | 114 | 148 | 97 |
| | 1.1 | | 680 | 119 | 160 | 98 | 742 | 119 | 160 | 103 |
| | 1.5 | | 680 | 119 | 160 | 98 | 742 | 119 | 160 | 103 |
| | 2.2 | | 700 | 126 | 173 | 102 | 763 | 126 | 173 | 109 |
| | 3.0 | | 723 | 147 | 212 | 112 | 795 | 147 | 212 | 122 |
| | 3.7 | | 723 | 147 | 212 | 112 | 795 | 147 | 212 | 122 |
| | 5.5 | | 767 | 147 | 212 | 119 | 839 | 147 | 212 | 129 |
| | 7.5 | | 782 | 188 | 251 | 139 | 877 | 188 | 251 | 151 |
| | 11 | | 842 | 188 | 251 | 147 | 937 | 188 | 251 | 165 |
| 4B14□ | 0.75 | 4 | 664 | 114 | 148 | 102 | 707 | 114 | 148 | 105 |
| | 1.1 | | 697 | 119 | 160 | 106 | 759 | 119 | 160 | 111 |
| | 1.5 | | 697 | 119 | 160 | 106 | 759 | 119 | 160 | 111 |
| | 2.2 | | 717 | 126 | 173 | 109 | 780 | 126 | 173 | 116 |
| | 3.0 | | 740 | 147 | 212 | 119 | 812 | 147 | 212 | 129 |
| | 3.7 | | 740 | 147 | 212 | 119 | 812 | 147 | 212 | 129 |
| | 5.5 | | 784 | 147 | 212 | 126 | 856 | 147 | 212 | 136 |
| | 7.5 | | 807 | 188 | 251 | 140 | 902 | 188 | 251 | 158 |
| | 11 | | 867 | 188 | 251 | 154 | 962 | 188 | 251 | 172 |
| | 15 | | 957 | 232 | 324 | 209 | 1062 | 259 | 324 | 243 |
| 4B16□ | 3.0 | 4 | 769 | 147 | 212 | 140 | 841 | 147 | 212 | 150 |
| | 3.7 | | 769 | 147 | 212 | 140 | 841 | 147 | 212 | 150 |
| | 5.5 | | 813 | 147 | 212 | 147 | 885 | 147 | 212 | 157 |
| | 7.5 | | 841 | 188 | 251 | 162 | 936 | 188 | 251 | 180 |
| | 11 | | 901 | 188 | 251 | 176 | 996 | 188 | 251 | 193 |
| | 15 | | 986 | 232 | 324 | 230 | 1091 | 259 | 324 | 264 |
| | 18.5 | | 1081 | 297 | 394 | 300 | 1246 | 297 | 394 | 351 |
| | 22 | | 1081 | 297 | 394 | 300 | 1246 | 297 | 394 | 351 |
| | 30 | | 1081 | 297 | 394 | 322 | 1246 | 297 | 394 | 366 |

| 机座号 Frame size | 电机/Motor kW | P | 室内型/Indoor 标准电机/Standard motor L | J | DM | W (kg) | 电机带制动器/Motor with brake L | J | DM | W (kg) |
|---|---|---|---|---|---|---|---|---|---|---|
| 4C14□ | 1.1 | 4 | 786 | 119 | 160 | 153 | 848 | 119 | 160 | 159 |
| | 1.5 | | 786 | 119 | 160 | 153 | 848 | 119 | 160 | 159 |
| | 2.2 | | 806 | 126 | 173 | 157 | 869 | 126 | 173 | 164 |
| | 3.0 | | 829 | 147 | 212 | 167 | 901 | 147 | 212 | 177 |
| | 3.7 | | 829 | 147 | 212 | 167 | 901 | 147 | 212 | 177 |
| | 5.5 | | 873 | 147 | 212 | 174 | 945 | 147 | 212 | 184 |
| | 7.5 | | 896 | 188 | 251 | 188 | 991 | 188 | 251 | 206 |
| | 11 | | 956 | 188 | 251 | 202 | 1051 | 188 | 251 | 220 |
| | 15 | | 1046 | 232 | 324 | 257 | 1151 | 259 | 324 | 291 |
| 4C16□ | 1.5 | 4 | 812 | 119 | 160 | 175 | 874 | 119 | 160 | 180 |
| | 2.2 | | 827 | 126 | 173 | 178 | 890 | 126 | 173 | 185 |
| | 3.0 | | 850 | 147 | 212 | 187 | 922 | 147 | 212 | 197 |
| | 3.7 | | 850 | 147 | 212 | 187 | 922 | 147 | 212 | 197 |
| | 5.5 | | 894 | 147 | 212 | 194 | 966 | 147 | 212 | 204 |
| | 7.5 | | 922 | 188 | 251 | 209 | 1017 | 188 | 251 | 227 |
| | 11 | | 982 | 188 | 251 | 223 | 1077 | 188 | 251 | 240 |
| | 15 | | 1067 | 232 | 324 | 277 | 1172 | 259 | 324 | 311 |
| | 18.5 | | 1162 | 297 | 394 | 347 | 1327 | 297 | 394 | 398 |
| | 22 | | 1162 | 297 | 394 | 347 | 1327 | 297 | 394 | 398 |
| | 30 | | 1162 | 297 | 394 | 370 | 1327 | 297 | 394 | 413 |
| 4C17□ | 3.0 | 4 | 881 | 147 | 212 | 210 | 953 | 147 | 212 | 220 |
| | 3.7 | | 881 | 147 | 212 | 210 | 953 | 147 | 212 | 220 |
| | 5.5 | | 925 | 147 | 212 | 217 | 997 | 147 | 212 | 227 |
| | 7.5 | | 943 | 188 | 251 | 232 | 1038 | 188 | 251 | 250 |
| | 11 | | 1003 | 188 | 251 | 246 | 1098 | 188 | 251 | 264 |
| | 15 | | 1083 | 232 | 324 | 300 | 1188 | 259 | 324 | 334 |
| | 18.5 | | 1178 | 297 | 394 | 268 | 1343 | 297 | 394 | 419 |
| | 22 | | 1178 | 297 | 394 | 268 | 1343 | 297 | 394 | 419 |
| | 30 | | 1178 | 297 | 394 | 391 | 1343 | 297 | 394 | 434 |
| 4D16□ | 2.2 | 4 | 929 | 126 | 173 | 247 | 992 | 126 | 173 | 254 |
| | 3.0 | | 952 | 147 | 212 | 256 | 1024 | 147 | 212 | 266 |
| | 3.7 | | 952 | 147 | 212 | 256 | 1024 | 147 | 212 | 266 |
| | 5.5 | | 996 | 147 | 212 | 263 | 1068 | 147 | 212 | 273 |
| | 7.5 | | 1024 | 188 | 251 | 278 | 1119 | 188 | 251 | 296 |
| | 11 | | 1084 | 188 | 251 | 292 | 1179 | 188 | 251 | 309 |
| | 15 | | 1169 | 232 | 324 | 346 | 1274 | 259 | 324 | 380 |
| | 18.5 | | 1264 | 297 | 394 | 416 | 1429 | 297 | 394 | 467 |
| | 22 | | 1264 | 297 | 394 | 416 | 1429 | 297 | 394 | 467 |
| | 30 | | 1264 | 297 | 394 | 439 | 1429 | 297 | 394 | 482 |
| 4D17□ | 3.0 | 4 | 961 | 147 | 212 | 275 | 1033 | 147 | 212 | 285 |
| | 3.7 | | 961 | 147 | 212 | 275 | 1033 | 147 | 212 | 285 |
| | 5.5 | | 1005 | 147 | 212 | 282 | 1077 | 147 | 212 | 292 |
| | 7.5 | | 1023 | 188 | 251 | 297 | 1118 | 188 | 251 | 315 |
| | 11 | | 1083 | 188 | 251 | 311 | 1178 | 188 | 251 | 329 |
| | 15 | | 1163 | 232 | 324 | 365 | 1268 | 259 | 324 | 399 |
| | 18.5 | | 1258 | 297 | 394 | 433 | 1423 | 297 | 394 | 484 |
| | 22 | | 1258 | 297 | 394 | 433 | 1423 | 297 | 394 | 484 |
| | 30 | | 1258 | 297 | 394 | 456 | 1423 | 297 | 394 | 499 |
| 4E17□ | 3.0 | 4 | 1011 | 147 | 212 | 352 | 1083 | 147 | 212 | 362 |
| | 3.7 | | 1011 | 147 | 212 | 352 | 1083 | 147 | 212 | 362 |
| | 5.5 | | 1055 | 147 | 212 | 359 | 1127 | 147 | 212 | 369 |
| | 7.5 | | 1073 | 188 | 251 | 374 | 1168 | 188 | 251 | 392 |
| | 11 | | 1133 | 188 | 251 | 388 | 1228 | 188 | 251 | 406 |
| | 15 | | 1213 | 232 | 324 | 442 | 1318 | 259 | 324 | 426 |
| | 18.5 | | 1308 | 297 | 394 | 510 | 1473 | 297 | 394 | 561 |
| | 22 | | 1308 | 297 | 394 | 510 | 1473 | 297 | 394 | 561 |
| | 30 | | 1308 | 297 | 394 | 533 | 1473 | 297 | 394 | 576 |